PREKIŲ VIEŠOJO PIRKIMO-PARDAVIMO SUTARTIS

2023 m. gegužės 30d. Nr. S-19
Klaipėda

I. SPECIALIOJI DALIS

Lietuvos kariuomenės Karinių jūrų pajėgų Logistikos tarnyba, juridinio asmens kodas 304216991, Naujoji Uosto g. 24, LT-92244 Klaipėda, atstovaujama Lietuvos kariuomenės Karinių jūrų pajėgų Logistikos tarnybos viršininko kmdr. Sergėj Dregval, veikiančio pagal Lietuvos Respublikos krašto apsaugos ministro 2016 m. vasario 17 d. įsakymu Nr. V-152 „Dėl Lietuvos kariuomenės karinių jūrų pajėgų nuostatų ir struktūros ir joms pavaldžių vienetų nuostatų tvirtinimo“ patvirtintomis Lietuvos kariuomenės Karinių jūrų pajėgų (toliau – KJP) Logistikos tarnybos (toliau – LT) nuostatomis (toliau – **Pirkėjas**) ir **UAB „Klaipėdos laivų remontas“**, juridinio asmens kodas 140355654, Priešpilio g. 9, LT-91240 Klaipėda, atstovaujama generalinio direktoriaus Alvydo Butkaus, veikiančio pagal įmonės įstatus (toliau – **Pardavėjas**), toliau kartu šioje prekių pirkimo-pardavimo sutartyje vadinami „Šalimis“, o kiekvienas atskirai – „Šalimi“, vadovaudamosi Mažos vertės pirkimų tvarkos aprašu, patvirtintu Viešųjų pirkimų tarnybos direktoriaus 2017 m. birželio 28 d. įsakymu Nr. 1S-97 "Dėl mažos vertės pirkimų tvarkos aprašo patvirtinimo" ir Lietuvos Respublikos viešųjų pirkimų įstatymu, sudarė šią prekių pirkimo-pardavimo sutartį, toliau vadinamą „Sutartimi“, ir susitarė dėl toliau išvardintų sąlygų.

1. Sutarties objektas.

1.1. **Pardavėjas** įsipareigoja parduoti ir pristatyti **Hunt klasės laivo veleno linijos jungiamosios movos komplektą** (toliau – prekės), atitinkančius Sutarties 1 priede **„Hunt klasės laivo veleno linijos jungiamosios movos komplekto Techninė specifikacija“** pateiktas technines specifikacijas ir kitus Sutartyje nurodytus reikalavimus.

1.2. **Pirkėjas** įsipareigoja priimti Sutarties 1 priede pateiktas technines specifikacijas atitinkančias prekes, o **Mokėtojas** už jas sumoka Sutartyje nustatyta tvarka.

2. Sutarties kaina/vertė/prekių įkainiai/kainodaros taisyklės

2.1. Sutarties bendra kaina – 48000,00 Eur (keturiasdešimt aštuoni tūkstančiai eurai, 0 ct.) su 0 % PVM.

2.2. Vadovaujantis Kainodaros taisyklių nustatymo metodikos, patvirtintos Viešųjų pirkimų tarnybos direktoriaus 2017 m. birželio 28 d. įsakymu Nr. 1S-95 „Dėl kainodaros taisyklių nustatymo metodikos patvirtinimo“ 10.1 punktu, Sutarties kainos apskaičiavimo būdas – fiksuota kaina.

2.3. Peržiūros atvejis numatytas Sutarties bendrosios dalies 2.2 ir 2.3 papunkčiuose.

2.4. Perkamoms prekėms yra taikomas 0 % PVM tarifas vadovaujantis Lietuvos Respublikos pridėtinės vertės mokesčio įstatymo 43 straipsnio 3 dalimi.

3. Prekių pristatymo vieta, terminas ir sąlygos

3.1. Prekių pristatymo terminas – ne ilgesnis kaip 40 savaičių nuo prekių užsakymo pateikimo dienos.

3.2. Prekių pristatymo vieta – Žūklės g. 24, LT-93264 Klaipėda.

3.3. Prekių pristatymo sąlygos – INCOTERMS 2020 DDP.

3.4. Prekės užsakomos ir pradedamos tiekti **Pirkėjui** raštu (el. paštu) pateikus **Pardavėjui** prekių paraišką – užsakymą.

4. Apmokėjimo tvarka

4.1. **Mokėtojas** su **Pardavėju** atsiskaito Sutarties bendrosios dalies 4.1 papunktyje nustatyta tvarka.

4.2. **Pirkėjui** nusprendus gali būti mokamas avansas iki 100 procentų nuo perkamų prekių kainos/vertės. Tokiu atveju taikomos Sutarties bendrosios dalies 4.3–4.6 punktuose nustatytos sąlygos.

4.3. Vykdant Sutartį, PVM sąskaitos faktūros turi būti teikiamos naudojantis informacinės sistemos „E. sąskaita“ priemonėmis, nurodant **Pirkėją, Mokėtoją,** Gavėją (jeigu sutartyje yra numatytas Gavėjas) Sutarties numerį ir datą. Jeigu **Pardavėjas** nepateikia sąskaitos

informacinės sistemos „E. sąskaita“ priemonėmis, **Mokėtojas** neatlieka mokėjimo.

5.Pirkėjo teisė vienašališkai nutraukti Sutartį

5.1. **Pardavėjui** vėluojant pristatyti prekes daugiau kaip 30 d. nuo Sutartyje numatyto termino **Pirkėjas** turi teisę Sutarties bendrosios dalies 9.2 punkte nustatyta tvarka Sutartį nutraukti.

5.2. Kiti vienašalio Sutarties nutraukimo atvejai numatyti Sutarties bendrosios dalies 9.2 punkte.

6. Prekių kokybė

6.1. Prekės privalo atitikti Sutartyje ir jos prieduose nustatytus reikalavimus.

7. Garantiniai įsipareigojimai

7.1. **Pardavėjo** pristatytų prekių kokybės garantijos/tinkamumo naudoti terminas – pristatytų prekių garantinis laikotarpis ne trumpesnis, kaip 12 mėnesiai po prekės pristatymo užsakovui dienos. Garantijos terminai bus skaičiuojami nuo prekių priėmimo – perdavimo akto pasirašymo dienos.

7.2. Sutarties bendrosios dalies 6.3 punkte nurodytas terminas – 40 savaičių nuo **Pardavėjo** informavimo apie pastebėtus prekių trūkumus.

8. Papildomas prievolių įvykdymo užtikrinimas

8.1. Sutarties įvykdymui užtikrinti banko garantijos ar draudimo bendrovės laidavimo rašto nereikalaujama.

9. Kitos sąlygos

9.1. Sutarties bendrosios dalies 11.1 punkte nurodytų Šalių iš anksto sutartų minimalių nuostolių dydis yra – 0,1 % nuo nepristatytų prekių kainos be PVM už kiekvieną uždelstą dieną;

9.2. Sutarties bendrosios dalies 11.2 punkte nurodytų Šalių iš anksto sutartų minimalių nuostolių dydis yra – 0,1 % nuo nepristatytų prekių kainos be PVM už kiekvieną uždelstą dieną;

9.3. Sutarties bendrosios dalies 11.3 punkte nurodytų Šalių iš anksto sutartų minimalių nuostolių dydis yra – 0,1 % nuo prekių, kurių trūkumai nepašalinti, ar prekių, kurios yra nepakeistos, kainos be PVM už kiekvieną uždelstą dieną;

9.4. Sutarties bendrosios dalies 11.4 punkte nurodytų Šalių iš anksto sutartų minimalių nuostolių dydis yra 7 % nuo Sutarties kainos/bendros pasiūlymo kainos be PVM.

9.5. Nenugalimos jėgos aplinkybių trukmė – 20 dienų, taikant Sutarties bendrosios dalies 9.1.2 punkto sąlygas.

9.6. **Pardavėjas** šiai Sutarčiai vykdyti subtiekėjo (-ų) nepasitelks.

9.7. **Pardavėjo** atstovas – UAB „Klaipėdos laivų remontas“ Generalinis direktorius Alvydas Butkus, Tel. Nr.: +37046490990, e. paštas: info@ports.lt.

9.8. Pirkėjo atstovas – Lietuvos kariuomenės Karinių jūrų pajėgų Karo laivų flotilės štabo S4 skyriaus vyresnysis specialistas št. lvn. Arnoldas Zaleskis, Tel. Nr.: +37070670171, e. paštas: arnoldas.zaleskis@mil.lt.

9.9. Sutarties priedai:

9.9.1. 1 priedas „Hunt klasės laivo veleno linijos jungiamosios movos komplekto Techninė specifikacija“ – 1 lapas;

9.9.2. 1 priedelis Hunt klasės laivo veleno linijos jungiamosios movos brėžinys – 1 lapas.

9.10. Asmuo, atsakingas už Sutarties ir pakeitimų paskelbimą – Lietuvos kariuomenės Karinių jūrų pajėgų štabo N4 skyriaus Įsigijimų planavimo skyriaus viršininkas kpt. ltn. Aivaras Smilgys, Tel. Nr.: +307 706 70242, e. paštas: aivaras.smilgys@mil.lt.

10. Sutarties galiojimas

10.1. Sutartis galioja iki 2023 m. gruodžio 31 d. nuo Sutarties įsigaliojimo dienos, o finansinių ir garantinių įsipareigojimų atžvilgiu – iki visiško finansinių ir garantinių įsipareigojimų įvykdymo.

10.2. Sutarties pratęsimas – nenumatomas.

11. Pirkėjo rekvizitai

Lietuvos kariuomenės Karinių jūrų pajėgų Logistikos tarnyba

Kodas: 304216991

Adresas: Naujoji Uosto g. 24, LT-92244 Klaipėda, Lietuva

Tel. +370 46 391 340
12. Pardavėjo rekvizitai **UAB „Klaipėdos laivų remontas“** Kodas: 140355654 PVM kodas: LT403556515 Adresas: Priešpilio g. 9, LT-91240 Klaipėda Tel.: +37046490990 A.s.: LT394010042300309866 Bankas: Luminor Bankas, AB Banko kodas: 40100
13. Mokėtojo rekvizitai **Lietuvos kariuomenė** Kodas: 188732677 PVM kodas LT 887326716 A. s.: LT48 7300 0100 0246 0179; Banko rekvizitai: AB „Swedbank“.

PIRKĖJAS
Lietuvos kariuomenės
Karinių jūrų pajėgų Logistikos tarnyba
kmdr. Sergėj Dregval

A.V.

KARINĖS JŪRŲ PAJĖGOS LOGISTIKOS TARNYBA

PARDAVĖJAS
UAB „Klaipėdos laivų remontas“
Alvydas Butkus

LIETUVOS RESPUBLIKA * KLAIPĖDA * UAB „Klaipėdos laivų remontas“

Vyr. finansininkė
Svetlana Muchačiova

PREKIŲ PIRKIMO-PARDAVIMO SUTARTIS

II. BENDROJI DALIS

1. Sąvokos

1.1. Šioje Sutartyje naudojamos pagrindinės sąvokos:

1.1.1. Sutartis – šios prekių viešojo pirkimo–pardavimo sutarties bendroji ir specialioji dalys, prekių viešojo pirkimo–pardavimo sutarties priedai.

1.1.2. Sutarties Šalys - **Pirkėjas** ir **Pardavėjas**.

1.1.3. **Mokėtojas** – krašto apsaugos sistemos juridinis asmuo ar jo padalinys, mokantis už prekes Sutartyje nurodytomis sąlygomis ir nurodytas Sutarties specialiojoje dalyje ir pasirašydamas priėmimo perdavimo aktą (ar kitą spec. dalyje nurodytą dokumentą) patikrina jų kiekį ir komplektaciją.

1.1.4. **Gavėjas** – krašto apsaugos sistemos juridinis asmuo ar jo padalinys, nurodytas Sutarties specialiojoje dalyje arba Sutarties priede, kuriam pristatomos prekės (Sutarties specialiojoje dalyje nurodytais atvejais Gavėjas ir Mokėtojas gali sutapti).

1.1.5. Trečiasis asmuo – tai bet kuris fizinis ar juridinis asmuo (taip pat valstybė, valstybės institucijos, savivaldybė, savivaldybės institucijos), išskyrus Mokėtoją ar Gavėją, kuris nėra šios Sutarties šalis.

1.1.6. Licencijos - visos reikalingos licencijos ir/arba leidimai būtini Sutarties vykdymui.

1.1.7. Sutarties objektas - prekės ir visos su jų pardavimu susijusios paslaugos (personalo apmokymai, instaliavimas, įdiegimas, pristatymas ir kt.), dėl kurių Sutarties šalys susitarė Sutarties specialiojoje dalyje ir kurios atitinka Sutarties ir jos priedų nustatytus reikalavimus.

1.1.8. Šalių iš anksto sutarti minimalūs nuostoliai – tai Sutarties nustatyta arba Sutartyje nustatyta tvarka apskaičiuota ir neginčijama pinigų suma, kurią **Pardavėjas** įsipareigoja sumokėti **Pirkėjui**, jeigu sutartiniai įsipareigojimai neįvykdyti arba netinkamai įvykdyti.

1.1.9. Kainodaros taisyklės – sutartyje nustatyta kaina/įkainiai ar sutarties kainos/įkainių apskaičiavimo bei kainos/įkainių koregavimo taisyklės.

1.1.10. Prekių siunta – tai vienu metu pristatomų prekių kiekis.

1.1.11. Prekių partija – tai prekės, turinčios tas pačias savybes, pagamintos pagal tą pačią technologiją, tomis pačiomis sąlygomis, iš žaliavų ar medžiagų gautų iš to paties žaliavų ar medžiagų gamintojo/ pardavėjo.

1.1.12. Medžiagų partija – tam tikras medžiagos kiekis, pagamintas, pagal tą pačią technologiją, tomis pačiomis sąlygomis, iš tų pačių žaliavų, gautų iš to paties žaliavų gamintojo ar pardavėjo. Nustatytos medžiagos partijos kokybę patvirtinančiu įrodymu gali būti laikomas laboratorijos tyrimų protokolas, gamintojo atitikties deklaracija, įvertinimo pažymėjimas arba sertifikatas.

1.2. Šalių iš anksto sutartų minimalių nuostolių skaičiavimas pradedamas kitą dieną po paskutinės pagal Sutartį įsipareigojimų įvykdymo termino dienos ir baigiamas Sutarties šaliai įvykdžius įsipareigojimus (paskutinė skaičiavimo diena yra laikoma įsipareigojimų įvykdymo diena).

1.3. Sutarties dalių ir straipsnių pavadinimai yra naudojami tik nuorodų patogumui, ir aiškinant Sutartį gali būti naudojami tik kaip papildoma priemonė.

1.4. Jeigu Sutartyje nenustatyta kitaip, Sutarties trukmė ir kiti terminai yra skaičiuojami kalendorinėmis dienomis.

1.5. Jeigu mokėjimų ar prievolių įvykdymo terminas sutampa su oficialių švenčių ir ne darbo diena Lietuvos Respublikoje, tai pagal Sutartį prievolės įvykdymo ir mokėjimų terminas yra po to einanti darbo diena.

1.6. Sutartyje, kur reikalauja kontekstas, žodžiai pateikti vienaskaitoje, gali turėti daugiskaitos prasmę ir atvirkščiai.

1.7. Tais atvejais, kai tam tikra prasmė yra skirtinga tarp nurodytosios žodžiais ir nurodytosios skaičiais, vadovaujamasi žodine prasme.

2. Sutarties kaina/prekių įkainiai/kainodaros taisyklės

2.1. Sutarties kaina/įkainiai - pinigų suma, kuri Sutartyje nustatyta tvarka ir terminais sumokama **Pardavėjui**. **Pirkėjas** yra atsakingas **Pardavėjui** už tinkamą **Mokėtojo** prievolės sumokėti Sutartyje nurodytą kainą įvykdymą.

2.2. Sutarties kaina/įkainiai yra pastovūs ir nekeičiami visą Sutarties galiojimo laikotarpį, išskyrus atvejus, kai po Sutarties pasirašymo keičiasi prekėms taikomo PVM/akcizų tarifas. Perskaičiuota kaina/įkainiai įforminami raštišku Šalių susitarimu ir taikomi prekėms, kurios pristatomos po tokio Šalių pasirašyto susitarimo įsigaliojimo dienos.

2.3. Prekių įkainiai keičiami vadovaujantis Sutarties priede nustatytomis kainodaros taisyklėmis. Perskaičiuoti įkainiai įforminami raštišku Šalių susitarimu ir taikomi prekėms, kurios pristatomos po tokio Šalių pasirašyto susitarimo įsigaliojimo dienos *(jei spec. dalyje nurodyta, kad ši sąlyga taikoma)*.

2.4. **Pardavėjas** į Sutarties kainą/prekių įkainius privalo įskaičiuoti visas su prekių tiekimu susijusias išlaidas ir mokesčius, įskaitant, bet neapsiribojant:

2.4.1. logistikos (transportavimo) išlaidas;

2.4.2. pakavimo, pakrovimo, tranzito, iškrovimo, išpakavimo, tikrinimo, draudimo ir kitas su prekių tiekimu susijusias išlaidas;

2.4.3. visas su dokumentų, kurių reikalauja **Pirkėjas**, rengimu ir pateikimu susijusias išlaidas;

2.4.4. pristatytų prekių surinkimo vietoje ir/arba paleidimo, ir/arba priežiūros išlaidas;

2.4.5. aprūpinimo įrankiais, reikalingais pristatytų prekių surinkimui ir/arba priežiūrai, išlaidas;

2.4.6. naudojimo ir priežiūros instrukcijų, numatytų Techninėje specifikacijoje, pateikimo išlaidas;

2.4.7. prekių garantinio remonto išlaidas;

2.4.8. visas su darbinių pavyzdžių pagaminimu ir pateikimu **Pirkėjui** susijusias išlaidas;

2.4.9. visas su medžiaginių pavyzdžių (pagrindinių ir priedų), kurios naudojamos produkto gamyboje, pagaminimu ir pateikimu **Pirkėjui** susijusias išlaidas.

2.5. Užsienio valiutų kursų svyravimo, gamintojų kainų keitimo rizika tenka **Pardavėjui**.

2.6. Su Sutarties specialiojoje dalyje nurodytu Subtiekėju (-ais) **Pirkėjas** ir **Pardavėjas** gali sudaryti trišalę tiesioginio atsiskaitymo sutartį, kuria Šalių ir Subtiekėjo sutarta apimtimi ir sąlygomis **Pardavėjas** perleidžia teisę Subtiekėjui reikalauti, kad jam būtų sumokėta sutarta Sutarties kainos dalis. Reikalavimo teisės perleidimas Subtiekėjui nesudarius tiesioginio atsiskaitymo Sutarties, negalioja.

2.7. Subtiekėjas, norėdamas, kad pagal sutartį būtų atsiskaityta tiesiogiai su juo raštu praneša **Pirkėjui**, kad pageidauja sudaryti tiesioginio atsiskaitymo sutartį. Kartu su prašymu sudaryti tiesioginio atsiskaitymo sutartį Subtiekėjas turi pateikti:

2.7.1. Pagrindines tiesioginio atsiskaitymo sutarties sąlygas nurodytas Sutarties bendrosios dalies 2.8 punkte.

2.7.2. **Pardavėjo** patvirtinimą, kad jis sutinka Subtiekėjo siūlomomis sąlygomis sudaryti tiesioginio atsiskaitymo sutartį.

2.7.3. Dokumentus įrodančius, kad nėra Viešųjų pirkimų įstatymo 46 straipsnio 1 dalyje nurodytų pagrindų.

2.8. Tiesioginio atsiskaitymo sutartyje yra nustatoma Sutarties kainos dalis, kurios reikalavimo teisė yra perleidžiama Subtiekėjui, mokėjimų tvarka, kuri turi atitikti Sutarties specialiojoje dalyje nustatytą tvarką, Subtiekėjo pareiga pateikti sąskaitas tik suderinus su **Pardavėju** ir pateikus šio suderinimo rašytinius įrodymus, Šalių ir Subtiekėjo pareiga informuoti apie rekvizitų pasikeitimus, mokėjimų vykdymo tvarka įvykus ginčui tarp **Pardavėjo** ir Subtiekėjo, papildomas prievolių, užtikrinimas.

2.9. Tiesioginio atsiskaitymo sutartis turi būti sudaryta ne vėliau kaip iki dienos, nuo kurios atsiranda mokėjimo prievolė pagal Sutarties bendrosios dalies 4.1 punktą.

2.10. Tiesioginis atsiskaitymas su Subtiekėju neatleidžia **Pardavėjo** nuo jo prisiimtų įsipareigojimų pagal sudarytą Pirkimo sutartį. Sutartyje numatytos **Pardavėjo** teisės, pareigos ir kiti įsipareigojimai nesusiję su reikalavimo teise sumokėti Sutarties kainą perleidimu Subtiekėjui negali būti perduoti.

2.11. **Pirkėjas** turi teisę reikšti Subtiekėjui visus atsikirtimus, kuriuos jis turėjo teisę reikšti **Pardavėjui** iki reikalavimo teisės perdavimo.
2.12. Kilus ginčui tarp **Pardavėjo** ir Subtiekėjo dėl tiesioginio atsiskaitymo sutartyje numatytų atsiskaitymų ar jų tvarkos, visos mokėjimo prievolės vykdomos **Pardavėjui**. Jei Subtiekėjo reikalavimas (sąskaita ar kitas dokumentas) yra nesuderintas su **Pardavėju**, bus laikoma, kad tarp **Pardavėjo** ir Subtiekėjo yra kilęs ginčas.
2.13. Visi Pirkimo sutarties mokėjimų dokumentai yra teikiami naudojantis informacinės sistemos „E.sąskaita" priemonėmis. Pasikeitus teisės aktų nuostatoms dėl mokėjimo dokumentų pateikimo naudojantis informacine sistema „E. sąskaita", atitinkamai taikomas tuo metu galiojantis teisinis reguliavimas.

3. Prekių tiekimo terminai ir sąlygos
3.1. Prekės pristatomos Sutarties specialiojoje dalyje (arba Sutarties priede (-uose)) numatytais terminais ir tvarka.
3.2. Prekes **Pardavėjas** pristato savo rizika be papildomo apmokėjimo. **Mokėtojas** nuosavybės teisę į prekes įgyja **Pardavėjui** ir **Pirkėjui/Mokėtojui** (Sutartyje numatytais atvejais – **Gavėjui**) pasirašius dokumentą, patvirtinantį prekių perdavimą-priėmimą, kuris pasirašomas tik tuo atveju, jeigu prekės yra kokybiškos ir atitinka Sutartyje ir jos priede (-uose) joms nustatytus reikalavimus. **Mokėtojas** pasirašydamas dokumentą, patvirtinantį prekių perdavimą-priėmimą, patvirtina prekių kiekio ir komplektacijos atitiktį Sutarties ir jos priedų reikalavimams, o **Pirkėjas** pasirašydamas dokumentą, patvirtinantį prekių perdavimą-priėmimą, patvirtina prekių kokybės atitiktį Sutarties ir jos priedų reikalavimams. Kai pristatytos prekės yra kokybiškos ir atitinka Sutartyje ir jos priede (-uose) joms nustatytus reikalavimus dokumentas, patvirtinantis prekių perdavimą-priėmimą, turi būti pasirašomas ne vėliau kaip per 30 dienų, išskyrus kai prekėms atliekami laboratoriniai bandymai.
3.3. Už prekes, pateiktas viršijant Sutartyje/paraiškose/užsakymuose nurodytus kiekius, **Pardavėjui** neapmokama.
3.4. **Pardavėjui** pristačius mažesnę prekių siuntą negu nurodyta Sutartyje/paraiškose/užsakymuose, yra laikoma, kad prekės nebuvo pristatytos. **Pardavėjas** savo lėšomis prekes turi atsiimti ir, jeigu dėl to yra praleidžiamas pristatymo terminas, Pardavėjui taikomos Sutarties bendrosios dalies 11.1 punkte numatytos sankcijos.
3.5. **Pardavėjas** įsipareigoja po Sutarties įsigaliojimo Sutarties specialioje dalyje nurodytais terminais:
3.5.1. parengti, pagaminti, suderinti su **Pirkėju** ir patvirtinti perkamų prekių darbinius pavyzdžius (2 egz., vienas - **Pirkėjui**, antras – **Pardavėjui**), kurie atitiktų Sutartyje ir jos priede (-uose) nustatytus reikalavimus *(jei spec. dalyje nurodyta, kad ši sąlyga taikoma)*;
3.5.2. suderinti su **Pirkėju** ir pateikti teiktiną prekių kokybės užtikrinimo planą, parengtą pagal Teiktino kokybės užtikrinimo plano rengimo rekomendacijas arba Sutarties specialioje dalyje nurodytus standartus *(jei spec. dalyje nurodyta, kad ši sąlyga taikoma)*;
3.5.3. suderinti su **Pirkėju** prekės naudojimo (priežiūros) instrukciją, kuri pateikiama kartu su kiekviena preke (*jei spec. dalyje nurodyta, kad ši sąlyga taikoma).*
3.6. Jeigu Sutarties galiojimo metu prekės gamintojas pakeičia/atnaujina šia Sutartimi perkamos prekės, modelį/pavadinimą, kuris yra nurodytas Sutartyje, **Pardavėjas**, privalo pateikti dokumentus, patvirtinančius prekių atitikimą Sutarties reikalavimams, suderinti ir patvirtinti naujo modelio/pavadinimo gaminio darbinius pavyzdžius (jeigu pagal Sutarties reikalavimus buvo privalomas darbinių pavyzdžių tvirtinimas). **Pardavėjas** suderinęs su **Pirkėju** ir su juo sudaręs papildomą susitarimą turi teisę tiekti naujo modelio/pavadinimo prekes. Naujo modelio/pavadinimo prekės turi atitikti Sutartyje ir jos priede (-uose) perkamoms prekėms nustatytus reikalavimus, tiekiamos už tą pačia kainą, o jų techniniai duomenys negali būti prasteni už techninius duomenis prekių, dėl kurių buvo sudaryta Sutartis. Naujo modelio prekės privalo būti suderinamos su kitomis pagal šią Sutartį perkamomis ir jau įsigytomis prekėmis.
3.7. Sutarties vykdymo metu Sutartyje nurodytas prekės gamintojas gali būti keičiamas kitu gamintoju tik dėl objektyvių aplinkybių, kurių **Pardavėjui** nebuvo galima numatyti

paraiškos/pasiūlymo pateikimo momentu. Sutartyje nurodyto gamintojo keitimas kitu galimas tik iš anksto raštu suderinus su **Pirkėju** ir pasirašius susitarimą dėl gamintojo pakeitimo. Prašymas dėl Sutartyje nustatyto gamintojo keitimo kitu, **Pirkėjui** pateikiamas raštu, nurodant tokio keitimo priežastis, kartu **Pardavėjas**, privalo pateikti dokumentus, patvirtinančius siūlomo naujo gamintojo prekių atitikimą Sutarties reikalavimams, suderinti ir patvirtinti naujo gamintojo prekių darbinius pavyzdžius (jeigu pagal Sutarties reikalavimus buvo privalomas darbinių pavyzdžių tvirtinimas). Naujo gamintojo prekės turi atitikti Sutartyje ir jos priede (-uose) perkamoms prekėms nustatytus reikalavimus, tiekiamos už tą pačia kainą, o jų techniniai duomenys negali būti prasteni už techninius duomenis prekių, dėl kurių buvo sudaryta Sutartis.

4. Mokėjimo terminai ir sąlygos

4.1. **Pardavėjui** sumokama, kai sutarties objektas atitinkantis Sutartyje ir jos priede (-uose) nustatytus reikalavimus perduodamas **Mokėtojui ar Gavėjui,** Sutartyje nustatyta tvarka pasirašius dokumentą, patvirtinantį prekių perdavimą-priėmimą, per 30 (trisdešimt) dienų nuo dokumento, patvirtinančio prekių perdavimą-priėmimą, ir sąskaitos faktūros gavimo dienos. Sąskaita faktūra turi būti pateikiama Mokėtojui Viešųjų pirkimų įstatymo 22 straipsnio 3 dalyje/Viešųjų pirkimų, atliekamų gynybos ir saugumo srityje, įstatymo 12 straipsnio 10 dalyje numatytomis elektroninėmis priemonėmis. Vėluojant atsiskaityti šiame punkte numatytu terminu, **Pardavėjui** pareikalavus (ne vėliau kaip per 30 (trisdešimt) dienų nuo pareikalavimo gavimo), jam mokamos palūkanas pagal Lietuvos Respublikos mokėjimų, atliekamų pagal komercines sutartis, vėlavimo prevencijos įstatymą.

4.2. **Pardavėjui** pristačius prekes, **Pirkėjas** per 3 (tris) dienas turi teisę nuspręsti, ar **Pardavėjo** pristatytoms prekėms (nustatytai prekių partijai ar/ir siuntai) bus atliekami laboratoriniai bandymai tam, kad būtų įsitikinta, jog prekės atitinka Sutartyje ir jos priede (-uose) nustatytus reikalavimus. Jeigu **Pirkėjas** priima sprendimą, kad laboratoriniai bandymai prekėms nebus atliekami, prekės, atitinkančios Sutartyje ir jos priede (-uose) nustatytus reikalavimus, priimamos ir už priimtas prekes **Mokėtojas** sumoka **Pardavėjui** per 30 (trisdešimt) dienų nuo sąskaitos faktūros gavimo dienos. Jeigu **Pirkėjas** nusprendžia, kad laboratoriniai bandymai prekėms bus atliekami, už prekes sumokama per 30 (trisdešimt) dienų po to, kai yra gauti laboratorinių bandymų rezultatai ir patvirtinta, kad prekės atitinka Sutartyje ir jos priede (-uose) nustatytus reikalavimus *(jei spec. dalyje nurodyta, kad sąlyga taikoma).*

4.3. Jeigu už prekes bus mokamas Sutarties specialiojoje dalyje nurodyto dydžio avansas, **Pardavėjas** įsipareigoja per 5 (penkias) darbo dienas nuo pranešimo gavimo dienos pateikti **Mokėtojo** sumokamo avanso sumai, avansinio apmokėjimo banko garantiją arba draudimo bendrovės laidavimo raštą (kuri/-is galiotų 2 (du) mėnesius ilgiau nei prekių pristatymo terminas) ir avansinio mokėjimo sąskaitą. Jeigu avanso apmokėjimas bus užtikrintas laidavimu, **Pardavėjas** taip pat turi pateikti patvirtinimą iš draudimo bendrovės (apmokėjimą įrodantį dokumentą ar pan.), kad laidavimo raštas yra galiojantis *(jei spec. dalyje nurodyta, kad sąlyga dėl avanso taikoma).*

4.4. Avansinio apmokėjimo banko garantijoje ar laidavimo rašte privalo būti įrašyta, kad garantas/laiduotojas neatšaukiamai ir besąlygiškai įsipareigoja per 14 (keturiolika) dienų nuo raštiško pranešimo, patvirtinančio Sutarties nutraukimą dėl **Pardavėjo** kaltės, iš **Pirkėjo** gavimo, sumokėti **Mokėtojui** sumą, neviršijančią laidavimo/garantijos sumos, pinigus pervedant į **Mokėtojo** sąskaitą.

4.5. Avansinio apmokėjimo banko garantijoje ar laidavimo rašte negali būti nurodyta, kad garantas ar laiduotojas atsako tik už tiesioginių nuostolių atlyginimą. Negali būti įrašytos nuostatos ar sąlygos, kurios įpareigotų **Pirkėją ar Mokėtoją** įrodyti garantiją ar laidavimo raštą išdavusiai įmonei, kad su **Pardavėju** Sutartis nutraukta teisėtai arba kitaip leistų garantiją ar laidavimo raštą išdavusiai įmonei nemokėti (arba vilkinti mokėjimą) garantija ar laidavimu užtikrinamos (laiduojamos) sumos.

4.6. Avansinio apmokėjimo banko garantija arba draudimo bendrovės laidavimo raštas, neatitinkantys Sutarties bendrosios dalies 4.3-4.5 punktuose nustatytų reikalavimų, nebus priimami. Tokiu atveju bus laikoma, kad **Pardavėjas** avansinio apmokėjimo banko garantijos

arba draudimo bendrovės laidavimo rašto **Pirkėjui** nepateikė ir bus atsiskaitoma pagal Sutarties bendrosios dalies 4.1 punktą.
4.7. Avansas sumokamas per 10 (dešimt) dienų nuo avansinio apmokėjimo banko garantijos ar draudimo bendrovės laidavimo rašto ir avansinio mokėjimo sąskaitos gavimo dienos.
4.8. Šalys turi teisę sudaryti papildomus susitarimus dėl avansinio apmokėjimo banko garantijoje arba draudimo bendrovės laidavimo rašte numatytos sumos sumažinimo **Pardavėjui** tinkamai įvykdžius dalį įsipareigojimų.

5. Prekių kokybė
5.1. Prekės turi atitikti Sutartyje ir jos priede (-uose) nurodytus reikalavimus.
5.2. **Pardavėjas** sutinka, kad, vadovaujantis LKS STANAG 4107 reikalavimais, Valstybinio kokybės užtikrinimo atstovas Lietuvoje gali kreiptis į atitinkamą NATO valstybės ar organizacijos Valstybinio kokybės užtikrinimo padalinį **Pardavėjo** valstybėje, kad būtų vykdoma Valstybinio kokybės užtikrinimo priežiūra sutarties vykdymo laikotarpiu (*jei spec. dalyje nurodyta, kad ši sąlyga taikoma).* Jeigu **Pardavėjas** nėra gamintojas, šis reikalavimas įtraukiamas į **Pardavėjo** sutartį su jam prekes gaminsiančiu tiekėju, apie tai informuojant **Pirkėją** ir pateikiant atitinkamus dokumentus (*jei spec. dalyje nurodyta, kad ši sąlyga taikoma).*
5.3. Prekių priėmimo metu nustačius jų neatitikimą Sutartyje ir jos priede (-uose) nustatytiems reikalavimams, nedelsiant kviečiami **Pardavėjo** atstovai, kuriems dalyvaujant surašomas aktas, prekės nepriimamos, o **Pardavėjui** taikoma sutartinė atsakomybė, jeigu prekių pristatymo terminas jau pasibaigęs.
5.4. Tuo atveju, kai konfliktas dėl prekių kokybės ir jų atitikimo Sutartyje ir jos priede (-uose) nustatytiems reikalavimams negali būti išspręstas Sutarties Šalių susitarimu, Šalys turi teisę kviesti nepriklausomus ekspertus. Visas su ekspertų darbu susijusias išlaidas padengia Šalis, kurios nenaudai priimtas ekspertų sprendimas.
5.5. **Pirkėjui**, vadovaujantis Sutarties bendrosios dalies 4.2 punktu, nusprendus prekėms atlikti laboratorinius bandymus, iš pasirinktos prekių partijos (siuntos), dalyvaujant **Pardavėjo** atstovui, pasirenkamas Sutarties specialioje dalyje nurodytas prekių kiekis, kurių atitikimas reikalavimams, nustatytiems Sutartyje ir jos priede (-uose) bus tikrinamas *(jei spec. dalyje nurodyta, kad ši sąlyga taikoma).*
5.6. Jeigu laboratorinių bandymų metu patikrinus prekių atitikimą reikalavimams, nustatytiems Sutartyje ir jos priede (-uose), nustatoma, kad prekės jų neatitinka, jos nepriimamos, likusios prekės (partija ir/ar siunta) grąžinamos **Pardavėjui**. Už prekes neapmokama bei laikoma, kad prekės nebuvo pristatytos, o **Pardavėjui** taikomos sutarties bendrosios dalies 11.1 punkte numatytos sankcijos. Nustačius prekių neatitikimą Sutartyje ir jos priede (-uose) nustatytiems reikalavimams, už bandymams panaudotas prekes neapmokama, o **Pardavėjas** turi apmokėti laboratorinių bandymų išlaidas bei sumokėti **Pirkėjui** 10% dydžio nuo išbrokuotos partijos kainos be PVM Šalių iš anksto sutartus minimalius nuostolius, kurie skirti atlyginti **Pirkėjo** patirtas administracines išlaidas, organizuojant prekių laboratorinių bandymų procedūras. Tokiu atveju **Pardavėjas** privalo vietoj nepriimtų prekių, neatitinkančių Sutartyje ir jos priede (-uose) nustatytiems reikalavimams, pristatyti naujas, Sutarties ir jos priede (-uose) nustatytus reikalavimus atitinkančias prekes..
5.7. Jeigu laboratorinių bandymų metu patikrinus prekių atitikimą reikalavimams, nustatytiems Sutartyje ir jos priede (-uose), nustatoma, kad prekės juos atitinka, **Pirkėjas** apmoka laboratorinių bandymų išlaidas, o **Pardavėjas** turi laboratoriniams bandymams panaudotas prekes pakeisti **Pirkėjui** naujomis prekėmis be papildomo apmokėjimo.

6. Prekės kokybės garantija
6.1. Prekėms suteikiamas Sutarties specialiojoje dalyje (arba Sutarties priede) nurodytas kokybės garantijos/tinkamumo naudoti terminas.
6.2. Kokybės garantijos/tinkamumo naudoti termino metu **Pardavėjas** privalo ne vėliau kaip per Sutarties specialiojoje dalyje nustatytą terminą savo sąskaita vietoj prekės su trūkumais pateikti kitą lygiavertę prekę (prekė neprivalo būti identiška perkamai prekei, tačiau turi galėti

vykdyti funkcijas, kurių vykdymui skirta pagal Sutartį perkama prekė) kuria būtų galima naudotis prekės įsigytos pagal šią Sutartį trūkumų šalinimo laikotarpiu, atitinkančia šioje Sutartyje ir jos priede (-uose) nustatytus reikalavimus *(jei spec. dalyje nurodyta, kad ši sąlyga taikoma)*.

6.3. Kokybės garantijos termino metu **Pardavėjas** privalo ne vėliau kaip per Sutarties specialiojoje dalyje nustatytą terminą savo sąskaita pašalinti prekių trūkumus arba, nepavykus jų pašalinti, prekę su trūkumais savo sąskaita pakeisti nauja, atitinkančia šioje Sutartyje ir jos priede (-uose) nustatytus reikalavimus bei kompensuoti **Pirkėjo** patirtus nuostolius (jeigu tokie buvo)/Tinkamumo naudoti termino metu **Pardavėjas** privalo ne vėliau kaip per Sutarties specialiojoje dalyje nustatytą terminą savo sąskaita pakeisti prekes atitinkančiomis šioje Sutartyje ir jos priede (-uose) nustatytiems reikalavimams bei kompensuoti **Mokėtojo** patirtus nuostolius (jeigu tokie buvo).

6.4. Apie kokybės garantijos termino metu pastebėtus prekių trūkumus **Mokėtojas** arba **Gavėjas** informuoja **Pirkėją**. **Pirkėjas** remdamasis **Mokėtojo** ar **Gavėjo** pateikta informacija turi teisę raštu (paštu, el. paštu ar kt.) pareikšti pretenziją dėl prekių kokybės. Pretenziją galima pateikti viso kokybės garantijos termino galiojimo metu.

6.5. **Pirkėjas** prekių kokybės garantijos termino metu gali nuspręsti atlikti laboratorinius bandymus iš pasirinktos prekių siuntos arba kiekvienos partijos (jeigu siuntą sudaro kelios partijos), dalyvaujant **Pardavėjo** atstovui, pasirenkant Sutarties specialioje dalyje nurodytą prekių kiekį, kurių atitikimas reikalavimams, nustatytiems Sutartyje ir jos priede (-uose) bus tikrinamas. Tuo atveju, kai gauti laboratorinių bandymų rezultatai neatitinka Sutarties ir jos priede (-uose) prekėms nustatytų reikalavimų, brokuojama visa pristatyta prekių siunta/partija ir laboratorinių bandymų išlaidas, apmoka **Pardavėjas**. Nustatytų reikalavimų neatitinkančių prekių pakeitimas kokybiškomis vykdomas pagal Sutarties bendrosios dalies 6.3 punkto nuostatas *(jei spec. dalyje nurodyta, kad ši sąlyga taikoma)*.

6.6. Jeigu prekė pakeičiama nauja, jai suteikiamas toks pats Sutarties specialiojoje dalyje nurodytas garantinis terminas, kuris skaičiuojamas nuo dokumento, patvirtinančio naujos prekės perdavimą-priėmimą, pasirašymo dienos.

6.7. Prekių, kuriomis **Mokėtojas ar Gavėjas** negalėjo naudotis trūkumų šalinimo metu, kokybės garantijos terminas pratęsiamas laikotarpiu, kuris yra lygus prekės trūkumų šalinimo laikotarpiui.

6.8. Sutarties specialiojoje dalyje (arba Sutarties priede) nurodyta kokybės garantija netaikoma, jeigu **Pardavėjas** įrodys, kad prekių trūkumai atsirado dėl neteisingo ar netinkamo elgesio su prekėmis arba trečiųjų asmenų veiklos, arba nenugalimos jėgos.

7. Nenugalimos jėgos *(force majeure)* aplinkybės.

7.1. Šalis nėra laikoma atsakinga už bet kokių įsipareigojimų pagal šią Sutartį neįvykdymą, jeigu įrodo, kad tai įvyko dėl neįprastų aplinkybių, kurių Šalys negalėjo kontroliuoti ir protingai numatyti, bei užkirsti kelio šių aplinkybių ar jų pasekmių atsiradimui. Nenugalimos jėgos aplinkybėmis laikomos aplinkybės, nurodytos Lietuvos Respublikos civilinio kodekso 6.212 str. ir Atleidimo nuo atsakomybės esant nenugalimos jėgos *(force majeure)* aplinkybėms taisyklėse, patvirtintose Lietuvos Respublikos Vyriausybės 1996 m. liepos 15 d. nutarimu Nr. 840. Nustatydamos nenugalimos jėgos aplinkybes Šalys vadovaujasi Lietuvos Respublikos Vyriausybės 1997 kovo 13 d. nutarimu Nr. 222 „Dėl nenugalimos jėgos *(force majeure)* aplinkybes liudijančių pažymų išdavimo tvarkos patvirtinimo“ ar jį pakeičiančiais norminiais teisės aktais. Esant nenugalimos jėgos aplinkybėms Sutarties Šalys Lietuvos Respublikos teisės aktuose nustatyta tvarka yra atleidžiamos nuo atsakomybės už Sutartyje numatytų prievolių neįvykdymą, dalinį neįvykdymą arba netinkamą įvykdymą, o įsipareigojimų vykdymo terminas pratęsiamas.

7.2. Šalis, prašanti ją atleisti nuo atsakomybės, privalo pranešti kitai Šaliai raštu apie nenugalimos jėgos aplinkybes nedelsiant, bet ne vėliau kaip per 10 (dešimt) darbo dienų nuo tokių aplinkybių atsiradimo ar paaiškėjimo, pateikdama įrodymus, kad ji ėmėsi visų pagrįstų atsargumo priemonių ir dėjo visas pastangas, kad sumažintų išlaidas ar neigiamas pasekmes,

taip pat pranešti galimą įsipareigojimų įvykdymo terminą. Pranešimo taip pat reikalaujama, kai išnyksta įsipareigojimų nevykdymo pagrindas.

8. Kodifikavimas

8.1. Per 5 (penkias) dienas po Sutarties įsigaliojimo **Pardavėjas** privalo pateikti **Pirkėjui** jo nurodytu adresu pasirašytos Sutarties kopiją ir perkamoms prekėms identifikuoti reikalingus duomenis pagal šios Sutarties priede pateiktas formas „Kodifikuotinų materialinių vertybių sąrašas" ir „Informacija apie gamintoją ir tiekėją". **Pardavėjas** turi pateikti užpildytas ir pasirašytas formas elektroniniu pavidalu arba popierines jų kopijas *(jei spec. dalyje nurodyta, kad ši sąlyga taikoma)*.

8.2. **Pirkėjui** pareikalavus, **Pardavėjas** privalo per 5 (penkias) dienas nemokamai pateikti kodifikavimui reikalingą papildomą techninę dokumentaciją (pvz. technines charakteristikas, brėžinius, nuotraukas, katalogus, nuorodas ir pan.)

9. Sutarties nutraukimas

9.1. Ši Sutartis gali būti nutraukta:

9.1.1. raštišku Šalių susitarimu;

9.1.2. nenugalimos jėgos aplinkybėms užtrukus ilgiau nei Specialiojoje sutarties dalyje nurodytą dienų skaičių (priklausomai nuo Sutarties vykdymo specifikos, konkretus terminas nurodomas Specialiojoje dalyje gali būti nuo 14 iki 60 dienų) ir abiem Šalims nesudarius susitarimų dėl šios Sutarties pakeitimo, leidžiančių Šalims toliau vykdyti savo įsipareigojimus, kiekviena Sutarties šalis gali vienašališkai nutraukti Sutartį, pranešant apie tai kitai Sutarties šaliai raštu ne vėliau kaip prieš 7 (septynias) dienas.

9.2. **Pirkėjas,** ne vėliau kaip prieš 7 (septynias) dienas (*jei spec. dalyje nenurodytas kitas terminas*) raštu informavęs **Pardavėją** turi teisę vienašališkai nutraukti Sutartį dėl esminio Sutarties pažeidimo. Esminiu Sutarties pažeidimu laikoma, jeigu:

9.2.1. **Pardavėjas** vėluoja pristatyti prekes Sutarties specialioje dalyje nurodytu terminu;

9.2.2. **Pardavėjas** nevykdo (ar informuoja, kad negalės vykdyti) sutartinio įsipareigojimo tiekti prekes;

9.2.3. **Pardavėjas** didina prekių kainas/įkainius, išskyrus Sutarties bendrosios dalies 2.2 punkte numatytą atvejį;

9.2.4. **Pardavėjas** nevykdo arba netinkamai vykdo Sutarties bendrosios dalies 6 punkte numatytus garantinius įsipareigojimus;

9.2.5. **Pardavėjas** nevykdo Sutarties bendrosios dalies 12.4 punkte numatyto įsipareigojimo (*jeigu sutarties vykdymas bus užtikrintas laidavimu arba banko garantija*);

9.2.6. **Pardavėjo** pateiktos prekės ar jų kokybė neatitinka Sutartyje ir jos priede (-uose) nustatytų reikalavimų;

9.2.7. **Pardavėjas** nustatytu laiku nepateikia avansinio apmokėjimo banko garantijos, kuri galiotų ne mažiau kaip nurodyta Sutarties bendrosios dalies 4.3 punkte (*jeigu pagal sutarties sąlygas numatytas avanso mokėjimas*);

9.2.8. Sutarties galiojimo laikotarpiu **Pardavėjas** yra įtraukiamas į Nepatikimų tiekėjų ar Melagingą informaciją pateikusių tiekėjų sąrašus;

9.2.9. Sutarties vykdymo metu paaiškėja, kad **Pardavėjas** ar jo teikiamos prekės ar paslaugos nėra patikimos ir kelia pavojų nacionaliniam saugumui;

9.2.10. Sutarties vykdymo metu paaiškėja Viešųjų pirkimų įstatymo 46 straipsnio 1 dalyje/Viešųjų pirkimų, atliekamų gynybos ir saugumo srityje, įstatymo 34 straipsnio 1 dalyje numatytos aplinkybės;

9.2.11. Sutarties vykdymo metu paaiškėja, kad Sutartis buvo pakeista pažeidžiant Viešųjų pirkimų įstatymo 89 straipsnį/Viešųjų pirkimų atliekamų gynybos ir saugumo srityje įstatymo 53 straipsnį.

9.3. **Pirkėjas,** ne vėliau kaip prieš 7 (septynias) dienas (*jei spec. dalyje nenurodytas kitas terminas*) raštu informavęs **Pardavėją** turi teisę vienašališkai nutraukti Sutartį, jeigu **Pardavėjas** yra likviduojamas ar kreipiamasi į teismą dėl bankroto ar restruktūrizavimo bylos

iškėlimo, arba jam iškelta bankroto ar restruktūrizavimo byla, arba priimamas sprendimas dėl neteisminės bankroto procedūros pradėjimo.
9.4. Nutraukus sutartį, **Pardavėjas** per 10 (dešimt) dienų nuo Sutarties nutraukimo dienos turi grąžinti **Mokėtojui** jo sumokėtą avansą (jei toks buvo sumokėtas) už prekes, kurios nebuvo pristatytos.

10. Ginčų sprendimo tvarka
10.1. Sutartis sudaryta ir turi būti aiškinama pagal Lietuvos Respublikos teisę.
10.2. Visi tarp Sutarties Šalių kilę ginčai ar nesutarimai, susiję su Sutartimi, sprendžiami derybų būdu, o nepavykus taip išspręsti ginčo, jis bus nagrinėjamas Lietuvos Respublikos teisės aktų nustatyta tvarka Lietuvos Respublikos teismuose pagal **Pirkėjo** buveinės vietą.

11. Atsakomybė
11.1. Pavėlavęs pristatyti prekes per Sutarties specialiojoje dalyje nurodytą terminą, **Pardavėjas** moka **Pirkėjui** nuo 0,05 iki 0,2 % dydžio (konkretus dydis nurodomas Sutarties specialiojoje dalyje) nuo nepristatytų prekių kainos be PVM už kiekvieną uždelstą dieną/valandą (*taikoma priklausomai nuo to, kaip įsipareigojimo terminas (dienomis ar valandomis) yra skaičiuojamas Sutarties specialiojoje dalyje*) Šalių iš anksto sutartus minimalius nuostolius, kurių sumokėjimas neatleidžia **Pardavėjo** nuo pareigos atlyginti visus **Mokėtojo** patirtus nuostolius **Pardavėjui** nevykdant arba netinkamai vykdant Sutartį. Šalių iš anksto sutartus minimalius nuostolius **Pardavėjas** įsipareigoja sumokėti ne vėliau kaip per sąskaitoje faktūroje ar pareikalavime nurodytą terminą.
11.2. Kokybės garantijos termino metu pavėlavęs per Sutarties specialioje dalyje nustatytą terminą įvykdyti Sutarties bendrosios dalies 6.2 punkte nustatytus įsipareigojimus, **Pardavėjas** moka **Pirkėjui** nuo 0,05 iki 0,2 % dydžio (konkretus dydis nurodomas Sutarties specialiojoje dalyje) nuo prekių, kurioms yra nesuteiktos pakaitinės prekės, kainos/įkainių be PVM už kiekvieną uždelstą dieną/valandą Šalių iš anksto sutartus minimalius nuostolius, kurių sumokėjimas neatleidžia **Pardavėjo** nuo pareigos atlyginti visus **Mokėtojo** patirtus nuostolius **Pardavėjui** nevykdant arba netinkamai vykdant savo įsipareigojimus, susijusius su prekių garantija/tinkamumo naudoti terminu.
11.3. Garantinio/tinkamumo naudoti termino metu pavėlavęs per Sutarties specialioje dalyje nustatytą terminą įvykdyti Sutarties bendrosios dalies 6.3 punkte nustatytus įsipareigojimus, **Pardavėjas** moka Pirkėjui nuo 0,05 iki 0,2 % dydžio (konkretus dydis nurodomas Sutarties specialiojoje dalyje) nuo prekių, kurių trūkumai nepašalinti, ar prekių, kurios yra nepakeistos, kainos be PVM už kiekvieną uždelstą dieną/valandą Šalių iš anksto sutartus minimalius nuostolius, kurių sumokėjimas neatleidžia **Pardavėjo** nuo pareigos atlyginti visus **Mokėtojo** patirtus nuostolius **Pardavėjui** nevykdant arba netinkamai vykdant savo įsipareigojimus, susijusius su prekių garantija/tinkamumo naudoti terminu.
11.4. Nutraukus Sutartį dėl Sutarties bendrojoje dalyje 9.2.1, 9.2.2, 9.2.3, 9.2.5, 9.2.6, 9.2.7, 9.3 punktuose ar kitų Sutarties specialiojoje dalyje išvardintų priežasčių, **Pardavėjas** per 14 (keturiolika) dienų (skaičiuojant nuo Sutarties nutraukimo dienos) turi sumokėti **Pirkėjui** ne mažiau kaip 5-7 % sutarties kainos be PVM (arba bendros pasiūlymo kainos be PVM, arba bendros užsakymo kainos be PVM) (konkretus procentinis dydis arba konkreti fiksuota suma nurodoma Sutarties specialioje dalyje) Šalių iš anksto sutartų minimalių nuostolių, bet ne daugiau kaip visų pagal šią Sutartį neįvykdytų įsipareigojimų kainos be PVM. Šalių iš anksto sutartų minimalių nuostolių sumokėjimas neatleidžia **Pardavėjo** nuo pareigos atlyginti visus **Mokėtojo** patirtus nuostolius, **Pardavėjui** nevykdant ar netinkamai vykdant sutartį. Šalių iš anksto sutartus minimalius nuostolius **Pardavėjas** įsipareigoja sumokėti ne vėliau kaip per sąskaitoje faktūroje ar pareikalavime nurodytą terminą.
11.5. Nutraukus Sutartį dėl Sutarties bendrojoje dalyje 9.2.4 punkte nurodytos priežasties, **Pardavėjas** per 7 (septynias) dienas (skaičiuojant nuo Sutarties nutraukimo dienos) turi sumokėti **Mokėtojui** prekių su trūkumais įsigijimo kainos be PVM dydžio Šalių iš anksto sutartus minimalius nuostolius, bet ne daugiau kaip visų pagal šią Sutartį neįvykdytų įsipareigojimų kainos be PVM. Šalių iš anksto sutartų minimalių nuostolių sumokėjimas

neatleidžia **Pardavėjo** nuo pareigos atlyginti visus **Mokėtojo** patirtus nuostolius, **Pardavėjui** nevykdant ar netinkamai vykdant Sutartį.
11.6. Kiti sutartinės atsakomybės taikymo **Pardavėjui** atvejai nurodyti Sutarties specialiojoje dalyje.
11.7. Vadovaujantis Lietuvos Respublikos civilinio kodekso 6.253 str. 1 ir 3 dalimis, finansavimo vėlavimas iš biudžeto yra sąlyga visiškai atleidžianti nuo civilinės atsakomybės ir palūkanų mokėjimo **Pardavėjui** už pavėluotą atsiskaitymą.

12. Sutarties galiojimas
12.1. Sutartis įsigalioja abiem Šalims ją pasirašius ir **Pardavėjui** pateikus **Pirkėjui** Sutarties įvykdymo užtikrinimo banko garantiją ar draudimo bendrovės laidavimo raštą *(Sutarties įsigaliojimo kai pateikiamas užtikrinimas sąlyga taikoma, jeigu Sutarties spec. dalyje nurodyta, kad Sutarties vykdymas bus užtikrintas laidavimu arba banko garantija)*, užtikrinantį Sutarties bendrosios dalies 11.4 punkte nurodytos sumos sumokėjimą. Banko garantijoje ar draudimo bendrovės laidavimo rašte garantas/laiduotojas turi įsipareigoti **Pirkėjui** sumokėti Sutarties bendrosios dalies 11.4 punkte nurodytą sumą **Pirkėjui** nutraukus Sutartį dėl bent vienos iš 9.2.1 -9.2.7, 9.3 punktuose ar kitų Sutarties specialiojoje dalyje išvardintų priežasčių. Banko garantijos ar laidavimo raštas, kuriame nurodoma, kad garantas ar laiduotojas atsako tik už tiesioginių nuostolių atlyginimą nebus priimamas, kadangi turi būti įsipareigojama atlyginti konkrečią Sutarties įvykdymo užtikrinimo sumą, nurodytą sutarties 11.4 punkte.
12.2. Garantas/laiduotojas turi neatšaukiamai ir besąlygiškai įsipareigoti ne vėliau kaip per 14 (keturiolika) dienų nuo raštiško pranešimo, patvirtinančio Sutarties nutraukimą dėl Sutartyje numatytų pagrindų esant **Pardavėjo** kaltei, įvykdyti prievolę ir sumokėti įsipareigotą sumą, pinigus pervedant į **Pirkėjo** sąskaitą.
12.3. **Pardavėjas** ne vėliau kaip per 5 (penkias) darbo dienas po Sutarties pasirašymo pateikia **Pirkėjui** Sutarties bendrosios dalies 12.1 punkte nurodytą Sutarties įvykdymo užtikrinimo banko garantiją arba draudimo bendrovės laidavimo raštą, kuris galiotų dviem mėnesiais ilgiau nei Sutarties specialiojoje dalyje nurodytas prekių tiekimo terminas ar Sutarties galiojimo terminas. **Pardavėjas** taip pat turi pateikti patvirtinimą iš draudimo bendrovės (apmokėjimą įrodantį dokumentą ar pan.), kad laidavimo raštas yra galiojantis. Sutarties įvykdymo užtikrinimo banko garantijoje arba draudimo bendrovės laidavimo rašte nurodytos sumos sumokėjimas neturi būti siejamas su visišku **Pirkėjo** patirtų nuostolių atlyginimu ir neatleidžia **Pardavėjo** nuo pareigos juos atlyginti pilnai.
12.4. Jei Sutarties vykdymo metu sutarties įvykdymo užtikrinimą išdavęs juridinis asmuo (bankas ar draudimo bendrovė) negali vykdyti savo įsipareigojimų (sustabdoma veikla, paskelbiamas moratoriumas ir pan.), **Pardavėjas** per 10 (dešimt) dienų pateikia naują Sutarties vykdymo užtikrinimą, tokiomis pačiomis sąlygomis kaip ir ankstesnysis. Jei **Pardavėjas** nepateikia naujo Sutarties įvykdymo užtikrinimo, **Pirkėjas** turi teisę nutraukti Sutartį, Sutarties bendrosios dalies 9.2.5 punkte nustatyta tvarka.
12.5. Sutarties įvykdymo užtikrinimas grąžinamas per 10 (dešimt) dienų nuo šio užtikrinimo galiojimo termino pabaigos **Pardavėjui** pateikus raštišką prašymą.
12.6. Sutarties sąlygos Sutarties galiojimo laikotarpiu negali būti keičiamos, išskyrus atvejus, kai pakeitimas yra galimas vadovaujantis Viešųjų pirkimų įstatymo 89 straipsnio nuostatomis/Viešųjų pirkimų, atliekamų gynybos ir saugumo srityje, įstatymo 53 straipsnio nuostatomis ir neprieštarauja pagrindiniams viešųjų pirkimų principams bei tikslui.
12.7. Sutarties galiojimo metu Šalims pastebėjus techninio apsirikimo, rašybos klaidų (netinkamai perkeltos nuostatos iš pasiūlymo ar pirkimo sąlygų ir kt.), pasikeitus Sutartyje nurodytiems už Sutarties vykdymą atsakingiems asmenims ar Sutarties Šalių rekvizitams, Sutarties Šalys raštišku susitarimu gali patikslinti Sutarties sąlygas. Toks Sutarties sąlygų patikslinimas nebus laikomas Sutarties sąlygų keitimu.
12.8. Sutartis gali būti pratęsta Sutarties specialiojoje dalyje nustatytomis sąlygomis.
12.9. Esant poreikiui, **Pirkėjas** turi teisę įsigyti Sutartyje ir jos prieduose nenurodytų, tačiau su pirkimo objektu susijusių prekių neviršijant 10 procentų Sutarties specialiosios dalies 2 punkte nurodytos maksimalios Sutarties kainos/bendros pasiūlymo kainos. Sutartyje ir jos priede (-

uose) nenurodytas, tačiau su pirkimo objektu susijusias prekes **Pardavėjas** gali tiekti tik ne didesnėmis nei užsakymo dieną **Pardavėjo** prekybos vietoje, kataloge ar interneto svetainėje nurodytomis galiojančiomis šių prekių kainomis arba, jei tokios kainos neskelbiamos, **Pardavėjo** pasiūlytomis, konkurencingomis ir rinką atitinkančiomis kainomis. Esant poreikiui įsigyti Sutartyje ir jos priede (-uose) nenurodytų, tačiau su pirkimo objektu susijusių prekių **Pirkėjas** ir **Pardavėjas** sudaro papildomą rašytinį susitarimą, kurio sąlygos privalo būti analogiškos Sutarties sąlygoms, atitinkamai jas pritaikant prie naujai perkamų prekių *(jei spec. dalyje nurodyta, kad ši sąlyga taikoma)*.
12.10. Sutarties specialiojoje dalyje numatyta Sutarties galiojimo termino pabaiga nereiškia Šalių prievolių pagal Sutartį pabaigos ir neatleidžia Šalių nuo civilinės atsakomybės už Sutarties pažeidimą.

13. Susirašinėjimas
13.1. **Pirkėjo** ir **Pardavėjo** vienas kitam siunčiami pranešimai lietuvių/anglų (*taikoma, jeigu sutartis sudaroma anglų kalba*) kalba turi būti raštiški. Šalių viena kitai siunčiami pranešimai turi būti siunčiami paštu, elektroniniu paštu, arba įteikiami asmeniškai. Pranešimai turi būti siunčiami Sutarties specialiojoje dalyje Šalių rekvizituose nurodytais adresais, numeriais. Jei siuntėjui reikia gavimo patvirtinimo, jis nurodo tokį reikalavimą pranešime. Jei yra nustatytas atsakymo į raštišką pranešimą gavimo terminas, siuntėjas pranešime turėtų nurodyti reikalavimą patvirtinti raštiško pranešimo gavimą.
13.2. Šalys įsipareigoja ne vėliau kaip per 3 (tris) darbo dienas raštu viena kitai pranešti apie Sutarties specialiojoje dalyje nurodytų Šalies rekvizitų pasikeitimą. Sutarties Šalis nepranešusi apie savo rekvizitų pasikeitimą laiku, negali reikšti pretenzijų dėl kitos Šalies veiksmų, atliktų vadovaujantis Sutartyje pateiktais Šalies rekvizitais.

14. Informacijos konfidencialumas ir asmens duomenys
14.1. Šalys privalo užtikrinti, kad informacija, kurią jos perduoda viena kitai, bus naudojama tik vykdant Sutartį ir nebus naudojama tokiu būdu, kuris pakenktų informaciją perdavusiai Šaliai.
14.2. Šalys įsipareigoja užtikrinti visos joms žinomos ir (ar) patikėtos informacijos slaptumą Sutarties galiojimo metu ir pasibaigus Sutarties galiojimo laikotarpiui ar ją nutraukus.
14.3. **Pardavėjas** įsipareigoja be **Pirkėjo** išankstinio rašytinio sutikimo nenaudoti **Pirkėjo** jam pateiktos informacijos nei savo, nei bet kokių trečiųjų asmenų naudai, neatskleisti tokios informacijos kitiems asmenims, išskyrus Lietuvos Respublikos teisės aktuose ir Sutartyje numatytus atvejus.
14.4. Sutartyje ir jos prieduose nurodyti asmens duomenys (vardai, pavardės, pareigos, el. paštas, ar telefono numeris) gali būti naudojami tik nustatant Šalių, **Mokėtojo** ar **Gavėjo** atsakingus asmenis už Sutarties vykdymą ir bendrauti Sutarties vykdymo klausimais. Jei Sutarties vykdymo metu yra tvarkomi kokie nors papildomi asmens duomenys, šie duomenys ir jų tvarkymo tikslas yra įvardinami Sutarties specialiosios dalies 9 punkte.
14.5. Sutarties šalys užtikrina, kad su asmens duomenimis tvarkomais vykdant Sutartį susipažins tik tie asmenys, kuriems tai yra būtina vykdant įsipareigojimus pagal Sutartį.
14.6. Sutartyje ir jos prieduose nurodyti asmens duomenys be atskiro kitos Šalies sutikimo negali būti perduoti tretiesiems asmenims, išskyrus **Pardavėjo** įvardintus subtiekėjus, **Mokėtoją** ir **Gavėją** (jei toks nurodytas), kurie yra pasitelkiami sutarties vykdymui ir tik tais atvejais, kai tai yra būtina Sutarties vykdymui arba tokių duomenų neatskleidimas sukeltų itin didelius sunkumus vykdant Sutartį. Jei subtiekėjas Specialiosios dalies numatyta tvarka yra keičiamas, turi būti gautas atskiras kitos Šalies sutikimas dėl duomenų perdavimo.
14.7. Jei Sutarties vykdymo metu paaiškėja, kad yra tvarkomi asmens duomenys, kurie nėra aptarti Sutarties sąlygose, Sutarties šalys turi nedelsiant informuoti kitą Šalį dėl tokių duomenų ir išlaikyti šių duomenų konfidencialumą. Nustačius, kad yra tvarkomi Sutartyje nenumatyti asmens duomenys, yra pildomas Sutarties specialiosios dalies 9 punktas.
14.8. Visi asmens duomenys, kurie buvo tvarkomi siekiant įvykdyti Sutartyje numatytus įsipareigojimus, gali būti tvarkomi iki to momento, kai pasibaigia Šalių prievolės pagal Sutartį.

Gali būti nenaikinami tik tokie asmens duomenys, kurių sunaikinimas reikštų neprotingai dideles laiko ar finansines sąnaudas ar būtų nepateisinamas Sutarties rezultato naudojimo tikslais.
14.9. Šalys privalo imtis pakankamų techninių ir organizacinių priemonių informacijos saugumui ir konfidencialumui užtikrinti. Apie bet kokį pagal Sutartį tvarkomų asmens duomenų pažeidimą, Šalys viena kitą informuoja per 1 (vieną) darbo dieną. Pranešime apie pažeidimą privalo būti nurodytas pažeidimo pobūdis, galimos pažeidimo pasekmės ir priemonės, kurių buvo imtasi pažeidimo padariniams panaikinti ar sušvelninti.
14.10. Šalys neatlygina viena kitos patirtų išlaidų ir nuostolių dėl asmens duomenų tvarkymo įsipareigojimų pagal šią Sutartį vykdymo.
14.11. Pažeidęs Sutarties bendrosios dalies 14.3 punkte numatytą įsipareigojimą **Pardavėjas** privalo **Pirkėjui** sumokėti 10 proc. dydžio maksimalios Sutarties vertės/pasiūlymo kainos be PVM Šalių iš anksto sutartų minimalių nuostolių dydžio sumą ir atlyginti kitus dėl tokio pažeidimo padarytus nuostolius.

15. Baigiamosios nuostatos
15.1. Sutartis sudaryta lietuvių/anglų, lietuvių ir anglų kalba dviem/keturiais egzemplioriais (po vieną/du kiekvienai Šaliai) (*taikoma priklausomai nuo to kokiomis kalbomis bus sudaroma sutartis*). Abu tekstai autentiški ir turi vienodą teisinę galią. Atsiradus neatitikimams tarp tekstų lietuvių ir anglų kalbomis, pirmenybė teikiama tekstui anglų kalba (taikoma, jeigu sutartis sudaroma su užsienio pardavėju *lietuvių ir anglų kalba*).
15.2. Šią Sutartį sudaro Sutarties bendroji ir specialioji dalys bei Sutarties priedas (-ai). Visi šios Sutarties priedai yra neatskiriama Sutarties dalis.
15.3. Nė viena iš Šalių neturi teisės perduoti trečiajam asmeniui teisių ir įsipareigojimų pagal šią Sutartį be išankstinio raštiško kitos Šalies sutikimo.
15.4. Pažeidęs šios sutarties dalies 15.3 punkte nurodytą įpareigojimą **Pardavėjas** moka **Pirkėjui** 5 proc. maksimalios Sutarties/pasiūlymo kainos be PVM dydžio šalių iš anksto sutartų minimalių nuostolių sumą, jeigu Sutarties specialiojoje dalyje nenustatyta kitaip.
15.5. **Pardavėjas** garantuoja, kad turi visas Sutarties įvykdymui reikalingas licencijas. **Pardavėjas** įsipareigoja atlyginti nuostolius, jeigu būtų pateikta pretenzijų ar iškelta bylų dėl patentų ar licencijų pažeidimų, kylančių iš Sutarties ar padarytų ją vykdant.
15.6. Sutarties Šalys patvirtina, kad sudarydamos Sutartį neviršijo ir nepažeidė savo kompetencijos (įstatų, nuostatų, statuto, jokio Sutarties Šalies valdymo organo (savininko, steigėjo ar kito kompetentingo subjekto) nutarimo, sprendimo, įsakymo, jokio privalomo teisės akto (taip pat ir lokalinio, individualaus), sandorio, teismo sprendimo (nutarties, nutarimo) ar kt.).
15.7. Sutarties vykdymas gali būti aiškinamas Šalių raštišku sutarimu nekeičiant Sutarties sąlygų.
15.8. Subtiekėjo (-ų)/subteikėjo pavadinimas, jo (-ų) vykdomų sutartinių įsipareigojimų dalis yra nurodyti Sutarties specialiojoje dalyje.
15.9. Sutarties vykdymo metu Sutartyje nurodytas (-i) subtiekėjas (-ai)/subteikėjas (-ai) gali būti keičiamas (-i) kitu (-ais) subtiekėju (-ais)/subteikėju (-ais) dėl objektyvių aplinkybių, kurių **Pardavėjui** nebuvo galima numatyti paraiškos/pasiūlymo pateikimo momentu. Sutartyje nustatyto subtiekėjo (-ų)/ subteikėjo (-ų) keitimas kitu galimas tik iš anksto raštu suderinus su **Pirkėju**. Prašymas dėl Sutartyje nustatyto subtiekėjo (ų)/ subteikėjo (-ų) keitimo kitu **Pirkėjui** pateikiamas raštu, nurodant tokio keitimo priežastis, kartu pateikiant pagrindžiančius dokumentus, kad naujas subtiekėjas (-ai)/subteikėjas (ai) atitinka visus subtiekėjui (-ams)/subteikėjui (-ams) viešojo pirkimo, kurio pagrindu pasirašyta ši Sutartis, dokumentuose nustatytus reikalavimus, o **Pardavėjas** dėl subtiekėjo pasikeitimo neprarado pirkimo dokumentuose nustatytos minimalios kvalifikacijos. Sutartyje nustatyto subtiekėjo (-ų)/subteikėjo (-ų) pakeitimas kitu subtiekėju (-ais)/ subteikėju (-ais) įforminamas rašytiniu Sutarties pakeitimu (*taikoma, jei Pardavėjas juos numato pasitelkti*).
15.10. **Pardavėjo** paskirtas asmuo/asmenys, kurie atstovauja **Pardavėjui**, priiminėja ir tvirtina **Pirkėjo** teikiamus prekių užsakymus, tiekiamų prekių sąmatą, dalyvauja susitikimuose su

Pirkėju ir atlieka kitus veiksmus, būtinus tinkamam šios Sutarties vykdymui yra nurodyti Sutarties specialiojoje dalyje.

15.11. **Pirkėjo** paskirti asmuo/asmenys, kurie atstovauja **Pirkėjui,** teikia **Pardavėjui** prekių užsakymus, prekių sąmatą, dalyvauja susitikimuose su **Pardavėju** ir atlieka kitus veiksmus, būtinus tinkamam šios Sutarties vykdymui, yra nurodyti Sutarties specialiojoje dalyje.

PIRKĖJAS
Lietuvos kariuomenės
Karinių jūrų pajėgų Logistikos tarnyba
kmdr. Sergej Dregval

A.V.

PARDAVĖJAS
UAB „Klaipėdos laivų remontas"
Alvydas Butkus

Vyr. finansininkė
Svetlana Muchačiova

2023 m. gegužės 30 d.
Prekių pirkimo – pardavimo
sutarties Nr. S-19
1 priedas

Hunt klasės laivo veleno linijos jungiamosios movos komplekto

Techninė specifikacija

Eil. Nr.	Reikalavimai	Pastabos
1.	Jungiamosios movos komplektas turi būti tinkamas naudoti HUNT klasės laivo su GRP korpusu veleno linijoje.	Laivo pagaminimo metai 1982, Hunt class MCM vessel. Buvęs HMS COTTESMORE.
2.	Jungiamosios movos komplektas turi būti pagamintas iš medžiagų atsparių korozijai ir temperatūrų pokyčiams. Medžiagos turi būti atsparios korozijai esant tiesioginiam sąlyčiui su sūriu jūros vandeniu.	Jungiamoji mova ir jos elementai turi būti pagaminti iš nemagnetinių metalų ar lydinių.
3.	Jungiamosios movos darbinės aplinkos temperatūra nuo -10 C ° iki 50 C °.	
4.	Jungiamosios movos komplektas turi būti pritaikytas darbui laivo vidinėse patalpose ir povandeninėje dalyje su velenu kurio skersmuo 165 mm. Maksimalūs veleno apsisukimai 250 ± 20 r.p.m.	Papildomą dokumentaciją apie movą galima peržiūrėti laive.
5.	Jungiamosios movos pavadinimas pagal laivo publikacijas: „Vosper Tornycroft (UK) Ltd, SKF (UK) Ltd Oil Injection Shaft Coupling 165x300x580 mm - 416774". Movos brėžinys pateikiamas priedėlyje Nr.1	Arba lygiavertis atitikmuo.
7.	Jungiamosios movos komplektas turi būti sudarytas iš jungiamosios movos su įvore, sandarinimo elementų, movos demontavimo/montavimo instrukcijų.	Į komplektą taip pat turi įeiti papildomos detalės be kurių movos nebūtų galima sumontuoti laive.
8.	Jungiamosios movos komplektas turi būti naujas nenaudotas ir sertifikuotas naudojimui laivuose pagal to reikalaujančius teisės aktus ir registrus Lietuvos Respublikoje.	
	Papildoma informacija	
1.	Prekės pristatymas į užsakovo nurodytą vietą.	
2.	Prekės pristatymas tiekėjo sąskaita.	

PIRKĖJAS
Lietuvos kariuomenės
Karinių jūrų pajėgų Logistikos tarnyba
kmdr. Sergej Dregval
A.V.

PARDAVĖJAS
UAB „Klaipėdos laivų remontas"
Alvydas Butkus

Priedėlis Nr.1

VELENŲ LINIJOS JUNGIAMOSIOS MOVOS BRĖŽINYS

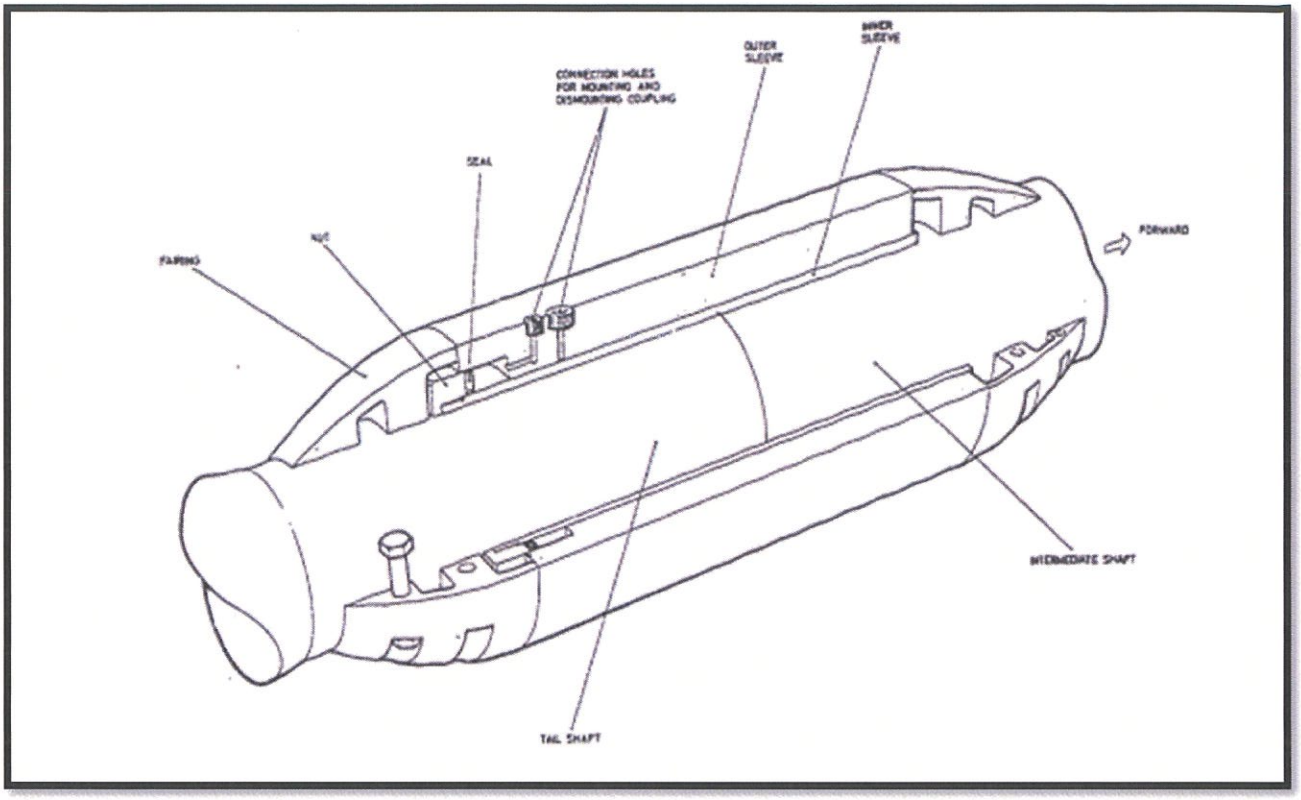

PIRKĖJAS
Lietuvos kariuomenės
Karinių jūrų pajėgų Logistikos tarnyba
kmdr. Sergėj Dregval

A.V.
KARINĖS JŪRŲ PAJĖGOS
LOGISTIKOS TARNYBA

PARDAVĖJAS
UAB „Klaipėdos laivų remontas“
Alvydas Butkus

LIETUVOS RESPUBLIKA * KLAIPĖDA *
UAB „Klaipėdos laivų remontas“