STATYBOS RANGOS SUTARTIS

SPECIALIOSIOS SĄLYGOS

Akcinė bendrovė „LTG Infra“, juridinio asmens kodas 305202934, registruotos buveinės adresas Geležinkelio g. 2, LT-02100, Vilnius, Lietuvos Respublika, atstovaujama generalinės direktorės Rūtos Jakubauskienės, veikiančios pagal bendrovės įstatus (toliau – **Užsakovas**),

ir

UAB „Leonhard Weiss Lietuva“, juridinio asmens kodas 111694915, registruotos buveinės adresas Raudondvario pl. 131B-1, Kaunas, atstovaujama generalinio direktoriaus Michail Lipkin, veikiančio pagal įmonės įstatus, (toliau – **Rangovas)**,

Užsakovas ir Rangovas toliau kartu šioje Sutartyje vadinami „**Šalimis**“, o kiekviena atskirai – „Šalimi“, sudarė šią statybos rangos darbų sutartį (toliau – **Sutartis**) ir susitarė dėl toliau išvardintų sąlygų.

1. Pagrindinė informacija apie sutartį	
1.1. Pirkimo pavadinimas	Iešmų keitimo programa 2023 m. Rangos darbų pirkimas II etapas
1.2. Sutarties dalykas	Sutarties dalykas yra *I pirkimo objekto dali*s - Iešmų keitimo programa 2023 m. Rangos darbų pirkimas II etapas (8 vnt.) (Klaipėdos geležinkelio stoties Pauosčio kelyno iešmų sankirta Nr. 7,9,11,13; Klaipėdos geležinkelio stoties Pauosčio kelyno iešmų sankirta Nr. 18, 20, 22, 24) (toliau – **Darbai**). Darbų Techninė specifikacija yra neatskiriama šios Sutarties dalis.
1.3. Numatomi pasitelkti subrangovai	-
2. Kaina ir mokėjimo tvarka	
2.1. Taikoma kainodara	Fiksuota kaina
2.2. Pradinė Sutarties vertė	Pradinė Sutarties vertė, neįskaitant PVM, yra 540 547,14 Eur (penki šimtai keturiasdešimt tūkstančių penki šimtai keturiasdešimt septyni eurai, 14 ct). 21 proc. PVM yra 113 514,90 *Eur* (vienas šimtas trylika tūkstančių penki šimtai keturiolika eurų, 90 ct). Pradinė Sutarties vertė, įskaitant PVM, yra 654 062,04 Eur (šeši šimtai penkiasdešimt keturi tūkstančiai šešiasdešimt du eurai, 04 ct).
2.3. Sutarties kaina	Sutarties kaina, neįskaitant PVM, yra 540 547,14 Eur (penki šimtai keturiasdešimt tūkstančių penki šimtai keturiasdešimt septyni eurai, 14 ct). 21 proc. PVM yra 113 514,90 Eur (vienas šimtas trylika tūkstančių penki šimtai keturiolika eurų, 90 ct). Pradinė Sutarties vertė, įskaitant PVM, yra 654 062,04 Eur (šeši šimtai penkiasdešimt keturi tūkstančiai šešiasdešimt du eurai, 04 ct).
2.4. Mokėjimai/Sulaikymai	Už faktiškai, tinkamai, kokybiškai atliktus bei perduotus Darbus Užsakovas moka Rangovui Sutarties Bendrųjų sąlygų 5 skyriuje ir Sutarties Specialiųjų sąlygų 2.4 – 2.5 punktuose nustatyta tvarka. Iš kiekvienos Rangovui mokamos sumos Užsakovas sulaiko 5 (penki) proc. mokėtinos sumos. Užsakovas sulaikytas sumas grąžina Rangovui per 30 (trisdešimt) kalendorinių dienų po to, kai įvyksta visos šios sąlygos:

	pasirašytas galutinis Darbų perdavimo – priėmimo aktas, pateikta pažyma apie atliktų Darbų vertę (pažymoje nurodoma sulaikytų pinigų suma) bei pateiktas Užsakovui garantinio laikotarpio prievolių įvykdymo užtikrinimas. Rangovui mokėtinų sumų sulaikymas yra Rangovo sutartinių prievolių įvykdymo užtikrinimo būdas, nustatytas Užsakovo interesais, su tikslu užtikrinti Rangovui priskaičiuotų ir jo nesumokėtų netesybų atlyginimą, Rangovo, įskaitant jo pasitelktų subrangovų, specialistų, ūkio subjektų, veiksmais ar neveikimu ar (ir) Sutarties nutraukimu dėl Rangovo kaltės, Užsakovui sukeltų nuostolių atlyginimui, Rangovo sutartinių įsipareigojimų nevykdymu ar netinkamu (nekokybiški Darbai, vėlavimas atlikti Darbus, nesilaikymas Sutartyje nurodytų terminų ir (ar) kitų reikalavimų) vykdymu sukeltų nuostolių atlyginimui. Jei sulaikymo sumos neužtenka Užsakovo patirtiems nuostoliams padengti ar sulaikymo suma nesukaupta, Rangovas privalo atlyginti Užsakovo nuostolius visa apimtimi pagal Užsakovo pareikalavimą. Šalys susitaria, kad šis punktas taikomas ir tais atvejais, kai Rangovui mokama už papildomus darbus Sutartyje nustatyta tvarka.
2.5. Atsiskaitymo terminai	Per 45 kalendorines dienas
3. Terminai	
3.1. Darbų atlikimo terminai	1. Rangos darbai turi būti atlikti per 6 (šešis) mėnesius nuo Sutarties įsigaliojimo dienos; 2. Dokumentacija, susijusi su darbų atlikimu, turi būti pateikta Užsakovui per 9 (devynis) mėnesius nuo Sutarties įsigaliojimo dienos. Darbų pabaiga pagal Sutartį bus laikomas momentas, kai bus užbaigti visi Sutartyje numatyti Darbai, ištaisyti defektai ir pasirašytas galutinis Darbų perdavimo-priėmimo aktas.
3.2. Sutarties įsigaliojimo terminas ir galiojimo laikotarpis	Sutartis laikoma sudaryta ir įsigalioja įgaliotiems Šalių atstovams pasirašius Sutarties specialiąsias sąlygas ir pateikus sutarties įvykdymo užtikrinimą. Sutartis galioja iki visiško Sutarties Šalių įsipareigojimų pagal Sutartį įvykdymo, bet ne ilgiau kaip 36 (trisdešimt šeši) mėnesiai.
3.3. Darbų priėmimas / perdavimas	Darbų perdavimo-priėmimo aktai pasirašomi už per Ataskaitinį laikotarpį atliktus darbus, jeigu atitinkamą Ataskaitinį laikotarpį Darbai buvo atliekami. Galutinis Darbų priėmimo-perdavimo aktas pasirašomas per 5 (penkias) kalendorines dienas po to, kai Rangovas įvykdo visus savo sutartinius įsipareigojimus, pateikia visus dokumentus, nurodytus Sutarties Bendrųjų sąlygų 10.1 punkte bei Priedo Nr. 1, Techninės specifikacijos 5 skyriuje ir pateikia garantinių įsipareigojimų įvykdymo užtikrinimą.
3.4. Darbų vykdymo grafikas	Rangovas Darbus vykdo pagal kalendorinį darbų vykdymo grafiką. Darbų vykdymo grafikas turi būti pateikiamas Užsakovui ir su juo raštu suderintas (jei reikia pataisomas/pakoreguojamas) ne vėliau kaip per 15 (penkiolika) darbo dienų nuo Sutarties įsigaliojimo dienos. Darbų vykdymo metu, atsižvelgiant į Sutartyje

	numatytus atvejus, Darbų vykdymo grafikas gali būti koreguojamas.
4. Draudimai ir garantijos	
4.1. Statinio statybos, rekonstravimo, remonto, atnaujinimo (modernizavimo), griovimo ir kultūros paveldo statinio tvarkomųjų statybos darbų ir civilinės atsakomybės privalomasis draudimas (toliau – **Statybos darbų ir Rangovo civilinės atsakomybės draudimu)**	4.1. Rangovas (Tiekėjas) per 10 darbo dienų nuo Sutarties pasirašymo dienos, tačiau bet kuriuo atveju ne vėliau kaip iki Darbų pradžios datos, privalo savo sąskaita apdrausti ir pateikti Užsakovui: 4.1.1. Privalomojo statinio statybos, rekonstravimo, remonto, atnaujinimo (modernizavimo), griovimo ar kultūros paveldo statinio tvarkomųjų statybos darbų ir civilinės atsakomybės draudimo (pagal Lietuvos Banko valdybos 2016-12-22 d. nutarimu Nr.03-207 patvirtintas šio privalomojo draudimo taisykles (toliau – Taisyklės)) sutartį (polisą) ir draudimo įmokų sumokėjimą patvirtinantį dokumentą. Reikalavimai draudimo apsaugai: 4.1.1.1. Draudimo sutartis turi galioti 30 dienų ilgiau nei Sutartyje numatytų darbų pabaiga. 4.1.1.2. Reikalaujama draudimo sutartimi (polisu) teikiama apsauga, Taisyklių IV skyriaus „Darbų draudimo sąlygos“ dalyje, be kita ko, turi apimti: 4.1.1.2.1. Visus pagal Sutartį atliekamus darbus bei jų rezultatą, įskaitant panaudotus statybos produktus ir įrenginius (visai objekto sąmatinei vertei); 4.1.1.2.2. Naudos gavėju turi būti nurodytas Užsakovas (Perkantysis subjektas); 4.1.1.2.3. Besąlyginė išskaita šioje dalyje – neturi būti didesnė nei nurodyta Taisyklėse; 4.1.1.2.4. Papildomai turi būti įtrauktas draudimo vietos sutvarkymo po draudžiamojo įvykio išlaidų atlyginimas ne mažiau kaip 230 000 EUR (du šimtai trisdešimt tūkstančių eurų); draudimo sumai pirma rizika; 4.1.1.2.5. Papildomai turi būti įtrauktas darbų paspartinimo išlaidų atlyginimas ne mažiau kaip 100 000 EUR (šimtas tūkstančių eurų) draudimo sumai pirma rizika; 4.1.1.2.6. Papildomai turi būti įtrauktas po draudžiamojo įvykio atsiradusių nenumatytų papildomų išlaidų projektuotojams, ekspertams ir techniniam prižiūrėtojui atlyginimas ne mažiau kaip 100 000 EUR (šimtas tūkstančių eurų) draudimo sumai pirma rizika; 4.1.1.2.7. Taisyklių 67.17 punkte turi būti pakoreguota nedraudžiamojo įvykio formuluotė pridedant „<>tačiau nesant fizinės žalos (nesugadintas, nesugriautas, nesunaikintas ir pan.)“; 4.1.1.2.8. Papildomai turi būti įtraukta garantinio laikotarpio apsauga 2 (dvejiems) metams visai objekto vertei. Garantinio laikotarpio apsauga turi būti suteikiama dėl žemiau nurodytu garantinio termino laikotarpiu atsiradusio apdrausto turto sugadinimo, sunaikinimo ar praradimo: (1) dėl Rangovo ir/ar apdraustųjų vykdomų draudimo objekto aptarnavimo darbų po statybos užbaigimo akto pasirašymo dienos,

	(2) kuris atsirado garantinio termino laikotarpio metu, su sąlyga, kad tokie nuostoliai ar žalos buvo sąlygoti apdraustų statybos darbų vykdymo draudimo vietoje metu iki apdraustų statybos darbų perdavimo Užsakovui momento. Jeigu Rangovas Darbų vykdymo metu sumontuos savo pagamintą Įrangą, tai draudimo sutartyje numatyta garantinio termino rizika turi apimti ir Rangovo, kaip Įrangos gamintojo, prisiimtus garantinius įsipareigojimus. 4.1.1.3. Reikalaujama draudimo sutartimi (polisu) teikiama apsauga, Taisyklių V skyriaus „Civilinės atsakomybės draudimo sąlygos“ dalyje, be kita ko, turi apimti: Civilinės atsakomybės už žalą, padarytą tretiesiems asmenims draudimo suma turi būti ne mažesnė kaip 230 000 EUR (du šimtai trisdešimt tūkstančių eurų) vienam draudžiamajam įvykiui ir visam draudimo sutarties galiojimo laikotarpiui. 4.1.1.3.1. Besąlyginė išskaita šioje dalyje neturi būti didesnė nei nurodyta Taisyklėse; 4.1.1.3.2. Taisyklių 104.1 punktas turi būti netaikomas. T.y. neturtinė žala pagal sutartį turi būti atlyginama. Neturtinės žalos draudimo suma turi būti 230 000 EUR (du šimtai trisdešimt tūkstančių eurų). 4.1.1.3.3. Draudimo sutartyje turi būti nurodyta, jog Užsakovas yra laikomas papildomu apdraustuoju, t.y. draudiko subrogacijos (regreso) teisė į Užsakovą negalima. Tačiau ši nuostata nekeičia Taisyklių 13 p., nustatančio, jog Užsakovas yra laikomas trečiuoju asmeniu, jam Tiekėjo padarytos žalos atveju. 4.2. Jeigu neįvykdo šio punkto reikalavimų dėl draudimo pateikimo ar juos įvykdo netinkamai, Sutartis neįsigalioja. 4.3. Rangovas privalo nuolat informuoti draudiką apie bet kuriuos atitinkamus Darbų vykdymo pasikeitimus ir užtikrinti, kad jo sudaryta draudimo sutartis galiotų pagal šiuos reikalavimus. 4.4. Rangovas savo sąskaita privalo pratęsti (atnaujinti) sudarytas draudimo sutartis ir pateikti Užsakovui tai patvirtinančius dokumentus, jeigu šios draudimo sutartys pasibaigs anksčiau, negu bus pasirašytas Galutinis statybos darbų užbaigimo ir perdavimo-priėmimo aktas. Jei Rangovas to nepadaro, Užsakovas turi teisę sustabdyti mokėjimus pagal šią Sutartį ir pratęsti šias draudimo sutartis pats Rangovo lėšomis.
4.3.Sutarties įvykdymo užtikrinimas	Taikoma
4.4.Sutarties įvykdymo užtikrinimo vertė, pateikimo būdai ir terminas	Sutarties įvykdymo užtikrinimo vertė - ne mažesnė nei 3 proc. nuo Sutarties kainos be PVM. Sutarties vykdymas užtikrinamas banko garantija. Sutarties įvykdymo užtikrinimo pateikimo terminas nurodytas Sutarties Bendrųjų sąlygų 12.2 p.
4.5.Garantinio laikotarpio prievolių įvykdymo užtikrinimas	Garantinio laikotarpio prievolių užtikrinimas pateikiamas vadovaujantis Sutarties Bendrųjų sąlygų 17 skyriaus nuostatomis.

	Garantinio laikotarpio prievolių įvykdymas gali būti užtikrinamas: Lietuvos Respublikoje ar užsienyje registruoto banko pirmo pareikalavimo banko garantija, išduota Užsakovo naudai, lietuvių arba anglų kalba bei atitinkančia Sutarties Bendrųjų sąlygų 12.4.1 punkto reikalavimus; Draudimo bendrovės ar kredito unijos laidavimu, išduotu Užsakovo naudai, lietuvių arba anglų kalba bei atitinkančiu Sutarties Bendrųjų sąlygų 12.4.2 punkto reikalavimus. Garantinio laikotarpio prievolių užtikrinimo vertė – ne mažiau kaip 5 (penki) proc. Sutarties kainos su PVM
4.6. Delspinigiai	Nurodyti Sutarties Bendrųjų sąlygų 14.2 - 14.3 p.
4.7. Bauda	4.7.1. Už Sutartyje nurodytų draudimo dokumentų pateikimo terminų nesilaikymą Rangovas įsipareigoja sumokėti Užsakovui baudą (B_d), kuri apskaičiuojama pagal formulę: $B_d=B_v$ x (T– T_a) kur: B_v – 300,00 (trys šimtai) EUR; T – dienų skaičius, kiek vėluojama pateikti Rangovo civilinės atsakomybės draudimo sutarties sudarymo faktą patvirtinančius dokumentus. T_a – dienų skaičius, kiek užtruko per numatytą Sutartyje nurodytą draudimo dokumentų pateikimo laikotarpį pirmą kartą Rangovo pateiktų draudimo dokumentų projektų vertinimas pas Užsakovą (skaičiuojama nuo sekančios dienos, kai buvo pirmą kartą Užsakovui pateikti Rangovo draudimo dokumentų projektai iki tokių dokumentų suderinimo/nesuderinimo dienos.) Jei T_a > T, bauda už Sutartyje nurodytų draudimo dokumentų pateikimo termino nesilaikymą Rangovui netaikoma. 4.7.2. Vėlavimas pateikti Darbų vykdymo grafiką: 4.7.2.1. Rangovui Sutartyje nustatytais terminais nepateikus Darbų vykdymo grafiko, Rangovui už kiekvieną tokį nepateikimą kyla pareiga atlyginti Užsakovui nuostolius, kurie šalių susitarimu įvertinami 100,00 (vieno šimto, 00 ct) EUR suma už kiekvieną vėlavimo pateikti Darbų vykdymo grafiką dieną; 4.7.2.2. Rangovui vėluojant Sutartyje nustatytais terminais pateikti pataisytą Darbų vykdymo grafiką, Rangovas papildomai įsipareigoja sumokėti Užsakovui baudą, kuri šalių susitarimu yra lygi 50,00 (penkiasdešimt, 00 ct) EUR sumai už kiekvieną vėlavimo pateikti Darbų vykdymo grafiką dieną. 4.7.3. Rangovas papildomai įsipareigoja sumokėti Užsakovui baudą, kuri sudaro iš anksto įvertinus minimalius Užsakovo nuostolius, kurių Šalių sutarimu nereikia įrodinėti ir kurie sudaro 10 (dešimt) Eur sumai už kiekvieną uždelstą minutę, bet ne daugiau negu 600,00 (šeši šimtai, 00 ct) Eur už kiekvieną uždelstą valandą, bet ne daugiau negu 10 000,00 (dešimt tūkstančių, 00 ct) Eur už kiekvieną uždelstą parą tuo atveju, kai dėl Rangovo kaltės Užsakovas negalės

	atnaujinti eismo tuo metu, kai turėjo pasibaigti Rangovui Sutartyje nustatyta tvarka suteikta Eismo. Apskaičiuojant uždelsimų trukmę apvalinama minučių tikslumu į mažesnę pusę; neturi būti įskaičiuojami uždelsimai, kurie įvyko dėl nuo Užsakovo priklausančių aplinkybių. Netesybų (baudų, delspinigių) sumokėjimas neatleidžia Rangovo nuo pareigos atlyginti Užsakovo nuostolius, kurių nepadengia numatytos netesybos. Toks pat atsakomybės skaičiavimo mechanizmas bus taikomas dėl nuo Rangovo priklausančių aplinkybių sutrikus traukinių eismui, jeigu tai įvyktų ne eismo pertraukos metu. Jeigu iki suteiktos eismo pertraukos laikotarpio pabaigos Rangovas nespėja užbaigti atitinkamų darbų ir kreipiasi į Užsakovą dėl suteiktos eismo pertraukos o laikotarpio pratęsimo Užsakovo nustatyta tvarka, Užsakovas prieš pratęsdamas eismo pertraukos laikotarpį gali pareikalauti, kad Rangovas sumokėtų netesybas už sutrikdytą (uždelstą arba nutrauktą) traukinių eismą. Netesybos skaičiuojamos tokiam laikotarpiui, kuris viršija pradinę nustatyta tvarka suteiktos eismo pertraukos laikotarpio trukmę. Rangovas, turi teisę atsisakyti eismo pertraukos laikotarpio pratęsimo, tačiau uždelsęs pradinių suteiktų laikotarpių trukmę privalės sumokėti šiame punkte nustatyto dydžio netesybas. 4.7.4. Rangovui nesilaikant Sutarties Bendrųjų sąlygų 9 skyriuje (Sauga Darbų vykdymo metu) nustatytų reikalavimų, už kiekvieną nustatytą tokių reikalavimų nesilaikymo atvejį Rangovas įsipareigoja Užsakovui sumokėti 500 (penkių šimtų eurų, 00 ct) EUR dydžio baudą. 4.7.5. Rangovui nesilaikant Sutarties Bendrųjų sąlygų 6.2.26 punkte nustatytos pareigos (statybvietės tvarka) nustatytų reikalavimų, už kiekvieną nustatytą tokių reikalavimų nesilaikymo atvejį, Rangovas įsipareigoja Užsakovui sumokėti 300 (trijų šimtų eurų, 00 ct) EUR dydžio baudą. 4.7.6. Rangovui nesilaikant Sutarties Bendrųjų sąlygų 6.2.31, 6.4, 6.5 punktuose nustatytų draudimų / reikalavimų, už kiekvieną nustatytą tokių draudimų/reikalavimų nesilaikymo atvejį, Rangovas įsipareigoja Užsakovui sumokėti 500 (penkių šimtų eurų, 00 ct) EUR dydžio baudą. 4.7.8. Rangovas, padaręs Sutarties Bendrųjų sąlygų 6.2.29, 6.2.32, 6.2.33 punkte / punktų pažeidimą ir jo neištaisęs per 7 (septynias) dienas nuo Užsakovo įspėjimo išsiuntimo dienos, įsipareigoja sumokėti 500 (penkių šimtų eurų, 00 ct) EUR dydžio baudą už kiekvieną nustatytą pažeidimo atvejį. Kitos baudos numatytos Sutarties Bendrųjų sąlygų 18.4 ir 28.5 punktuose.
4.8. Eismo pertraukos reikalingos sutarties vykdymui	Taikoma (jei taikoma, eismo pertraukų suteikimo tvarka ir trukmė nurodyta Techninėje specifikacijoje)
4.9. Avansas	Netaikoma
4.10. Avanso suma ir kitos avansinio mokėjimo sąlygos	Netaikoma

5. Informacija sutarties valdymui	
5.1. **UŽSAKOVAS**	
5.1.1. Pavadinimas	Akcinė bendrovė „LTG Infra“
5.1.2. Adresas	Geležinkelio g. 2, LT-2100 Vilnius, Lietuva
5.1.3. Juridinio asmens kodas	305202934
5.1.4. PVM mokėtojo kodas	LT100012666211
5.1.5. Atsiskaitomoji sąskaita	Nr. [redacted]
5.1.6. Bankas, banko kodas	„Swedbank“, AB, banko kodas 73000
5.1.7. Telefonas	+370 5 269 3353
5.1.8. Faksas	-
5.1.9. El. paštas	info@ltginfra.lt
5.1.10. Atstovas	Generalinė direktorė Rūta Jakubauskienė
5.1.11. Atstovavimo pagrindas	Bendrovės įstatai
5.2. RANGOVAS	
5.1.1. Pavadinimas	Leonhard Weiss Lietuva UAB
5.1.2. Adresas	Raudondvario pl. 131B, LT47191 Kaunas
5.1.3. Juridinio asmens kodas	111694915
5.1.4. PVM mokėtojo kodas	LT116949113
5.1.5. Banko sąskaita	[redacted]
5.1.6. Bankas, banko kodas	Swedbank, 73000
5.1.7. Telefonas	+370 37 340145
5.1.8. Faksas	-
5.1.9. El. paštas	lithuania@leonhard-weiss.com
5.1.10. Atstovas	Michail Lipkin
5.2.11 Atstovavimo pagrindas	Bendrovės įstatai
5.2. Sutarties rengėjas ir už ataskaitų paskelbimą atsakingas asmuo	Infrastruktūros pirkimų projektų vadovė [redacted]
5.3. Už Sutarties vykdymą ir PVM sąskaitų faktūrų per E-sąskaitą priėmimą atsakingas Užsakovo atstovas	Už sutarties vykdymą atsakingas Remontų projektų valdymo projekto vadovas [redacted] Už PVM sąskaitų faktūrų per E-sąskaitą priėmimą atsakinga Projektų lėšų valdymo Projektų finansininkė [redacted] Apie atsakingo asmens pasikeitimą Užsakovas informuoja Rangovą šios Sutarties Specialiųjų sąlygų 5.1.9 p. nurodytu Rangovo el. paštu ir atskiras Sutarties pakeitimas ar atskiras įgaliojimų įforminimas dėl šios priežasties nėra atliekamas.
5.4. Darbus priimti įgalioto atsakingo asmens kontaktiniai duomenys	atsakingas Remontų projektų valdymo projekto vadovas [redacted] Apie įgalioto asmens pasikeitimą Užsakovas informuoja Rangovą šios Sutarties Specialiųjų sąlygų 5.1.9 p. nurodytu Rangovo el. paštu ir atskiras Sutarties pakeitimas ar atskiras įgaliojimų įforminimas dėl šios priežasties nėra atliekamas.
5.5. Sutarties savininkas:	AB „LTG Infra“
5.6. Už sutarties vykdymą atsakingas Rangovo atstovas	Projektų vadovas [redacted]

6.	**Kitos sąlygos**
6.1.	Šalių pasirašytos Sutarties Specialiosios sąlygos kartu su Sutarties Bendrosiomis sąlygomis ir žemiau nurodytais Sutarties priedais sudaro Sutartį tarp Užsakovo ir Rangovo. Laikoma, kad Sutartį sudarantys dokumentai vienas kitą paaiškina. Jeigu Sutarties Specialiųjų sąlygų ir / ar jų priedų nuostatos neatitinka Sutarties Bendrųjų sąlygų nuostatų, pirmenybė yra teikiama Sutarties Specialiųjų sąlygų bei jų priedų nuostatoms. Sutarties Bendrosiose sąlygose nurodytos alternatyvios nuostatos (su prierašu *„jei taikoma“, „jei tokių būtų“, „jei tokių yra“* ar pan.) taikomos tik tokiu atveju, jeigu jos konkrečiai aprašomos Sutarties Specialiosiose sąlygose ar Sutarties specialiųjų sąlygų prieduose, taip pat jeigu jų taikymas būtinas atsižvelgiant į galiojantį teisinį reguliavimą, susijusį su Sutarties dalyku. Esant tarpusavio neatitikimams tarp Sutarties Specialiųjų sąlygų ir jos priedų, prioritetas teikiamas Rangovo pasiūlymui, po to pirkimo, kurio pagrindu buvo sudaryta Sutartis, sąlygoms, po to šiam Šalių pasirašytam Sutarties tekstui.
6.2.	Esant neatitikimams ar prieštaravimams tarp Specialiųjų sąlygų priedų, pirmenybė teikiama pirmam pagal eiliškumą, nurodytą Sutarties Specialiosiose sąlygose, priedui.
6.3.	**Šalys, pasirašydamos šias Sutarties Specialiąsias sąlygas, patvirtina, kad perskaitė tiek Sutarties Specialiąsias sąlygas ir jų priedus, tiek ir Sutarties Bendrąsias sąlygas, suprato jų turinį ir visos Sutarties sąlygos visiškai atitinka jų valią ir tikruosius ketinimus.**
7.	**SUTARTIES SPECIALIŲJŲ SĄLYGŲ PRIEDAI**
7.1.	Priedas Nr. 1 – Techninė specifikacija;
7.2.	Priedas Nr. 2 – Darbų kiekių žiniaraštis;
7.3.	Priedas Nr. 3 – Pirkimo dokumentai ir jų paaiškinimai (prie Sutarties atskirai nepridedami, o saugomas CVP IS priemonėmis);
7.4.	Priedas Nr. 4 – Rangovo pateiktas pasiūlymas ir jo paaiškinimai (prie Sutarties atskirai nepridedamas, o saugomas CVP IS priemonėmis);
7.5.	Priedas Nr. 5 – Sutarties įvykdymo užtikrinimo garantija (pateikiama po Sutarties pasirašymo; originalas saugomas CVP IS sistemoje / pas Sutarties Specialiųjų sąlygų 5.3 punkte nurodytą Užsakovo asmenį)
7.6.	Priedas Nr. 6 – Garantinio laikotarpio prievolių įvykdymo užtikrinimo garantija (pateikiama po Sutarties pasirašymo; originalas saugomas pas Sutarties Specialiųjų sąlygų 5.3 punkte nurodytą Užsakovo asmenį)
7.7.	Priedas Nr. 7 – Rangovo draudimo liudijimas(-ai) (polisas(-ai)) (pateikiamas(-i) po Sutarties pasirašymo; originalas(-ai) saugomas(-i) pas Sutarties Specialiųjų sąlygų 5.3 punkte nurodytą Užsakovo asmenį)

Užsakovo vardu:	**Rangovo vardu:**
Generalinė direktorė	Generalinis direktorius
Rūta Jakubauskienė	Michail Lipkin

Šio dokumento pasirašymo, registracijos datos ir Nr. užfiksuoti šio dokumento metaduomenyse.

STATYBOS RANGOS SUTARTIS
BENDROSIOS SĄLYGOS

1. SĄVOKOS

1.1. **Ataskaitinis laikotarpis** – yra mėnuo nuo praėjusio kalendorinio mėnesio 25 dienos iki einamojo kalendorinio mėnesio 24 dienos (įskaitytinai).
1.2. **Darbai –** darbai, kuriuos pagal Sutartį privalo atlikti Rangovas. Tuo atveju, kai perkamos paslaugos ir darbai, ši sąvoka apima taip pat ir Rangovo teikiamas paslaugas.
1.3. **Darbų pradžia** – Pirkimo dokumentuose nurodyta Darbų vykdymo pradžia. Jeigu nenurodyta kitaip Sutarties Specialiosiose sąlygose, Darbų pradžia laikoma pirma diena po Sutarties įsigaliojimo datos.
1.4. **Darbų (Darbų etapo) atlikimo terminas** – laikas, skaičiuojamas nuo Darbų pradžios iki Darbų (Darbų etapų, jei tai numatyta) perdavimo-priėmimo akto pasirašymo dienos.
1.5. **Darbų perdavimo-priėmimo aktas** – dokumentas, įforminantis Darbų (Darbų etapo) perdavimą-priėmimą, pasirašomas vadovaujantis Sutarties Bendrųjų sąlygų 10 skyriuje nustatyta tvarka.
1.6. **Europos elektroninių sąskaitų faktūrų standartas** – Europos elektroninių sąskaitų faktūrų standartas, kurio nuoroda paskelbta 2017 m. spalio 16 d. Komisijos įgyvendinimo sprendime (ES) 2017/1870 dėl nuorodos į Europos elektroninių sąskaitų faktūrų standartą ir sintaksių sąrašo paskelbimo pagal Europos Parlamento ir Tarybos direktyvą 2014/55/ES (OL 2017 L 266, p. 19).
1.7. **Informacinė sistema „E. sąskaita“** – valstybės informacinė sistema, skirta informacinių technologijų priemonėmis parengti, pateikti ir išsaugoti sąskaitas už įsigyjamas prekes, paslaugas ir darbus, taip pat gauti informaciją apie pateiktų sąskaitų apmokėjimą (elektroninės paslaugos „E. sąskaita“ svetainė pasiekiama adresu www.esaskaita.eu).
1.8. **Įranga** – prietaisai ir mechanizmai, sudarantys Darbus ar jų dalį.
1.9. **Komunalinio sektoriaus pirkimų įstatymas** – Lietuvos Respublikos pirkimų, atliekamų vandentvarkos, energetikos, transporto ir pašto paslaugų srities perkančiųjų subjektų, įstatymas.
1.10. **Medžiagos** – visa tai, kas turi sudaryti Darbus ar jų dalį (išskyrus Įrangą).
1.11. **Nurodymas** – bet koks raštiškas arba žodinis (kuris vėliau turi būti patvirtintas raštiškai) nurodymas, kurį dėl Sutarties vykdymo Rangovui duoda Užsakovas arba jo atstovas.
1.12. **Projektas –** Užsakovo Rangovui pateiktų normatyvinių statybos techninių dokumentų nustatytos sudėties dokumentų, kuriuose pateikiami statytojo sumanyto statinio sprendiniai (statinio projekto dalys, skaičiavimai, brėžiniai), skirtų statybą leidžiančiam dokumentui gauti, statybai vykdyti ir statybos užbaigimo procedūroms atlikti, visuma, kurie yra pridėti kaip Sutarties Specialiųjų sąlygų priedas.
1.13. **Statinys –** Užsakovo Užduotyje ir (ar) Sutarties Specialiosiose sąlygose nurodytas objektas, kurio statybos, rekonstrukcijos, remonto ar griovimo darbus Rangovas įsipareigoja atlikti pagal Sutartį.
1.14. **Statybą leidžiantis dokumentas –** Projekto pagrindu išduotas statybą leidžiantis dokumentas, pridėtas prie Specialiųjų sąlygų kaip priedas, kurio pagrindu Rangovas turi vykdyti Darbus.
1.15. **Sutartis –** Sutarties Bendrosios sąlygos, Specialiosios sąlygos ir visi jų priedai.
1.16. **Sutarties kaina** – pagal Sutartį Rangovui mokėtina galutinė bendra suma.
1.17. **Techninė specifikacija –** Užsakovo parengtas dokumentas, kuriame yra nurodytas Statinys, detalizuoti pagal Sutartį atliekami Darbai, apibūdinti reikalavimai ir / ar tikslai Darbų teikimo atžvilgiu, nurodyta, jei tai yra taikytina, metodai ir ištekliai, kuriuos privalo naudoti Rangovas ir / ar rezultatai, kurių jis privalo pasiekti.
1.18. **Trečioji šalis** – bet kuris kitas fizinis ar juridinis asmuo, kuris nėra Šalis.
1.19. **Viešųjų pirkimų įstatymas** – Lietuvos Respublikos viešųjų pirkimų įstatymas.

2. ŠALIŲ PAREIŠKIMAI

2.1. Šalys pareiškia ir garantuoja, kad:
2.1.1. Sutartį sudarė turėdamos tikslą realizuoti jos nuostatas bei galėdamos realiai įvykdyti Sutartyje nurodytus įsipareigojimus nurodyta Darbų apimtimi ir terminais;
2.1.2. Sutartį sudarė nepažeisdamos ir neturėdamos tikslo pažeisti Lietuvos Respublikos teisės aktų bei Šalių veiklą reglamentuojančių dokumentų bei sutartinių įsipareigojimų;
2.1.3. jos yra mokios, jų veikla nėra apribota, joms neiškelta arba nėra numatoma iškelti bylos dėl restruktūrizavimo ar likvidavimo, jos nėra sustabdžiusios ar apribojusios savo veiklos, joms nėra iškeltos bankroto bylos;

2.1.4. Sutartyje bei jos prieduose nurodyti terminai yra priimtini abiem Šalims, jie yra nustatyti kiekvienai Šaliai įvertinus visas jai svarbias aplinkybes bei rizikas. Rangovas yra informuotas, kad Darbų atlikimo terminų laikymasis yra esminė Sutarties sąlyga.

2.2. **Rangovas** pareiškia ir garantuoja, kad:

2.2.1. pilnai susipažino su visa informacija, susijusia su Darbais bei kita jo reikalavimu Užsakovo pateikta dokumentacija, reikalinga Sutarties pagrindu prisiimamiems įsipareigojimams įvykdyti bei Darbams atlikti, ir ši dokumentacija bei joje pateikta informacija yra visiškai ir pilnai pakankama tam, kad Rangovas galėtų užtikrinti tinkamą ir visišką visų Sutartimi prisiimamų įsipareigojimų vykdymą ir jų kokybę;

2.2.2. jis pats bei jo sutartinius įsipareigojimus vykdantys ir Darbus atliekantys tretieji asmenys turi visas licencijas, leidimus, atestatus, kvalifikacinius, saugos darbe pažymėjimus, taip pat visus kitus dokumentus ir reikiamą kvalifikaciją, ir kompetenciją Darbams ir įsipareigojimams, numatytiems Sutartyje vykdyti;

2.2.3. jis turi visas technines, intelektualines, fizines bei bet kokias kitas galimybes ir savybes, reikalingas ir leidžiančias jam deramai vykdyti Sutarties sąlygas, bei užtikrinti aukščiausią atliekamų Darbų kokybę;

2.2.4. jis neturi įsiskolinimų ar įsipareigojimų tretiesiems asmenims, kurie kliudytų tinkamai vykdyti Sutartimi prisiimtus įsipareigojimus, ir įsipareigoja neprisiimti tokių įsipareigojimų visu Sutarties galiojimo laikotarpiu;

2.2.5. Darbus atliks griežtai laikantis reikalavimų, įtvirtintų Lietuvos Respublikos civiliniame kodekse, Lietuvos Respublikos statybos įstatyme, statybos techniniuose reglamentuose (STR) bei kituose Lietuvos Respublikos teritorijoje galiojančiuose teisės aktuose;

2.2.6. Rangovas ir (ar) jo pasitelkti ūkio subjektai, kurių pajėgumais jis remiasi, ir (ar) subrangovai ir jų teikiamos paslaugos, prekės ar darbai nekels grėsmės nacionaliniam saugumui ar (ir) Užsakovo verslui;

2.2.7. Rangovui ir (ar) jo pasitelktiems ūkio subjektams, kurių pajėgumais jis remiasi, ir (ar) subrangovams, tai pat kiekvieno iš nurodytų asmenų kontroliuojantiems asmenims ir (ar) pagal Sutartį teikiamoms prekėms/Medžiagoms/Įrangai (įskaitant jų sudedamąsias dalis) ir jų gamintojams, teikiamoms paslaugoms ir jas teikiantiems asmenims nėra taikomos Lietuvos Respublikoje įgyvendinamos sankcijos (toliau – sankcijos), įskaitant Jungtinių Amerikos Valstijų sankcijas, kaip tai apibrėžta Lietuvos Respublikos ekonominių ir kitų tarptautinių sankcijų įgyvendinimo įstatyme ir kituose tarptautiniuose, Europos Sąjungos ir Lietuvos Respublikos teisės aktuose (bent vienai iš taikomų sankcijų).

2.3. Pasikeitus aplinkybėms, nurodytoms Sutarties Bendrųjų sąlygų 2.1.3, 2.2.2, 2.2.4, 2.2.6. 2.2.7 punktuose, Šalis įsipareigoja apie tai raštu informuoti kitą Šalį ne vėliau kaip per 3 (tris) darbo dienas. Nepateikus visos 2.1.3, 2.2.2, 2.2.4, 2.2.6. 2.2.7 punktuose nurodytos informacijos per nustatytą terminą, pasekmės atitenka Šaliai neįvykdžiusiai šių įsipareigojimų.

2.4. Šalys pareiškia ir garantuoja, kad kiekvienas Sutarties 2.1 – 2.2 punktuose nurodytų pareiškimų Sutarties sudarymo dieną yra tikras ir teisingas.

3. SUTARTIES AIŠKINIMAS

3.1. Sutartyje, kur reikalauja kontekstas, žodžiai pateikti vienaskaita, gali turėti ir daugiskaitos prasmę, ir atvirkščiai.

3.2. Kai tam tikra reikšmė yra skirtinga tarp nurodytų skaičiais ir žodžiais, vadovaujamasi žodine reikšme. Jei mokėjimo valiutos pavadinimo trumpinys neatitinka mokėjimo valiutos pilno pavadinimo žodžiais, teisingu laikomas valiutos pilnas pavadinimas žodžiais

3.3. Darbų atlikimo trukmė ir kiti terminai yra skaičiuojami kalendorinėmis dienomis ir kalendoriniais mėnesiais, jei Sutartyje nenurodyta kitaip.

4. KAINODAROS TAISYKLĖS

4.1. Sutarčiai taikomas Sutarties kainos apskaičiavimo būdas nurodytas Sutarties Specialiosiose sąlygose. Sutarties Specialiosiose sąlygose nurodytas Sutarties kainos apskaičiavimo būdas nustatomas ir taikomas, vadovaujantis Kainodaros taisyklių nustatymo metodika, patvirtinta 2017 m. birželio 28 d. Viešųjų pirkimų tarnybos direktoriaus įsakymu Nr. 1S-95 (ar jį keičiančiu įsakymu).

4.2. Jeigu Sutarties galiojimo metu, pasikeitus Lietuvos Respublikos teisės aktams, pasikeistų pridėtinės vertės mokesčio dydis, Sutarties kaina be PVM, kurią Rangovas nurodė Pirkimui, dėl to nebus keičiama, t. y. Užsakovas, už tinkamai pagal Sutartį atliktus ir perduotus Darbus, mokės Rangovui kainą, kuri bus lygi sumai, gautai prie Sutarties kainos be PVM pridėjus PVM, apskaičiuotą pagal naujai patvirtintą tarifą, nebent galiojantys Lietuvos Respublikos teisės aktai numatytų kitaip.

4.3. Į Sutarties kainą (fiksuotą įkainį arba fiksuotą kainą) yra įskaičiuota visų Darbų kaina, įskaitant darbo jėgos, mechanizmų darbo ir medžiagų kainą, visas su dokumentų, kurių reikalauja Užsakovas, rengimu bei pateikimu susijusias išlaidas, aprūpinimo įrankiais, reikalingais Darbams atlikti, išlaidas. Į Sutarties kainą taip pat įskaičiuoti visi mokesčiai ir rinkliavos, taikomiems Lietuvoje / kitoje valstybėje, kurios gali atsirasti vykdant Sutartį.

4.4. Jeigu, siekiant laiku ir tinkamai įvykdyti Sutartį, reikia atlikti papildomus darbus ir / arba pirkti papildomas medžiagas, kurių Rangovas nenumatė sudarydamas Sutartį, bet turėjo ir galėjo juos numatyti, ir jie yra būtini šiai Sutarčiai tinkamai įvykdyti, šiuos darbus Rangovas atlieka ir / arba perka papildomas medžiagas savo pastangų ir išteklių (piniginių, materialinių ir / ar kitų) sąskaita.

4.5. Tuo atveju, jeigu būtina atlikti papildomus darbus ir / arba pirkti papildomas medžiagas, kurių Rangovas, sudarydamas Sutartį, neturėjo ir negalėjo numatyti, vadovaujantis Lietuvos Respublikos civilinio kodekso 6.685 str. 2 d., Rangovas turi teisę reikalauti pakeisti Sutarties kainą tik tuo atveju, kai Sutarties kaina dėl nuo Rangovo nepriklausančių priežasčių (dėl papildomų darbų/papildomų medžiagų poreikio, kurį lėmė nuo Rangovo nepriklausančios priežastys) padidėjo daugiau kaip 15 (penkiolika) procentų. Papildomi darbai ir / arba papildomos medžiagos, tai betarpiškai su Sutarties vykdymu susiję darbai ir / arba medžiagos, be kurių Sutarties tinkamas įvykdymas tampa neįmanomas (ši nuostata taikoma Fiksuotos kainos sutartims).

4.6. Jeigu Sutartyje yra pateikti Darbų kiekių žiniaraščiai, laikoma, kad jie apytikriai ir neturi būti laikomi faktiniais ir tiksliais Darbų (medžiagų) kiekiais. Jei Rangovo atliktų Darbų faktinis kiekis skiriasi nuo nurodyto perkamo kiekio (nurodyto Darbų kiekių žiniaraštyje ar kitame dokumente), laikoma, kad šie didesni ar mažesni Darbų kiekiai buvo įskaičiuoti į mokėtiną pagal Sutartį kainą, t. y. nepriklausomai nuo faktinio atliktų Darbų kiekio Sutarties kaina negali būti keičiama. Jei nesikeičia Darbų apimtys, didesni atliktų Darbų (medžiagų) kiekiai nelaikomi papildomais darbais (papildomomis medžiagomis), o atlikti mažesni kiekiai – atsisakomais darbais (ši nuostata taikoma Fiksuotos kainos sutartims).

4.7. Už Darbus, kuriuos Rangovas atlieka savarankiškai, be Užsakovo leidimo, nukrypdamas nuo Sutarties, Užsakovas neatlygina. Užsakovui pareikalavus, Rangovas privalo per Užsakovo nurodytą terminą neatlygintinai pašalinti be Užsakovo leidimo atliktus darbus, priešingu atveju tai atlieka Užsakovas Rangovo sąskaita.

4.8. Rangovas pilnai prisiima Darbų pabrangimo bei medžiagų kainų kilimo riziką ir patvirtina, kad yra tai įvertinęs, pateikdamas savo pasiūlymą pirkimui, išskyrus atvejus, kai, vadovaujantis Sutarties Bendrųjų sąlygų 4.9 p., Sutarties kaina (įkainiai) gali būti perskaičiuojama (-i).

4.9. Kai darbų[1] atlikimo laikotarpis kartu su pratęsimu yra 6 (šeši) mėnesiai ar ilgesnis *(Sutarties kaina (įkainiai) neperžiūrima (-i), kai darbų atlikimo laikotarpis kartu su pratęsimu yra trumpesnis nei 6 (šeši) mėnesiai)*, kaina (įkainiai) gali būti perskaičiuojama (-i) tik esant toliau nurodytoms sąlygoms:

4.9.1. Pirmas Sutarties kainos (įkainių) be PVM perskaičiavimas gali būti atliekamas įsigaliojus Sutarčiai pagal vienos iš Sutarties Šalių rašytinį prašymą, peržiūrėti Sutarties kainą (įkainius), tačiau ne anksčiau kaip **po 6 (šešių) mėnesių** *[kai darbų[1] atlikimo laikotarpis kartu su pratęsimu yra 12 (dvylika) mėnesių ar ilgesnis]* / **po 3 (trijų) mėnesių** *[kai darbų[1] atlikimo laikotarpis kartu su pratęsimu yra 6 (šeši) mėnesiai ar ilgesnis, bet trumpesnis nei 12 (dvylika) mėnesių]* po pasiūlymų[2] pateikimo pirkime termino pabaigos dienos.

4.9.2. Po to Sutarties kaina (įkainiai) be PVM gali būti peržiūrima (-i) ne dažniau negu **kas 6 (šešis) mėnesius** *[kai darbų[1] atlikimo laikotarpis kartu su pratęsimu yra 12 (dvylika) mėnesių ar ilgesnis]* / **kas 3 (tris) mėnesius** *[kai darbų[1] atlikimo laikotarpis kartu su pratęsimu yra 6 (šeši) mėnesiai ar ilgesnis, bet trumpesnis nei 12 (dvylika) mėnesių]* po paskutinio Sutarties kainos (įkainių) perskaičiavimo *(Paskutiniu Sutarties kainos (įkainių) perskaičiavimu laikomas paskutinio Sutarties Šalių sudaryto susitarimo dėl Sutarties kainos (įkainių) peržiūrėjimo įsigaliojimas).*

4.9.3. Peržiūros momentas yra Šalies prašymo kitai Šaliai, peržiūrėti Sutarties kainą (įkainius), gavimo diena.

4.9.4. Rangovui mokėtinos sumos be PVM gali būti peržiūrimos tik tiems darbams, kurie nėra faktiškai atlikti iki prašymo peržiūrėti Sutarties kainą (įkainius) gavimo dienos, o, jei kartu su darbais perkamos ir paslaugos, už šias paslaugas (pavyzdžiui, techninio, darbo projekto parengimą (projektavimo paslaugos) ir pan.) mokėtinos sumos neperskaičiuojamos. Vėlesnis kainų arba įkainių perskaičiavimas negali apimti laikotarpio, už kurį jau buvo atliktas perskaičiavimas.

---

[1] Statybos rangos darbų atlikimo terminas nurodytas Sutarties Specialiosiose sąlygose.

[2] Jeigu pirkime pagal pasirinktą pirkimo vykdymo būdą buvo numatytas galutinių pasiūlymų teikimas, tada visoje Sutartyje vartojamos sąvokos pasiūlymas/pasiūlymai reiškia „galutinį pasiūlymą/galutinius pasiūlymus“.

4.9.5. Jeigu darbai vėluoja dėl Rangovo kaltės (Rangovo atsilikimo nuo darbų vykdymo grafiko ar pan.), uždelstų darbų kaina (įkainiai) nėra perskaičiuojama (-i) dėl kainų lygio kilimo, tačiau yra perskaičiuojama (-i) dėl kainų lygio kritimo Sutartyje nustatyta tvarka ir sąlygomis.

4.9.6. Po to, kai Šalys sudaro susitarimą dėl Sutarties kainos (įkainių) perskaičiavimo, perskaičiuota kaina (įkainiai) be PVM taikoma (-i) darbams, kurie nebuvo faktiškai atlikti[3] iki Šalies prašymo kitai Šaliai peržiūrėti kainą (įkainius) gavimo dienos.

4.9.7. Sutarties kaina (įkainiai) be PVM gali būti perskaičiuojama (-i) pagal vienos iš Sutarties Šalių rašytinį prašymą, jeigu Lietuvos Respublikos statistikos departamento (www.stat.gov.lt) kas mėnesį skelbiamo Statybos sąnaudų elementų kainų indekso statinių grupės „Inžineriniai statiniai“ (naudojami duomenys iš lentelės eilutės „Inžineriniai statiniai“) (toliau – Indeksas):

4.9.7.1. pokyčio koeficientas (K) yra didesnis nei 1,05 (K>1,05) arba mažesnis nei 0,95 (K<0,95)[4];

4.9.7.2. pokyčio koeficientas (K) yra intervale (imtinai) tarp 0,95 – 1,05 (0,95 ≤ K ≤ 1,05) ir Sutarties kaina (įkainiai) šios Sutarties nustatyta tvarka jau buvo perskaičiuota (-i) anksčiau (t.y. jau buvo atliktas Sutarties kainos (įkainių) perskaičiavimas), tada iki prašymo peržiūrėti Sutarties kainą (įkainius) gavimo dienos faktiškai neatliktų darbų kaina (įkainiai) be PVM yra perskaičiuojama (-i) į Rangovo pasiūlyme pateiktą šių darbų kainą (įkainius) be PVM[5]. Jei Indekso pokyčio koeficientas (K) yra intervale (imtinai) tarp 0,95 – 1,05 (0,95 ≤ K ≤ 1,05) ir Sutarties kaina (įkainiai) nebuvo šios Sutarties nustatyta tvarka perskaičiuota (-i) anksčiau (t.y. dar nebuvo atliktas nei vienas Sutarties kainos (įkainių) perskaičiavimas), tada iki prašymo peržiūrėti Sutarties kainą (įkainius) gavimo dienos faktiškai neatliktų darbų kaina (įkainiai) be PVM yra neperskaičiuojama (-i).

4.9.8. Indekso pokyčio koeficientas (K) apskaičiuojamas pagal Sutarties Bendrųjų sąlygų 4.9.9 punkte pateiktą formulę.

4.9.9. Sutarties Šalys patvirtina, jog prisiima 0,05 kainų Indekso pokyčio koeficiento padidėjimo/sumažėjimo riziką. Sutarties kainos (įkainių) peržiūros metu Indekso pokyčio koeficientui (K) išeinant iš intervalo 0,95 – 1,05 (imtinai) ribų skaičiuojant patikslintą Indekso pokyčio koeficientą ($K_{D;}$ K_M) yra atimama (jei Indekso pokyčio koeficientas yra didesnis nei 1,05 (Indekso pokyčio koeficientas (K) > 1,05)) arba pridedama (jei Indekso pokyčio koeficientas yra mažesnis nei 0,95 (Indekso pokyčio koeficientas (K) < 0,95)) 0,05 jo dalis, kaip Sutarties šalių prisiimta rizika[6]. Iki prašymo peržiūrėti Sutarties kainą (įkainius) gavimo dienos faktiškai neatliktų darbų kaina (įkainiai) be PVM, kai (K)>1,05 arba (K)<0,95, perskaičiuojama (-i) šių faktiškai neatliktų darbų vertę[7] be PVM *(visiems Sutarties kainos (įkainių) perskaičiavimams (kiekvienos Sutarties kainos (įkainių) peržiūros metu) taikoma šių faktiškai neatliktų darbų vertė be PVM, kuri buvo pateikta Rangovo pasiūlyme, ir ši neatliktų darbų vertė be PVM dauginama iš patikslinto Indekso pokyčio koeficiento ($K_{D;}$ K_{M}))* dauginant iš **patikslinto Indekso pokyčio koeficiento ($K_{D;}$ K_{M})**, kuris apskaičiuojamas pagal toliau nurodytas formules:

$$K = (IPb / IPr)$$

---

[3] Fiziškai neįvykdyti (neatlikti) darbai.

[4] Sutarties kainos (įkainių) peržiūrai taikomas patikslinto Indekso pokyčio koeficiento (K_D; K_M) skaičiavimas.

[5] Pavyzdžiui, Indekso reikšmė laikotarpio pradžioje - 110,10, Indekso reikšmė laikotarpio pabaigoje - 116,10. Tokiu atveju, pritaikius formules K ir K_D, apskaičiuojame, kad pirmojo laikotarpio patikslintas Indekso pokyčio koeficientas yra 1,0045 (įvertinus 0,05 dalį) ir šis patikslintas Indekso pokyčio koeficientas (K_D) taikomas Sutarties kainos (įkainių) perskaičiavimui iki kito perskaičiavimo (jei toks būtų). Kito (antrojo) laikotarpio Indekso reikšmė laikotarpio pabaigoje - 113,10 ir apskaičiavus Indekso pokyčio koeficientą (K) gauname rezultatą - 1,0272 (K=113,10/110,10=1,0272), tokiu atveju Indekso pokyčio koeficientas (K) yra intervale (imtinai) tarp 0,95 – 1,05, tada iki prašymo peržiūrėti Sutarties kainą (įkainius) gavimo dienos faktiškai neatliktų darbų kaina (įkainiai) be PVM perskaičiuojama (-i) į Rangovo pasiūlyme pateiktą šių faktiškai neatliktų darbų kainą (įkainius) be PVM (t. y. iki prašymo peržiūrėti Sutarties kainą (įkainius) gavimo dienos faktiškai neatliktų darbų kaina (įkainiai) be PVM po peržiūros bus lygi (-ūs) Rangovo pasiūlyme pateiktai šių faktiškai neatliktų darbų kainai (įkainiams) be PVM).

[6] Pavyzdžiui, Indekso reikšmė laikotarpio pradžioje - 110,10, Indekso reikšmė laikotarpio pabaigoje - 116,10. Tokiu atveju, pritaikius formules K ir K_D apskaičiuojame, kad pirmojo laikotarpio patikslintas Indekso pokyčio koeficientas yra 1,0045 ir šis patikslintas Indekso pokyčio koeficientas (K_D) taikomas Sutarties kainos (įkainių) perskaičiavimui iki kito perskaičiavimo (jei toks būtų). Kito (antrojo) laikotarpio Indekso reikšmė laikotarpio pabaigoje - 117,10. Tokiu atveju, pritaikius formules K ir K_D apskaičiuojame, kad antrojo laikotarpio patikslintas Indekso pokyčio koeficientas yra 1,0136 ir šis patikslintas Indekso pokyčio koeficientas (K_D) taikomas sutarties kainos (įkainių) perskaičiavimui iki kito perskaičiavimo (jeigu toks būtų) (ir atitinkamai taip toliau).

[7] Kiekvienos Sutarties kainos (įkainių) peržiūros metu (pirmos, antros ar kt.) faktiškai neatliktų darbų vertė be PVM lygi Rangovo pasiūlyme pateiktai šių darbų vertei be PVM ir minėta neatliktų darbų vertė be PVM kiekvienos peržiūros metu yra dauginama iš patikslinto Indekso pokyčio koeficiento ($K_{D;}$ K_M).

Kur:
K – Indekso pokyčio koeficientas, kuris nurodomas ir taikomas 4 (keturių) skaičių po kablelio tikslumu;

IPr – Indekso reikšmė laikotarpio pradžioje, t. y. pasiūlymų pateikimo pirkime termino pabaigos mėnesiui taikomas paskelbtas Indeksas;

IPb – Indekso reikšmė laikotarpio pabaigoje, t. y. Sutarties Šalies rašytinio prašymo (kai įgyta tokia teisė pagal šios Sutarties nuostatas), peržiūrėti Sutarties kainą (įkainius), gavimo dieną paskelbtas[8] Indeksas.

Jei K yra didesnis nei 1,05, tuomet yra atimama 0,05 jo dalis ir apskaičiuojamas patikslintas Indekso pokyčio koeficientas K_D:

$K_D = K – 0,05$

Jei K yra mažesnis nei 0,95, tuomet yra pridedama 0,05 jo dalis ir apskaičiuojamas patikslintas Indekso pokyčio koeficientas K_M:

$K_M = K + 0,05$

Kur:

K_D; K_M – patikslinto Indekso pokyčio koeficientai.

4.9.10. Jei pirkimui buvo taikoma fiksuoto įkainio kainodara perkant pagal poreikį, neviršijant maksimalios pirkimui skirtos lėšų sumos (kai ši suma buvo išviešinta pirkimo dokumentuose), pradinė Sutarties vertė/Sutarties kaina nėra perskaičiuojama. Šiuo atveju perskaičiuojami tik įkainiai, jei teisė juos perskaičiuoti atsiranda pagal Sutarties Bendrųjų sąlygų 4.9 punkto nuostatas.

4.9.11. Dėl perskaičiuotos (-ų) Sutarties kainos (įkainių) be PVM Sutarties Šalys sudaro įgaliotų atstovų pasirašytą susitarimą, t. y. rašytinį susitarimą prie Sutarties. Susitarime dėl Sutarties kainos (įkainių) peržiūros turi būti nurodyta: Indekso reikšmė laikotarpio pradžioje ir jo nustatymo data, Indekso reikšmė laikotarpio pabaigoje ir jo nustatymo data, Indekso pokyčio koeficientas (K), patikslintas Indekso pokyčio koeficientas (K_D, K_M), perskaičiuota fiksuotos kainos suma arba perskaičiuoti fiksuoti įkainiai (įskaitant Sutarties kainos (įkainių) detalizacijos žiniaraštyje nurodytas kainas/nurodytus įkainius), perskaičiuota pradinė Sutarties vertė bei kita perskaičiavimui reikšminga informacija.

4.9.12. Susitarimas dėl perskaičiuotos (-ų) Sutarties kainos (įkainių) šalių turi būti sudarytas per 15 (penkiolika) darbo dienų nuo Šalies pateikto tinkamo prašymo (su pagrindžiančiais dokumentais) perskaičiuoti Sutarties kainą (įkainius) gavimo dienos.

4.10. Darbų, kurie yra būtini Sutarčiai įvykdyti ir kurių Rangovas neturėjo ir negalėjo numatyti Sutarties sudarymo metu, ir atsisakomų Darbų kaina (Sutarties Bendrųjų sąlygų 20 skyriuje numatytas Sutarties pakeitimo pagrindas dėl atsisakomų Darbų) nustatoma taikant žemiau pateikiamus būdus prioritetine tvarka, t. y. tik nesant galimybės taikyti aukščiau esantį būdą, gali būti taikomas žemiau esantis būdas:

4.10.1. pritaikant Rangovo pasiūlyme Darbų kiekių žiniaraščiuose nurodytus Darbų įkainius;

4.10.2. jei įmanoma, išskaičiuojant kainos dalį iš Sutartyje įkainotos atskiros objekto sudedamosios dalies ar numatyto įkainio;

4.10.3. pritaikant Rangovo pasiūlyme Darbų kiekių žiniaraščiuose numatytus panašių Darbų įkainius. Panašius darbus turi pagrįsti ir nustatyti Užsakovas.

4.10.4. įvertinant pagrįstas tiesiogines (darbo užmokesčio ir su juo susijusius mokesčius, statybos produktų ir įrenginių, mechanizmų eksploatacijos sąnaudas, statybvietės) bei netiesiogines (pridėtines, pelno) išlaidas pagal 2017 m. birželio 28 d. Viešųjų pirkimų tarnybos direktoriaus įsakymu Nr. 1S-

[8] Sutarties Šalies rašytinio prašymo peržiūrėti Sutarties kainą (įkainius) gavimo dieną paskutinis žinomas Indeksas.

95 patvirtintos Kainodaros taisyklių nustatymo metodikos priedo „Tiesioginių ir netiesioginių išlaidų apskaičiavimo taisyklės“ nuostatas (Sutarties keitimo metu aktuali redakcija).

5. MOKĖJIMŲ SĄLYGOS

5.1. Apmokėjimai vykdomi nacionaline ar kita valiuta, kuria leidžiami atsiskaitymai Lietuvos Respublikoje.

5.2. Užsakovas už atliktus Darbus Rangovui atsiskaito mokėjimo pavedimu į Sutarties Specialiosiose sąlygose Rangovo rekvizituose nurodytą arba kitą Rangovo raštu nurodytą banko sąskaitą, jeigu Rangovas yra perleidęs trečiajam asmeniui (finansuotojui) savo piniginį reikalavimą, kylantį iš Sutarties, ir apie tai pranešęs Užsakovui.

5.3. Užsakovas, pasirašęs Rangovo pateiktą galutinį ir (arba) tarpinį Darbų perdavimo-priėmimo aktą, apie tai nedelsdamas informuoja Rangovą. Mokėjimai yra vykdomi per Sutarties Specialiųjų sąlygų 2.5 punkte nurodytą terminą po Darbų perdavimo-priėmimo aktų pasirašymo, tik už tinkamai ir kokybiškai atliktus Darbus ir pasirašyto Darbų perdavimo-priėmimo akto pagrindu išrašytos PVM sąskaitos-faktūros, atitinkančios Sutarties Bendrosiose sąlygose nurodytus reikalavimus priėmimo per informacinę sistemą „E. sąskaita“ dienos.

5.4. Šalims pasirašius Darbų priėmimo – perdavimo aktą, Rangovas įsipareigoja ne vėliau kaip per 2 (dvi) darbo dienas pateikti PVM sąskaitą-faktūrą. Jei sąskaita faktūra išrašoma už per Ataskaitinį laikotarpį atliktus Darbus, tokia sąskaita faktūra turi būti pateikta ne vėliau kaip iki einamojo mėnesio paskutinės darbo dienos Sutarties Bendrųjų sąlygų 5 skyriuje nustatyta tvarka. Jei PVM sąskaita-faktūra, išrašyta einamojo mėnesio data, pateikiama vėliau kaip po kito mėnesio 1 (pirmos) darbo dienos, ji į Užsakovo apskaitą bus įtraukiama ta data, kuria bus užregistruota pas Užsakovą. Visas išrašytas PVM sąskaitas faktūras, sąskaitas faktūras, kreditinius dokumentus, avansines sąskaitas Rangovas privalo pateikti Užsakovui elektroniniu būdu. PVM sąskaitos faktūros, sąskaitos faktūros, kreditiniai dokumentai ir avansinės sąskaitos, atitinkančios Europos elektroninių sąskaitų faktūrų standartą, teikiamos Rangovo pasirinktomis priemonėmis. Europos elektroninių sąskaitų faktūrų standarto neatitinkančios elektroninės PVM sąskaitos faktūros, sąskaitos faktūros, kreditiniai dokumentai ir avansinės sąskaitos teikiamos tik naudojantis informacinės sistemos „E. sąskaita“ priemonėmis. Kitomis nei „E. sąskaita" priemonėmis elektroninės PVM sąskaitos-faktūros, sąskaitos-faktūros, kreditiniai dokumentai ir avansinės sąskaitos gali būti laikomos pateiktomis tinkamai tik esant „E. sąskaita” sistemos trikdžiams dėl kurių pateikti dokumentų nėra galimybės. Pranešdamas apie tokius trikdžius Rangovas privalo pateikti tai pagrindžiančius įrodymus. Tik Užsakovui įvertinus pateiktus įrodymus ir dėl sistemos trikdžių sutikus priimti dokumentus kitu būdu Rangovas gali juos pateikti ne per „E. sąskaita” sistemą. Trikdžius pašalinus Rangovas pakartotinai dokumentus privalo pateikti per „E. sąskaita“ sistemą. Rangovo išrašoma PVM sąskaita-faktūra privalo atitikti Lietuvos Respublikos įstatymų reikalavimus. Be to, Rangovo išrašomoje PVM sąskaitoje-faktūroje papildomai privalo būti nurodyta Sutarties ir Darbų perdavimo-priėmimo akto numeris ir data (jeigu suteiktas, nurodomas konkretaus projekto kodas ir pavadinimas) bei Šalių atsakingų asmenų kontaktai.

5.5. Jei PVM sumai, išskirtai Rangovo pateiktoje Užsakovui PVM sąskaitoje-faktūroje, taikomos Lietuvos Respublikos pridėtinės vertės mokesčio įstatymo 96 str. 1 d. (su vėlesniais pakeitimais ir papildymais) nuostatos, jose nustatyta tvarka Užsakovas išskaito ir į valstybės biudžetą sumoka Rangovo PVM sąskaitoje faktūroje išskirtą PVM sumą ir Rangovui atsiskaito, pervesdamas sumą be PVM. Darbams, kuriems taikomos Lietuvos Respublikos pridėtinės vertės mokesčio įstatymo 96 str. 1 d. (su vėlesniais pakeitimais ir papildymais) nuostatos ir kuriems netaikomos šios nuostatos privalo būti išrašomos atskiros PVM sąskaitos-faktūros.

5.6. Tuo atveju, jei Rangovo pateikta PVM sąskaita-faktūra neatitinka Sutarties Bendrųjų sąlygų 5.4 punkto reikalavimų, Užsakovas tokią PVM sąskaitą faktūrą grąžina tikslinti Rangovui.

5.7. Jeigu Sutarties Specialiosiose sąlygose numatyta, kad už Darbus ar jų dalį mokama avansiniu mokėjimu, Užsakovas už Darbus ar jų dalį sumoka per Sutarties Specialiųjų sąlygų 2.5 punkte nurodytą terminą avansiniu mokėjimu, Rangovui pateikus Užsakovui priimtiną avansinio mokėjimo grąžinimo užtikrinimą (avansinio mokėjimo sąlygos nustatytos Sutarties Specialiosiose sąlygose) ne mažesnei nei visa avansinio mokėjimo suma ir išankstinio apmokėjimo sąskaitą, kuri pateikiama Užsakovui per „E. sąskaita“ svetainę. Jeigu avansinio (išankstinio) mokėjimo Rangovas atsisako raštu, avanso grąžinimo užtikrinimas nereikalingas.

6. RANGOVO TEISĖS IR PAREIGOS

6.1. Rangovas turi teisę:
6.1.1. įrengti statybvietėje visus laikinus statinius, kurie reikalingi Darbams atlikti ir medžiagoms saugoti;
6.1.2. laikydamasis saugos bei visų kitų norminių ir Užsakovo priimtų norminių dokumentų reikalavimų, patekti į statybvietę, iškrauti, priimti ir sandėliuoti Darbams reikalingas statybines medžiagas, gaminius, įrengimus, komplektuojamąsias detales ir statybos techniką;
6.1.3. gauti visą informaciją, reikalingą vykdyti Sutartį;
6.1.4. gauti Sutartyje numatytą atlyginimą už tinkamai ir laiku atliktus Darbus.

6.2. Rangovas įsipareigoja:
6.2.1. per Sutartyje nurodytą Darbų atlikimo terminą įvykdyti Darbus kaip numatyta Sutartyje ir ištaisyti Darbų atlikimo defektus (jei tokių būtų);
6.2.2. įrengti ir eksploatuoti statybvietę taip, kaip tai numato Darboviečių įrengimo statybvietėje nuostatai, patvirtinti Lietuvos Respublikos socialinės apsaugos ir darbo ministro ir Lietuvos Respublikos aplinkos ministro įsakymu Nr. A1-22/D1-34;
6.2.3. prieš pradėdamas atlikti Darbus, gauti visus Darbams atlikti reikiamus leidimus, sutikimus, pažymas, pažymėjimus, licencijas ir suderinimus – tiek iš Užsakovo, tiek iš trečiųjų asmenų bei institucijų ir įstaigų (įskaitant, bet neapsiribojant, jeigu Darbai vykdomi geležinkelio zonoje, aktą-leidimą vykdyti Darbus veikiančioje geležinkelio zonoje pagal 2000 m. gruodžio 22 d. Lietuvos Respublikos Vyriausiojo valstybinio darbo inspektoriaus įsakymu Nr. 346 patvirtintų Saugos ir sveikatos taisyklių statyboje DT 5-00 reikalavimus, gauti leidimus atlikti Darbus apsauginėse zonose (elektros tinklų, ryšių linijų, magistralinių vamzdynų), gatvių važiuojamoje dalyje, eksploatuojamuose kelių ruožuose, nutiestų požeminių komunikacijų vietose ir kt.), išskyrus tuos, kuriuos pagal Sutartį aiškiai įsipareigoja pateikti Užsakovas. Rangovas taip pat įsipareigoja apie Darbus informuoti reikiamas tarnybas, žinybas, kitas institucijas, jeigu tai būtina padaryti pagal teisės aktus arba kitus imperatyvius dokumentus. Taip pat, tuo atveju, kai Rangovas pagal Sutartį turi parengti darbo projektą, nepradėti vykdyti Darbų ar jų dalies tol, kol Užsakovas nepatvirtins darbo projekto ar atitinkamo jo dalies;
6.2.4. įsakymu (ar kitu tvarkomuoju dokumentu) paskirti teisės aktų nustatyta tvarka atestuotą statinio statybos vadovą (arba vadovus), bendrųjų darbų vadovą (arba vadovus) bei ne mažiau kaip 3 darbuotojus turinčius teisę vykdyti signalininko pareigas, ir iki Darbų pradžios Užsakovui pateikti statybos vadovų paskyrimo įsakymo ir jų turimų atestatų (jei šie atestatai nebuvo teikti pirkimo metu), AB „Lietuvos geležinkeliai“ išduotų signalininkų ir P-26 formos pažymėjimų bei pažymėjimo, patvirtinančio teisę dirbti darbą, susijusį su geležinkelio eismu pagal 2020 m. gruodžio 22 d. įsakymą Nr. 2BE-420 „Dėl fizinių asmenų, pageidaujančių dirbti darbą, tiesiogiai arba netiesiogiai susijusį su geležinkelių transporto eismu, žinių tikrinimo tvarkos aprašo patvirtinimo” (su vėlesniais pakeitimais ir papildymais), kopijas;
6.2.5. teisės aktų nustatyta tvarka pildyti statybos darbų žurnalą;
6.2.6. kai tam tikrus Darbus atlieka subrangovai, sudaryti jiems sąlygas pildyti statybos darbų žurnalą, kad Rangovas galėtų fiksuoti atliktus Darbus kaip to reikalauja teisės aktai;
6.2.7. matomoje vietoje įrengti stendą su informacija apie vykdomus Darbus ir pakabinti išankstinį pranešimą apie Darbų pradžią;
6.2.8. iki Darbų pradžios aptverti Statinio statybos aikštelę pagal teisės aktuose numatytus reikalavimus;
6.2.9. naudoti statybvietę tik pagal paskirtį, užtikrinti eismo saugumą, garantuoti teisėtą bei saugų darbą, priešgaisrinę ir aplinkos apsaugą bei darbo higieną statybvietėje, savo darbo zonoje, taip pat gretimos aplinkos apsaugą ir greta statybos teritorijos gyvenančių, dirbančių, poilsiaujančių ir judančių žmonių apsaugą nuo atliekamų darbų sukeliamų pavojų, o taip pat nepažeisti trečiųjų asmenų interesų, savo jėgomis ir lėšomis spręsti visas problemas, susijusias su privažiavimu į darbo vietą per trečiųjų asmenų teritoriją bei su trečiųjų asmenų turto sugadinimu;
6.2.10. nustatytu laiku pradėti, kokybiškai atlikti, užbaigti ir Sutartyje nustatyta tvarka perduoti Užsakovui visus Sutartyje nurodytus Darbus ir savo sąskaita ištaisyti defektus, nustatytus iki Darbų perdavimo Užsakovui ir / ar per garantinį laikotarpį;
6.2.11. jeigu tai numatyta Techninėje specifikacijoje ir (arba) Sutarties Specialiosiose sąlygose (ar jų prieduose), parengti bei Sutarties ir teisės aktų nustatyta tvarka suderinti Statinio projektinę dokumentaciją;
6.2.12. Darbus atlikti pagal Darbų vykdymo grafiką, kuris turi būti suderintas per Sutarties Specialiųjų sąlygų 3.4. punkte nurodytą terminą. Jeigu dalies Darbų arba kitų Rangovo prievolių, numatytų šioje Sutartyje, atlikimo terminai nėra apibrėžti Darbų vykdymo grafike, juos Rangovas privalo vykdyti tokiais terminais, kad būtų laiku įvykdyti Darbų vykdymo grafike numatyti Darbai. Užsakovui nustačius bet kokį vėlavimą pagal Darbų vykdymo grafiką ir Rangovui nelikvidavus tokio vėlavimo per 5 (penkias) darbo dienas, Užsakovas turi teisę pareikalauti Rangovo, o pastarasis privalo savo rizika, be jokio papildomo užmokesčio, iki bus tinkamai likviduotas nustatytas atsilikimas nuo Darbų vykdymo grafiko, organizuoti

bei vykdyti Darbus Užsakovo nurodytu laiko režimu (visomis dienomis (įskaitant poilsio dienas), nepertraukiamai 24 val. per parą ir kt.) bei Užsakovo nustatytu Darbų vykdymo pajėgumu (Rangovo lėšomis pasitelkiant papildomas Užsakovo nurodytas priemones, įrangą, medžiagas, darbo jėgą bei subrangovus). Šiame punkte numatytų priemonių įgyvendinimas neatleidžia Rangovo nuo kitų prievolių pagal Sutartį vykdymo (tame tarpe netesybų mokėjimo, garantinių įsipareigojimų, Darbų kokybės užtikrinimo, nuostolių atlyginimo ir kt.);

6.2.13. užtikrinti, kad visu Sutarties galiojimo laikotarpiu Darbų vykdymo grafike numatytomis darbo dienomis sutartinius įsipareigojimus nepertraukiamai vykdytų pakankamai Rangovo kvalifikuotų darbuotojų;

6.2.14. nedelsiant raštu informuoti Užsakovą apie visus vykdant Sutartį patiriamus arba gresiančius sunkumus, Darbų atlikimo uždelsimą (numanomą trukmę ir priežastis), kurie galėtų sąlygoti tai, jog Rangovas nespės iki galutinio Darbų atlikimo termino įvykdyti savo Sutartinių prievolių arba iš esmės atsiliks nuo tarpinių Darbų vykdymo grafike nustatytų terminų;

6.2.15. Darbus, kurie turi būti atliekami veikiančiame geležinkelyje arba šalia jo, atlikti tik eismo pertraukų metu. Šie darbai apima visus darbus, kurių negalima atlikti netrukdant eismui arba kuriuos atliekant pažeidžiami minimalūs gabaritai, nurodyti saugumo ir kitose taisyklėse. Konkrečių eismo pertraukų trukmė yra iš anksto derinama su Užsakovu ir jos yra suteikiamos pagal AB „LTG Infra“ generalinio direktoriaus 2022 m. spalio 13 d. įsakymu Nr. ĮS(INFRA)-143/2022 patvirtintas Geležinkelių transporto eismo pertraukų suteikimo taisykles (su vėlesniais pakeitimais ir papildymais) ir kitus galiojančius teisės aktus. Rangovui nesuteikiama neribota teisė naudotis statybviete;

6.2.16. atlikdamas Darbus šalia veikiančio geležinkelio Rangovas privalo vadovautis 2015-06-04 AB „Lietuvos geležinkeliai“ generalinio direktoriaus įsakymu Nr. Į-467 patvirtintu Rangovų darbų atlikimo statybvietėse šalia veikiančio geležinkelio ir eismo saugos užtikrinimo tvarkos aprašu arbą jį pakeisiančiu dokumentu

6.2.17. iš anksto, bet ne vėliau, kaip prieš 2 darbo dienas, raštu informuoti Užsakovą apie statybvietėje dirbsiančius subrangovus. Tokiu atveju, Rangovas tampa generaliniu rangovu ir atsako Užsakovui už subrangovų prievolių neįvykdymą ar netinkamą įvykdymą bei atlygina Užsakovo nuostolius, kuriuos padarė vykdydami Sutartį subrangovai;

6.2.18. Darbus organizuoti taip, kad jų atlikimas netrikdytų normalaus Užsakovo įmonės darbo;

6.2.19. Darbus atlikti pagal Rangovui pateiktą Techninę specifikaciją ir Lietuvos Respublikos teisės aktuose nurodytus reikalavimus;

6.2.20. nedelsiant, bet ne vėliau kaip per 5 (penkias) darbo dienas nuo atitinkamos informacijos gavimo dienos, raštu informuoti Užsakovą apie pastebėtas klaidas, netikslumus arba defektus Užsakovo reikalavimuose (projektinėje dokumentacijoje) bei Nurodymuose ir pateikti siūlymus kaip jų išvengti ar ištaisyti;

6.2.21. savo sąskaita, užsisakyti ir atsivežti visas Medžiagas ir Įrangą, reikalingus Sutartyje numatytų Darbų atlikimui;

6.2.22. Darbų vykdymui naudoti Medžiagas ir Įrengimus, atitinkančius Techninėje specifikacijoje (projektinėje dokumentacijoje) ir Lietuvos Respublikos teisės aktuose jiems nustatytus reikalavimus;

6.2.23. Užsakovui nurodžius, atidengti konstrukcijas, atlikti konstrukcijų ir kitus bandymus. Jei po to paaiškėja, kad Darbai neatitinka galiojančių statybos normų ir reikalavimų ir / arba Techninės specifikacijos (projektinės dokumentacijos), visas su tuo susijusias išlaidas (tarp jų ir išlaidas, susijusias su atitinkamų defektų šalinimu) apmoka Rangovas;

6.2.24. savo sąskaita ištaisyti Darbus, kurie dėl Rangovo kaltės yra netinkamai įvykdyti ir neatitinkantys Sutarties sąlygų (įskaitant Sutarties priedus) reikalavimų;

6.2.25. iki galutinio atliktų Darbų perdavimo Užsakovui, atsakyti už statybvietės, Įrengimų, Medžiagų apsaugą, taip pat už asmenų ir jų nuosavybės apsaugą tiek darbo vietoje, tiek greta jos ir privalo imtis visų įmanomų ir racionalių priemonių, apsisaugant nuo atliekamiems Darbams padarytinų nuostolių, žalos, nepriklausomai nuo jų atsiradimo priežasčių, taip pat apsaugant Užsakovą, jo darbuotojus bei bet kokius kitus trečiuosius asmenis ir jų turtą nuo pavojaus ar žalos, kuri gali kilti dėl netinkamo šių materialinių vertybių saugojimo;

6.2.26. visas Rangovui vykdant Darbus atsiradusias atliekas (šiukšles), nedelsiant (visais atvejais iki kiekvienos darbo dienos pabaigos) nugabenti į atliekų rūšiavimui skirtas statybų aikštelės vietas bei patalpinti į specialiai tam skirtas talpyklas, ir ne rečiau, kaip kartą per mėnesį, išvežti visas sukauptas atliekas iš objekto ir priduoti atliekas (šiukšles) priimančioms įmonėms teisės aktų nustatyta tvarka. Užbaigus Darbus, per 5 (penkias) darbo dienas, bet ne vėliau kaip iki galutinio Darbų priėmimo – perdavimo akto pasirašymo, savo lėšomis sutvarkyti Statinio aplinką, pašalinti savo Darbų atliekas bei statybos šiukšles, išgabenti nepanaudotas Medžiagas, Įrengimus, pašalinti statybinę techniką, sutvarkyti bei atstatyti Darbų metu suardytas statybų aikštelės vietas bei greta esančius Rangovo naudotus statinius / objektus;

6.2.27. tinkamai bendradarbiauti su Užsakovu, jo atstovais, kitais Užsakovo ar trečiųjų asmenų paskirtais rangovais ar šių rangovų pasitelktais subrangovais, statybos techninės priežiūros vadovu, projekto vykdymo priežiūros vadovu ir kitais statybos proceso dalyviais;
6.2.28. savo rizika iškrauti, pagal gamintojo laikymo sąlygas sandėliuoti ir saugoti į objektą pateiktas visas Darbams reikalingas medžiagas, priemones, gaminius, dirbinius, įrenginius, komplektuojančias detales, statybos techniką;
6.2.29. dalyvauti Užsakovo/techninio prižiūrėtojo organizuojamuose ir protokoluojamuose gamybiniuose pasitarimuose ir jų metu pateikti išsamią ataskaitą apie Darbus, jų progresą, su Darbų įvykdymu susijusias problemas ir jų šalinimo priemones, atsakyti į užduodamus klausimus;
6.2.30. vykdyti visus teisėtus ir neprieštaraujančius Sutarties nuostatoms Užsakovo Nurodymus;
6.2.31. nenaudoti Užsakovo paslaugų ženklų ar pavadinimo jokioje reklamoje, leidiniuose ar kitur be išankstinio raštiško Užsakovo sutikimo;
6.2.32. užtikrinti, kad Užsakovas arba kitas jo raštu įgaliotas asmuo, turėtų priėjimą prie visų vykdomų Darbų ir suteikti jam visas galimybes apžiūrėti atliekamus Darbus, patikrinti ir išbandyti visas naudojamas medžiagas;
6.2.33. padėti ir suteikti galimybę Užsakovui ar jo įgaliotam asmeniui susipažinti su visais įrašais statybos darbų žurnale bei medžiagų kokybės deklaracijomis, kad jis galėtų tinkamai patikrinti atliekamų Darbų kokybę. Neatsižvelgiant į tai, tinkama Darbų kokybės kontrolė ir Darbų kokybės užtikrinimas yra viena esminių Rangovo pareigų, kurią Rangovas privalo savarankiškai vykdyti, neatsižvelgiant į kitas Darbų priežiūros bei kontrolės formas, nes jos neatleidžia Rangovo nuo atsakomybės už netinkamą Darbų vykdymą;
6.2.34. sudaryti reikiamas sąlygas, kad Darbų statybos priežiūros funkciją vykdantys asmenys galėtų tinkamai atlikti paslėptų Darbų kokybės kontrolę, t. y. Rangovas privalo informuoti Užsakovą ir techninį prižiūrėtoją ne vėliau kaip prieš 2 (dvi) darbo dienas iki paslėptų darbų vykdymo pradžios. Šalys susitaria, kad Darbai, kurie paslepia (uždengia) kitus (jau atliktus) Darbus, gali būti vykdomi, tik jeigu paslepiami (uždengiami) Darbai nustatyta tvarka yra priduoti statybos techniniam prižiūrėtojui bei kitiems statybos techninę priežiūrą vykdantiems asmenims ir yra Sutartyje nustatyta tvarka perduoti Užsakovui, prieš tai padarius atitinkamų Darbų išpildomąją nuotrauką ir kitą išpildomąją dokumentaciją;
6.2.35. raštu informuoti Užsakovą apie statybos techninę priežiūrą atliekančių asmenų veikimą ar neveikimą, kuris trukdo Rangovui vykdyti Darbus;
6.2.36. savo lėšomis ir rizika iki galutinio Darbų perdavimo ir Statinio statybos užbaigimo akto, dalyvaujant Užsakovui, statybos techniniam prižiūrėtojui, esant reikalui – kompetentingos valdžios institucijos atstovui, išbandyti, patikrinti, suderinti, paleisti įrenginius, sistemas ir kt. Darbų rezultatus, siekiant patikrinti jų tinkamą atlikimą bei kokybę, ir įforminti tai patvirtinančius protokolus ar kitus teisės aktuose numatytus dokumentus. Jeigu Užsakovui kyla pagrįstų abejonių dėl Darbų kokybės, jis turi teisę pareikalauti, kad būtų atliktas pakartotinis bandymas (-ai). Jeigu išbandymo rezultatas išryškina tam tikrus Darbų rezultato trūkumus, neatitikimus teisės aktuose, statybos techniniuose reglamentuose, Projekte, Darbų dokumentuose ar Sutarties prieduose iškeltiems reikalavimams, netinkamą funkcionavimą, netinkamą sistemų sureguliavimą ar defektus, Užsakovas turi teisę atsisakyti priimti Darbus, kol nebus pašalinti minėti trūkumai ir kol tai nebus įrodyta patikimais bandymo rezultatais. Užsakovas turi teisę pasitelkti nepriklausomus ekspertus, kad pastarieji patikrintų Rangovo atliktus bandymus bei bandymų protokolus. Jeigu nepriklausomi ekspertai nustatys, kad Rangovo atlikti Darbų rezultatai, sistemos funkcionavimas bei sureguliavimas neatitinka teisės aktuose, statybos techniniuose reglamentuose, Projekte, Darbų dokumentuose ar Sutarties prieduose iškeltiems reikalavimams, Rangovas įsipareigoja ištaisyti nustatytus trūkumus ir padengti Užsakovo patirtas išlaidas, susijusias su nepriklausomos ekspertizės samdymu;
6.2.37. Darbų vykdymo grafike nurodytais terminais, pagal Užsakovo suteiktą įgaliojimą, Užsakovo vardu atlikti visus Lietuvos Respublikos teisės aktuose numatytus veiksmus ir pateikti visus dokumentus, kad pagal Sutartį pastatyto Statinio statyba būtų užbaigta ir pateikti Užsakovui atitinkamos komisijos pasirašytą Statinio statybos užbaigimo aktą ne vėliau kaip per 1 (vieną) darbo dieną nuo jo pasirašymo dienos;
6.2.38. per Užsakovo nustatytą terminą atlyginti Užsakovui visus nuostolius ar žalą, susidariusius dėl Rangovo netinkamo Darbų pagal Sutartį įvykdymo arba nevykdymo;
6.2.39. užtikrinti, kad Sutarties vykdymo metu Rangovo ir jo subrangovų tiekiamos prekės, paslaugos ar darbai nekels grėsmės nacionaliniam saugumui (taikoma, kai Sutarties objektas, susijęs su nacionaliniu saugumu);
6.2.40. nedelsiant informuoti Užsakovą apie Sutarties galiojimo metu atsiradusias aplinkybes, dėl kurių Sutartis gali neatitikti nacionalinio saugumo interesų (taikoma, kai Sutarties objektas, susijęs su nacionaliniu saugumu);

6.2.41. vadovaujantis galiojančiais teisės aktais, mokėti mokesčius už naudojimąsi geležinkelių infrastruktūra ir keliais;
6.3. Rangovas turi ir kitas šioje Sutartyje ir Lietuvos Respublikoje galiojančiuose teisės aktuose numatytas teises ir pareigas.
6.4. Draudžiama Rangovui fotografuoti ir / ar filmuoti statybvietę be atskiro Užsakovo sutikimo.
6.5. Draudžiama Rangovui viešai skelbti, publikuoti, kitaip platinti, parduoti ar kitaip perleisti statybvietėje fotografuotą ir / ar filmuotą ar kitą medžiagą, įskaitant atvaizdus, fotografijas ir video medžiagą, neturint Užsakovo sutikimų.
6.6. Rangovas yra atsakingas už pasitelkiamų asmenų atvežimą į Darbo vietą ir išvežimą iš jos, už jų apgyvendinimą, išlaikymą, darbuotojų saugą ir sveikatą.

7. UŽSAKOVO TEISĖS IR PAREIGOS

7.1. Užsakovas turi teisę:
7.1.1. bet kuriuo Sutarties vykdymo momentu kontroliuoti ir prižiūrėti atliekamų Darbų eigą ir kokybę, Darbų vykdymo grafiko laikymąsi, patikrinti medžiagų, naudojamų Darbams, kokybę nuo Darbų pradžios iki visiško objekto remonto užbaigimo. Jeigu Rangovas nukrypsta nuo techninės užduoties ar projekto, nesilaiko nustatytų statybos normų ir taisyklių arba kitų prisiimtų įsipareigojimų, Užsakovas turi teisę pasinaudoti Sutarties Bendrųjų sąlygų 11 skyriuje nurodytomis teisėmis. Užsakovo atstovas, atliekantis Darbų priežiūrą, leidžia arba neleidžia atidaryti kelius eismui po eismo pertraukos, kurios metu Darbus atliko Rangovas ir nustato leistiną traukinių važiavimo greitį po eismo pertraukos;
7.1.2. teikti Rangovui pastabas, pasiūlymus, pageidavimus bei Nurodymus dėl Darbų atlikimo tvarkos;
7.1.3. kviesti nepriklausomus ekspertus atliktų Darbų kokybei įvertinti, kurių išvados Šalims turėtų privalomą reikšmę;
7.1.4. išskaityti Rangovui priskaičiuotas netesybas iš Rangovui mokėtinų sumų;
7.1.5. laikantis Sutartyje nustatytos tvarkos, derinti bei teikti pastabas Rangovo parengtai projektinei dokumentacijai;
7.1.6. sulaikyti pagal Sutartį privalomus atlikti mokėjimus Rangovui, jeigu:
7.1.6.1. Rangovo atlikti Darbai turi trūkumų/defektų. Šiuo atveju sulaikoma suma lygi Darbų, turinčių defektų/trūkumų, vertei; mokėjimas sulaikomas iki Darbų trūkumų/defektų tinkamo pašalinimo;
7.1.6.2. Rangovas nesilaiko Sutartyje (kalendoriniame darbų vykdymo grafike) nurodytų terminų; mokėjimas sulaikomas iki atsilikimo nuo nustatytų terminų pašalinimo;
7.1.7. bet kuriuo Sutarties vykdymo metu pareikalauti Rangovo pateikti pagrindžiančius dokumentus dėl Rangovo, jo pasitelktų asmenų ar (ir) siūlomų prekių (įskaitant jų sudedamąsias dalis), ir jų gamintojų ir Medžiagų, Įrangos (įskaitant jų sudedamąsias dalis) ir jų gamintojų, teikiamų paslaugų ir jas teikiančių asmenų atitikties nacionalinio saugumo reikalavimams ir (ar) Viešųjų pirkimų įstatymo nuostatoms, įskaitant 45 straipsnio 2^1 dalį, Komunalinio sektoriaus pirkimų įstatymo nuostatoms, įskaitant 58 straipsnio 4^1 dalį ir (ar) dėl sankcijų (ne)taikymo. Rangovui per Užsakovo nustatytą laiką nepateiktus Užsakovo nurodytos informacijos ir dokumentų, Užsakovas turi teisę nutraukti Sutartį Sutarties Bendrosiose sąlygose nustatyta tvarka;
7.1.8. atsisakyti darbų/mažinti darbų apimtis šios Sutarties Bendrųjų sąlygų 20 skyriuje nustatyta tvarka ir sąlygomis.

7.2. Užsakovas įsipareigoja:
7.2.1. pateikti Rangovui Darbams atlikti reikalingą projektinę dokumentaciją, t. y. Projektą ir Statybą leidžiantį dokumentą. Ši dokumentacija Rangovui perduodama Šalims pasirašant perdavimo – priėmimo aktą;
7.2.2. bendradarbiauti bei pateikti Rangovui visą jo turimą dokumentaciją ir (ar) informaciją, būtiną tinkamam Sutarties įgyvendinimui;
7.2.3. užtikrinti statybos techninę priežiūrą pagal galiojančių Lietuvos Respublikos teisės aktų reikalavimus. Iki Darbų vykdymo pradžios techniniu prižiūrėtoju skiriamas atitinkamą kvalifikacinį atestatą turintis Užsakovo darbuotojas arba įmonės, teikiančios darbų techninės priežiūros paslaugas, darbuotojas;
7.2.4. Sutartyje nustatyta tvarka priimti pagal Sutartį tinkamai atliktus Darbus;
7.2.5. Sutartyje nustatyta tvarka sumokėti Rangovui Sutartyje nurodytą kainą už tinkamai atliktus ir perduotus Darbus;
7.2.6. pastebėjus Darbų defektus, užfiksuoti juos raštu ir nedelsiant pranešti apie tai Rangovui;
7.2.7. ne vėliau kaip per 14 (keturiolika) kalendorinių dienų nuo Rangovo pareikalavimo perduoti Rangovui statybvietę visam Darbų vykdymo laikotarpiui.

7.3. Užsakovas turi ir kitas šioje Sutartyje ir Lietuvos Respublikoje galiojančiuose teisės aktuose numatytas teises ir pareigas.

8. DARBŲ EIGA, ĮRENGIMAI IR MEDŽIAGOS

8.1. Rangovas pats organizuoja ir apmoka už visą darbo jėgą, paslaugas, medžiagas, įrangą, įrankius ir mechanizmus (išskyrus atvejais, kai Techninėje specifikacijoje nurodyta kitaip), naudojamus šioje Sutartyje numatytiems Darbams atlikti. Darbai taip pat apima visų reikalingų dokumentų, leidimų ir licencijų gavimą Rangovo sąskaita ir jėgomis, reikalingos vykdomosios dokumentacijos įforminimą ir jos perdavimą Užsakovui.

8.2. Darbams atlikti panaudotos medžiagos, įrangos, detalės ir kitos konstrukcijos tampa Užsakovo nuosavybe, kuri neturi būti apsunkinta (neįkeista ir niekaip kitaip suvaržyta). Darbams atlikti panaudotos medžiagos, įrangos, detalės ir kitos konstrukcijos taps Užsakovo nuosavybe tik po jų pristatymo Užsakovui bei Rangovui ir Užsakovui pasirašius Darbų perdavimo-priėmimo aktą. Rangovas išlieka atsakingas už jų priežiūrą, praradimo ar sugadinimo riziką iki galutinio Darbų perdavimo-priėmimo akto pasirašymo tarp Rangovo ir Užsakovo dienos.

8.3. Naudojamos statybinės medžiagos turi būti naujos, nenaudotos, kokybiškos ir atitikti Lietuvos Respublikos teisės ir normatyvinių aktų reikalavimus, taikomus tokios rūšies statybos medžiagoms, turi turėti visus reikiamus sertifikatus ir (ar) licencijas, atitikties deklaracijas.

8.4. Visa Rangovo naudojama Darbams atlikti įranga, įrengimai ir mechanizmai privalo atitikti galiojančių Lietuvos Respublikos teisės aktų reikalavimus.

9. SAUGA DARBŲ VYKDYMO METU

9.1. Rangovas užtikrina, kad Rangovo darbuotojai ir pasitelkiami asmenys, atlikdami Sutartyje numatytus Darbus:

9.1.1. vykdys darbuotojų saugos ir sveikatos, eismo saugos, priešgaisrinės ir civilinės saugos, aplinkosaugos, elektrosaugos teisės aktų reikalavimus, kad darbai bus atliekami teisėtai bei saugiai, užtikrinant sklandų geležinkelių transporto eismą, laikantis visų Užsakovo lokalinių teisės aktų, perduotų Rangovui, reikalavimų;

9.1.2. būtų aprūpinti kolektyvinėmis (jeigu yra poreikis) ir asmeninėmis apsaugos priemonėmis (vykdant darbus pavojingojoje geležinkelio zonoje ar autotransporto judėjimo zonoje, kranų darbo zonoje - ne žemesnės nei 2-os klasės gerai matomomis įspėjamosiomis liemenėmis arba gerai matomais įspėjamaisiais darbo drabužiais), bus vykdoma jų dėvėjimo kontrolė, aprūpinti pirmosios pagalbos rinkiniais, pirminėmis gaisro gesinimo priemonėmis, tvarkingomis darbo priemonėmis, profesinė rizika darbuotojų darbo vietose bus įvertinta. Rangovas savo lėšomis įrengia saugias darbo vietas savo darbuotojams ar pasitelktiems tretiesiems asmenims, vykdo darbo organizavimo kontrolę;

9.1.3. jei Rangovo ir jo pasitelktų asmenų darbuotojai atliks darbus, tiesiogiai arba netiesiogiai susijusius su geležinkelių transporto eismu, iki darbų (paslaugų) vykdymo pradžios bus išlaikę eismo saugos institucijos nustatyta tvarka atitinkantį egzaminą ir gavę elektroninės ir (ar) popierinės formos fizinio asmens, kurio darbas tiesiogiai susijęs su geležinkelių transporto eismu, pažymėjimą arba fizinio asmens, kurio darbas netiesiogiai susijęs su geležinkelių transporto eismu, pažymėjimą, vadovaujantis Lietuvos Respublikos geležinkelių transporto eismo saugos įstatymo reikalavimais;

9.1.4. jei Rangovo ir jo pasitelktų asmenų darbuotojai atliks darbus geležinkelių kelių ir jų įrenginių apsaugos zonoje (kaip nurodyta Specialiųjų žemės naudojimo sąlygų įstatymo III skyriaus trečiame skirsnyje), iki darbų (paslaugų) vykdymo pradžios darbų vadovai bus išmokyti pagal Užsakovo „Ne geležinkelio įmonių darbuotojų saugaus elgesio geležinkelio kelių ir jų įrenginių apsaugos zonose mokymo programą“ ir gavę Užsakovo nustatytos P-26 formos pažymėjimus, nebent Šalys raštu susitaria dėl kitokios lygiavertės mokymo tvarkos;

9.1.5. savo darbdavio nustatyta tvarka bus išmokyti ir instruktuoti kaip saugiai atlikti darbus, supažindinti su rizikos veiksniais, nurodytais Atmintinėje klientams, rangovams, atliekantiems darbus ir teikiantiems paslaugas AB „Lietuvos geležinkeliai“ grupės įmonių teritorijoje dėl darbuotojų saugos ir sveikatos reikalavimų, taip pat bus užpildę ir pateikę Užsakovui atmintinėje nurodytą darbuotojų saugos ir sveikatos klausimyną. Atmintinė ir klausimynas skelbiami Užsakovo interneto svetainėje http://www.litrail.lt/sauga-ir-aplinkosauga;

9.1.6. Užsakovo teritorijoje nebūtų apsvaigę nuo alkoholio, narkotinių, toksinių ir (arba) psichotropinių medžiagų bei būtų periodiškai tikrinami. Neblaivumui ar apsvaigimui nuo psichiką veikiančių medžiagų nustatyti, gali būti privalomai naudojamos techninės priemonės (alkotesteriai ir kt.);

9.1.7. palaikys tvarką ir švarą darbo zonoje, tinkamai sandėliuos medžiagas, darbo įrenginius, nepaliks jų be priežiūros;
9.1.8. tinkamai tvarkys susidarančias atliekas, jas rūšiuos į tam skirtus konteinerius ir laiku perduos atliekų tvarkytojams;
9.1.9. vykdys kompetentingų Užsakovo atstovų teisėtus nurodymus darbuotojų saugos ir sveikatos klausimais;
9.1.10. Darbų atlikimo pavojingas zonas, kuriose gali veikti (atsirasti) pavojingi ir/arba kenksmingi veiksniai, aptvers signaliniais aptvarais ir paženklins saugos ir sveikatos apsaugos ženklais arba kitaip aiškiai pažymės, kad į jas nepatektų pašaliniai asmenys.
9.2. Rangovas, kai Darbus pagal Sutartį vykdo daugiau negu vieno darbdavio (rangovo, subrangovo) darbuotojai, prieš pradedant vykdyti Darbus paskiria asmenį, darbdavių veiklai saugos ir sveikatos srityje koordinuoti arba darbuotojų saugos ir sveikatos koordinatorių, koordinuojantį Rangovo ir/ar Subrangovų, kitų darbuotojų darbą, sudarant darbuotojams saugias ir sveikatai nekenksmingas darbo sąlygas. Paskyrimas turi būti įforminamas raštiškai (įsakymu, potvarkiu, susitarimo protokolu, ar kitu vietiniu (lokaliniu) teisės aktu) apie tai informuojant Užsakovą ir pateikiant atitinkamo dokumento kopiją.
9.3. Jei Darbus atlieka tik Rangovas, o darbuotojų saugos ir sveikatos koordinatorius neskiriamas, Rangovas privalo skirti darbdavį atstovaujantį asmenį darbuotojų saugos ir sveikatos klausimais. Rangovo paskirtas atsakingas asmuo instruktuoja Rangovo darbuotojus saugos klausimais.
9.4. Rangovas Sutarties vykdymo metu privalo organizuoti ir užtikrinti savo transporto priemonių ir kitų judančių mechanizmų saugų judėjimą Užsakovo teritorijoje, transporto priemonių eismas organizuojamas pagal atitinkamos transporto rūšies eismo taisykles. Už savo ir nuomojamų, visų rūšių transporto priemonių saugaus eismo organizavimą Užsakovo teritorijoje atsako Rangovas;
9.5. Rangovas privalo būti gerai susipažinęs su pranešimų apie geležinkelių transporto katastrofas, eismo įvykius ar riktus teikimo schemomis (vykdant darbus geležinkelio pavojingojoje zonoje), evakavimo ir avarinių atvejų valdymo planais ir kitomis priemonėmis, kurių privaloma imtis įvykus geležinkelių transporto katastrofai, eismo įvykiui ar riktui ir kitais avariniais atvejais.
9.6. Rangovas užtikrina, kad visi įrankiai, mechanizmai, pastoliai, kopėčios, pakėlimo įrengimai, elektriniai ir mechaniniai įrankiai, prietaisai ir kt. darbo priemonės būtų tvarkingos, nustatyta tvarka patikrintos, naudojamos laikantis saugios eksploatacijos taisyklių bei laikomi saugioje vietoje, o atliekant darbus pavojingojoje geležinkelio zonoje – saugiu atstumu nuo geležinkelio kelio.
9.7. Rangovas negali palikti neužbaigto arba dalinai užbaigto darbo nesaugiose sąlygose, kurios galėtų pakenkti saugiam darbui ir sklandžiam geležinkelių transporto eismui, sugadinti įrengimus ar sukelti pavojų žmonių sveikatai ar gyvybei.
9.8. Rangovas privalo nutraukti vykdomus Darbus, jeigu susidarė situacija kelianti grėsmę žmonių saugai ir sveikatai ar sklandžiam geležinkelių transporto eismui. Darbai taip pat privalo būti sustabdyti, kai gamtinės sąlygos kliudo saugiai juos atlikti.
9.9. Rangovas turi nedelsiant pranešti Užsakovui akte-leidime nurodytais adresais ir (sauga@ltg.lt) apie bet kokį nelaimingą įvykį, sužeidimą arba incidentą, geležinkelių transporto katastrofą, eismo įvykį, riktą ar apie žalą, daromą ar padarytą Užsakovo ar Rangovo darbuotojams, samdomiems asmenims ar turtui.
9.10. Jeigu Užsakovas bet kuriuo metu pastebi, kad vykdomų Darbų kokybėje yra trūkumų, kurie kelia pavojų darbuotojų saugos ir sveikatai, darbo saugai ir aplinkos ar turto saugumui, Užsakovas turi teisę pareikalauti Rangovo nedelsiant, bet ne vėliau nei per 3 (tris) darbo valandas nuo atitinkamo pranešimo gavimo, sustabdyti vykdomų darbų ar jų dalies vykdymą. Vykdomi darbai sustabdomi iki tol, kol Rangovas neužtikrins žmonių sveikatos, darbuotojų saugos ir aplinkos ar turto saugumo. Pašalinęs priežastis Rangovas privalo raštu kreiptis į Užsakovą, prašydamas leidimo pratęsti Darbų vykdymą.
9.11. Sutarties vykdymui Rangovas neturi teisės sudaryti darbo, ar kitokių sutarčių su Užsakovo darbuotojais taip pat bet kokiais kitais pagrindais pasitelkti Užsakovo darbuotojų Sutarties vykdymui be abipusio raštiško susitarimo su Užsakovu. Šio punkto pažeidimas laikomas esminiu Sutarties pažeidimu, ir Užsakovas turi teisę Sutartyje nustatyta tvarka vienašališkai nutraukti Sutartį prieš terminą, bet tai neatleidžia Rangovo nuo prievolių ir atsakomybės pagal Sutartį.
9.12. Rangovas įsipareigoja iki Sutartimi sulygtų Darbų pradžios:
9.12.1. parengti darbų technologijos (vykdymo) projektą, kuriame numatomos konkrečios priemonės, užtikrinančios darbuotojų saugą ir sveikatą, eismo saugą, priešgaisrinę saugą, aplinkosaugą Darbų metu ir pateikti Užsakovui;
9.12.2. su Užsakovu įforminti ir gauti aktą-leidimą, kuriame Užsakovo numatytos priemonės, užtikrinančios darbuotojų saugą ir sveikatą;

9.12.3. darbų vykdymui pavojingose zonose, kuriose nuolat veikia ar gali veikti (atsirasti) rizikos veiksniai, nepriklausantys nuo atliekamų darbų pobūdžio, išduoti paskyrą-leidimą, leidimą atlikti ugnies darbus (jei tokie darbai bus vykdomi), kurių kopijas pateikti Užsakovui;
9.12.4. pateikti Užsakovui pasitelkiamų asmenų sąrašą ir darbo eigoje nuolat informuoti Užsakovą apie pasikeitusius pasitelktus asmenis.

10. DARBŲ PERDAVIMAS IR PRIĖMIMAS

10.1. Darbai laikomi užbaigti, kai tinkamai įvykdyti visi Darbai, pašalinti visi nustatyti defektai, užpildytas statybos darbų žurnalas, pateiktos išpildomosios nuotraukos ir skaitmeninės jų kopijos (jei taikoma) „Autodesk® AutoCad®“ arba lygiaverčiame formate (DWG bylų išplėtimas), pateiktos ir suderintos visos naudojimo ir priežiūros instrukcijos, pateikti Medžiagų ir Įrengimų sertifikatai ir atitikties deklaracijos, atlikti visi reikalingi bandymai ir pateikti tai patvirtinantys dokumentai, pateiktos Įrenginių naudojimo instrukcijos lietuvių kalba, Statinio statybos užbaigimo procedūroms reikalingos pažymos, gautas Statinio statybos užbaigimo aktas arba deklaracija teisės aktų nustatyta tvarka bei pasirašytas galutinis Darbų perdavimo - priėmimo aktas. Rangovas privalo kokybiškai įforminti savo ir / ar užtikrinti, kad subrangovai kokybiškai įformintų visus reikiamus jų atliktų Statinio statybos darbų statybos dokumentus. Tuo atveju, jeigu kyla ginčas tarp Rangovo ir / ar kito subrangovo, kuris atliko dalį Statinio statybos darbų, Rangovas privalo įforminti ir sukomplektuoti galutinę statybos dokumentaciją.
10.2. Darbai perduodami Rangovui pateikiant kaupiamuoju principu parengtas pažymas apie atliktų Darbų vertę bei Šalims pasirašant tarpinius Darbų priėmimo – perdavimo aktus ir (arba) galutinį Darbų perdavimo – priėmimo aktą.
10.3. Į atliktų Darbų perdavimo-priėmimo aktus įtraukiami visi per Ataskaitinį laikotarpį atlikti darbai.
10.4. Priimant Darbus pagal tarpinius atliktų Darbų perdavimo - priėmimo aktus, Užsakovas turi teisę pareikšti Rangovui reikalavimą dėl defektų pašalinimo ir vėliau, iki galutinio atliktų Darbų akto pasirašymo.
10.5. Užsakovas pasirašo Rangovo pateiktą atliktų Darbų perdavimo - priėmimo aktą per 5 (penkias) kalendorines dienas nuo jo gavimo dienos arba raštu nurodo atsisakymo jį pasirašyti priežastis. Šalys susitaria, kad atsisakymo pasirašyti Rangovo pateiktą atliktų Darbų perdavimo - priėmimo aktą pagrindai *inter alia* yra ir šios aplinkybės: Rangovas tinkamai neužpildė statybos darbų žurnalo, nepateikė reikiamų sertifikatų, eksploatacinių savybių deklaracijų ir/ar kitų dokumentų.
10.6. Jeigu po atliktų Darbų perdavimo - priėmimo akto pasirašymo paaiškėtų, kad jame nurodyti Darbų kiekiai neatitinka faktiškai atliktų Darbų kiekių, Užsakovas vienašališkai nesikreipdamas į teismą ir neatsižvelgiant į tai, kiek laiko praėjo po atliktų Darbų akto pasirašymo, turi teisę reikalauti anuliuoti atitinkamą atliktų Darbų perdavimo - priėmimo aktą. Šiuo atveju Šalys sudaro ir pasirašo naują atliktų Darbų perdavimo - priėmimo aktą.
10.7. Rangovas, ne vėliau kaip prieš 10 (dešimt) kalendorinių dienų, raštu praneša Užsakovui apie numatomą tiek tarpinį, tiek galutinį Darbų perdavimą, prašydamas organizuoti jų priėmimą.
10.8. Šalys susitaria, kad tais atvejais, kai vykdoma statybos techninė priežiūra, prieš pateikiant tarpinį ar galutinį Darbų perdavimo - priėmimo aktą Užsakovui, Rangovas privalo pateikti jį statybos techninės priežiūros vadovui patikrinti ir gauti statybos techninės priežiūros vadovo patvirtinimą raštu (viza arba parašas), nurodant Darbų atlikimo datą. Užsakovas turi teisę atsisakyti pasirašyti tarpinį ar galutinį Darbų perdavimo - priėmimo aktą ir / ar apmokėti už Darbus, jeigu jam pateiktas tarpinis ar galutinis Darbų perdavimo – priėmimo aktas ir / ar mokėjimo dokumentai nėra patvirtinti statybos techninės priežiūros vadovo iki tol, kol jie nustatyta tvarka bus patvirtinti.
10.9. Užsakovas, ne vėliau kaip per 5 (penkias) darbo dienas nuo Rangovo rašytinio pranešimo gavimo, organizuoja atliktų Darbų priėmimą. Užsakovas, jam pateiktą tarpinį ir (arba) galutinį atliktų Darbų perdavimo - priėmimo aktą pasirašo tik tuo atveju, jeigu Darbai yra atlikti tinkamai. Tuo atveju, jeigu nustatomi atliktų Darbų trūkumai, Užsakovas atliktų Darbų perdavimo - priėmimo akto nepasirašo, nurodydamas motyvus bei nustatytus atliktų Darbų trūkumus, kuriuos Rangovas privalo pašalinti savo sąskaita per Užsakovo nustatytą terminą. Fiksuojant atliktų Darbų trūkumus, vadovaujantis Sutarties Bendrųjų sąlygų 11.2 punktu, surašomas defektinis aktas.
10.10. Užsakovas, priimdamas Darbus, sprendžia, ar Darbai buvo padaryti pagal šios Sutarties sąlygas ir ar atitinka Užsakovo reikalavimus.
10.11. Šalys susitaria, kad Darbų ar jų dalies, etapo atlikimo terminai yra esminė Sutarties sąlyga. Rangovo vėlavimas atlikti Darbus (tiek tarpinius, tiek galutinius) daugiau kaip 90 (devyniasdešimt) kalendorinių dienų bus laikomas esminiu Sutarties pažeidimu ir Užsakovas tokiu atveju turi teisę vienašališkai nutraukti Sutartį Sutarties Bendrųjų sąlygų 22.2.15 punkte numatytu pagrindu arba priimti sprendimą, kuriuo konstatuojama, kad Rangovas esminę Sutarties sąlygą vykdė su dideliais ir nuolatiniais trūkumais.

Rangovas patvirtina, kad jam yra žinomas ir suprantamas šio Sutarties punkto turinys ir jo taikymo pasekmės.

10.12. Nei tarpinių, nei galutinio Darbų perdavimo – priėmimo akto pasirašymas neturi įtakos Rangovo atsakomybei už Darbų rezultato tinkamumą.

10.13. Darbų atsitiktinio žuvimo ir sugedimo rizika pereina Užsakovui Šalims pasirašius galutinį Darbų perdavimo – priėmimo aktą.

11. DARBŲ KOKYBĖ IR DEFEKTŲ ŠALINIMO TVARKA

11.1. Jeigu Užsakovas iki galutinio Darbų perdavimo-priėmimo akto pasirašymo dienos, bet kuriuo metu pastebi, kad atlikti Darbai turi defektų ar kokybės trūkumų, ar yra atliekami pažeidžiant šioje Sutartyje numatytas sąlygas, jis bet kuriuo metu gali raštu pareikalauti, kad Rangovas:

11.1.1. nedelsiant sustabdytų ir (ar) nutrauktų Darbų atlikimą;

11.1.2. pašalintų šiuos trūkumus per nurodytą laiko tarpą;

11.1.3. neatlygintinai pakeistų nekokybiškas Medžiagas, Įrangą;

11.1.4. neatlygintinai pagerintų atliekamų Darbų kokybę;

11.1.5. neatlygintinai ištaisytų netinkamai atliktus Darbus.

11.2. Pastebėjus atliktų darbų defektus ir kokybės trūkumus, dalyvaujant Rangovo įgaliotam atstovui, surašomas atitinkamas defektinis aktas. Užsakovas įsipareigoja ne vėliau kaip prieš 1 (vieną) darbo dieną informuoti Rangovo atstovą apie organizuojamos apžiūros, atliktų Darbų defektams ir kokybės trūkumams nustatyti, laiką ir vietą. Defektinį aktą pasirašo Užsakovo ir Rangovo įgalioti atstovai. Rangovui, nepripažinus defektų ar kokybės trūkumų, arba jam nustatytu laiku neatvykus surašyti defektinio akto, Užsakovas gali atlikti pirkimo procedūras nepriklausomo Darbų kokybės eksperto paslaugoms įsigyti ir pateikti ekspertizės išvadas Rangovui. Jei ekspertizės metu nustatoma, kad Darbai atlikti nekokybiškai – ekspertizės išlaidas apmoka Rangovas, jei kokybiškai – Užsakovas. Šalys susitaria, kad tokios ekspertizės išvados joms bus privalomos ir įsipareigoja atlyginti viena kitai tokios ekspertizės išlaidas, laikydamosi šiame skyriuje nustatytos tvarkos.

11.3. Jeigu Užsakovas bet kuriuo metu pastebi, kad atlikti Darbai turi defektų ar kokybės trūkumų, kurie kelia pavojų žmonių sveikatai, darbo saugai ir aplinkos ar turto saugumui, Užsakovas turi teisę pareikalauti Rangovo nedelsiant, bet ne vėliau nei per 3 (tris) valandas nuo atitinkamo pranešimo gavimo, sustabdyti Darbų ar Darbų dalies vykdymą. Darbai sustabdomi iki tol, kol Rangovas neužtikrins žmonių sveikatos, darbo saugos ir aplinkos ar turto saugumo. Pašalinęs priežastis Rangovas privalo raštu kreiptis į Užsakovą, prašydamas leidimo pratęsti Darbų vykdymą.

11.4. Jeigu per Užsakovo nurodytus terminus Rangovas nepradeda taisyti nekokybiškai atliktų Darbų, Užsakovas gali sulaikyti mokėjimus ir (arba) ištaisyti nekokybiškai atliktus Darbus trečiųjų šalių pagalba arba savo jėgomis ir išskaičiuoti dėl to patirtus nuostolius iš Rangovo.

11.5. Pastebėtų Darbų trūkumų ar defektų šalinimas neprailgina Sutarties įvykdymo terminų.

12. SUTARTIES ĮVYKDYMO UŽTIKRINIMAS (*jei taikoma*)

12.1. Sutarties įvykdymo užtikrinimo dydis nustatytas Sutarties Specialiosiose sąlygose.

12.2. Rangovas privalo per 10 (dešimt) darbo dienų nuo Sutarties pasirašymo dienos pateikti Užsakovui Sutarties Specialiosiose sąlygose nurodytos rūšies Sutarties įvykdymo užtikrinimą, atitinkantį Sutarties Bendrųjų sąlygų 12 skyriuje (Sutarties įvykdymo užtikrinimas) nurodytas sąlygas. Jeigu Sutarties Specialiosiose sąlygose yra nurodyti kelių rūšių Sutarties įvykdymo užtikrinimai (Sutarties įvykdymo užtikrinimo pateikimo būdai), Rangovas privalo pasirinkti vieną iš jų, jeigu Sutarties Specialiosiose sąlygose nenurodyta kitaip.

12.3. Sutarties įvykdymo užtikrinimas yra skirtas visų Rangovo sutartinių įsipareigojimų įvykdymui bei nuostolių atlyginimui užtikrinti, įskaitant, bet neapsiribojant netesybų mokėjimui užtikrinti.

12.4. Sutarties įvykdymo užtikrinimo sąlygos:

12.4.1. Lietuvos Respublikoje ar užsienyje registruoto banko pirmo pareikalavimo banko garantija *[jei tokia Sutarties įvykdymo užtikrinimo rūšis/pateikimo būdas nurodytas Sutarties Specialiosiose sąlygose, tada šis Sutarties įvykdymo užtikrinimo būdas taikomas],* turi būti išduota Užsakovo naudai, lietuvių arba anglų kalba (toliau – banko garantija). Banko garantijos turinys privalo atitikti Sutarties sąlygas.

Banko garantija turi būti neatšaukiama ir besąlyginė.

Užsakovui teikiamas banko garantijos originalas, kuris turi būti pasirašytas jį išdavusio subjekto kvalifikuotu elektroniniu parašu, atitinkančiu Viešųjų pirkimų įstatymo 22 straipsnio 11 dalies 2 ir 3 punktuose, Komunalinio sektoriaus pirkimų įstatymo 34 straipsnio 11 dalies 2 ir 3 punktuose (arba juos

pakeisiančiuose) nustatytus reikalavimus. Jei banko garantija yra išduota anglų kalba, turi būti pateiktas tinkamai patvirtintas vertimas į lietuvių kalbą. Vertimo patvirtinimas laikomas tinkamu, jei vertimas yra patvirtintas vertėjo parašu ir vertimų biuro antspaudu arba Rangovo ar jo įgalioto asmens parašu ir antspaudu (jei turi). Pirmenybė bus teikiama originaliam tekstui.

Kartu pateikiama apmokėjimą patvirtinančio dokumento, įrodančio, kad įmoka už išduotą banko garantiją yra sumokėta, kopija.

Išduotai banko garantijai turi būti taikoma Lietuvos Respublikos teisė ir Tarptautinių prekybos rūmų patvirtintos taisyklės – „The ICC Uniform rules for demand guarantees“ (Leidinio Nr. 758).

Banko garantija turi būti išduota Lietuvos Respublikoje ar kitoje Europos Sąjungos valstybėje narėje ar Europos Ekonominės Erdvės (EEE) valstybėje registruoto banko, kuriam yra suteiktas ne žemesnis, nei toliau Sutartyje nurodytas tarptautinės reitingų agentūros patvirtintas investicinio lygio reitingas. Jeigu teikiama Lietuvos Respublikoje ar kitoje Europos Sąjungos valstybėje narėje ar Europos Ekonominės Erdvės (EEE) valstybėje neregistruoto tarptautinio banko garantija, toks tarptautinis bankas turi turėti ne žemesnį, nei toliau Sutartyje nurodytą tarptautinės reitingų agentūros patvirtintą investicinio lygio reitingą. Nurodytą reitingą turi atitikti pats bankas, kuris išdavė garantiją.

Jeigu dėl šalies rizikos specifikos tarptautinės reitingų agentūros tiekėjo šalies institucijoms nesuteikia tarptautinio kredito reitingo, tačiau suteikia nacionalinį kredito reitingą (angl. national scale credit rating), Rangovas gali pateikti garantiją iš kredito institucijos, turinčios ne žemesnį nei A klasės nacionalinį kredito reitingą pagal „Standart & Poor‘s“, „Moody’s“ ar „Fitch Ratings“ agentūras.

Bankui, išduodančiam banko garantiją, garantijos išdavimo dieną taikomas ne mažesnis kaip kredito agentūrų „Fitch Ratings“ ar „Standart & Poor‘s“ „BBB“ arba agentūros „Moody‘s“ suteiktas „Baa2“ ilgalaikio investicinio lygio reitingas arba A.M. Best suteiktas „BBB+“ ilgalaikio investicinio lygio reitingas.

Užsakovui pareikalavus, Rangovas privalo pateikti atitinkamą dokumentą, įrodantį, kad banko garantiją išdavęs bankas turi atitinkamus Sutartyje nurodytus reitingus garantijos pateikimo dienai.

Į banko garantijos tekstą turi būti įtraukta nuostata, kad šalių ginčai sprendžiami Lietuvos Respublikos teisės aktų nustatyta tvarka, Lietuvos Respublikos teismuose.

12.4.2. Draudimo bendrovės ar kredito unijos laidavimo draudimo raštas *[jei tokia Sutarties įvykdymo užtikrinimo rūšis/pateikimo būdas nurodytas Sutarties Specialiosiose sąlygose, tada šis Sutarties įvykdymo užtikrinimo būdas taikomas]*, turi būti išduotas Užsakovo naudai, lietuvių arba anglų kalba (toliau – laidavimo draudimo raštas). Laidavimo draudimo rašto turinys privalo atitikti šios Sutarties sąlygas. Laidavimo draudimo raštas turi būti neatšaukiamas ir besąlyginis.

Užsakovui teikiamas laidavimo draudimo rašto originalas, kuris turi būti pasirašytas jį išdavusio subjekto kvalifikuotu elektroniniu parašu, atitinkančiu Viešųjų pirkimų įstatymo 22 straipsnio 11 dalies 2 ir 3 punktuose, Komunalinio sektoriaus pirkimų įstatymo 34 straipsnio 11 dalies 2 ir 3 punktuose (arba juos pakeisiančiuose) nustatytus reikalavimus. Jei laidavimo draudimo raštas yra išduotas anglų kalba, turi būti pateiktas tinkamai patvirtintas vertimas į lietuvių kalbą. Vertimo patvirtinimas laikomas tinkamu, jei vertimas yra patvirtintas vertėjo parašu ir vertimų biuro antspaudu arba Rangovo ar jo įgalioto asmens parašu ir antspaudu (jei turi). Pirmenybė bus teikiama originaliam tekstui.

Kartu pateikiama apmokėjimą patvirtinančio dokumento, įrodančio, kad įmoka už išduotą laidavimo draudimo raštą yra sumokėta, kopija.

Išduotam laidavimo draudimo raštui turi būti taikoma Lietuvos Respublikos teisė ir Tarptautinių prekybos rūmų patvirtintos taisyklės – „The ICC Uniform rules for demand guarantees“ (Leidinio Nr. 758).

Draudimo bendrovei arba kredito unijai turi būti suteiktas ne žemesnis, nei šioje Sutartyje nurodytas tarptautinės reitingų agentūros patvirtintas investicinio lygio reitingas.

Draudimo bendrovei ar kredito unijai, išduodančiai laidavimo draudimo raštą, laidavimo draudimo rašto išdavimo dieną taikomas ne mažesnis kaip kredito agentūrų „Fitch Ratings“ ar „Standart & Poor‘s“ „BBB“ arba agentūros „Moody‘s“ suteiktas „Baa2“ ilgalaikio investicinio lygio reitingas arba A.M. Best suteiktas „BBB+“ ilgalaikio investicinio lygio reitingas.

Jeigu draudimo bendrovė nėra reitinguota, tai ji bus laikoma priimtina tuo atveju, kai aukščiau nurodyti reitingai yra suteikti draudimo bendrovės pagrindiniam akcininkui, kuriam priklauso ne mažiau kaip 50 procentų draudimo bendrovės akcijų (ši nuostata netaikoma kredito unijoms).

Užsakovui pareikalavus, Rangovas privalo pateikti atitinkamą dokumentą, įrodantį, kad laidavimo draudimo raštą išdavusi draudimo bendrovė ar kredito unija turi atitinkamus Sutartyje nurodytus reitingus laidavimo draudimo rašto pateikimo dienai.

Į laidavimo draudimo rašto tekstą turi būti įtraukta nuostata, kad šalių ginčai sprendžiami Lietuvos Respublikos teisės aktų nustatyta tvarka, Lietuvos Respublikos teismuose.

Laidavimo draudimo rašto sąlygose negali būti nustatytas išplėstinis nedraudžiamų įvykių sąrašas ir (arba) kitos sąlygos, kurios paneigtų Rangovo sutartinių prievolių užtikrinimo esmę. Laidavimo draudimas turi būti skirtas visų Rangovo sutartinių įsipareigojimų vykdymui bei tiesioginių ir netiesioginių nuostolių atlyginimui užtikrinti, įskaitant, bet neapsiribojant palūkanų, delspinigių, baudų ar kito pobūdžio kompensacijų mokėjimui užtikrinti. Sudaromoje laidavimo draudimo sutartyje turi būti numatyta:

(i) Užsakovas turi būti paskirtas neatšaukiamu naudos gavėju;

(ii) Laidavimo draudimo sutartis negali būti nutraukta ar pakeista, jei draudimo sutarties pakeitimai siaurina draudimo apsaugą ar gali kitaip neigiamai paveikti Užsakovo teises bei interesus, susijusius su draudimo sutartimi, be išankstinio rašytinio Užsakovo sutikimo;

(iii) Paslaugų arba Užsakovo teisių ir pareigų pagal laidavimo draudimo sutartį (pilnai ar dalinai) perleidimas Užsakovo reorganizavimo, atskyrimo, pertvarkymo ar įmonės perdavimo (įskaitant, bet neapsiribojant, turto arba įmonės įnešimo į trečiųjų asmenų įstatinį kapitalą ir pan.) atveju, su sąlyga, kad bus išlaikyta tiesioginė ar netiesioginė Lietuvos Respublikos (valstybės) kontrolė, neturės įtakos laidavimo draudimo sutarties bei ja suteikiamos draudimo apsaugos galiojimui bei sąlygoms ir nebus laikoma nei rizikos padidėjimu, nei draudimo išmokos nemokėjimo ar mažinimo pagrindu;

(iv) Rangovui ar kitiems apdraustiesiems neįvykdžius ar netinkamai įvykdžius savo įsi-pareigojimų pagal Sutartį, Užsakovas neprivalo pirmiausia nukreipti išieškojimą į jų turtą ar kitas prievolių pagal Sutartį užtikrinimo priemones (jei tokių būtų);

(v) Draudimo išmoka turi būti nustatoma ir apskaičiuojama pagal Sutartyje nustatytas Užsakovo nuostolių nustatymo ir apskaičiavimo taisykles, įskaitant ir Sutartyje nustatytas netesybas. Todėl draudimo išmokos mokėjimo tikslais iš Užsakovo negali būti reikalaujama pateikti daugiau nei rašytinis prašymas dėl draudimo išmokos mokėjimo bei informacija ir dokumentai, būtini bei pakankami Užsakovo nuostoliams pagal Sutartį nustatyti ir apskaičiuoti;

(vi) Draudimo apsauga turi būti teikiama ir tais atvejais, kai Užsakovo reikalavimas išmokėti draudimo išmoką pagal laidavimo draudimo sutartį pateikiamas pasibaigus draudimo laikotarpiui, jei toks reikalavimas pateikiamas dėl aplinkybių (Užsakovo atitinkamų prievolių pagal Sutartį neįvykdymo ar netinkamo įvykdymo), apie kurias Draudikui buvo pranešta draudimo laikotarpio galiojimo laikotarpiu.

12.4.3. į Užsakovo sąskaitą pervestu atitinkamo dydžio piniginiu užstatu *[jei tokia Sutarties įvykdymo užtikrinimo rūšis/pateikimo būdas nurodytas Sutarties Specialiosiose sąlygose, tada šis Sutarties įvykdymo užtikrinimo būdas taikomas].* Šiuo būdu pateiktas Sutarties įvykdymo užtikrinimas laikomas suteiktu nuo atitinkamo dydžio piniginių lėšų įskaitymo Užsakovo sąskaitoje momento.
Šalys susitaria, kad užstatas nuo jo pervedimo Užsakovui yra laikomas įkeistu Užsakovo naudai, siekiant užtikrinti Rangovo įsipareigojimų pagal šią Sutartį tinkamą vykdymą. Užstato įkeitimas galioja iki užstato grąžinimo Rangovui atsiradus visoms Sutartyje numatytoms sąlygoms.

12.5. Sutarties įvykdymo užtikrinimą patvirtinantys dokumentai Užsakovui turi būti teikiami tik elektroniniu būdu, kitokiu būdu jie gali būti pateikti tik tokiu atveju, jei bankas, draudimo bendrovė ar kredito unija neišduoda kvalifikuotu elektroniniu parašu pasirašytų dokumentų ir tai patys patvirtina raštu.

12.6. Sutarties įvykdymo užtikrinimo galiojimo terminas privalo būti ne trumpesnis kaip Rangovo visų sutartinių įsipareigojimų, įskaitant, bet neapsiribojant, netesybų mokėjimo pabaiga.

12.7. Pateikus tinkamą Sutarties įvykdymo užtikrinimą, Rangovui per 10 (dešimt) kalendorinių dienų bus grąžintas pasiūlymo galiojimo užtikrinimas (jeigu toks buvo pateiktas) arba užskaitytas Rangovo Sutarties įvykdymo užtikrinimo dalimi, jei bus tokia galimybė pagal Sutarties Specialiosiose sąlygose numatytą Sutarties įvykdymo užtikrinimo pateikimo rūšį/būdą ir Rangovo prašymas.

12.8. Jeigu sudarius Sutartį Rangovas Sutartyje nustatyta tvarka nepateikia Sutarties sąlygas atitinkančio Sutarties įvykdymo užtikrinimo per Sutarties Bendrųjų sąlygų 12.2 punkte nurodytą terminą, Sutartis laikoma nesudaryta, o Užsakovas įgyja teisę pasinaudoti pasiūlymo galiojimo užtikrinimu patirtų išlaidų ir nuostolių kompensavimui.

12.9. Užsakovui arba Rangovui gavus informaciją, jog bankas, išdavęs garantija arba draudimo bendrovė ar kredito unija išdavusi laidavimo draudimo raštą nebeatitinka Sutartyje keliamų reikalavimų, Rangovas įsipareigoja per 10 (dešimt) kalendorinių dienų nuo Užsakovo reikalavimo pateikti banko garantiją arba laidavimo draudimo raštą, atitinkančius Sutartyje nustatytus reikalavimus. Rangovui to nepadarius, Rangovas laikytinas iš esmės pažeidusiu Sutartį ir Užsakovas įgyja teisę vienašališkai nutraukti Sutartį bei reikalauti visų nuostolių atlyginimo.

12.10. Jei Sutarties galiojimas pratęsiamas, atitinkamai tam laikotarpiui Sutarties vykdymas privalo būti užtikrintas, kaip nurodyta Sutarties Specialiosiose sąlygose, ir Užsakovui pateiktas per 10 (dešimt) kalendorinių dienų. Rangovui to nepadarius, Rangovas laikytinas iš esmės pažeidusiu Sutartį ir Užsakovas įgyja teisę vienašališkai nutraukti Sutartį bei reikalauti visų nuostolių atlyginimo.

12.11. Užsakovas gali pasinaudoti Sutarties įvykdymo užtikrinimu esant bet kuriai iš žemiau nurodytų aplinkybių:
12.11.1. Rangovas nevykdo savo įsipareigojimų pagal Sutartį arba juos vykdo netinkamai;
12.11.2. Rangovas laiku nevykdo Užsakovo nurodymo ištaisyti Darbų trūkumus;
12.11.3. jei dėl bet kokių Rangovo veiksmų ar neveikimo Užsakovas patyrė nuostolius (įskaitant, bet neapribojant papildomas išlaidas, negautas pajamas ar kitus tiesioginius ir netiesioginius nuostolius, delspinigius ir / ar baudas).
12.12. Prieš pateikdamas reikalavimą sumokėti pagal Sutarties įvykdymo užtikrinimą, Užsakovas įspėja apie tai Rangovą, nurodydamas, dėl kokio pažeidimo pateikia šį reikalavimą.
12.13. Sutarties Bendrųjų sąlygų 12.4.3 punkte nurodytu būdu pateiktas Sutarties įvykdymo užtikrinimas yra grąžinamas praėjus 10 (dešimt) kalendorinių dienų po galutinio Darbų perdavimo – priėmimo akto pasirašymo dienos, garantinio laikotarpio prievolių užtikrinimo pateikimo Užsakovui.

13. DRAUDIMAS

13.1. Visų Rangovo sudaromų Sutarties Specialiosiose sąlygose nurodytų draudimo sutarčių sąlygos iki šių sutarčių (ar, jeigu remiamasi galiojančiomis draudimo sutartimis – būtinų šių sutarčių papildymų, patikslinimų) sudarymo turi būti raštu suderintos su Užsakovu ar jo įgaliotu atstovu. Su Užsakovu nesuderintos draudimo sutarčių sąlygos laikomos Užsakovui nepriimtinomis ir Užsakovui nepateiktomis *ab initio*.
13.2. Rangovas privalo pateikti Užsakovui draudimo(-ų) liudijimo(-ų) (poliso(-ų)) ir mokestinio(-ų) pavedimo(-ų), patvirtinančio(-ių) draudimo(-ų) įmokos(-ų) ar jos(-ų) dalies(-ių) sumokėjimą, patvirtintas kopijas.
13.3. Rangovas savo sąskaita privalo pratęsti (atnaujinti) draudimo sutartį(-is) ir likus ne mažiau nei 2 (dviem) darbo dienom iki pratęsiamos draudimo sutarties pabaigos pateikti Užsakovui tai patvirtinančius dokumentus, jeigu draudimo sutartis(-ys) pasibaigs anksčiau, negu numatyta teisės aktuose.
13.4. Jei draudimo įmoka yra mokama dalimis, po kiekvieno draudimo liudijime nurodyto draudimo įmokos sumokėjimo termino dienos, Rangovas privalo Užsakovui pateikti jos sumokėjimą patvirtinančio dokumento patvirtintą kopiją.
13.5. Jeigu Rangovas veikia jungtinės veiklos (partnerystės) pagrindu ir/ar samdo subrangovus, tai visi kiti partneriai ir/ar subrangovai turi būti įvardinti kaip papildomi apdraustieji pateiktame draudimo liudijime (polise) arba pateikti savo vardu sudarytus draudimo liudijimus (polisus) ne mažesne draudimo apimtimi nei nurodyta Sutartyje.
13.6. Draudimo sutartyje turi būti numatyta galimybė išmokėti draudimo išmokas Sutarties valiuta, reikalinga nuostoliams arba žalai padengti. Iš draudikų gautos draudimo išmokos turi būti naudojamos nuostoliams arba žalai padengti.
13.7. Rangovas privalo laikytis visų Draudimo sutartyje apibrėžtų sąlygų. Rangovas privalo nuolat informuoti draudikus apie bet kuriuos atitinkamus Darbų vykdymo pasikeitimus ir užtikrinti, kad sudaryta Draudimo sutartis galiotų pagal šio punkto reikalavimus.
13.8. Rangovas neturi teisės daryti jokių Draudimo sutarties sąlygų pakeitimų (išskyrus Draudimo sutarties šalių rekvizitų pakeitimus) be išankstinio Užsakovo sutikimo. Jeigu draudikas mėgina padaryti Draudimo sutarties sąlygų pakeitimą, tai Rangovas privalo nedelsdamas tai pranešti ir Užsakovui.
13.9. Jeigu Rangovas vykdydamas Sutartį neužtikrina Draudimo sutarties sąlygų, kurias iš jo reikalaujama atlikti ir palaikyti pagal Sutartį, arba nepateikia pakankamo įrodymo ir draudimo liudijimų kopijų pagal šio punkto reikalavimus, tai Užsakovas gali (savo nuožiūra ir nepažeisdamas bet kurios kitos teisės arba teisinės gynybos priemonių) sudaryti Draudimo sutartį šiame punkte nurodytomis sąlygomis ir sumokėti reikalingas draudimo įmokas arba turi teisę sustabdyti Rangovui priklausančias mokėti sumas už atliktus Darbus tol, kol Rangovas įvykdys visus savo įsipareigojimus, numatytus šiame punkte. Jeigu Užsakovas pats sumoka draudimo įmokas už šiame punkte numatytą Draudimo sutartį, tai Rangovas privalo iš Sutarties kainos grąžinti sumokėtas draudimo įmokas Užsakovui arba atitinkamai turi būti sumažinta Sutarties kaina.
13.10. Jeigu draudiko išmokėtos draudimo išmokos nepakanka Rangovo padarytai žalai atlyginti, Rangovas privalo atlyginti likusius nuostolius. Jeigu Rangovas nesudaro Draudimo sutarties šiame punkte nurodytomis sąlygomis arba neužtikrina Draudimo sutartyje draudiko nurodytų sąlygų laikymosi, tai bet kokius nuostolius arba žalą, kuriuos pagal Draudimo sutartį būtų turėjusi atlyginti draudimo įmonė, privalo atlyginti Rangovas.
13.11. Rangovas per visą Draudimo sutarčių apsaugos galiojimo laikotarpį, nedelsdamas, t. y. per 1 (vieną) darbo dieną, kai to pareikalauja Užsakovas, turi pateikti įrodymus, patvirtinančius draudimo apsaugos galiojimą ir reguliarų draudimo įmokų mokėjimą.

14. ŠALIŲ ATSAKOMYBĖ

14.1. Šalių atsakomybė yra nustatoma pagal galiojančius Lietuvos Respublikos teisės aktus ir šią Sutartį. Šalys įsipareigoja tinkamai vykdyti savo įsipareigojimus, prisiimtus šia Sutartimi, ir susilaikyti nuo bet kokių veiksmų, kuriais galėtų padaryti žalos viena kitai ar apsunkintų kitos Šalies prisiimtų įsipareigojimų įvykdymą.

14.2. Delspinigiai už pavėluotus mokėjimus:

14.2.1. Užsakovui praleidus mokėjimo terminą, Rangovas gali reikalauti 0,05 procento dydžio delspinigių už kiekvieną uždelstą dieną, skaičiuojant nuo vėluojamos sumokėti sumos be PVM. Maksimali delspinigių suma – 20 (dvidešimt) procentų Sutarties kainos be PVM.

14.2.2. Delspinigiai už pavėluotus mokėjimus gali būti skaičiuojami nuo kitos dienos, kai turėjo būti sumokėta į Rangovo banko sąskaitą iki tos dienos, kai mokėjimas buvo atliktas iš Užsakovo ar atitinkamos institucijos, vykdančios mokėjimus, sąskaitos.

14.3. Delspinigiai už laiku neįvykdytus ar netinkamai įvykdytus sutartinius įsipareigojimus:

14.3.1. Rangovui nepradėjus Darbų pagal suderintą Darbų vykdymo grafiką t.y. nesilaikant Darbų vykdymo grafike numatyto termino, apibrėžiančio kada bus pradėti vykdyti Darbai pagal Sutartį, už kiekvieną tokio vėlavimo dieną Rangovas, Užsakovui pareikalavus, moka Užsakovui 0,05 procento dydžio delspinigius, skaičiuojant nuo vėluojamų pradėti Darbų kainos be PVM, bet ne daugiau kaip 20 proc. nuo Sutarties kainos be PVM. Delspinigiai negali būti reikalaujami, jei vėluojama dėl priežasčių, nepriklausančių nuo Rangovo, ar priežasčių, kurių Rangovas negalėjo objektyviai numatyti.

14.3.2. Jei Rangovas vėluoja atlikti Darbus ar jų dalį, etapą, t. y. nesilaiko Sutartyje nustatytų Darbų (jų etapų) vykdymo terminų, taip pat Darbų vykdymo grafike nurodyto/suderinto galutinio Darbų užbaigimo termino nuo sekančios dienos pradedami skaičiuoti 0,05 procento dydžio delspinigiai nuo vėluojamų atlikti Darbų (Etapo) kainos be PVM, už kiekvieną uždelstą kalendorinę dieną, bet ne daugiau kaip 20 proc. nuo Sutarties kainos be PVM.

14.4. Baudos Rangovui už netinkamą Sutarties vykdymą nurodytos Sutarties Specialiųjų sąlygų 4.7. punkte ir Sutarties Bendrųjų sąlygų 18.4 ir 28.5 punktuose.

14.5. Užsakovas neatlygina Rangovo patirtų nuostolių, atsiradusių dėl Sutarties vykdymo sustabdymo.

14.6. Užsakovo atsakomybė Rangovui yra ribojama tiesioginiais nuostoliais ir negali viršyti Sutarties kainos su PVM.

14.7. Rangovui netinkamai vykdant savo sutartinius įsipareigojimus Užsakovas, neapribodamas kitų, Sutartyje ir įstatymuose numatytų, savo teisių gynimo priemonių taikymo galimybių už sutartinių įsipareigojimų nevykdymą ar netinkamą vykdymą, turi teisę taikyti vienašalį išskaitymą iš visų pagal Sutartį Rangovui mokėtinų sumų (pranešant apie tai Rangovui raštu), o jei jų nepakaktų, ir iš Rangovo pateiktų prievolių įvykdymo užtikrinimų, Sutartyje nurodytoms netesyboms bei visiems savo patirtiems nuostoliams padengti. Ši nuostata galioja nepaisant Sutarties nutraukimo bei kitų sankcijų taikymo.

14.8. Netesybos Rangovui išskaičiuojamos iš Rangovui mokėtinos sumos, nurodytos PVM sąskaitoje faktūroje.

14.9. Rangovas visais atvejais atsako už Darbų, numatytų šioje Sutartyje, atlikimo metu jo pasitelktų asmenų padarytus nuostolius ar žalą, nepriklausomai nuo to ar tokie nuostoliai ar žala būtų padaryta Užsakovui, jo darbuotojams ar bet kokiems tretiesiems asmenims ir jų turtui.

14.10. Rangovas taip pat yra atsakingas už nuostolius, kuriuos patiria Užsakovas tuo atveju, kai Darbų vykdymas sustabdomas dėl defektų šalinimo arba dėl bet kokių kitų priežasčių, už kurias yra atsakingas Rangovas arba kurių atsiradimo rizika tenka Rangovui.

14.11. Jei Rangovas, atlikdamas Darbus pagal Sutartį, nesilaiko galiojančių teisės aktų reikalavimų ir dėl to kompetentingos įgaliotos valstybinės institucijos pritaiko baudas ar kitas sankcijas Užsakovui, Rangovas įsipareigoja atlyginti Užsakovui visus pastarojo dėl to patirtus tiesioginius ir netiesioginius nuostolius ar žalą bei papildomas išlaidas.

14.12. Netesybų sumokėjimas neatleidžia Sutarties šalių nuo pareigos vykdyti šioje Sutartyje prisiimtus įsipareigojimus.

14.13. Netesybos turi būti sumokėtos nedelsiant, tačiau ne vėliau kaip per 7 (septynias) kalendorines dienas nuo tokio reikalavimo išsiuntimo dienos į Sutartyje nurodytas Šalių banko sąskaitas.

15. NENUGALIMOS JĖGOS APLINKYBĖS (*FORCE MAJEURE*) IR VALSTYBĖS VEIKSMAI

15.1. **Dėl nenugalimos jėgos *(force majeure)* taikymo**

15.1.1. Sutarties galiojimo laikotarpiu Šalis gali būti visiškai ar iš dalies atleidžiama nuo sutartinių įsipareigojimų vykdymo ir civilinės atsakomybės (padarinių), jei ji įrodo, kad Sutartis visiškai ar iš dalies neįvykdyta dėl nenugalimos jėgos (force majeure) aplinkybių.

15.1.2. Šalys nenugalimos jėgos (force majeure) aplinkybes supranta taip, kaip jas reglamentuoja Lietuvos Respublikos civilinio kodekso 6.212 straipsnis ir Lietuvos Respublikos Vyriausybės 1996 m. liepos 15 d. nutarimas Nr. 840 „Dėl atleidimo nuo atsakomybės, esant nenugalimos jėgos (force majeure) aplinkybėms“. Nenugalimos jėgos sąlygos turi būti nustatomos kiekvienu konkrečiu atveju individualiai, o nenugalimos jėgos (force majeure) aplinkybe besiremianti Šalis privalo įrodyti, kad nenugalimos jėgos aplinkybės faktiškai turi tiesioginę įtaką Sutarties vykdymui bei įrodyti visų žemiau nurodytų sąlygų visetą:

15.1.2.1. aplinkybių, kuriomis remiasi Šalis nebuvo sudarant sutartį ir jų atsiradimo nebuvo galima protingai numatyti;

15.1.2.2. dėl susidariusių aplinkybių Sutarties objektyviai negalima vykdyti;

15.1.2.3. Šalis, neįvykdžiusi Sutarties, tų aplinkybių negalėjo kontroliuoti ar negalėjo užkirst joms kelio;

15.1.2.4. Šalis nebuvo prisiėmusi tų aplinkybių ar jų padarinių atsiradimo rizikos.

15.1.3. Šalis, prašanti ją visiškai ar dalinai atleisti nuo sutartinių įsipareigojimų vykdymo ir / ar sutartinės civilinės atsakomybės nenugalimos jėgos (force majeure) pagrindu, privalo raštu pranešti kitai Šaliai nedelsiant, bet ne vėliau kaip per 5 (penkias) kalendorines dienas nuo tokių aplinkybių / kliūčių, trukdančių tinkamai vykdyti Sutartį, atsiradimo ar paaiškėjimo momento, pateikdama:

15.1.3.1. objektyvius ir išsamius įrodymus bei rašytinius paaiškinimus apie atsiradusias nenumatytas aplinkybes / kliūtis bei jų poveikį ir rizikas Šalies sutartinių įsipareigojimų tinkamam vykdymui, taip pat, kad ji ėmėsi visų pagrįstų atsargumo priemonių ir dėjo visas pastangas, jog sumažintų išlaidas ar galimas neigiamas pasekmes Sutarties tinkamam vykdymui;

15.1.3.2. preliminarų įsipareigojimų įvykdymo terminą, jei aplinkybės, dėl kurių neįmanoma įvykdyti Sutartį, yra laikinos.

15.1.4. Nenugalimos jėgos aplinkybėms tęsiantis ilgiau kaip 3 (tris) mėnesius, bet kuri iš Šalių turi teisę vienašališkai nutraukti šią Sutartį, apie tai raštu įspėjusi kitą Šalį prieš 5 (penkias) kalendorines dienas.

15.1.5. Esant aukščiau nurodytų sąlygų visetui, tačiau nenugalimos jėgos aplinkybei egzistuojant laikinai, Šalis atleidžiama nuo atsakomybės tik tokiam laikotarpiui, kuris yra protingas, atsižvelgiant į tos aplinkybės įtaką Sutarties įvykdymui. Išnykus bent vienai aukščiau nurodytai sąlygai, nenugalimos jėgos statusas Sutarties Šalims nebegali būti taikomas ir Šalims automatiškai pradedami taikyti Sutartyje įtvirtinti įsipareigojimai. Bet kokiu atveju, Šalis, kuri buvo visiškai ar iš dalies atleista nuo sutartinių įsipareigojimų vykdymo ir civilinės atsakomybės (padarinių) dėl Sutarties nevykdymo / netinkamo vykdymo, išnykus bent vienai aukščiau nurodytai sąlygai, privalo raštu nedelsiant informuoti kitą Šalį.

15.1.6. Šalims žinoma, kad nenugalima jėga nelaikomos aplinkybės, kai sutartiniai įsipareigojimai negali būti įvykdyti dėl prekių rinkoje, lėšų trūkumo ar Šalies kontrahentų padarytų savo prievolių pažeidimų.

15.1.7. Šalims žinoma, jog nustatant nenugalimos jėgos aplinkybių egzistavimą, Prekybos ir pramonės rūmų išduota pažyma, pati savaime materialinių teisinių padarinių nesukuria, kadangi atleidimo nuo civilinės atsakomybės už sutarties nevykdymą, civilinės atsakomybės netaikymo pagrindu laikytinas nenugalimos jėgos aplinkybių egzistavimo, bet ne pažymos išdavimo faktas. Nenugalimos jėgos aplinkybes liudijanti pažyma turi tik procesinę teisinę reikšmę, nes vertintina tik kaip įrodymas civilinėje byloje dėl sutartinių įsipareigojimų vykdymo ar civilinės atsakomybės taikymo. Pažyma dėl nenugalimos jėgos ta apimtimi, kiek joje pateiktas teisinis tam tikrų aplinkybių vertinimas, nelaikytina prima facie įrodymu CPK 197 straipsnio prasme, nes faktų teisinis įvertinimas yra teismo prerogatyva ir jo nesaisto kitų asmenų pateiktas teisinis vertinimas ir kvalifikavimas.

15.1.8. Šios Sutarties nuostatos dėl nenugalimos jėgos aplinkybių taikymo, neatima iš kitos Šalies teisės nutraukti Sutartį arba sustabdyti jos įvykdymą, ir / arba reikalauti sumokėti netesybas.

15.1.9. Šaliai per numatytą terminą nepranešus kitai Šaliai apie nenugalimos jėgos aplinkybės atsiradimą bei jos įtaką Sutarties vykdymui, privalo atlyginti visus tiesioginius ir netiesioginius nuostolius, atsiradusius dėl Sutarties nevykdymo / netinkamo vykdymo.

15.2. **Dėl valstybės veiksmų kaip civilinės atsakomybės netaikymo ar dalinio atleidimo nuo jos visiško ar dalinio pagrindo COVID-19 atveju:**

15.2.1. Sutarties galiojimo laikotarpiu Šalis gali būti visiškai ar iš dalies atleidžiama nuo atsakomybės dėl Sutarties neįvykdymo, sąlygoto privalomų ir nenumatytų valstybės institucijų veiksmų (aktų), kilusių dėl koronaviruso (COVID-19) ar jo atmainų, dėl kurių įvykdyti prievolę neįmanoma ir kurių Šalys neturėjo teisės ginčyti (CK 6.253 straipsnio 3 dalis). Valstybės institucijų veiksmų (aktų) įtaka sutartinių įsipareigojimų vykdymui turi būti nustatoma kiekvienu konkrečiu atveju individualiai, o šia aplinkybe

besiremianti Šalis privalo įrodyti, kad (i) pagrindas netaikyti sutartinės civilinės atsakomybės ar Šalį visiškai ar dalinai nuo jos atleisti, egzistuoja išimtinai dėl valstybės institucijų veiksmų (aktų), kurie faktiškai turi tiesioginę įtaką Sutarties vykdymui, bei įrodyti, kad (ii) kiekvienu atveju egzistuoja visų žemiau nurodytų sąlygų visetas:

15.2.1.1. šie veiksmai (aktai) turi būti nenumatyti ir privalomi Šaliai – Šalis negalėjo jų numatyti iš anksto (Sutarties sudarymo metu);

15.2.1.2. veiksmai (aktai) turi būti tokie, dėl kurių įvykdyti prievolę neįmanoma;

15.2.1.3. Šalis neturėjo teisės veiksmų (aktų) ginčyti teismo ar administracine tvarka.

15.2.2. Šalis, prašanti ją visiškai ar dalinai atleisti nuo atsakomybės dėl Sutarties neįvykdymo, sąlygoto privalomų ir nenumatytų valstybės institucijų veiksmų (aktų), kilusių dėl koronaviruso (COVID-19) ar jo atmainų, privalo raštu pranešti kitai Šaliai nedelsiant, bet ne vėliau kaip per 5 (penkias) kalendorines dienas nuo tokių veiksmų, trukdančių tinkamai vykdyti Sutartį, atsiradimo ar paaiškėjimo momento, pateikdama:

15.2.2.1. objektyvius ir išsamius įrodymus bei rašytinius paaiškinimus apie atsiradusius privalomus ir nenumatytus valstybės institucijų veiksmus (aktus) bei jų poveikį ir rizikas Šalies sutartinių įsipareigojimų tinkamam vykdymui, taip pat, kad ji ėmėsi visų pagrįstų atsargumo priemonių ir dėjo visas pastangas, jog sumažintų išlaidas ar galimas neigiamas pasekmes Sutarties tinkamam vykdymui;

15.2.2.2. preliminarų įsipareigojimų įvykdymo terminą, jei valstybės veiksmai (aktai), dėl kurių neįmanoma įvykdyti Sutartį, yra laikini.

15.2.3. Šaliai negalint vykdyti sutartinių įsipareigojimų dėl privalomų ir nenumatytų valstybės institucijų veiksmų (aktų), kilusių dėl koronaviruso (COVID-19) ar jo atmainų ilgiau kaip 3 (tris) mėnesius, bet kuri iš Šalių turi teisę vienašališkai nutraukti šią Sutartį, apie tai raštu įspėjusi kitą šalį prieš 5 (penkias) kalendorines dienas.

15.2.4. Esant aukščiau nurodytų sąlygų visetui, tačiau privalomiems ir nenumatytiems valstybės institucijų veiksmams (aktams) egzistuojant laikinai, Šalis atleidžiama nuo atsakomybės tik tokiam laikotarpiui, kuris yra protingas, atsižvelgiant į tos aplinkybės įtaką Sutarties įvykdymui. Išnykus bent vienai aukščiau nurodytai sąlygai, CK 6.253 straipsnio 3 dalies nuostatos Sutarties Šalims nebegali būti taikomos ir Šalims automatiškai pradedami taikyti Sutartyje įtvirtinti įsipareigojimai. Bet kokiu atveju, Šalis, kuri buvo visiškai ar iš dalies atleista nuo sutartinių įsipareigojimų vykdymo ir civilinės atsakomybės (padarinių) dėl Sutarties nevykdymo / netinkamo, išnykus bent vienai aukščiau nurodytai sąlygai, privalo raštu nedelsiant informuoti kitą Šalį.

15.2.5. Šios nuostatos, susijusios su valstybės veiksmų (aktų) taikymu, neatima iš kitos Šalies teisės nutraukti Sutartį arba sustabdyti jos įvykdymą, ir / arba reikalauti sumokėti netesybas.

15.2.6. Jeigu Šalis laiku, Sutartyje nustatyta tvarka, neišsiunčia pranešimo arba visiškai neinformuoja kitos Šalies, ji privalo kompensuoti kitai Šaliai visą žalą, kurią ši patyrė dėl laiku nepateikto pranešimo arba dėl to, kad nebuvo jokio pranešimo.

16. INTELEKTINĖS IR PRAMONINĖS NUOSAVYBĖS TEISĖS

16.1. Visi rezultatai ir su jais susijusios teisės, įgytos vykdant Sutartį, įskaitant autorines ir kitas intelektinės ar pramoninės nuosavybės teises, yra Užsakovo nuosavybė nuo jų atsiradimo momento.

16.2. Jei Sutartyje nenustatyta kitaip, Rangovas garantuoja nuostolių atlyginimą Užsakovui dėl bet kokių reikalavimų, kylančių dėl autorių teisių, patentų, licencijų, brėžinių, modelių ar paslaugų (prekių) ženklų naudojimo, kaip numatyta Sutartyje, išskyrus atvejus, kai toks pažeidimas atsiranda dėl Užsakovo kaltės.

17. GARANTIJOS

17.1. Visiems atliktiems Darbams Rangovas suteikia ilgiausią atitinkamiems Darbams, produktams, medžiagoms, įrengimams teisės aktuose nustatytą garantinį terminą. Garantinis laikotarpis pradedamas skaičiuoti nuo galutinio Darbų perdavimo-priėmimo akto pasirašymo dienos. Garantinis terminas statybos darbams yra ne trumpesnis nei 5 (penki) metai, paslėptiems Statinio elementams (konstrukcijoms, vamzdynams ir kt.) ir Darbams – ne trumpesnis nei 10 (dešimt) metų, o jeigu buvo nustatyta šiuose paslėptuose elementuose tyčia paslėptų defektų – ne trumpesnis nei 20 (dvidešimt) metų, įrengimų ir mechanizmų garantinis terminas – pagal gamintojo garantiją, bet ne trumpesnis, kaip 2 (du) metai. Rangovas už Statinio sugriuvimą ar per garantinį terminą nustatytus defektus atsako įstatymų nustatyta tvarka.

17.2. Rangovas garantuoja, kad statybos užbaigimo metu jo atlikti Darbai atitiks techninėje specifikacijoje numatytas savybes, normatyvinių statybos dokumentų ir kitų teisės aktų reikalavimus, jie bus atlikti be klaidų, kurios panaikintų ar sumažintų atliktų Darbų vertę.
17.3. Ne vėliau kaip per 5 darbo dienos iki planuojamo Rangovo kreipimosi dėl statybos užbaigimo dokumentų gavimo Rangovas privalo pateikti Užsakovui Rangovo garantinio laikotarpio prievolių įvykdymo užtikrinimą, kuris Rangovo nemokumo ar bankroto atveju turi užtikrinti dėl Rangovo (ar subrangovų) kaltės atsiradusių defektų, nustatytų per pirmuosius 3 (tris) statinio garantinio termino metus, šalinimo išlaidų apmokėjimą Užsakovui. Tuo atveju, jeigu garantinis terminas nutrūksta arba yra sustabdomas, Rangovas privalo pratęsti Rangovo garantinio laikotarpio prievolių įvykdymo užtikrinimo galiojimą tiek, kad jo galiojimo laikotarpis būtų ne trumpesnis kaip 3 (trys) statinio garantinio termino metai.
17.4. Garantinio laikotarpio prievolių įvykdymo užtikrinimo suma turi būti ne mažesnė kaip 5 (penki) procentai Sutarties kainos su PVM ir turi galioti ne trumpiau kaip 3 (tris) metus skaičiuojant nuo galutinio Darbų priėmimo – perdavimo akto pasirašymo.
17.5. Garantinio laikotarpio prievolių įvykdymo užtikrinimui, be kita ko, taikomi atitinkami Sutarties Bendrųjų sąlygų 12 skyriaus reikalavimai.
17.6. Garantinio laikotarpio prievolių įvykdymo užtikrinimas grąžinamas Rangovui pasibaigus 3 (trejų) metų statinio garantiniam terminui Rangovui pateikus rašytinį prašymą.
17.7. Rangovas atsako už defektus, nustatytus per garantinį terminą, jeigu neįrodo, kad jie atsirado dėl Statinio ar jo dalių normalaus susidėvėjimo, jo netinkamo naudojimo arba dėl Užsakovo ar jo pasamdytų asmenų kitokių kaltų veiksmų.
17.8. Užsakovas, per garantinį laiką nustatęs Statinio defektus, privalo pareikšti raštišką pretenziją Rangovui, nurodydamas terminą per kurį pastarasis privalo ištaisyti nurodytus Darbų defektus.
17.9. Jei Rangovas nepradeda ir (ar) neištaiso defektų ar neatitaiso tiesioginės tokio defekto padarytos žalos garantiniu laikotarpiu per Užsakovo nurodytą protingą laiką, Užsakovas pats arba trečiųjų asmenų pagalba gali atlikti tokius darbus Rangovo sąskaita. Rangovas privalo atlyginti visus nuostolius, kuriuos patiria Užsakovas, ištaisydamas defektą ir atitaisydamas žalą, įskaitant Užsakovo kaštus ieškant kito rangovo ir pan.
17.10. Garantinio laikotarpio metu atsiradus Darbų defektams garantinis laikotarpis tai Darbų daliai yra sustabdomas laikotarpiui nuo Užsakovo pirmojo pranešimo apie defektus dienos iki visiško defektų pašalinimo dienos. Po visiško defektų pašalinimo garantinis terminas yra pratęsiamas tam laikotarpiui, kuriam buvo sustabdytas. Kai Darbų, jiems panaudotų medžiagų, įrangos, priemonių komplektuojamoji detalė pakeičiama garantinio aptarnavimo būdu, naujai detalei taikomas toks pat garantijos terminas, koks šia Sutartimi yra nustatytas atitinkamiems Darbams (garantijos terminas tokiai detalei skaičiuojamas iš naujo nuo jos perdavimo Užsakovui dienos).

18. KONFIDENCIALUMO ĮSIPAREIGOJIMAI

18.1. Šalys sutinka laikyti Sutarties sąlygas, visą dokumentaciją ir tiesioginę ar netiesioginę informaciją, kurią Sutarties Šalys gauna ar sužino viena iš kitos vykdydamos Sutartį, konfidencialia ir be išankstinio kitos Šalies rašytinio sutikimo neplatinti trečiosioms šalims apie ją jokios informacijos, išskyrus atvejus, kai to reikalaujama Lietuvos Respublikos teisės aktų nustatyta tvarka.
18.2. Šio įsipareigojimo pažeidimu nebus laikomas viešas informacijos apie Užsakovą atskleidimas, jei Užsakovas pažeidžia mokėjimo terminus, ir informacijos apie Rangovą atskleidimas, jei Rangovas pažeidžia Sutartį įskaitant, bet neapsiribojant Darbų atlikimo terminus.
18.3. Konfidencialumo įsipareigojimas įsigalioja nuo jo pasirašymo dienos ir galioja 10 (dešimt) metų po Sutarties pabaigos. Jei Sutartis susijusi su nacionaliniu saugumu ar strateginiu, Užsakovui ar LTG grupei svarbiu objektu, konfidencialumo įsipareigojimas galioja neterminuotai.
18.4. Rangovas, neteisėtai naudojęs, praradęs ar atskleidęs bet kokią konfidencialią informaciją, sumoka Užsakovui 5 000,00 Eur (penkių tūkstančių eurų, 00 ct) dydžio baudą ir atlygina Užsakovo patirtus pagrįstus nuostolius, kiek jų nepadengia bauda.
18.5. Pagal rašytinį Užsakovo reikalavimą, Rangovas privalo grąžinti Užsakovui visą Sutarties vykdymo metu gautą dokumentaciją (be teisės pasilikti kopijas) ir sunaikinti visą informaciją, dokumentus ir kitus duomenis, kiek tai neprieštarauja privalomiems teisės aktų reikalavimams.
18.6. Atsižvelgiant į konfidencialios informacijos pobūdį ir apimtį, Užsakovas turi teisę reikalauti pasirašyti atskirą konfidencialumo sutartį, kuri sudaroma kartu su Sutartimi ir laikoma neatskiriama jos dalimi. Jeigu konfidencialios informacijos apimtis, pobūdis ar reikšmė ar (ir) jos perdavimo, naudojimo faktas paaiškėjo tik Sutarties vykdymo metu, ir Užsakovas nustato, kad reikalinga sudaryti atskirą konfidencialumo sutartį,

po Sutarties pasirašymo, bet ne vėliau kaip iki konfidencialios informacijos atskleidimo, turi būti pasirašoma konfidencialumo sutartis, kuri tampa neatsiejama Sutarties dalimi.

19. SUTARTIES GALIOJIMAS

19.1. Sutartis laikoma sudaryta įgaliotiems Šalių atstovams pasirašius Sutarties sąlygas.
19.2. Jeigu Sutarties Specialiosiose sąlygose nenustatyta kitaip, Sutartis įsigalioja nuo Sutarties sudarymo momento, o tai atvejais, kai Rangovas turi pateikti Sutarties įvykdymo užtikrinimą – Rangovui pateikus Sutarties įvykdymo užtikrinimą, ir galioja iki visiško Šalių įsipareigojimų pagal Sutartį įvykdymo, nebent būtų nutraukta Sutartyje nustatytais pagrindais.
19.3. Bet kokios nuostatos negaliojimas ar prieštaravimas Lietuvos Respublikos įstatymams ar kitiems norminiams teisės aktams šioje Sutartyje neatleidžia Šalių nuo prisiimtų įsipareigojimų vykdymo. Šiuo atveju tokia nuostata turi būti pakeista atitinkančia teisės aktų reikalavimus kiek įmanoma artimesne Sutarties tikslui bei kitoms jos nuostatoms.
19.4. Nutraukus Sutartį ar jai pasibaigus, lieka galioti Sutarties nuostatos, susijusios su atsakomybe bei atsiskaitymais, taip pat visos kitos Sutarties nuostatos, kurios, kaip aiškiai nurodyta, išlieka galioti po Sutarties nutraukimo arba turi išlikti galioti, kad būtų visiškai įvykdyta Sutartis.

20. SUTARTIES PAKEITIMAI

20.1. Sutartis gali būti keičiama Lietuvos Respublikos teisės aktų nurodyta tvarka. Sutarties pakeitimai ir papildymai galioja, jeigu jie yra sudaryti raštu ir pasirašyti abiejų Šalių.
20.2. Galimi pakeitimų pagrindai:
20.2.1. nenumatytos fizinės sąlygos (nenumatytos fizinės sąlygos reiškia gamtos ir žmogaus sukurtas fizines sąlygas, kitas fizines kliūtis ir teršalus, su kuriais Rangovas vykdydamas Darbus susiduria statybvietėje, įskaitant geologines ir hidrologines sąlygas, tačiau tai neapima klimatinių sąlygų);
20.2.2. Užsakovo rizikos padariniai (Užsakovo rizikos padariniai apima: a) karus, karo veiksmus (nesvarbu, karas paskelbtas ar ne), invaziją, užsienio priešų veiklą; b) šalyje sukilimą, terorizmą, revoliuciją, perversmą, karinę arba uzurpuotą valdžią arba pilietinį karą; c) maištą, pilietinius neramumus arba riaušes šalyje, sukeltus kitų asmenų, bet ne Rangovo personalo ir kitų Rangovo darbuotojų bei subrangovų; d) karinius ginkluotės panaudojimus karo tikslais, sprogstamąsias medžiagas, jonizuojančią radiaciją arba radioaktyviųjų užterštumą šalyje, nebent tai būtų priskirtina, kad tokia karinę ginkluotę, sprogstamąsias medžiagas, radiaciją arba radioaktyvumą panaudoja Rangovas; e) garso arba viršgarsiniu greičiu skriejančių skraidymo aparatų arba aviacijos sukeltas slėgio bangas; f) Užsakovo naudojimąsi arba užėmimą bet kurios nuolatinių Darbų dalies, išskyrus kaip gali būti numatyta pagal Sutartį; g) bet kurios Darbų dalies projektavimą, kurį atlieka Užsakovo personalas arba kiti asmenys, už kuriuos atsako Užsakovas, išskyrus klaidas, netikslumus ir (ar) bet kokius praleidimus, kuriuos atidus ir rūpestingas Rangovas galėjo pagrįstai pastebėti ir įsivertinti teikdamas pasiūlymą; h) bet kokį nenumatomą gamtos jėgų veikimą, kurio joks patyręs rangovas negalėtų pagrįstai tikėtis, kad būtų galėjęs imtis tinkamų atsargumo priemonių);
20.2.3. nenugalimos jėgos (force majeure) aplinkybės;
20.2.4. praleidimai, netikslumai, kiti neatitikimai Techninėse specifikacijose, brėžiniuose, žiniaraščiuose;
20.2.5. negalėjimas naudoti Sutartyje/pasiūlyme nurodytų Medžiagų / Įrangos /prekių dėl nuo Rangovo nepriklausančių aplinkybių (rinkoje nebegaminamos / nebetiekiamos ir gautas gamintojo patvirtinimas) arba Medžiagos/Įranga/prekės, jų gamintojas kelią grėsmę nacionaliniam saugumui ir (ar) Medžiagų / Įrangos /prekės tiekimas prieštarauja Lietuvos Respublikoje įgyvendinamoms privalomoms tarptautinėms sankcijoms, kaip tai apibrėžta Lietuvos Respublikos ekonominių ir kitų tarptautinių sankcijų įgyvendinimo įstatyme (toliau - Sankcijų įgyvendinimo įstatymas) ir (ar) Medžiagos / Įranga /prekės, jų sudedamosios dalys ar (ir) gamintojas neatitinka Viešųjų pirkimų įstatymo ar Komunalinio sektoriaus pirkimų įstatymo nuostatų dėl nacionalinio saugumo interesų arba Medžiagų / Įrangos/prekių keitimas į analogiškas ne prastesnių nei Sutartyje nurodytas ir Techninių specifikacijų reikalavimus atitinkančias, ne blogesnių eksploatacinių savybių Medžiagas / Įrangą/prekes;
20.2.6. būtinybė / tikslingumas koreguoti techninio projekto sprendinius dėl su Darbais betarpiškai susijusių kitų infrastruktūros projektų įgyvendinimo;
20.2.7. pagrįsti trečiųjų asmenų reikalavimai, dėl Darbų, susijusių su trečiųjų asmenų turtu, vykdymo (inžinierinių tinklų (vandentiekių, dujotiekių, elektros, telekomunikacijų, energijos ir / ar kitų tinklų), susisiekimo komunikacijų valdytojų ir pan.);

20.2.8. būtinybė / tikslingumas atsisakyti atskiro Darbo ar mažinti apimtis dėl to, jog Darbai ar jų dalis tapo nereikalingi Užsakovui ir (ar), Užsakovas nebeturi pakankamo finansavimo ir (ar) dėl kitų priežasčių susijusių su siekiu racionaliai naudoti Sutarties vykdymui skirtas lėšas;
20.2.9. ekonomiškesnio techninio sprendinio, nelemiančio Sutarties dalyko esminių savybių pasikeitimo, įgyvendinimas ir / ar darbų vykdymo technologijos parinkimas / pakeitimas;
20.2.10. ekonomiškesnio darbų sprendimo neįgyvendinamumas, įskaitant atvejus, kai Rangovas negali įvykdyti Užsakovo nurodytų išlygų (sąlygų), kurios buvo nurodytos teikiant leidimą naudoti ekonomiškesnį darbų sprendimą;
20.2.11. laikinųjų darbų pakeitimai, neįtakojantys nuolatinių darbų rezultato;
20.2.12. dėl statybos normatyvinių dokumentų ar kitų teisės aktų reikalavimų pasikeitimo po statybą leidžiančių dokumentų, kurių pagrindų vykdomi Darbai, išdavimo;
20.2.13. būtinybė / tikslingumas keisti Darbų atlikimo, Įrangos ir / ar Medžiagų instaliavimo / įrengimo vietą;
20.2.14. dėl paaiškėjusių techninių priežasčių ir aplinkybių tam tikrus Darbus vykdyti tampa neracionalu;
20.2.15. kai Techninėje specifikacijoje nurodyti Darbai dėl atliktų Projekto korekcijų tampa nebereikalingi;
20.2.16. kai dėl Projekto pakeitimo pasikeičia Darbų kiekis (apimtis);
20.2.17. kai Projekte numatytų sprendinių neįmanoma įgyvendinti dėl Projekto klaidų;
20.2.18. vykdant Darbus paaiškėja naujos aplinkybės dėl objekto būklės ir pateikti sprendiniai tampa sunkiai įgyvendinami;
20.2.19. kiti Sutartyje numatyti atvejai.
20.3. Šiame skyriuje nustatyta tvarka gali būti atsisakoma kai kurių Sutartyje numatytų Darbų ar mažinamos jų apimtys dėl šiame skyriuje nurodytų priežasčių, kurios tapo žinomos po Sutarties sudarymo. Atsisakomi darbai – Darbai ar jų apimtys, kurie Sutarties vykdymo metu Užsakovui tapo nereikalingi ar nebus įgyjami dėl kitų priežasčių numatytų Sutartyje, įskaitant tokius Darbus ar jų apimtis, kai Sutarties įgyvendinimo eigoje paaiškėjo, kad tokio pobūdžio statybos darbų vykdymas yra netikslingas. Atsisakomų darbų (darbų apimties) vertė negali viršyti 15 (penkiolika) procentų pradinės Sutarties vertės (nuostata dėl atsisakomų darbų vertės ribų taikoma tik Fiksuotoms kainos sutartims);
20.4. Jei siūlymą dėl atsisakomų (nevykdomų) darbų inicijuoja Rangovas, Rangovas parengia pakeitimo dokumentus, kuriuose turi būti nurodytas tikslus atsisakomų (nevykdomų) darbų pavadinimas, vienetai, kiekis, argumentai, pagrindžiantys būtinybę atsisakyti darbų, techniniai sprendiniai (pavyzdžiui, aktai, brėžiniai ir kita), atsisakomų (nevykdomų) darbų kainos bei kita reikšminga informacija. Jei siūlymą dėl atsisakomų darbų inicijuoja Užsakovas ar Statinio statybos techninis prižiūrėtojas, Užsakovas parengia pakeitimo dokumentus, kuriuose turi būti nurodytas tikslus atsisakomų darbų pavadinimas, vienetai, kiekis, atsisakymo pagrindas (nurodomas Sutarties punktas pvz. Sutarties Bendrųjų sąlygų 20.2.8 punktas), atsisakomų darbų kainos bei kita reikšminga informacija. Parengti pakeitimo dokumentai patvirtinami Rangovo, Užsakovo, Statinio statybos techninio prižiūrėtojo ir (ar) projektuotojo ir (ar) Statinio projekto vykdymo priežiūros vadovo parašais. Pakeitimas, pridedant parengtus ir suderintus pakeitimo dokumentus, įforminamas raštišku susitarimu dėl Sutarties pakeitimo (Sutarties kaina mažinama atsisakomų (nevykdomų) darbų verte). Toks susitarimas turi būti patvirtintas ir pasirašytas Šalių ir laikomas neatskiriama Sutarties dalimi.

21. SUTARTIES VYKDYMO SUSTABDYMAS / PRATĘSIMAS

21.1. Darbų vykdymo sustabdymas yra atliekamas Užsakovo nurodymu įvertinus gautą Rangovo prašymą arba Užsakovo iniciatyva. Sutarties vykdymas gali būti sustabdomas tokiais atvejais:
21.1.1. sustabdytas, sumažintas ar panaikintas Užsakovo šio pirkimo objekto finansavimas, dėl ko Užsakovas turi organizuoti papildomų lėšų pritraukimą;
21.1.2. dėl teisminių (arbitražinių) ginčų su Užsakovu ar trečiaisiais asmenimis, kurių dalykas yra tiesiogiai susijęs su Sutarties vykdymu;
21.1.3. Darbų vykdymui Užsakovas pagal suderintą Darbų vykdymo grafiką negali suteikti eismo pertraukos;
21.1.4. jei Darbų ar jų dalies negalima vykdyti pagal atitinkamų teisės aktų reikalavimus dėl hidrometeorologinių sąlygų, kurios nėra nenugalimos jėgos aplinkybės pagal Sutarties Bendrųjų sąlygų 15 skyrių, ir pagal atitinkamuose galiojančiuose teisės aktuose nustatytą darbų technologiją ir seką dėl to yra būtina sustabdyti Darbų vykdymą;
21.1.5. Užsakovui būtinas papildomas laikas įvykdyti viešojo pirkimo procedūras, kurių neįvykdžius negalima tęsti Darbų;
21.1.6. ne dėl Rangovo kaltės įvykus avarijai ar iškilus avarijos grėsmei;
21.1.7. Užsakovas Sutartyje nurodyta tvarka negali vykdyti savo įsipareigojimų dėl nenumatytų aplinkybių, o Rangovas dėl to negali vykdyti Sutarties;

21.1.8. Projekto ekspertizės atlikimo laikotarpiu (jeigu tokia atliekama);
21.1.9. jeigu vykdant Darbus, Darbų vykdymo vietoje yra aptinkami archeologiniai radiniai, kaip jie apibrėžti Lietuvos Respublikos Nekilnojamojo kultūros paveldo apsaugos įstatyme;
21.1.10. Dėl force majeure aplinkybių (Bendrųjų sąlygų 15 skyrius);
21.1.11. atsirado kitos nei nurodytos šio skyriaus 21.1.1-21.1.10 punktuose nenumatytos aplinkybės, trukdančios tinkamai vykdyti Sutartį, objektyviai nepriklausančios nuo Šalių, kurios nebuvo Šalims žinomos Pirkimo vykdymo metu ir kurių pašalinimas pagrįstai reikalauja papildomo laiko, sprendimų, derybų su Rangovu ar trečiosiomis šalimis (pvz. valstybės institucijomis) ir (ar) papildomų pirkimų. Aplinkybė taikoma tik tuo atveju, jei su tokia pat aplinkybe susidurtų Sutarties Šalys bet kokiu atveju, nepriklausomai nuo to, kas yra Rangovas ir tokia aplinkybė tiesiogiai įtakoja Sutartinio įsipareigojimo ar Sutarties vykdymą.
21.2. Rangovas, norėdamas sustabdyti Darbų vykdymą (nurodydamas, kurio Darbų etapo vykdymą prašoma stabdyti, jei yra Darbų etapai), privalo raštu nedelsdamas, bet ne vėliau kaip per 4 (keturias) darbo dienas, kreiptis į Užsakovo atstovą, nurodydamas stabdymo aplinkybę (-es) (Sutarties Bendrųjų sąlygų 21.1 punktas) bei galimą stabdymo terminą, pateikiant atitinkamų aplinkybių egzistavimo ir galimą stabdymo terminą pagrindžiančius įrodymus.
21.3. Užsakovas, įvertinęs Rangovo šio skyriaus 21.2 punkte nurodytą prašymą, turi teisę raštu atsisakyti arba sutikti su Sutarties stabdymu. Sutarties galiojimo metu (jei stabdoma Sutartis) nepateikus konkrečių argumentų, faktų, pagrįstų įrodymais, Užsakovas negalės patvirtinti stabdymo. Jei priimtas sprendimas – sustabdyti Darbų vykdymą , tokiu atveju, Darbų sustabdymo terminas skaičiuojamas nuo Rangovo pranešimo gavimo dienos, išskyrus atvejus, kai aplinkybės dėl kurių prašoma sustabdyti Darbų vykdymą dar neegzistavo Rangovo pranešimo gavimo dieną. Užsakovo atstovui sutikus, Darbai gali būti sustabdomi tik atitinkamų aplinkybių egzistavimo laikotarpiui, ir jas pašalinus Rangovas privalo nedelsiant atnaujinti Darbų vykdymą apie tai informuojant Užsakovo atstovą.
21.4. Šio skyriaus 21.1.9 papunktyje nurodytu atveju Rangovas įsipareigoja nedelsiant stabdyti Darbų vykdymą teritorijos dalyje, kurioje aptikti archeologiniai radiniai, ir informuoti apie šią aplinkybę Užsakovą, kuris teisės aktų nustatyta tvarka apie archeologinių radinių aptikimą informuoja atsakingas valdžios institucijas. Jeigu gavus informaciją apie aptiktus archeologinius radinius atsakingos valdžios institucijos teisės aktų numatyta tvarka įpareigoja Užsakovą sustabdyti Darbus teritorijos dalyje, kurioje aptikti archeologiniai radiniai, Darbai gali būti sustabdomi tik atitinkamų valdžios institucijų nurodytam laikotarpiui, ir jam pasibaigus Rangovas privalo nedelsiant atnaujinti Darbų vykdymą apie tai informuojant Užsakovo atstovą.
21.5. Rangovas privalo nedelsiant, bet ne vėliau kaip per 3 (tris) valandas, sustabdyti Darbų arba jų dalies vykdymą gavęs raštišką pranešimą iš Užsakovo, kuriame nurodoma tai padaryti. Jei Užsakovas sustabdo Darbų vykdymą daugiau nei 60 (šešiasdešimčiai) kalendorinių dienų ne dėl Rangovo kaltės ir ne dėl aplinkybių, kurių atsiradimo rizika tenka Rangovui, Rangovas gali rašytiniu pranešimu pareikalauti leidimo atnaujinti Darbų vykdymą per 30 (trisdešimt) kalendorinių dienų, o tokio leidimo negavęs Sutartį nutraukti apie tai raštu pranešdamas Užsakovui Sutartyje nustatyta tvarka.
21.6. Laikotarpis, kurio metu Sutarties vykdymas buvo sustabdytas dėl šiame skyriuje nurodytų aplinkybių, į Darbų vykdymo terminą neįskaičiuojamas.
21.7. Sutarties vykdymo sustabdymas savaime nesuteikia Rangovui teisės reikalauti Darbų vykdymo termino pratęsimo.
21.8. Aplinkybių atsiradimas ir Sutarties vykdymo stabdymas nesuteikia Rangovui teisės reikalauti papildomo apmokėjimo, išskyrus jei Sutartyje tiksliai, aiškiai ir nedviprasmiškai numatyta kitaip.
21.9. Jeigu Sutartis sustabdoma ilgiau nei 180 (šimtui aštuoniasdešimt) kalendorinių dienų Sutarties Bendrųjų sąlygų 21.1.3 punkte nurodytu atveju bei 90 (devyniasdešimčiai) kalendorinių dienų kitais atvejais arba jei bendras Sutarties stabdymo terminas viršija 9 (devynis) mėnesius kiekviena Sutarties Šalis gali vienašališkai nutraukti Sutartį, pranešdama apie tai kitai Šaliai raštu Sutartyje nustatyta tvarka.
21.10. Jei Sutarties galiojimo terminas apibrėžtas konkrečia data, tokiu atveju Sutarties galiojimo terminas gali būti pratęsiamas tam laikotarpiui, kiek buvo sustabdytas Sutarties vykdymas, tačiau Rangovo prievolėms įvykdyti papildomas terminas nesuteikiamas, t. y. po Sutarties vykdymo atnaujinimo jam lieka toks pat terminas Darbams vykdyti, koks buvo likęs iki sustabdymo.
21.11. Darbų vykdymo terminas Šalių susitarimu gali būti pratęstas tokiais atvejais:
21.11.1. jei yra nustatoma, jog yra reikalinga atlikti Sutartyje, Užduotyje, sąmatoje arba atitinkamuose norminiuose dokumentuose nenumatytus ar papildomus darbus ir, pagal atitinkamuose galiojančiuose teisės aktuose nustatytą darbų technologiją ir seką, dėl tokių papildomų ir (arba) nenumatytų darbų, kurių nebuvo galima objektyviai įvertinti sudarant Sutartį, atlikimo būtina nukelti Darbų vykdymo

terminą. Šiuo atveju Darbų vykdymo terminas gali būti pratęstas ne daugiau nei 2 (du) kartus ne ilgesniems nei 90 (devyniasdešimties) kalendorinių dienų laikotarpiams;

21.11.2. Sutarties vykdymo metu pasikeitus Lietuvos Respublikos teisės aktų nuostatoms, reglamentuojančioms statybos darbų trukmę, terminus ir (arba) jų priėmimo tvarką. Šiuo atveju Darbų vykdymo pratęsimo terminas nustatomas vadovaujantis naujomis teisės aktų nuostatomis.

21.11.3. Užsakovui būtinas papildomas laikas įvykdyti viešojo pirkimo procedūras, kurių neįvykdžius negalima tęsti Darbų;

21.11.4. Darbų vykdymui Užsakovas pagal suderintą Darbų vykdymo grafiką negali suteikti eismo pertraukos;

21.11.5. jei su Užsakovu susiję ūkio subjektai, išskyrus Rangovą ir su juo susijusius ūkio subjektus (subrangovus, ūkio subjektus, partnerius, kitus Rangovo kontrahentus), laiku neįvykdo darbų, nepristato prekių ar nesuteikia paslaugų, be kurių Rangovas objektyviai negali pradėti ar įvykdyti Darbų pagal Sutartį;

21.11.6. jei Užsakovas dėl Sutarties vykdymo metu atsiradusių objektyvių priežasčių negali vykdyti Sutartimi prisiimtų prievolių, aiškiai nurodytų Sutartyje, o Rangovas dėl to negali vykdyti Darbų;

21.11.7. dėl aplinkybių, susijusių su valstybės institucijų vėlavimu atlikti veiksmus, susijusius su Pirkimo objektu, teisės aktuose ar jų vidaus tvarkose nustatytais terminais, su sąlyga, kad Rangovas kruopščiai laikosi nustatytų valstybės institucijų nustatytų procedūrų ir terminų, ar valstybės institucijų išleistais teisės aktais, laikinai ribojančiais asmenų, prekių, paslaugų judėjimą ar teikimą ir tai tiesiogiai įtakoja Sutartinio įsipareigojimo vykdymą. Vėlavimu nelaikomas pastabų ar klausimų pateikimas, dėl kurių valstybės institucijai nustatytas atsakymo ar suderinimo ar patvirtinimo termino pratęsiamas.

21.12. Darbų vykdymo terminas gali būti pratęsiamas Sutartyje nustatyta tvarka:

21.12.1. Užsakovui gavus Rangovo rašytinį prašymą su termino pratęsimą pagrindžiančiais objektyviais argumentais, faktais ir įrodymais dėl vienos ar kelių aukščiau nurodytų aplinkybių atsiradimo. Užsakovas, įvertinęs prašymą, turi teisę raštu atsisakyti arba sutikti su Darbų vykdymo termino pratęsimu (jei sutinkama Šalys pasirašo susitarimą dėl Darbų vykdymo termino pratęsimo). Nepateikus Užsakovui įrodymų, skaičiavimų, konkrečių argumentų, faktų, Užsakovas negalės sutikti su Darbų vykdymo termino pratęsimu;

21.12.2. Užsakovui raštu informavus Rangovą ir pateikus jam argumentuotą paaiškinimą, dėl kokių aplinkybių ir kuriam terminui yra būtina pratęsti Darbų vykdymo terminą, pateikiant susitarimą dėl Darbų vykdymo terminų pratęsimo pasirašymui. Rangovas ne vėliau kaip per 3 (tris) darbo dienas raštu informuoja Užsakovą ir patvirtina raštu (pasirašo susitarimą dėl Darbų vykdymo termino pratęsimo) sutikdamas su Darbų vykdymo pratęsimu. Rangovas turi teisę prieštarauti Darbų vykdymo termino pratęsimui tik tuo atveju, jei Rangovas savo sąskaita, jėgomis ir Užsakovo sutikimu gali pašalinti atsiradusias aplinkybes, dėl kurių kilo būtinybė pratęsti Darbų vykdymo terminą;

21.12.3. Darbų vykdymo termino pratęsimas vykdomas ne ilgesniam kaip konkrečios aplinkybės egzistavimo laikotarpiui.

21.12.4. Jei Darbų vykdymo pratęsimas įtakoja atskiro etapo ar Sutarties galiojimo laikotarpį, etapo ar Sutarties galiojimo laikotarpis pratęsiamas tokiu pat terminu, kiek yra pratęsiamas Darbų vykdymo terminas;

21.12.5. Darbų vykdymo termino pratęsimas nesuteikia Rangovui teisės reikalauti papildomo apmokėjimo, išskyrus jei Sutartyje tiksliai, aiškiai ir nedviprasmiškai numatyta kitaip;

21.12.6. Darbų vykdymo terminas gali būti pratęstas – ne ilgesniam kaip 8 (aštuonių) mėnesių laikotarpiui per visą Sutarties galiojimo laikotarpį. Jei per nurodytą pratęsimo laikotarpį aplinkybės neišnyksta, kiekviena Šalis gali vienašališkai nutraukti Sutartį, pranešdama kitai Šaliai raštu prieš 30 (trisdešimt) kalendorinių dienų.

21.12.7. Šalys Darbų vykdymo termino pratęsimą patvirtina rašytiniu susitarimu. Toks susitarimas turi būti pasirašytas Šalių ir laikomas neatskiriama Sutarties dalimi.

22. SUTARTIES NUTRAUKIMAS

22.1. Sutartis gali būti nutraukiama raštišku Šalių susitarimu arba vienos iš Šalių valia. Susitarime įvardijamos Sutarties nutraukimo priežastys, nutraukimo data ir susitariama dėl apmokėjimo už iki Sutarties nutraukimo atliktus ir priimtus Darbus, taip pat dėl atsakomybės nuostatų taikymo.

22.2. Užsakovas turi teisę vienašališkai nutraukti Sutartį apie tai įspėjęs Rangovą raštu prieš ne trumpesnį negu 30 (trisdešimties) kalendorinių dienų terminą šiais atvejais:

22.2.1. kai Rangovui yra inicijuojama (pateikiamas pareiškimas dėl bankroto ar restruktūrizavimo bylos iškėlimo) arba iškeliama bankroto ar restruktūrizavimo byla, arba Rangovas tampa nemokus, kaip tai numatyta Lietuvos Respublikos juridinių asmenų nemokumo įstatyme, arba nepajėgia vykdyti sutartinių įsipareigojimų ir, Užsakovui pareikalavus, nepateikia patikimų įrodymų dėl įmanomo šių įsipareigojimų

vykdymo ateityje, arba yra likviduojamas, sustabdo ūkinę veiklą arba kituose teisės aktuose numatyta tvarka susidaro analogiška situacija;

22.2.2. kai keičiasi Rangovo organizacinė struktūra – juridinis statusas, pobūdis ar valdymo struktūra ir tai gali turėti įtakos tinkamam Sutarties įvykdymui;

22.2.3. kai Rangovas, įsiteisėjusiu kompetentingos institucijos ar teismo sprendimu yra pripažintas kaltu dėl profesinio pažeidimo;

22.2.4. kai paaiškėjo, kad Rangovas turėjo būti pašalintas iš Pirkimo procedūros *mutatis mutandis* taikant Viešųjų pirkimų įstatymo 46 straipsnio 1 dalį, kuri taikoma kartu su Komunalinio sektoriaus pirkimų įstatymo 59 straipsnio 1 dalimi;

22.2.5. kai Rangovas sudaro subrangos sutartį neinformavęs Užsakovo;

22.2.6. jeigu Rangovas, nepaisydamas Užsakovo raginimo, nepradeda Darbų Sutartyje nurodytu laiku arba nesilaiko Sutarties įvykdymo terminų, t. y. atsilieka nuo Darbų vykdymo grafiko tarpinių ir / ar galutinių terminų bei po Užsakovo įspėjimo dėl Darbų vykdymo grafiko pažeidimo gavimo Rangovas per Užsakovo nurodytą terminą nepasiekia pagal Darbų vykdymo grafiką reikiamo Darbų progreso (su Darbų rezultatais nepasiveja Darbų vykdymo grafike numatytų tarpinių ir /ar galutinių terminų) (išskyrus Sutarties Bendrųjų sąlygų 21.9 punkte numatytą atvejį);

22.2.7. Rangovas nesilaiko Sutarties sąlygų dėl Darbų kokybės: naudoja netinkamas medžiagas, gaminius ar kitus komponentus, netinkamai atlieka Darbus ir nepaiso Užsakovo Nurodymų pašalinti trūkumus nustatytais terminais ar elgiasi kitaip nei nustatyta Sutartyje;

22.2.8. kai Rangovas vėluoja tinkamai įvykdyti/nevykdo savo sutartinius(-ių) įsipareigojimus(ų)/pareigas(ų) ilgiau kaip 30 (trisdešimt) dienų;

22.2.9. kai Sutarties įvykdymo užtikrinimą išdavęs subjektas (garantas) negali įvykdyti savo įsipareigojimų ir/ar Rangovas, Užsakovui raštu pareikalavus, per 10 (dešimt) dienų nepateikia naujo/nepratęsia Sutarties įvykdymo užtikrinimo tokiomis pačiomis sąlygomis kaip Sutarties Bendrųjų sąlygų 12 skyriuje;

22.2.10. Rangovas nepateikia/nepratęsia reikalaujamų draudimų, garantijų, užtikrinimų, arba jei asmuo, duodantis garantiją, yra nepajėgus laikytis savo įsipareigojimų, arba nustoja galioti šie dokumentai;

22.2.11. kai Sutartis buvo pakeista pažeidžiant Viešųjų pirkimų įstatymo 89 straipsnio arba Komunalinio sektoriaus pirkimų įstatymo 97 straipsnio nuostatas;

22.2.12. kai paaiškėjo, kad su Rangovu neturėjo būti sudaryta Sutartis dėl to, kad Europos Sąjungos Teisingumo Teismas procese pagal Sutarties dėl Europos Sąjungos veikimo 258 straipsnį pripažino, kad nebuvo įvykdyti įsipareigojimai pagal Europos Sąjungos steigiamąsias sutartis ir Direktyvą 2014/25/ES9;

22.2.13. Sutarties Bendrųjų sąlygų 21.9 punkte nurodytais atvejais;

22.2.14. kai Rangovas nepagrįstai nesumoka Užsakovui priskaičiuotų netesybų, o Rangovo įsiskolinimas viršija 20 (dvidešimt) proc. Sutarties kainos be PVM;

22.2.15. kai Rangovas nevykdo kitų savo sutartinių įsipareigojimų ir tai yra esminis Sutarties pažeidimas;

22.2.16. jeigu Rangovas per Užsakovo nurodytą terminą nepateikia Užsakovo nurodytų dokumentų dėl Rangovo, jo pasitelktų asmenų ar (ir) siūlomų prekių (įskaitant jų sudedamąsias dalis) ir jų gamintojų, Medžiagų, Įrangos (įskaitant jų sudedamąsias dalis) ir jų gamintojų, teikiamų paslaugų ir jas teikiančių asmenų atitikties nacionalinio saugumo reikalavimams ir (ar) Viešųjų pirkimų įstatymo nuostatoms, įskaitant 45 straipsnio 2^1 dalį, Komunalinio sektoriaus pirkimų įstatymo nuostatoms, įskaitant 58 straipsnio 4^1 dalį ar dėl sankcijų taikymo;

22.2.17. kaip dėl bet kokių priežasčių Sutarties įgyvendinimui numatyta ES, kitų fondų ar valstybės biudžeto finansinė parama neskiriama, jos skyrimas suspenduojamas ar dėl kitų objektyvių priežasčių kyla grėsmė netekti tokio finansavimo. Šiuo atveju Užsakovas privalo atlyginti Rangovui už tinkamai pagal Sutartį faktiškai atliktus Darbus, tačiau neprivalo atlyginti Rangovui galimų nuostolių dėl tokio Sutarties nutraukimo (negautų pajamų ir kt.);

22.2.18. kitais Sutartyje ir teisės aktuose nurodytais atvejais.

22.3. Užsakovas vienašališkai nutraukia Sutartį apie tai įspėjęs Rangovą raštu, kai Lietuvos Respublikos Vyriausybė Lietuvos Respublikos nacionaliniam saugumui užtikrinti svarbių objektų apsaugos įstatymo nustatyta tvarka priima sprendimą, patvirtinantį, kad Sutartis neatitinka nacionalinio saugumo interesų, arba šio įstatymo nustatyta tvarka yra pateikiamos Nacionaliniam saugumui užtikrinti svarbių objektų

---

[9] 2014 m. vasario 26 d. Europos Parlamento ir Tarybos direktyva 2014/25/ES dėl subjektų, vykdančių veiklą vandens, energetikos, transporto ir pašto paslaugų sektoriuose, vykdomų pirkimų, kuria panaikinama Direktyva 2004/17/EB

apsaugos koordinavimo komisijos rekomendacijos dėl nacionalinio saugumo interesams užtikrinti būtinų priemonių, susijusių su nacionaliniam saugumui užtikrinti svarbių objektų apsauga. Tokia Sutartis laikoma neteisėta ir negaliojančia, Sutarties negaliojimo momentas nustatomas vadovaujantis minėtu įstatymu.

22.4. Sutartis laikoma neteisėta ir negaliojančia, jei būtų nustatyta, kad Sutarties vykdymas prieštarauja Lietuvos Respublikoje įgyvendinamoms sankcijoms, kaip tai apibrėžta Sankcijų įgyvendinimo įstatyme ir kituose tarptautiniuose, Europos Sąjungos ir Lietuvos Respublikos teisės aktuose (bent vienai iš taikomų sankcijų). Sutarties negaliojimo momentas nustatomas vadovaujantis minėtu įstatymu.

22.5. Užsakovas nedelsiant vienašališkai nutraukia Sutartį arba sustabdo jos vykdymą sankcijų, kaip tai apibrėžta Sankcijų įgyvendinimo įstatyme ir kituose tarptautiniuose, Europos Sąjungos ir Lietuvos Respublikos teisės aktuose, įgyvendinimo laikotarpiui, apie tai įspėjęs Rangovą raštu, jei Sutartis įsigaliojo iki šių tarptautinių sankcijų Lietuvos Respublikoje įgyvendinimo nustatymo. Draudžiama prisiimti naujas prievoles pagal Sutartį, kurių vykdymas prieštarautų Lietuvos Respublikoje įgyvendinamoms tarptautinėms sankcijoms.

22.6. Rangovo patirti nuostoliai dėl Sutarties nutraukimo ar laikymo negaliojančia pagal Sutarties Bendrųjų sąlygų 22.3.-22.5. punktus neatlyginami.

22.7. Rangovas turi teisę vienašališkai nutraukti šią Sutartį apie tai įspėjęs Užsakovą raštu prieš ne trumpesnį negu 30 (trisdešimties) kalendorinių dienų terminą šiais atvejais:

22.7.1. kai Užsakovas nepagrįstai nesumoka Rangovui, o Užsakovo įsiskolinimas viršija 20 (dvidešimt) proc. Sutarties kainos be PVM;

22.7.2. kai Užsakovas bankrutuoja arba yra likviduojamas, sustabdo ūkinę veiklą arba kituose teisės aktuose numatyta tvarka susidaro analogiška situacija;

22.7.3. Sutarties Bendrųjų sąlygų 21.5 ar 21.9 punktuose nurodytais atvejais;

22.7.4. kitais Sutartyje nurodytais atvejais.

22.8. Jei Sutartis nutraukiama Užsakovo iniciatyva dėl Rangovo kaltės, Užsakovo patirti nuostoliai ar išlaidos, taip pat netesybos gali būti vienašališkai išskaičiuojami iš Rangovui mokėtinų sumų ir (arba) panaudojant Rangovo pateiktą Sutarties įvykdymo užtikrinimą. Rangovui neatlyginamos jokios išlaidos ar nuostoliai, susiję su Sutarties nutraukimu.

22.9. Sutarties nutraukimas nepanaikina Užsakovo teisės reikalauti atlyginti visus nuostolius, atsiradusius dėl Sutarties neįvykdymo, bei netesybas.

22.10. Sutarties nutraukimas neatleidžia Sutarties Šalių nuo netesybų, priskaičiuotų iki Sutarties nutraukimo, mokėjimo.

22.11. Jei Sutartis nutraukiama Užsakovo iniciatyva dėl Rangovo kaltės, Rangovas turės atlyginti Užsakovui visus patirtus nuostolius, įskaitant, bet neapsiribojant kainų skirtumą, susidarantį Užsakovui įsigyjant paslaugas iš trečiųjų asmenų.

22.12. Užsakovui arba Rangovui Sutartyje ar teisės aktuose nustatytais pagrindais nutraukus Sutartį, Rangovas nedelsdamas, bet ne vėliau kaip per 3 (tris) darbo dienas, privalo Šalims pasirašant perdavimo – priėmimo aktą perduoti visus iki Sutarties atliktus Darbus, įskaitant statybos darbų žurnalą, išpildomąsias nuotraukas ir skaitmeninės jų kopijas „Autodesk® AutoCad®“ arba lygiaverčiame formate (DWG bylų išplėtimas), medžiagų ir įrengimų sertifikatus ir atitikties deklaracijas, įrenginių naudojimo instrukcijas ir kitus su Darbais susijusius dokumentus, kurie yra būtini tam, kad Darbai teisės aktų nustatyta tvarka galėtų būti užbaigti.

23. GINČŲ NAGRINĖJIMO TVARKA

23.1. Šiai Sutarčiai ir visoms iš šios Sutarties atsirandančioms teisėms ir pareigoms taikomi Lietuvos Respublikos teisės aktai. Sutartis sudaryta ir turi būti aiškinama vadovaujantis Lietuvos Respublikos teise.

23.2. Bet kokie nesutarimai ar ginčai, kylantys tarp Šalių dėl šios Sutarties, sprendžiami derybų keliu. Šalims nepavykus susitarti, bet kokie ginčai, nesutarimai ar reikalavimai, kylantys iš šios Sutarties ar susiję su ja, jos pažeidimu, nutraukimu ar galiojimu, neišspręsti Šalių susitarimu, sprendžiami, Vilniaus miesto apylinkės teisme arba, atsižvelgiant į ginčo sumą ar kitas teisės aktų numatytas aplinkybes – Vilniaus apygardos teisme pagal Lietuvos Respublikoje galiojančius įstatymus.

24. SUSIRAŠINĖJIMAS

24.1. Sutarties Šalys susirašinėja lietuvių (jei Sutarties Šalis yra užsienio subjektas, susirašinėjimo dokumentai gali būti papildomai verčiami į užsienio kalbą – rusų, anglų kalbą, o Rangovas įsipareigoja atlyginti visas dėl to patirtas Užsakovo išlaidas) kalba. Visi pranešimai, sutikimai ir kitas susižinojimas, kuriuos Šalis

gali pateikti pagal šią Sutartį, bus laikomi galiojančiais ir įteiktais tinkamai, jeigu yra asmeniškai pateikti kitai Šaliai ir gautas patvirtinimas apie gavimą arba išsiųsti registruotu paštu, faksu, elektroniniu paštu (patvirtinant gavimą) Sutartyje nurodytais adresais ar fakso numeriais, kitais adresais ar fakso numeriais, kuriuos nurodė viena Šalis, pateikdama pranešimą.

24.2. Jei pasikeičia Šalies adresas, bankų sąskaitų rekvizitai, juridinio asmens ar PVM mokėtojo kodai ir/ar kiti svarbūs duomenys, galintys turėti įtakos tinkamam Sutarties vykdymui, tokia Šalis turi informuoti kitą Šalį pranešdama ne vėliau, kaip per 3 (tris) kalendorines dienas nuo jų pasikeitimo momento. Jei Šaliai nepavyksta laikytis šių reikalavimų, ji neturi teisės į pretenziją ar atsiliepimą, jei kitos Šalies veiksmai, atlikti remiantis paskutiniais žinomais jai duomenimis, prieštarauja Sutarties sąlygoms arba ji negavo jokio pranešimo, išsiųsto pagal tuos duomenis. Pasikeitus Šalies rekvizitams ir apie tai tinkamai informavus kitą Šalį atskiras Sutarties pakeitimas nesudaromas.

25. ŪKIO SUBJEKTŲ, SUBRANGOVŲ, SPECIALISTŲ PASITELKIMO, KEITIMO TVARKA

25.1. Vykdant Sutartį taikoma tokia ūkio subjektų ir specialistų, kurių pajėgumais dalyvaudamas pirkime rėmėsi Rangovas, kad atitiktų kvalifikacijos reikalavimus, pasitelkimo ir (ar) keitimo tvarka:

25.1.1. Rangovas, vykdydamas Sutartį, negali keisti savo pasiūlyme nurodyto ūkio subjekto, kurio pajėgumais rėmėsi, kad atitiktų kvalifikacijos reikalavimus (toliau – ūkio subjektas) ir (ar) specialisto, kurio kvalifikacija buvo remtasi, be Užsakovo rašytinio sutikimo. Keičiamas ūkio subjektas ir (ar) specialistas turi turėti ne žemesnę nei buvo keliama pirkimo dokumentuose, kvalifikaciją, kurią naujai pasitelkiamas ūkio subjektas ir (ar) specialistas turi būti įgiję iki prievolių pagal Sutartį vykdymo pradžios. Taip pat, vadovaujantis pirkimo dokumentuose nurodytais reikalavimais, pateikiami dokumentai, pagrindžiantys ūkio subjekto neatitikimą pašalinimo pagrindams (jei tokie buvo keliami pirkimo vykdymo metu). Rangovo ūkio subjektas ir (ar) specialistas, kurio kvalifikacija buvo remtasi, gali būti keičiamas tik šiais atvejais:

25.1.1.1. kai Rangovo ūkio subjektas bankrutuoja ar susidaro analogiška situacija;

25.1.1.2. kai Rangovo ūkio subjektas ir (ar) specialistas dėl objektyvių priežasčių (pavyzdžiui, ūkio subjektui ir (ar) specialistui atsisakius dalyvauti Sutarties vykdyme, susirgus, susižeidus, nutrūkus teisiniams santykiams su Rangovu, ūkio subjekto ir (ar) specialisto negebėjimas vykdyti sutartinius įsipareigojimus ir pan.) nebegali dalyvauti Sutarties vykdyme;

25.1.1.3. kai Rangovo ūkio subjektas ir (ar) specialistas neatitinka Viešųjų pirkimų įstatymo ar Komunalinio sektoriaus pirkimų įstatymo nuostatų, kelia grėsmę nacionaliniam saugumui, jam taikomos tarptautinės sankcijos, kaip tai apibrėžta Sankcijų įgyvendinimo įstatyme ar (ir) yra kiti teisės aktuose nustatyti pagrindai, reikalaujantys pakeitimo;

25.1.1.4. Rangovas, likus ne mažiau kaip 7 (septynioms) darbo dienoms iki numatomo keitimo, pateikė Užsakovui rašytinį prašymą su naujai pasitelkiamo ūkio subjekto ir (ar) specialisto kvalifikaciją ir ūkio subjekto pašalinimo pagrindų nebuvimą pagrindžiančiais dokumentais. Prašyme būtina nurodyti ūkio subjekto ar specialisto keitimo priežastis.

25.1.2. Užsakovas turi teisę leisti pakeisti ūkio subjektą ir (ar) specialistą, jei Rangovas laiku ir tinkamai pateikė prašymą su visais pasitelkiamo ūkio subjekto ir (ar) specialisto kvalifikaciją patvirtinančiais, kitais prašomais dokumentais ir Užsakovas nustatė atitikimą visoms pirkimo ir Sutarties sąlygoms.

25.1.3. Užsakovui sutikus su ūkio subjekto ir (ar) specialisto keitimu, Šalys atskiro susitarimo nepasirašo, lygiaverčiu dokumentu bus laikomas rašytinis Rangovo prašymas ir rašytinis Užsakovo sutikimas, kuris laikomas neatskiriama Sutarties dalimi. Rangovas neturi teisės pasitelkti ūkio subjekto ir (ar) specialisto, kol negautas Užsakovo rašytinis sutikimas. Ūkio subjekto ir specialisto, kurių kvalifikacija buvo remtasi, pakeitimas Sutartyje nurodytomis sąlygomis laikomas ne Sutarties keitimu, o Sutarties vykdymu joje nurodytomis sąlygomis.

25.2. Vykdant Sutartį taikoma tokia subrangovų, kurie nėra ūkio subjektai, ir kurie vykdys Sutartį, keitimo ar pasitelkimo tvarka:

25.2.1. Rangovas privalo iki Darbų atlikimo pradžios, likus ne mažiau kaip 7 (septynioms) darbo dienoms iki numatomo pasitelkimo, informuoti Užsakovą apie pasitelkiamus subrangovus, nurodyti kiekvieno subrangovo perimamą pagal Sutartį vykdyti įsipareigojimų dalį (būtina nurodyti kokius konkrečiai darbus atliks subrangovas ir kokią procentinę dalį tai sudaro nuo Sutarties kainos), jų kontaktus, pavadinimus, registracijos šalį, kontroliuojančius asmenis, jų registracijos šalį ir atsakingus asmenis (pagal Užsakovo nurodymą teikiama ir kita informacija). Tokia pati informavimo prievolė taikoma Rangovui, ketinančiam pakeisti ar pasitelkti subrangovą Sutarties vykdymo metu. Subrangovas, apie kurį nebuvo raštu informuotas Užsakovas ir nėra gautas Užsakovo sutikimas, neturi teisės vykdyti Sutarties, tai bus laikoma esminiu Sutarties pažeidimu;

25.2.2. subrangovai gali būti pasitelkiami tik toms Sutarties dalims, kurioms savo pasiūlyme Rangovas numatė pasitelkti subrangovus, išskyrus atvejus, kai Rangovas raštu pagrindžia, kad nenumatytai Sutarties daliai pasitelkti subrangovą būtina siekiant užtikrinti tinkamą Sutarties vykdymą ir Užsakovas pateikia raštišką sutikimą;

25.2.3. Užsakovas netikrins subrangovų, kurie nėra ūkio subjektai, kvalifikacijos ir pašalinimo pagrindų (išskyrus, jei pirkimo metu buvo tikrinami subrangovų pašalinimo pagrindai ir (ar) taikomos nuostatos dėl nacionalinio saugumo interesų, pvz. Viešųjų pirkimų įstatymo 47 straipsnio 9 dalies ir (ar) Viešųjų pirkimų įstatymo 45 str. 2^1 dalies nuostatos).

25.2.4. Užsakovui sutikus su subrangovo keitimu ar pasitelkimu, Šalys atskiro susitarimo nepasirašo, lygiaverčiu dokumentu bus laikomas rašytinis Rangovo prašymas ir rašytinis Užsakovo sutikimas, kuris laikomas neatskiriama Sutarties dalimi. Subrangovo keitimas ar pasitelkimas Sutartyje nurodytomis sąlygomis laikomas ne Sutarties keitimu, o Sutarties vykdymu joje nurodytomis sąlygomis. Rangovas neturi teisės pakeisti ar pasitelkti subrangovo, kol negautas rašytinis Užsakovo sutikimas.

25.2.5. Užsakovas neleidžia pasitelkti asmens, jei būtų nustatyta, kad tokiu atveju Sutartis neatitiktų nacionalinio saugumo interesų, pirkimo metu taikomų Viešųjų pirkimų įstatymo ar Komunalinio sektoriaus pirkimų įstatymo nuostatų ir (ar) Sutarties vykdymas prieštarautų sankcijoms.

25.2.6. Tinkamai išviešintiems subrangovams pageidaujant, Užsakovas su jais atsiskaitys tiesiogiai. Apie šią galimybę Užsakovas subrangovą informuos atskiru pranešimu per 3 (tris) darbo dienas nuo informacijos iš Rangovo apie pasitelkiamą subrangovą gavimo dienos. Norėdamas pasinaudoti tiesioginio atsiskaitymo galimybe, subrangovas turi apie tai raštu ne vėliau kaip per 2 (dvi) darbo dienas informuoti Užsakovą. Tokiu atveju su Užsakovu, Rangovu ir subrangovu bus sudaroma trišalė sutartis, kurioje pateikiama tiesioginio atsiskaitymo su subrangovu tvarka, įskaitant teisę Rangovui prieštarauti nepagrįstiems mokėjimams. Trišalės sutarties dėl tiesioginio atsiskaitymo su subrangovu pasirašymas nekeičia Rangovo atsakomybės dėl Sutarties įvykdymo.

25.3. Rangovas, vykdantis Sutartį jungtinės veiklos pagrindu, turi teisę atsisakyti arba keisti jungtinės veiklos partnerį (toliau – partneris) tik dėl toliau nurodytų priežasčių:

25.3.1. jei partneris bankrutuoja arba yra likviduojamas, sustabdo ūkinę veiklą arba kituose teisės aktuose numatyta tvarka susidaro analogiška situacija;

25.3.2. jei dėl kitų objektyvių ir pagrįstų aplinkybių partneris nebegali vykdyti Sutarties, įskaitant, bet neapsiribojant atvejais, kai partneris neatitinka Viešųjų pirkimų įstatymo ar Komunalinio sektoriaus pirkimų įstatymo nuostatų, kelia grėsmę nacionaliniam saugumui, partneriui pritaikytos tarptautinės sankcijos kaip jos suprantamos Lietuvos Respublikos ekonominių ir kitų tarptautinių sankcijų įgyvendinimo įstatyme, partnerio sunki finansinė būklė, lemianti Sutarties nevykdymą ir (ar) atsisakymą ją vykdyti ir atsirado kitos nenumatytos objektyvios priežastys, lemiančios partnerio pasitraukimą iš jungtinės veiklos sutarties.

25.4. Rangovas privalo ne vėliau nei prieš 10 (dešimt) darbo dienų iki numatomo partnerio keitimo arba atsisakymo pateikti Užsakovui argumentuotą rašytinį prašymą ir šiuos dokumentus:

25.4.1. prašymą pakeisti Rangovo sudėtį ir įrodymus, pagrindžiančius bent vieną partnerio keitimo aplinkybę, nurodytą Sutartyje;

25.4.2. naujos jungtinės veiklos sutarties ar esamos jungtinės veiklos sutarties pakeitimo kopiją, kurioje pasitraukiančiojo partnerio įsipareigojimus visa apimtimi perima pasiliekantis(-ieji) jungtinės veiklos partneris(-iai) (toliau – pasiliekantysis partneris);

25.4.3. pasiliekančiojo ar naujai pasitelkiamo partnerio kvalifikaciją patvirtinančius dokumentus. Visais atvejais pasiliekančiojo partnerio ar naujai pasitelkto partnerio kvalifikacija turi būti ne žemesnė nei pasitraukiančiojo partnerio. Jei pasitelkiamas naujas partneris, taip pat, vadovaujantis pirkimo dokumentuose nurodytais reikalavimais, pateikiami dokumentai, pagrindžiantys pasitelkiamo partnerio neatitikimą pašalinimo pagrindams (jei tokie buvo keliami pirkimo vykdymo metu).

25.5. Užsakovas, gavęs Rangovo prašymą su kitais Sutartyje nurodytais dokumentais, per 10 (dešimt) darbo dienų įvertina keitimo galimybes ir raštu informuoja Rangovą apie Sutarties nutraukimą arba apie leidimą atsisakyti ar pasitelkti partnerį. Užsakovui sutikus, Šalys pasirašo susitarimą, kuris laikomas neatsiejama Sutarties dalimi. Partnerio atsisakymas ar pakeitimas Sutartyje nurodytomis sąlygomis laikomas ne Sutarties keitimu, o Sutarties vykdymu joje nurodytomis sąlygomis.

26. AVANSINIO MOKĖJIMO UŽTIKRINIMAS (*jei taikoma*)

26.1. Avansinio mokėjimo užtikrinimo dydis yra numatytas Sutarties Specialiosiose sąlygose.

26.2. Avansinis mokėjimas gali būti užtikrintas Sutarties Specialiosiose sąlygose numatytais būdais.

26.3. Avansinio mokėjimo užtikrinimo dokumentams *mutatis mutandis* taikomos Sutarties Bendrųjų sąlygų 12 skyriaus nuostatos.

27. ASMENS DUOMENŲ TVARKYMAS

27.1. Šalys įsipareigoja užtikrinti, kad visi asmens duomenys būtų tvarkomi vadovaujantis 2016 m. balandžio 27 d. Europos Parlamento ir Tarybos reglamentu (ES) 2016/679 dėl fizinių asmenų apsaugos tvarkant asmens duomenis ir dėl laisvo tokių duomenų judėjimo ir kuriuo panaikinama Direktyva 95/46/EB (Bendrasis duomenų apsaugos reglamentas, toliau – BDAR) ir kitais asmens duomenų tvarkymą ir jų apsaugą reglamentuojančiais teisės aktais. Kiekviena Šalis privalo informuoti savo darbuotojus ir kitus su Šalimi susijusius duomenų subjektus apie kitos Šalies atliekamą jų asmens duomenų tvarkymą laikantis BDAR reikalavimų bei kitos Šalies prašymu pateikti tai patvirtinančius įrodymus. Šalis, nevykdanti ar netinkamai vykdanti šiame punkte numatytus įsipareigojimus, privalo atlyginti kitai Šaliai dėl to patirtus nuostolius, įskaitant, bet neapsiribojant valstybės institucijų paskirtas baudas ir / ar kitas pinigines sankcijas.

27.2. Jeigu vykdant Sutartį kita Šalis tvarkys asmens duomenis Užsakovo vardu kaip duomenų tvarkytojas, po Sutarties pasirašymo nedelsiant turi būti sudaromas duomenų tvarkymo susitarimas, kurio tekstas viešai publikuojamas AB „Lietuvos geležinkeliai“ interneto svetainėje[10] arba, jei poreikis tvarkyti asmens duomenis paaiškėja po Sutarties pasirašymo, duomenų tvarkymo susitarimas Šalių pasirašomas nedelsiant, bet ne vėliau kaip iki asmens duomenų tvarkymo pradžios. Duomenų tvarkymo susitarimu Šalys negali pakeisti Sutarties sąlygų ir (ar) pakeisti ekonominę pusiausvyrą Rangovo naudai.

27.3. Jeigu vykdant Sutartį Užsakovas kitai Šaliai, kaip savarankiškam duomenų valdytojui, perduos asmens duomenis, po Sutarties pasirašymo nedelsiant bus pasirašomas duomenų perdavimo susitarimas, kurio tekstas viešai publikuojamas AB „Lietuvos geležinkeliai“ interneto svetainėje[11] arba, jei poreikis perduoti asmens duomenis paaiškėja po Sutarties pasirašymo, duomenų perdavimo susitarimas Šalių pasirašomas nedelsiant, bet ne vėliau kaip iki asmens duomenų perdavimo pradžios. Susitarimu Šalys negali pakeisti Sutarties sąlygų ir (ar) pakeisti ekonominę pusiausvyrą Rangovo naudai.

27.4. Užsakovas, sudarydamas ir vykdydamas šią Sutartį, tvarko kitos Šalies darbuotojų asmens duomenis Sutarties sudarymo ir vykdymo, galiojančiuose teisės aktuose numatytų Užsakovo pareigų vykdymo ir kitais tikslais, atitinkančiais teisės aktų reikalavimus.

27.5. Išsami informacija kaip tvarkomi asmens duomenys yra pateikta AB „Lietuvos geležinkeliai“ interneto svetainėje patalpintame Privatumo pranešime, adresu https://www.litrail.lt/privatumo-politika.

28. BAIGIAMOSIOS NUOSTATOS

28.1. Sutartis yra sudaryta vadovaujantis Komunalinio sektoriaus pirkimų įstatymu ir/arba Viešųjų pirkimų įstatymu, kaip yra taikytina ir kitų teisės aktų nuostatomis, ir vykdoma Sutartyje bei minimuose įstatymuose numatytomis sąlygomis ir tvarka, išskyrus atvejus, kai atitinkamas viešąjį pirkimą reglamentuojantis įstatymas ir jį įgyvendinantys teisės aktai nėra privalomi taikyti pagal Užsakovo statusą pirkimus reglamentuojančių teisės aktų reikalavimų prasme. Šalys konstatuoja ir patvirtina, jog Sutarties nuostatos pirkimo sąlygų nuostatoms neprieštarauja.

28.2. Nė viena Šalis neturi teisės perleisti visų arba dalies teisių ir pareigų pagal Sutartį jokiai trečiajai šaliai be išankstinio raštiško kitos Šalies sutikimo, išskyrus:

28.2.1. Bendrųjų sąlygų 28.4 punkte numatytus atvejus;

28.2.2. piniginio reikalavimo perleidimą pagal faktoringo sutartį su trečiuoju asmeniu (finansuotoju). Šalys susitaria, kad piniginio reikalavimo, kylančio iš Sutarties, perleidimas trečiajam asmeniui (finansuotojui) nekeičia Šalių kitų tarpusavio teisių ir pareigų, nustatytų Sutartyje ir teisės aktuose.

28.3. Rangovas privalo būti įsiregistravęs arba įsiregistruoti PVM mokėtoju Lietuvos Respublikoje ir ne vėliau kaip per 14 (keturiolika) darbo dienų po Sutarties pasirašymo pateikti Užsakovui PVM registraciją

---

[10] https://www.litrail.lt/documents/10279/12035606/LTG_duomenu_tvarkymo+susitarimas_tipinis_nuasmenintas.docx/86c85871-9f56-420b-97ec-56bd3843e54c

[11] https://www.litrail.lt/documents/10279/12035620/LTG_duomen%C5%B3perdavimo+susitarimas_tipinis_nuasmenintas.docx/38abbcc1-53cf-43ed-bbf0-7af4a85b44b9

patvirtinantį dokumentą. Užsakovas neatlygina išlaidų, susijusių su Rangovo pareiga registruotis PVM mokėtoju Lietuvos Respublikoje, taip pat kitų susijusių išlaidų.

28.4. Rangovas patvirtina, kad jis neprieštarauja Užsakovo reorganizavimui, atskyrimui, pertvarkymui ar įmonės perdavimui, jos vykdomos veiklos (verslo) arba jos dalies perdavimui kitu teisiniu pagrindu (įskaitant, bet neapsiribojant, turto, įmonės, vykdomos veiklos (verslo) arba jos dalies įnešimui į trečiųjų asmenų įstatinį kapitalą) ir, jei jis būtų vykdomas, nereikalaus jokio papildomo prievolių įvykdymo užtikrinimo. Tokiems atvejams vykdyti nebus reikalingi jokie papildomi Rangovo sutikimai ar leidimai. Jeigu dėl bet kokių imperatyvių teisės aktų reikalavimų tokius sutikimus ar leidimus reikėtų gauti, Rangovas juos įsipareigoja išduoti nedelsiant, bet ne vėliau nei per Užsakovo prašyme nurodytą terminą.

28.4.1. Tais atvejais, kai bus numatyta, jog šioje Sutartyje nustatyti Darbai yra reikalingi tiek Užsakovui, tiek ir / ar pagal Sutartį teises ir pareigas ar jų dalį įgijusiam ūkio subjektui, šioje Sutartyje numatytus įsipareigojimus Rangovas vykdys pagal poreikį tiek Užsakovo, tiek pagal Sutartį teises ir pareigas ar jų dalį įgijusio ūkio subjekto atžvilgiu.

28.4.2. Jeigu Sutarties dalykas yra padalinamas (arba prijungiamas prie kitos analogiškos sutarties, kuri sudaryta to paties pirkimo pagrindu, dalyko), Sutarties kaina, Sutarties dalyko kiekis / apimtis, Sutarties įvykdymo užtikrinimo (jei tokio reikalauta) suma ir kitos Sutarties sąlygos yra padalinamos (arba sujungiamos) pagal reorganizavimo, atskyrimo, pertvarkymo ar įmonės, jos vykdomos veiklos (verslo) arba jos dalies perdavimo sąlygas (jei taikomos) arba proporcingai pagal naujų Sutarties šalių prisiimamų įsipareigojimų dalį.

28.4.3. Sutartyje numatytas prievoles perima bei Sutartį toliau vykdo pagal Užsakovo teisių ir pareigų perėmėjas, nekeičiant esminių Sutarties sąlygų, pagal Užsakovo ir (ar) pagal Sutartį teises ir pareigas ar jų dalį įgijusio ūkio subjekto statusui (viešuosius) pirkimus reglamentuojančių teisės aktų reikalavimų prasme) taikytiną teisę.

28.4.4. Šalys susitaria ir patvirtina, kad Sutartyje numatytomis sąlygoms ir tvarka vykdant Užsakovo keitimą, Užsakovo ir (ar) pagal Sutartį Užsakovo teises ir pareigas ar jų dalį perimančio ūkio subjekto rašytinis pranešimas apie atitinkamą Užsakovo teisių ir pareigų perleidimą bus laikomas tinkamu ir pakankamu pranešimu, prilyginamu Šalių susitarimui dėl Sutarties pakeitimo, atskiras Sutarties pakeitimas nebus sudaromas.

28.5. Jei Rangovas ir (ar) jo pasitelkti asmenys, vykdydamas Sutartį, nesilaiko galiojančių teisės aktų reikalavimų ir dėl to valstybinės ar kitos kompetentingos institucijos pritaiko baudas ar kitas sankcijas Užsakovui, taip pat, jeigu dėl bet kokių aplinkybių, susijusių su Rangovu, jo pasitelktais asmenimis ar Sutarties dalyku, Užsakovui yra taikomos sankcijos įskaitant bet neapsiribojant, bet kokios prekybinės, ekonominės ar finansinės sankcijos, embargai ar kitos ribojančios priemonės, kurias nustato, taiko ar administruoja Lietuvos Respublika ir (ar) Europos sąjunga ar jų institucijos, Jungtinių Tautų Saugumo Taryba, Jungtinių Amerikos Valstijų vyriausybė, įskaitant JAV iždo departamento Užsienio lėšų kontrolės biurą (OFAC) ir/ar šių subjektų institucijos (toliau – sankcijos), Rangovas įsipareigoja apsaugoti Užsakovą nuo bet kokių neigiamų pasekmių, atsakyti prieš Užsakovą dėl bet kokių neigiamų pasekmių, kurias Užsakovui gali sukelti Rangovui taikomos sankcijos, ir atlyginti Užsakovui bei tretiesiems asmenims visus jų dėl to patirtus nuostolius (įskaitant, bet neapsiribojant, dėl Užsakovo dalykinės reputacijos sumenkimo, veiklos suvaržymų, verslo sandorių bei klientų praradimo ar kitų neigiamų pasekmių, susijusių su Užsakovo ar jo darbuotojų veiklos apribojimais).

Rangovas privalo nedelsiant, bet ne vėliau nei per 1 (vieną) darbo dieną, informuoti Užsakovą raštu, jei jam yra pritaikytos sankcijos ar jam yra žinoma informacija apie inicijuotas arba ketinamas inicijuoti procedūras dėl sankcijų jam ir / ar Užsakovui taikymo. Rangovas, pažeidęs reikalavimą laiku informuoti Užsakovą raštu apie šiame Sutarties punkte nurodytas aplinkybes, Užsakovui pareikalavus, sumoka 10 (dešimt) proc. nuo Sutarties kainos be PVM dydžio baudą.

28.6. Visus kitus klausimus, kurie neaptarti Sutartyje, reguliuoja Lietuvos Respublikos teisės aktai.

28.7. Sutartis sudaryta lietuvių kalba, yra Šalių perskaityta ir suprasta. Sutarties autentiškumas patvirtintas ant kiekvieno Sutarties lapo kiekvienos Šalies įgaliotų asmenų parašais arba Sutartis susiuvama ir pasirašoma paskutinio lapo antroje pusėje, arba Sutartis pasirašome elektroniniu parašu.

28.8. Šią Sutartį sudaro Sutarties Specialiosios sąlygos, jų priedai ir Sutarties Bendrosios sąlygos. Jeigu Sutarties Specialiųjų sąlygų ir / ar jų priedų nuostatos neatitinka Sutarties Bendrųjų sąlygų nuostatų, pirmenybė yra teikiama Sutarties Specialiųjų sąlygų bei jų priedų nuostatoms.

28.9. Pirkimo dokumentai ir jų paaiškinimai (patikslinimai), jei tokių būtų, Rangovo pateiktas pasiūlymas ir jo paaiškinimai, jei tokių būtų, yra neatskiriamos šios Sutarties dalys.

Priedas Nr. 1

GELEŽINKELIO IEŠMŲ KEITIMO RANGOS DARBŲ PIRKIMO TECHNINĖ SPECIFIKACIJA

1. Pirkimo objektas

Geležinkelio iešmų keitimo rangos darbai:
I POD:
1.1.1. Klaipėdos geležinkelio stoties Pauosčio kelyno iešmų sankirta Nr. 7, 9, 11, 13;
1.1.2. Klaipėdos geležinkelio stoties Pauosčio kelyno iešmų sankirta Nr. 18, 20, 22, 24;
II POD:
1.2.1 Klaipėdos geležinkelio stoties Anglinės kelyno iešmas Nr. 10;
1.2.2. Kretingalės geležinkelio stoties iešmas Nr. 1;
1.2.3. Kretingalės geležinkelio stoties iešmas Nr. 2;
1.2.4. Plungės geležinkelio stoties iešmas Nr. 2;
1.2.5. Radviliškio geležinkelio stoties iešmas Nr. 39.
III POD:
1.3.1. Lentvario geležinkelio stoties iešmai Nr. 4, 6;
1.3.2. Lentvario geležinkelio stoties iešmas Nr. 15;
1.3.3. Kazlų Rūdos geležinkelio stoties iešmas Nr. 12;

2. Reikalavimai, kuriuos turi atitikti perkami Geležinkelio iešmų keitimo rangos darbai (toliau - Darbai)

2.1. Darbai turi atitikti Paprastojo remonto aprašus (toliau – Aprašai) (Techninės specifikacijos priedas Nr. 1).
2.2. STR 1.06.01:2016 „Statybos darbai. Statinio statybos priežiūra“ (su vėlesniais pakeitimais ir papildymais).
2.3. STR 1.05.01:2017 „Statybą leidžiantys dokumentai. Statybos užbaigimas. Statybos sustabdymas. Savavališkos statybos padarinių šalinimas. Statybos pagal neteisėtai išduotą statybą leidžiantį dokumentą padarinių šalinimas“ (su vėlesniais pakeitimais ir papildymais).
2.4. SPAB “Lietuvos geležinkeliai” generalinio direktoriaus 2000-02-17 įsakymu Nr. 47 (su visomis galiojančiomis redakcijomis ir pakeitimais) patvirtintomis taisyklėmis K/111 „Geležinkelio kelio priežiūros taisyklės“.
2.5. SPAB “Lietuvos geležinkeliai” generalinio direktoriaus 2000-07-12 įsakymu Nr. 210 (su visomis galiojančiomis redakcijomis ir pakeitimais) patvirtintomis taisyklėmis K/138 „Geležinkelio kelio remonto darbų priėmimo taisyklės“.
2.6. SPAB “Lietuvos geležinkeliai” generalinio direktoriaus 1999-01-18 įsakymu Nr. 11 (su visomis galiojančiomis redakcijomis ir pakeitimais) patvirtinta instrukcija K/078 „Saugaus traukinių eismo užtikrinimo instrukcija remontuojant kelią“.
2.7. Lietuvos Respublikos susisiekimo ministro 1997-12-30 įsakymu Nr. 483 (su visomis galiojančiomis redakcijomis ir pakeitimais) patvirtintomis taisyklėmis ADV/003 „Geležinkelio eismo taisyklės“.
2.8. Lietuvos Respublikos susisiekimo ministro 1997-12-30 įsakymu Nr. 483 (su visomis galiojančiomis redakcijomis ir pakeitimais) patvirtintomis taisyklėmis ADV/002 „Geležinkelių transporto eismo signalizacijos taisyklės“.
2.9. Lietuvos Respublikos susisiekimo ministro 1996-09-20 įsakymu Nr. 297 (su visomis galiojančiomis redakcijomis ir pakeitimais) patvirtintais nuostatais ADV/001 „Techninio geležinkelių naudojimo nuostatai“.

2.10. AB “Lietuvos geležinkeliai” generalinio direktoriaus 2003-05-16 įsakymu Nr. Į-229 (su visomis galiojančiomis redakcijomis ir pakeitimais) patvirtintomis taisyklėmis 145/K „Besandūrio kelio tiesimo ir priežiūros taisyklės“.
2.11. Lietuvos Respublikos susisiekimo ministro 2005-01-27 įsakymu Nr. 3-36 (su visomis galiojančiomis redakcijomis ir pakeitimais) patvirtintomis Pervažų įrengimo ir naudojimo taisyklėmis.
2.12. AB “Lietuvos geležinkeliai” generalinio direktoriaus 2009-03-16 įsakymu Nr. Į-199 (su visomis galiojančiomis redakcijomis ir pakeitimais) patvirtintomis taisyklėmis 223/K „Bėgių suvirinimo ir ilgabėgių vežimo taisyklėmis“.
2.13. AB “Lietuvos geležinkeliai” generalinio direktoriaus 2014-12-18 įsakymu Nr. Į-1157 (su visomis galiojančiomis redakcijomis ir pakeitimais) patvirtintomis taisyklėmis K/114 „Bėgių termitinio suvirinimo taisyklės“.
2.14. AB “Lietuvos geležinkeliai” generalinio direktoriaus 2001-11-26 įsakymu Nr. Į-456 (su visomis galiojančiomis redakcijomis ir pakeitimais) patvirtinta instrukcija 163/K „Statinių artumo gabaritų taikymo instrukcija“.
2.15. Iešmo, visiškai parengto įtaisymui kelyje, pervežimo į statybvietę ir įtaisymo technologija ir LST TS 2008 (arba lygiaverčio standarto) ir LST EN 13232 (arba lygiaverčio standarto) Techninėmis specifikacijomis.
2.16. Geležinkelių transporto eismo pertraukų sutikimo taisyklėmis; patvirtintomis AB „Lietuvos geležinkelių infrastruktūra“ generalinio direktoriaus 2020 m. liepos 03 d. įsakymu Nr. ĮS(LGI)-333.
2.17. Geležinkelio taikmenys. Geležinkelio kelias. Atliktų darbų priėmimas. 1 dalis. Balastuoto kelio darbai. Bėgių kelias LST EN 13231-1 (arba lygiaverčiu standartu).
2.18. Geležinkelio taikmenys. Geležinkelio kelias. Atliktų darbų priėmimas. 3 dalis. Bėgių šlifavimo ir frezavimo bei geležinkelių kelio išlyginimo darbų priėmimas LST EN 13231-3 (arba lygiaverčiu standartu).
2.19. Geležinkelio taikmenys. Bėgių kelias. Bėgių kelio geometrijos kokybė. 1 dalis. Bėgių kelio geometrijos apibūdinimas LST EN 13848-1 (arba lygiaverčiu standartu).
2.20. Geležinkelio taikmenys. Geležinkelio kelias. Atliktų darbų priėmimas. 2 dalis. Balastuoto kelio darbai. Iešmai ir bėgių sankryžos LST EN 13231-2 (arba lygiaverčiu standartu).
2.21. AB “Lietuvos geležinkeliai” generalinio direktoriaus 2003-06-18 įsakymu Nr. Į-278 (su visomis galiojančiomis redakcijomis ir pakeitimais) patvirtinta instrukcija 192/K „Geležinkelio sankasos priežiūros instrukcija“.
2.22. AB “Lietuvos geležinkeliai” generalinio direktoriaus 2001-10-31 įsakymu Nr. 432 (su visomis galiojančiomis redakcijomis ir pakeitimais) patvirtinta instrukcija 147/K „Kelio statinių priežiūros instrukcija“.
2.23. AB “Lietuvos geležinkeliai” generalinio direktoriaus 2010-04-21 įsakymu Nr. Į-304 (su visomis galiojančiomis redakcijomis ir pakeitimais) patvirtintomis taisyklėmis 245/AA „Signalizacijos įrenginių kabelių tiesimo taisyklėmis“.
2.24. AB “Lietuvos geležinkeliai” generalinio direktoriaus 2001-12-29 įsakymu Nr. 520 (su visomis galiojančiomis redakcijomis ir pakeitimais) patvirtintomis taisyklėmis 165/AA „Geležinkelių signalizacijos įrenginių priėmimo naudoti taisyklėmis“.
2.25. Kitais galiojančiais teisės aktais ir norminiais dokumentais, kiek jų reguliavimo sritis yra susijusi su Pirkimo objektu.
2.26. AB „LTG infra“ generalinio direktoriaus 2020-12-28 įsakymu Nr. ĮS(LGI)-621 (su visomis galiojančiomis redakcijomis ir pakeitimais) patvirtinta instrukcija LTGI ARE/112 „Signalizacijos, ryšių ir elektros sistemų ir įrenginių techninės dokumentacijos tvarkymo instrukcija“.
2.27. AB “Lietuvos geležinkeliai” generalinio direktoriaus 2001-12-29 įsakymu Nr. 520 (su visomis galiojančiomis redakcijomis ir pakeitimais) patvirtintomis taisyklėmis 187/AA „Geležinkelių signalizacijos įrenginių montavimo taisyklės“.
2.28. AB “Lietuvos geležinkeliai” generalinio direktoriaus 1999-11-26 įsakymu Nr. 255 (su visomis galiojančiomis redakcijomis ir pakeitimais) patvirtinta instrukcija AA/19 „Geležinkelių signalizacijos įrenginių techninės priežiūros instrukcija“.

2.29. AB “Lietuvos geležinkeliai” generalinio direktoriaus 2014-08-14 įsakymu Nr. Į-756 (su visomis galiojančiomis redakcijomis ir pakeitimais) patvirtinta instrukcija 18/A „Signalizacijos įrenginių ir sistemų saugaus remonto ir priežiūros instrukcija“.
2.30. Lietuvos Respublikos susisiekimo ministro 2005-01-27 įsakymu Nr. 3-36 (su visomis galiojančiomis redakcijomis ir pakeitimais) patvirtintos taisyklės „Pervažų įrengimo ir naudojimo taisyklės“.
2.31. AB “Lietuvos geležinkeliai” generalinio direktoriaus 2014-03-13 įsakymu Nr. Į(DĮ)-62 (su visomis galiojančiomis redakcijomis ir pakeitimais) patvirtintais reikalavimais „Geležinkelio stoties automatizuotos iešmų elektrinio šildymo sistemos techniniai reikalavimai“.
2.32. AB “Lietuvos geležinkeliai” generalinio direktoriaus 2005-06-23 įsakymu Nr. Į-393 (su visomis galiojančiomis redakcijomis ir pakeitimais) patvirtinta technologija 186/AA „Signalizacijos įrenginiai. Priežiūros technologija.“
2.33. AB „LTG Infra“ generalinio direktoriaus 2021-01-08 įsakymu Nr. ĮS(LGI)-9 patvirtintomis „Iešmų įtaisymo kelyje darbų atlikimo taisyklėmis.“ Kitais galiojančiais teisės aktais ir norminiais dokumentais, kiek jų reguliavimo sritis yra susijusi su Pirkimo objektu.

3. Iešmų įtaisymo darbų organizavimo reikalavimai

3.1. Rangovas turi užtikrinti, kad paklojus iešmą jis būtų pilnai ištaisytas per 48 val. nuo iešmo paklojimo ir po šio termino traukinių eismas per iešmą būtų vykdomas 2021-06-30 AB “LTG Infra” generalinio direktoriaus įsakymas ĮS(LGI)-250 su visais galiojančiais pakeitimais įsakymu nustatytu greičiu.
3.2. Vadovaujantis Lietuvos Respublikos statybos įstatymu, be atskiro įgaliojimo Rangovui pavedama jo lėšomis gauti reikalingas sąlygas, suderinimus, statybos darbus leidžiančius dokumentus (žr. Techninės specifikacijos 3.6 p.), įsigyti statybos darbų žurnalus, pranešti suinteresuotoms įstaigoms apie statybos darbų pradžią.
3.3. Rangovui pavedama atlikti visus reikiamus paruošiamuosius darbus – statybvietės aptvėrimą, laikinų privažiuojamųjų kelių, laikinų inžinerinių tinklų (elektros) įrengimą, taip pat baigiamuosius darbus – demontuotų medžiagų ir gaminių gražinimą Užsakovui ir, esant būtinybei, jų utilizavimą. Visas paruošiamųjų ir baigiamųjų darbų išlaidas Rangovas privalo įtraukti į pasiūlymo kainą.
3.4. Iešmų įtaisymo kelyje darbus Rangovas privalo atlikti vadovaudamasis AB „LTG Infra“ generalinio direktoriaus 2021-01-08 įsakymu Nr. ĮS(LGI)-9 patvirtintomis „Iešmų įtaisymo kelyje darbų atlikimo taisyklėmis.“ (toliau – **Taisyklėmis**) bei kitais Techninėje specifikacijoje 2 skyriuje nurodytais norminiais dokumentais ir teisės aktais, užtikrindamas eismo saugumą, gamybinę sanitariją, priešgaisrinės ir aplinkos apsaugos, darbų saugos taisyklių laikymąsi.
3.5. Rangovas savo jėgomis ir lėšomis privalo spręsti visas problemas susijusias su privažiavimu į darbo vietą per trečiųjų asmenų teritoriją bei su trečiųjų asmenų turto sugadinimu.

4. Reikalavimai medžiagoms

4.1. Užsakovas įsipareigoja Rangovui perduoti šias viršutinės kelio konstrukcijos medžiagas (toliau – VKKM) darbų atlikimui: Geležinkelio iešmo komplektas, bėgiai, pabėgiai, skaldos balastas, tvarslės su varžtais, veržlėmis ir poveržlėmis, padėklus su visomis reikalingomis tvirtinimo detalėmis, tarpiklius po bėgiais ir pabėgiais (Detaliau aprašyta šios Techninės specifikacijos priede Nr. 3).
4.2 Užsakovo atsakingas darbuotojas reikalingas darbams atlikti medžiagas perduoda Rangovui medžiagų sandėliavimo vietoje, surašydamas medžiagų priėmimo – perdavimo laisvos formos aktą (Techninės specifikacijos priedas Nr. 2). Rangovas privalo ne vėliau kaip prieš 5 darbo dienas (toliau darbo dienos – d.d.) iki atvykimo į medžiagų sandėliavimo vietą pateikti aktą Užsakovo atsakingam asmeniui elektroniniu paštu ir atvykti medžiagų pakrovimui tik gavus Užsakovo patvirtinimą. Nepasirašius medžiagų priėmimo – perdavimo aktų medžiagos Rangovui nebus perduodamos.
4.3 Medžiagų, reikalingų darbams atlikti sąrašas, kiekiai, išdavimo/pristatymo vietos aprašytos Techninės specifikacijos priede Nr. 3 „Medžiagų, reikalingų darbams atlikti paėmimo/grąžinimo vietų ir

kiekių sąrašas“. Užsakovo perduodamų medžiagų, kurios nėra regionų komplektavimo bazėse, pakrovimą vykdo Rangovas. Likusias medžiagas, reikalingas darbų vykdymui, kurias tieks Rangovas, Rangovas turės įsigyti ir transportuoti savo jėgomis ir lėšomis.

Komplektavimo bazių adresai: Šiaulių regione - Dubijos 26, Šiauliai, Lietuva; Klaipėdos regione – Klevų g. 7A, Klaipėda, Lietuva; Kauno regione - Juozapavičiaus pr. 124, Kaunas, Lietuva; Vilniaus regione - Lentvario geležinkelio stotyje, adresu – Vokės g. 10B, Lentvaris Trakų r. sav., Lietuva.

4.4 Balastas pakraunamas į Rangovo specialiuosius riedmenis Užsakovo nurodytose vietose, Rangovas specialiuosius geležinkelio riedmenis į/iš balasto pakrovimo/iškrovimo vietos transportuoja savo jėgomis.

4.5 Balasto pakrovimą balasto sandėliavimo vietoje geležinkelio stotyje su privažiuojamuoju keliu vykdo Užsakovas, iškrovimą – Rangovas. Rangovas apie iškrauto balasto kiekius ir tikslią vietą informuoja Užsakovą ir statinio techninį prižiūrėtoją ne vėliau kaip per 3 d. d. nuo faktinės iškrovos, nurodant vagonų numerį ar autotransporto valstybinį numerį. Rangovas privalo užtikrinti vagonų pristatymą laiku į Užsakovo nurodytą geležinkelio stotį. Skaldos sandėliavimo vietos numatytos Klaipėdoje, valstybinio jūrų uosto teritorijoje.

Prieš darbų pradžią Rangovas teikia Užsakovui paraišką apie reikalingus balasto kiekius ir pageidaujamus pakrovimo terminus. Darbų vykdymo metu paraiška tikslinama kiekvieno mėnesio 1 ir 15 dienomis. Tikslią informaciją apie tai, kurią dieną, kokie vagonai bus pateikti pakrovai bei kitą reikalingą informaciją rangovas ne vėliau kaip per 3 d. d. iki faktinės pakrovos pateikia el. pašto adresais (atitinkamai pagal regioną kuriame vykdomi darbai) (*ši informacija Rangovui bus nurodoma sutarties pasirašymo metu*). Be aukščiau nurodytų darbuotojų paraiškų skalda nebus kraunama, todėl Rangovui privalu užtikrinti reikalingos informacijos pateikimą laiku.

4.6. Visos Rangovo įsigyjamos medžiagos, kurių nesuteikia Užsakovas pagal Techninės specifikacijos priede Nr. 3 „Medžiagų, reikalingų darbams atlikti paėmimo/grąžinimo vietų ir kiekių sąrašas“, bet reikalingos Projekto įgyvendinimui turi būti naujos, nenaudotos ir turi atitikti Aprašo specifikacijoms, nebent Apraše nurodyta kitaip. Visais atvejais, siūlant kitų techninių parametrų medžiagas, jų technines sąlygas, standartus ir brėžinius būtina suderinti su statybos darbų technine priežiūra ir Užsakovu.

4.7. Medžiagos, gaminiai ir naudojama įranga turi turėti kokybės patvirtinimo dokumentus, kurie yra nurodyti LR statybos įstatyme ir statybų techniniuose reglamentuose.

4.8. Išimtos iš kelio medžiagos, kurios turi būti gražinamos Užsakovui, gražinamos į Techninės specifikacijos 3 priede nurodytas vietas ne vėliau kaip per 5 d. d. nuo jų išėmimo arba atitinkamai nurodytais kontaktais, priklausomai nuo to, kuriame regione vykdomi darbai: Vilniaus regiono į bazę esančią Lentvario geležinkelio stotyje, adresu – Vokės g. 10B, Lentvaris, Lietuva / Kauno regione į bazę esančią Kauno geležinkelio stotyje, adresu – Juozapavičiaus pr. 124, Kaunas, Lietuva / Šiaulių regione į bazę esančią Šiaulių geležinkelio stotyje, adresu – Dubijos g. 26, Šiauliai, Lietuva / Klaipėdos regione į bazę esančią Klaipėdos geležinkelio stotyje, adresu – Klevų g. 7A, Klaipėda, Lietuva jeigu šioje Techninėje specifikacijoje nenurodyta kitaip.

4.9. Utilizuojamas medžiagas Rangovas pristato į įmonę, turinčią teisę utilizuoti tokio tipo atliekas, ir pateikia Užsakovui pažymą apie priimtų medžiagų utilizavimui kiekį ir rūšį.

4.10. Grąžinamas smulkias VKKM metalines detales Rangovas sukrauna į didmaišius ir pristato į regionų, kuriose buvo atliekami darbai atitinkamas komplektavimo bazes (jeigu nenurodyta kitaip). Bėgiai grąžinami į Užsakovo nurodytas vietas ir sukraunami tvarkingai į rietuves, rūšiuojant pagal tinkamumo grupes.

4.11. Demontuotas signalizacijos medžiagas ir įrenginius perduoti ARE automatikos pogrupių vyresniesiems el. mechanikams surašant medžiagų/ įrenginių priėmimo – perdavimo aktus.

4.12 Demontuotas iešmų šildymo medžiagas ir įrenginius perduoti ARE elektros tinklų priežiūros pogrupių vyresniesiems el. mechanikams surašant medžiagų/ įrenginių priėmimo perdavimo - aktus.

4.13. Visos medžiagos, nurodytos Techninėje specifikacijoje, darbų kiekių žiniaraščiuose arba paprastojo remonto aprašuose, Užsakovo pritarimu gali būti pakeičiamos lygiavertėmis medžiagomis, kurios savo savybėmis, techninėmis charakteristikomis yra neprastesnės nei numatyta Techninėje specifikacijoje, darbų kiekių žiniaraščiuose arba paprastojo remonto aprašuose.

5. Dokumentai, reikalingi pirkimo objekto techninėms savybėms ir kokybei patvirtinti bei darbų perdavimo-priėmimo reikalavimai

5.1 Dokumentai, kurie Rangovo turi būti pateikti iki paraiškos eismo pertraukai pateikimo datos:
5.1.1 Statybos darbų technologinis projektas su visais priklausiniais, aprašytais Taisyklėse.“
5.1.2 Dokumentai, patvirtinantys medžiagų ir gaminių kokybės atitiktį Aprašo ir Techninės specifikacijos 2 skyriuje nurodytuose teisės aktuose nustatytiems reikalavimams.
5.1.3 Dokumentai, kad Rangovas turi turėti teisę atlikti bėgių suvirinimo termitu darbus termitine įranga pagal K-114 instrukciją. Rangos darbus vykdantys ir atliekantys signalininko funkciją darbuotojai turi turėti galiojančius signalininko pažymėjimus (forma K-3), jei vykdant darbus bus reikalinga užtikrinti saugų riedmenų bei autotransporto eismą pervažose, šias funkcijas atliekantys asmenys turi turėti galiojantį pervažininko pažymėjimą (forma P-39).
5.2. Atlikus visus darbus, Rangovas objekto pridavimą organizuoja kaip taip numatyta Taisyklių 7 skyriuje, bei papildomai pateikia:
5.2.1 Signalizacijos įrenginių techniniai dokumentai, kurie turi būti pateikti pagal Geležinkelių signalizacijos įrenginių priėmimo naudoti taisyklių 165/AA ir Signalizacijos, ryšių ir elektros sistemų ir įrenginių techninės dokumentacijos tvarkymo instrukcijos ARE/112 reikalavimus;
5.2.2 Projekto su žymomis „Taip pastatyta“ vieną egzempliorių popieriuje ir vieną egzempliorių skaitmeninėje laikmenoje .dwg ir .pdf formatuose.
5.2.3 Tinkamai užpildytą Statinio statybos darbų žurnalą.
5.3. Užsakovui ar pasamdytam techniniam prižiūrėtojui patikrinus pateiktus dokumentus ir jiems pritarus, Užsakovas skiria komisiją darbų priėmimui.
5.4 Komisijai priėmus darbus surašomas kelio priėmimo naudoti aktas (Forma K-104).
5.5 Po kelio priėmimo naudoti akto surašymo (forma K-104), Rangovas atnaujina žemės sklypo (tik jei reikia) ir inžinerinio statinio (visais atvejais) kadastro duomenų bylą su VĮ Registrų centro patikra (prieš pateikiant patikrai VĮ Registrų centrui, turi būti suderinama su Užsakovu (Užsakovo atliekamo dokumentų suderinimo trukmė – iki 10 d.d.), kurią perduoda Užsakovui;
5.6 Atnaujinus inžinerinio statinio kadastro duomenų bylą Rangovas parengia ir pateikia Užsakovui deklaraciją apie užbaigtą statybą (pagal LR Statybos įstatymą).
5.7. Darbai laikomi baigtais, kai įvykdomi visi aukščiau išvardinti įsipareigojimai.

6. Techninės specifikacijos priedai

1 priedas. Paprastojo remonto aprašai, 17 vnt.
2 priedas. Viršutinės kelio konstrukcijos medžiagų priėmimo – perdavimo aktas.
3 priedas. Medžiagų, reikalingų darbams atlikti paėmimo/grąžinimo vietų ir kiekių sąrašas.
4 priedas. Viešai neprieinami pirkimo objektui aktualūs teisės aktai, taisyklės, normatyviniai dokumentai, numatyti šios Techninės specifikacijos 2.1 – 2.33 punktuose.

2 priedas. Viršutinės kelio konstrukcijos medžiagų priėmimo – perdavimo akto forma

VIRŠUTINĖS KELIO KONSTRUKCIJOS MEDŽIAGŲ PRIĖMIMO - PERDAVIMO AKTAS NR. *

_____
(struktūrinio padalinio pavadinimas)

_____
(data)

Užsakovas

Rangovas

Projekto kodas

Sutarties numeris

Objekto pavadinimas

Eil. Nr.	Medžiagos pavadinimas	Matavimo vienetas **	Kiekis
	Naujos medžiagos:		
1.			
1.1.			
1.2.			
2.	Naudotos medžiagos:		
2.1.			
2.2.			

Perdavė: _____
(pareigos) (parašas) (vardas, pavardė)

Priėmė: _____
(pareigos (parašas) (vardas, pavardė)

* Kiekvienam objektui išduodami atskiri aktai ir numeruojami nuo 1.
** Išduodamų medžiagų komplektacija ir matavimo vienetai turi sutapti su SAP sistemoje esančia komplektacija ir nurodytais vienetais.

Sutarties priedas Nr. 6

PAUOSČIO GELEŽINKELIO STOTIES SANKRYŽOS BS-2 PAPRASTOJO REMONTO APRAŠAS SUSISIEKIMO KOMUNIKACIJOS. GELEŽINKELIAI

D A R B Ų K I E K I Ų Ž I N I A R A Š T I S

Eil. Nr.	Darbų/šlaidų aprašymai	Mato vnt.	Kiekis	Vieneto kaina, EUR be PVM	Iš viso, EUR be PVM
Susisiekimo komunikacijos. Geležinkeliai					
1.	**Geležinkelio kelio išardymo darbai**				
1.1	Geležinkelio kelio su mediniais pabėgiais išardymas grandimis ir transportavimas į stotį (iki 20 km. atstumu)	m	31,130000	37,73 €	1 174,53 €
1.2	Geležinkelio kelio su mediniais pabėgiais išardymas atskirais elementais: KD bėgių tvirtinimas prie medinių pabėgių.	m	31,130000	37,73 €	1 174,53 €
2.	**Geležinkelio kelio grandžių surinkimo bazėje darbai**				
2.1	Gelžbetoninės gardelės surinkimas bazėje, kai pabėgių epiūra 1840 vnt/km. Elastinis bėgių tvirtinimas prie pabėgių. Priedangų ilgiai: 6,20 m, 6,24 m, 6,19 m, 12,50 m	m	31,130000	40,96 €	1 275,08 €
3.	**Geležinkelio kelio tiesimo darbai**				
3.1	Geležinkelio kelio tiesimas grandimis elastinis bėgių tvirtinimas prie gelžbetoninių pabėgių. Priedangų ilgiai: 6,20 m, 6,24 m, 6,19 m, 12,50 m.	m	31,130000	16,66 €	518,63 €
4.	**Geležinkelio kelio/iešmų balastavimo darbai**				
4.1	Geležinkelio kryžminės sąvažos (iešmai Nr. 18, 20, 22, 24 ir sankirta BS-2) balastavimas mechanizuotai skaldos balastu (kryžminė sąvaža, priedangos)	m3	110,0	19,11 €	2 102,10 €
4.2	Geležinkelio kelio (kelias Nr. 18) balastavimas mechanizuotai skaldos balastu.	m3	10,0	19,11 €	191,10 €
5.	**Geležinkelio kelio skaldos valymo ir skaldos balasto prizmės įrengimo darbai**				
5.1	Kelkraščių išlyginimas	m	400,0	12,43 €	4 972,00 €
5.2	Esamo balasto (grunto) kasimas ir pakrovimas	m3	525,0	20,68 €	10 857,00 €
5.3	Skaldos balasto prizmės įrengimas po pabėgiais	m3	405,0	18,66 €	7 557,30 €
5.4	Skaldos balasto prizmės aikštelės įrengimas	m2	810,0	17,44 €	14 126,40 €
6	**Iešmų keitimo ir demontavimo darbai**				
6.1	Kryžminės sąvažos 2/9 (iešmai Nr. 18, 20, 22, 24 ir sankirta BS-2) demontavimas atskirais elementais gamybinėje bazėje	kompl.	1,0	25 160,52 €	25 160,52 €
6.2	Esamos kelyje kryžminės sąvažos 2/9 (iešmai Nr. 18, 20, 22, 24 ir sankirta BS-2) demontavimas blokais	kompl.	1,0	20 212,50 €	20 212,50 €
6.3	Kryžminės sąvažos 2/9 (iešmai Nr. 18, 20, 22, 24 ir sankirta BS-2) paklojimas blokais	kompl.	1,0	101 475,37 €	101 475,37 €
7	**Geležinkelio kelio, iešmų ištaisymas ir apdailos darbai**				
7.1	Kryžminės sąvažos 2/9 (iešmai Nr. 18, 20, 22, 24 ir sankirta BS-2) ištaisymas mechanizuotai prieš atiduodant pastoviai eksploatacijai	kompl.	1,0	10 493,54 €	10 493,54 €
7.2	Kelio ištaisymas mechanizuotai prieš atiduodant pastoviai eksploatacijai	m	245,0	10,74 €	2 631,30 €
7.3	Kryžminės sąvažos 2/9 (iešmai Nr. 18, 20, 22, 24 ir sankirta BS-2) apdaila mechanizuotai	kompl.	1,0	10 493,54 €	10 493,54 €
7.4	Kelio apdaila mechanizuotai	m	245,0	4,75 €	1 163,75 €
7.5	Kryžminės sąvažos 2/9 (iešmai Nr. 18, 20, 22, 24 ir sankirta BS-2) stabilizavimas	kompl.	1,0	10 493,54 €	10 493,54 €
8	**Utilizavimo darbai**				
8.1	Medinių pabėgių utilizavimas	t	30,0	323,40 €	9 702,00 €
8.2	Guminių ir plastikinių detalių utilizavimas	kg	12,0	134,75 €	1 617,00 €
9	**Kiti darbai**				
9.1	Sandūrų tvarsliavimas R65	vnt.	50,0	52,03 €	2 601,50 €
9.2	II tipo jungių montavimas	vnt.	50,0	10,81 €	540,50 €
9.3	Iešmo jungių I tipo montavimas	vnt.	8,0	10,24 €	81,92 €
9.4	Privirinamų jungių montavimas	vnt.	50,0	8,47 €	423,50 €
9.5	Surenkamų izoliuotų sandūrų tvarsliavimas R65	vnt.	6,0	56,98 €	341,88 €
9.6	Geležinkelio pervažos plokščių demontavimas	kompl.	1,0	1 509,20 €	1 509,20 €
9.7	Geležinkelio pervažos plokščių sumontavimas	kompl.	1,0	3 018,40 €	3 018,40 €
10	**Iešmų elektrinis šildymas, signalizacijos dalis**				
10.1	Iešmo pavaros kabelių atjungimas	kompl.	4,0	49,59 €	198,36 €
10.2	Tašų išmontavimas	vnt.	12,0	16,74 €	200,88 €

10.3	Iešmo pavaros išmontavimas	kompl.	4,0	148,76 €	595,04 €
10.4	Iešmo jungių demontavimas	vnt.	8,0	19,21 €	153,68 €
10.5	Keldėžės jungių demontavimas	vnt.	16,0	19,21 €	307,36 €
10.6	Keldėžės išmontavimas	vnt.	4,0	74,38 €	297,52 €
10.7	M16,M18,M20,M22,M24,M26 šviesoforų išmontavimas	vnt.	6,0	156,31 €	937,86 €
10.8	Iešmų šildymo kaitinimo elementų su galiniais, jungiamaisiais ir prispaudžiamaisiais laikikliais demontavimas	kompl.	4,0	74,38 €	297,52 €
10.9	Esamo kabelio atkasimas rankiniu būdu	m.	70,0	51,74 €	3 621,80 €
11	**Iešmų elektrinis šildymas, signalizacijos dalis:**				
11.1	Iešmo pavaros kabelių pajungimas	kompl.	4,0	74,38 €	297,52 €
11.2	Tašų montavimas	vnt.	12,0	55,79 €	669,48 €
11.3	Iešmo pavaros montavimas	kompl.	4,0	446,29 €	1 785,16 €
11.4	Iešmo jungių III tipo montavimas	vnt.	8,0	68,51 €	548,08 €
11.5	Keldėžės montavimas	vnt.	4,0	123,97 €	495,88 €
11.6	Keldėžės jungių montavimas	vnt.	16,0	55,79 €	892,64 €
11.7	M16,M18,M20,M22,M24,M26 šviesoforų montavimas	vnt.	6,0	619,85 €	3 719,10 €
11.8	Iešmų šildymo kaitinimo elementų su galiniais, jungiamaisiais ir prispaudžiamaisiais laikikliais montavimas	kompl.	4,0	950,80 €	3 803,20 €
11.9	Kabelio užpylimas rankiniu būdu	m.	70,0	14,56 €	1 019,20 €
12. Kiti darbai					
12.1	Kabelio izoliacijos varžos matavimas	kompl.	1,0	719,03 €	719,03 €
12.2	Signalizacijos, iešmų šildymo įrangos testavimas ir bandymas	kompl.	1,0	464,89 €	464,89 €
				viso	**266 932,83 €**

M E D Ž I A G Ų Ž I N I A R A Š T I S

Eil. Nr.	Darbų/šlaidų aprašymai	Mato vnt.	Kiekis
1	Bėgiai R65 su klijuota izoliuota sandūra (2 x 6,20 m)	vnt.	2,0
2	Bėgiai R65 su klijuota izoliuota sandūra (2 x 12,50 m)	vnt.	2,0
3	Bėgiai R65 su klijuota izoliuota sandūra (2 x 6,19 m)	vnt.	2,0
4	Bėgiai R65 su klijuota izoliuota sandūra (2 x 6,24 m)	vnt.	2,0
5	Gelžbetoniniai pabėgiai su elastiniu tvirtinimu	vnt.	17,0
6	Kietmedžio pabėgiai	vnt.	12,0
7	SK65 padėklai	vnt.	24,0
8	SK tvirtinimo detalės (padėklo medvaržčiai, 2-jų vijų spyruoklinės poveržlės, elastinio bėgių tvirtinimo Skl-12-32 komplektai).	kompl./ pab.galui	24,0
9	Granitinė skalda	m3	525,0
10	Tvarslės R65	vnt.	20,0
11	Tvarslių sąvaržos (varžtas, poveržlė, veržlė) R65	kompl.	60,0
12	I-o tipo jungės smailių sujungimui su rėminiais bėgiais	vnt.	8,0
13	II-jo tipo jungės	vnt.	50,0
14	Privirinamos jungės	vnt.	50,0
15	Kryžminė sąvaža 2/9, R65, tarpukelės plotis 5,300 m (iešmai Nr. 18, 20, 22, 24 ir sankirta BS-2) ant gelžbetoninių pabėgių	kompl.	1,0
16	Plieninė cinkuota viela 4 mm jungių skabėm gaminti	m.	20,0
17	Tašas, jungių montavimui 10x10x300	vnt.	12,0
18	Kabės tašų tvirtinimui prie bėgio	vnt.	24,0
19	Iešmų kaitinimo elementas 1,6 kW – 6,0 m	vnt.	8,0
20	Iešmų kaitinimo elementas 1,25 kW – 4,0 m	vnt.	8,0
21	Šildymo elementų galiniai laikikliai ant R65 bėgio	kompl.	4,0
22	Šildymo elementų jungiamieji laikikliai ant R65 bėgio	kompl.	4,0
23	Šildymo elementų prispaudžiamieji laikikliai ant R65 bėgio	kompl.	4,0
24	Cinkuota plieninio lyno jungės kabelio stovų, L 1620 mm, skersmuo 5,6-6,4 mm, brėž. Nr. 42.00.00-01	vnt.	8,0
25	Cinkuota plieninio lyno jungės kabelio stovų, L 3600 mm, skersmuo 5,6-6,4 mm, brėž. Nr. 42.00.00-03	vnt.	8,0
26	Cinkuota plieninio lyno jungė III tipo, L 3300 mm, skersmuo 8,2-8,4 mm, brėžinio Nr.21.00.00	vnt.	8,0
27	Požeminė mova tipo Haga	vnt.	15,0
28	SBZPU tipo kabelis 5x1x1	m	90,0
29	SBZPU tipo kabelis 4x1x1	m	20,0
30	SBZPU tipo kabelis 12x1x1	m	40,0

Sutarties priedas Nr. 2

D A R B Ų K I E K I Ų Ž I N I A R A Š T I S

Klaipėdos geležinkelio stoties, Pauosčio kelyno kryžminės sąvažos (iešmai Nr. 7, 9, 11, 13 ir sankirta BS-1) paprastojo remonto aprašas

Eil. Nr.	Darbų/šlaidų aprašymai	Mato vnt.	Kiekis	Vieneto kaina, EUR be PVM	Iš viso, EUR be PVM	Pastabos
1	**SG dalis**					
1.1	**Geležinkelio kelio išardymo darbai**					
1.1.1	Geležinkelio kelio su gelžbetoniniais pabėgiais išardymas grandimis ir transportavimas į stotį (iki 20 km. atstumu)	m	6,52	37,73 €	246,00 €	
1.1.2	Geležinkelio kelio su mediniais pabėgiais išardymas grandimis ir transportavimas į stotį (iki 20 km. atstumu)	m	25,25	37,73 €	952,68 €	
1.1.3	Geležinkelio kelio su mediniais pabėgiais išardymas atskirais elementais: KD bėgių tvirtinimas prie medinių pabėgių 1840 vnt/km.	m	25,25	37,73 €	952,68 €	
1.1.4	Geležinkelio kelio su gelžbetoniniais pabėgiais išardymas atskirais elementais: standus bėgių tvirtinimas prie gelžbetoninių pabėgių 1840 vnt/km.	m	3,52	37,73 €	132,81 €	
1.2	**Geležinkelio kelio/iešmo surinkimo darbai**					
1.2.1	Gelžbetoninės gardelės surinkimas bazėje, kai pabėgių epiūra 1840 vnt/km. Elastinis bėgių tvirtinimas prie pabėgių. Priedangų ilgiai: 5,60 m, 5,67 m, 13,57 m, 14,99 m	m	39,83	40,96 €	1 631,44 €	
1.3	**Geležinkelio kelio tiesimas**					
1.3.1	Geležinkelio kelio tiesimas grandimis elastinis bėgių tvirtinimas prie gelžbetoninių pabėgių. Priedangų ilgiai: 5,60 m, 5,67 m, 13,57 m, 14,99 m	m	39,83	16,66 €	663,57 €	
1.4	**Geležinkelio kelio/iešmų balastavimo darbai**					
1.4.1	Geležinkelio kelio/kryžminės sąvažos (iešmai Nr. 7, 9, 11, 13 ir sankirta BS-1) balastavimas mechanizuotai skaldos balastu (kryžminė sąvaža, priedangos)	t	213	8,06 €	1 716,78 €	150 m3
1.5	**Geležinkelio kelio bėgių ir sąvaržų keitimo darba**					
1.5.1	Bėgių keitimas: Bėgių tipas R-65 (dalis priedangos tarp iešmų Nr. 5K ir Nr. 7 (14,99 m) klojama ant esamų gelžbetoninių pabėgių)	m	10,65	50,15 €	534,10 €	
1.6	**Geležinkelio kelio skaldos balasto prizmės įrengimo darbai**					
1.6.1	Kelkraščių išlyginimas	m	400	8,09 €	3 236,00 €	
1.6.2	Esamo balasto (grunto) kasimas ir pakrovimas	m3	550	31,40 €	17 270,00 €	
1.6.3	Skaldos balasto prizmės (aikštelės) įrengimas po pabėgiais	m2	1035	16,47 €	17 046,45 €	430 m3, 612 t
1.7	**Iešmų keitimo ir demontavimo darbai**					
1.7.1	Kryžminės sąvažos 2/9 (iešmai Nr. 7, 9, 11, 13 ir sankirta BS-1) demontavimas atskirais elementais gamybinėje bazėje	kompl.	1	24 082,52 €	24 082,52 €	
1.7.2	Esamos kelyje kryžminės sąvažos 2/9 (iešmai Nr. 7, 9, 11, 13 ir sankirta BS-1) demontavimas blokais	kompl.	1	20 212,50 €	20 212,50 €	
1.7.3	Kryžminės sąvažos 2/9 (iešmai Nr. 7, 9, 11, 13 ir sankirta BS-1) paklojimas blokais	kompl.	1	101 475,37 €	101 475,37 €	
1.8	**Geležinkelio kelio, iešmų ištaisymas ir apdailos darbai**					
1.8.1	Kryžminės sąvažos 2/9 (iešmai Nr. 7, 9, 11, 13 ir sankirta BS-1) ištaisymas mechanizuotai prieš atiduodant pastoviai eksploatacijai	kompl.	1	4 736,67 €	4 736,67 €	
1.8.2	Iešmų 1/9 (Nr. 15 ir Nr. 23)ištaisymas mechanizuotai prieš atiduodant pastoviai eksploatacijai	kompl.	2	4 736,67 €	9 473,34 €	
1.8.3	Kelio ištaisymas mechanizuotai prieš atiduodant pastoviai eksploatacijai	m	110	4,31 €	474,10 €	
1.8.4	Kryžminės sąvažos 2/9 (iešmai Nr. 7, 9, 11, 13 ir sankirta BS-1) apdaila mechanizuotai	kompl.	1	4 736,67 €	4 736,67 €	
1.8.5	Iešmų (Nr. 15 ir Nr. 23) apdaila mechanizuotai	kompl.	2	4 736,67 €	9 473,34 €	
1.8.6	Kelio apdaila mechanizuotai	m	110	4,31 €	474,10 €	
1.8.7	Kryžminės sąvažos 2/9 (iešmai Nr. 7, 9, 11, 13 ir sankirta BS-1) 1/11 stabilizavimas	kompl.	1	4 736,67 €	4 736,67 €	
1.8.8	Iešmų (Nr. 15 ir Nr. 23) stabilizavimas	kompl.	2	3 500,01 €	7 000,02 €	
1.8.9	Kelio stabilizavimas	m	110	3,19 €	350,90 €	
1.9	**Utilizavimo darbai**					
1.9.1	Medinių pabėgių utilizavimas	t	30	323,40 €	9 702,00 €	
1.9.2	Gelžbetoninių pabėgių utilizavimas	t	1,6	237,16 €	379,46 €	
1.9.3	Guminių ir plastikinių detalių utilizavimas	kg	12	134,75 €	1 617,00 €	
1.10	**Kiti darbai**					
1.10.1	Sandūrų tvarsliavimas R65	vnt.	60	52,14 €	3 128,40 €	
1.10.2	II tipo jungių montavimas	vnt.	60	10,81 €	648,60 €	
1.10.3	Iešmo jungių I tipo montavimas	vnt.	8	10,19 €	81,52 €	
1.10.4	Privirinamų jungių montavimas	vnt.	60	8,47 €	508,20 €	
1.10.5	Surenkamų izoliuotų sandūrų tvarsliavimas R65	vnt.	4	56,98 €	227,92 €	
			Skyriuje 1	**Viso:**	**247 901,81 €**	

2	**SI dalis**					
2.1	**Įrangos demontavimo darbai**					
2.1.1	Iešmo pavaros kabelių atjungimas	kompl.	4	49,59 €	198,36 €	
2.1.2	Tašų išmontavimas	vnt.	11	16,74 €	184,14 €	
2.1.3	Iešmo pavaros išmontavimas	kompl.	4	148,76 €	595,04 €	
2.1.4	Iešmo jungių demontavimas	vnt.	8	19,22 €	153,76 €	
2.1.5	Keldėžės jungių demontavimas	vnt.	14	19,22 €	269,08 €	
2.1.6	Keldėžės išmontavimas	vnt.	4	74,38 €	297,52 €	
2.1.7	M5, M7, M9 šviesoforų išmontavimas	vnt.	3	156,31 €	468,93 €	
2.1.8	Iešmų šildymo kaitinimo elementų su galiniais, jungiamaisiais ir prispaudžiamaisiais laikikliais demontavimas	kompl.	4	74,38 €	297,52 €	
2.1.9	Esamo kabelio atkasimas rankiniu būdu	m.	160	51,71 €	8 273,60 €	
2.2	**Įrangos montavimo darbai**					
2.2.1	Iešmo pavaros kabelių pajungimas	kompl.	4	74,38 €	297,52 €	
2.2.2	Tašų montavimas	vnt.	11	55,79 €	613,69 €	
2.2.3	Iešmo pavaros montavimas	kompl.	4	446,29 €	1 785,16 €	
2.2.4	Iešmo jungių III tipo montavimas	vnt.	8	68,51 €	548,08 €	
2.2.5	Keldėžės montavimas	vnt.	4	123,97 €	495,88 €	
2.2.6	Keldėžės jungių montavimas	vnt.	14	55,79 €	781,06 €	
2.2.7	M5, M7, M9 šviesoforų montavimas	vnt.	3	1 078,54 €	3 235,62 €	
2.2.8	Iešmų šildymo kaitinimo elementų su galiniais, jungiamaisiais ir prispaudžiamaisiais laikikliais montavimas	kompl.	4	950,80 €	3 803,20 €	
2.2.9	Kabelio užpylimas rankiniu būdu	m.	160	14,56 €	2 329,60 €	
2.3	**Kiti darbai**					
2.3.1	Kabelio izoliacijos varžos matavimas	kompl.	1	619,85 €	619,85 €	
2.3.2	Signalizacijos, iešmų šildymo įrangos testavimas ir bandymas	kompl.	1	464,89 €	464,89 €	
			Skyriuje 2	**Viso:**	**25 712,50 €**	

3	**Medžiagos**		
3.1	Klijuota izoliuota sandūra R65 tipo (2 x 13,57 m, 2 x 14,99 m, 2 x 5,60 m, 2 x 5,67 m)	vnt.	8
3.2	Gelžbetoniniai pabėgiai su elastiniu tvirtinimu	vnt.	17
3.3	Kietmedžio pabėgiai	vnt.	6
3.4	SK65 padėklai	vnt.	12
3.5	SK tvirtinimo detalės (padėklo medvaržčiai, 2-jų vijų spyruoklinės poveržlės, elastinio bėgių tvirtinimo Skl-12-32 komplektai).	kompl./pab.galui	48
3.6	Granitinė skalda	t	825
3.7	Tvarslės R65	vnt.	64
3.8	Tvarslių sąvaržos (varžtas, poveržlė, veržlė) R65	kompl.	192
3.9	I-o tipo jungės smailių sujungimui su rėminiais bėgiais	vnt.	8
3.10	II-jo tipo jungės	vnt.	60
3.11	Privirinamos jungės	vnt.	60
3.12	Kryžminė sąvaža 2/9, R65, tarpukelės plotis 5,267 m (iešmai Nr. 7, 9, 11, 13 ir sankirta BS-1) ant gelžbetoninių pabėgių	kompl.	1
3.13	Plieninė cinkuota viela 4 mm jungių skabėm gaminti	m.	20
3.14	Tašas, jungių montavimui 10x10x300	vnt.	11
3.15	Kabės tašų tvirtinimui prie bėgio	vnt.	22
3.16	Iešmų kaitinimo elementas 1,6 kW – 6,0 m	vnt.	8
3.17	Iešmų kaitinimo elementas 1,25 kW – 4,0 m	vnt.	8
3.18	Šildymo elementų galiniai laikikliai ant R65 bėgio	kompl.	4
3.19	Šildymo elementų jungiamieji laikikliai ant R65 bėgio	kompl.	4
3.20	Šildymo elementų prispaudžiamieji laikikliai ant R65 bėgio	kompl.	4
3.21	Cinkuota plieninio lyno jungės kabelio stovų, L 1620 mm, skersmuo 5,6-6,4 mm, brėž. Nr. 42.00.00-01 arba analogas	vnt.	7
3.22	Cinkuota plieninio lyno jungės kabelio stovų, L 3600 mm, skersmuo 5,6-6,4 mm, brėž. Nr. 42.00.00-03 arba analogas	vnt.	7
3.23	Cinkuota plieninio lyno jungė III tipo, L 3300 mm, skersmuo 8,2-8,4 mm, brėžinio Nr.21.00.00 arba analogas	vnt.	8
3.24	Požeminė mova tipo Haga arba analogas	vnt.	6
3.25	SBZPU tipo kabelis 4x2x1 arba analogas	m	40
3.26	SBZPU tipo kabelis 5x1x1 arba analogas	m	90
3.27	SBZPU tipo kabelis 4x1x1 arba analogas	m	55
3.28	SBZPU tipo kabelis 3x1x1 arba analogas	m	25
3.29	SBZPU tipo kabelis 12x1x1 arba analogas	m	40

			skyriuose 1;2	**Viso:**	**273 614,31 €**
			Viso. Eur be PVM		**273 614,31 €**

Eil. Nr.	Medžiagų pavadinimas	Mato vnt.	Kiekis	Pastabos	Užsakovo/Rangovo	Sandėliavimo vieta	Medžiagų pakrova (užsakovas/Rangovas)
1	Naujas visiškai paruoštas įtaisymui kelyje ešmas UIC60-927-1:18 K ant gelžbetonių pabėgių su priedangomis (KVS UIC60 11.50m, UIC60 12.50m, UIC60/R65 12.50m). Ešmo valdymo įranga- elektros hidraulinė pavara su galinės padėties tikrintuvų.	kompl.	1		Užsakovo	voestalpine Railway Systems Lietuva, UAB teritorijoje Draugystės g. 8, Valčiūnai.	voestalpine Railway Systems Lietuva, UAB
2	Tvarslės UIC60	vnt.	40		Užsakovo	voestalpine Railway Systems Lietuva, UAB teritorijoje Draugystės g. 8, Valčiūnai.	voestalpine Railway Systems Lietuva, UAB
3	Tvarslės R65	vnt.	20		Užsakovo	voestalpine Railway Systems Lietuva, UAB teritorijoje Draugystės g. 8, Valčiūnai.	voestalpine Railway Systems Lietuva, UAB
4	Tvarslių sąvaržos (varžtas, poveržlė, veržlė) UIC60	kompl.	80		Užsakovo	voestalpine Railway Systems Lietuva, UAB teritorijoje Draugystės g. 8, Valčiūnai.	voestalpine Railway Systems Lietuva, UAB
5	Tvarslių sąvaržos (varžtas, poveržlė, veržlė) R65	kompl.	40		Užsakovo	voestalpine Railway Systems Lietuva, UAB teritorijoje Draugystės g. 8, Valčiūnai.	voestalpine Railway Systems Lietuva, UAB
6	II-jo tipo jungės (L-1400 mm)	vnt.	30		Rangovo		
7	Privirinamos jungės SRS-6-01 (L-170±5 mm)	vnt.	30		Rangovo		
8	Termitas bėgių virinimui	vnt.	30		Rangovo		
9	I-o tipo jungės smailių sujungimui su rėminiais bėgiais	vnt.	2		Rangovo		
10	31,5 - 63 frakcijos granitinė skalda	m3	390		Užsakovo	Klaipėdos st. Draugystės st.	Rangovas
11	Bėgiai R65	msl	80,8		Užsakovo	Klaipėda. Komplektavimo bazė. Klevų 7a	Rangovas
12	Bėgiai UIC60	msl	32,6		Užsakovo	Klaipėda. Komplektavimo bazė. Klevų 7a	Rangovas
13	Bėgiai R65 su klijuota izoliuota sandūra (11,50 m)	vnt.	2		Užsakovo	voestalpine Railway Systems Lietuva, UAB teritorijoje Draugystės g. 8, Valčiūnai.	voestalpine Railway Systems Lietuva, UAB
14	Gelžbetoniniai pabėgiai su elastiniu tvirtinimu	kompl.	121		Užsakovo	Klaipėda. Komplektavimo bazė. Klevų 7a	Rangovas
15	Plieninė cinkuota viela 4 mm jungių skabėm gaminti	m.	10		Rangovo		
16	Tašas, jungių montavimui 10x10x300	vnt.	4		Rangovo		
17	Kabės tašų tvirtinimui prie bėgio	vnt.	6		Rangovo		
18	Elektrinė-hidraulinė pavara	vnt.	1		Užsakovo	voestalpine Railway Systems Lietuva, UAB teritorijoje Draugystės g. 8, Valčiūnai.	voestalpine Railway Systems Lietuva, UAB
19	Galinės padėties tikrintuvas	vnt.	2		Užsakovo	voestalpine Railway Systems Lietuva, UAB teritorijoje Draugystės g. 8, Valčiūnai.	voestalpine Railway Systems Lietuva, UAB
20	Ešmų kaitinimo elementas 1,6 kW – 4,7 m	vnt.	4		Rangovo		
21	Ešmų kaitinimo elementas 1,05 kW – 3,2 m	vnt.	4		Rangovo		
22	Šildymo elementų galiniai laikikliai ant UIC65 bėgio	kompl.	1		Rangovo		
23	Šildymo elementų jungiamieji laikikliai ant UIC 65 bėgio	kompl.	1		Rangovo		
24	Šildymo elementų prispaudžiamieji laikikliai ant UIC 65 bėgio	kompl.	1		Rangovo		
25	Cinkuota plieninio lyno jungės kabelio stovų, L 1620 mm, skersmuo 5,6-6,4 mm, bréž. Nr. 42.00.00-01	vnt.	2		Rangovo		
26	Cinkuota plieninio lyno jungės kabelio stovų, L 3600 mm, skersmuo 5,6-6,4 mm, bréž. Nr. 42.00.00-03	vnt.	2		Rangovo		
27	Cinkuota plieninio lyno jungė III tipo, L 3300 mm, skersmuo 8,2-8,4 mm, bréžinio Nr.21.00.00	vnt.	2		Rangovo		

Naudotų medžiagų grąžinimo vietos

Eil. Nr.	Medžiagų pavadinimas	Grąžinimo vieta	
1	Ešmas 1/18 (metalo laužas)	Klaipėda, komplektavimo bazė. Klevų 7a	
2	Bėgiai R - 65;UIC-60 (priedanga) metalo laužas 10A	Klaipėda, komplektavimo bazė. Klevų 7a	
3	Metalo laužas tvirtinimo detalių 10B	Klaipėda, komplektavimo bazė. Klevų 7a	
4	Pabėgiai ešminiai naudoti tinkami	Klaipėda, komplektavimo bazė. Klevų 7a	
5	Netinkami ešminiai pabėgiai	Klaipėda, komplektavimo bazė. Klevų 7a	
6	Netinkamas naudotas balastas	Kretingos st. šalia kelio Nr19	

Eil. Nr.	Medžiagų pavadinimas	Mato vnt.	Kiekis	Pastabos	Užsakovo/Rangovo	Sandėliavimo vieta	Medžiagų pakrova (užsakovas/Rangovas)
1	Tvarslės UIC60	vnt.	48		Užsakovo	voestalpine Railway Systems Lietuva, UAB teritorijoje Draugystės g. 8, Valčiūnai.	voestalpine Railway Systems Lietuva, UAB
2	UIC60 sąvaržos (varžtas, poveržlė, veržlė)	kompl/	144		Užsakovo	voestalpine Railway Systems Lietuva, UAB teritorijoje Draugystės g. 8, Valčiūnai.	voestalpine Railway Systems Lietuva, UAB
3	Gelžbetoniniai pabėgiai su sąvaržomis (neieinantis į iešmo komplektą)	vnt	49		Užsakovo	voestalpine Railway Systems Lietuva, UAB teritorijoje Draugystės g. 8, Valčiūnai.	voestalpine Railway Systems Lietuva, UAB
4	Bėgiai UIC 60	m.s.	31,8		Užsakovo	voestalpine Railway Systems Lietuva, UAB teritorijoje Draugystės g. 8, Valčiūnai.	voestalpine Railway Systems Lietuva, UAB
5	Bėgiai R65/UIC60 (2vnt.x17,65m)	m.s.	35,3		Užsakovo	voestalpine Railway Systems Lietuva, UAB teritorijoje Draugystės g. 8, Valčiūnai.	voestalpine Railway Systems Lietuva, UAB
6	Privirinamoji jungė SRS-6	vnt.	24		Rangovo		
7	II-jo tipo jungės	vnt.	24		Rangovo		
8	Iešmas UIC-60-927 1:18, visiškai paruoštas įtaisymui bėgių kelyje, ant gelžbetoninių pabėgių (priedangos: KVS 11,50m., UIC60 2*12,50m.). Iešmo valdymo įranga- elektros hidraulinė pavara su galinės padėties tikrintuvų.	kompl.	1		Užsakovo	voestalpine Railway Systems Lietuva, UAB teritorijoje Draugystės g. 8, Valčiūnai.	voestalpine Railway Systems Lietuva, UAB
9	Granitinė skalda	m3	340		Užsakovo	Klaipėdos st. Draugystės st.	Rangovas
10	Plieninė cinkuota viela 4 mm jungių skabėm gaminti	m.	10		Rangovo		
11	Tašas, jungių montavimui 10x10x300	vnt.	4		Rangovo		
12	Kabės tašų tvirtinimui prie bėgio	vnt.	6		Rangovo		
13	Elektrinė-hidraulinė pavara ECOSTAR 4.0	vnt.	1		Užsakovo	voestalpine Railway Systems Lietuva, UAB teritorijoje Draugystės g. 8, Valčiūnai.	voestalpine Railway Systems Lietuva, UAB
14	Galinės padėties tikrintuvas IE2010	vnt.	2		Užsakovo	voestalpine Railway Systems Lietuva, UAB teritorijoje Draugystės g. 8, Valčiūnai.	voestalpine Railway Systems Lietuva, UAB
15	Iešmų kaitinimo elementas 1,6 kW – 4,7 m	vnt.	4		Rangovo		
16	Iešmų kaitinimo elementas 1,05 kW – 3,2 m	vnt.	4		Rangovo		
17	Šildymo elementų galiniai laikikliai ant UIC60 bėgio	kompl.	1		Rangovo		
18	Šildymo elementų jungiamieji laikikliai ant UIC 60 bėgio	kompl.	1		Rangovo		
19	Šildymo elementų prispaudžiamieji laikikliai ant UIC 60 bėgio	kompl.	1		Rangovo		
20	Cinkuota plieninio lyno jungės kabelio stovų, L 1620 mm, skersmuo 5,6-6,4 mm, brėž. Nr. 42.00.00-01	vnt.	2		Rangovo		
21	Cinkuota plieninio lyno jungės kabelio stovų, L 3600 mm, skersmuo 5,6-6,4 mm, brėž. Nr. 42.00.00-03	vnt.	2		Rangovo		
22	Cinkuota plieninio lyno jungė III tipo, L 3300 mm, skersmuo 8,2-8,4 mm, brėžinio Nr.21.00.00	vnt.	2		Rangovo		

Naudotų medžiagų grąžinimo vietos

Eil. Nr.	Medžiagų pavadinimas	Grąžinimo vieta	
1	Iešmas 1/18 (metalo laužas)	Klaipėda, komplektavimo bazė. Klevų 7a	
2	Bėgiai R - 65;UIC-60 (priedanga) metalo laužas 10A	Klaipėda, komplektavimo bazė. Klevų 7a	
3	Metalo laužas tvirtinimo detalių 10B	Klaipėda, komplektavimo bazė. Klevų 7a	
4	Pabėgiai iešminiai naudoti tinkami	Klaipėda, komplektavimo bazė. Klevų 7a	
5	Netinkami iešminiai pabėgiai	Klaipėda, komplektavimo bazė. Klevų 7a	
6	Netinkamas naudotas balastas	Kretingos st. šalia kelio Nr19	

Eil. Nr.	Medžiagų pavadinimas	Mato vnt.	Kiekis	Pastabos	Užsakovo/Rangovo	Sandėliavimo vieta	Medžiagų pakrova (užsakovas/Rangovas)
1	Plieninė cinkuota viela 4 mm jungių skabėm gaminti	m.	15		Rangovo		
2	Tašas, jungių montavimui 10x10x300	vnt.	3		Rangovo		
3	Kabės tašų tvirtinimui prie bėgio	vnt.	6		Rangovo		
4	Cinkuota plieninio lyno jungės keldėžių L 1620 mm, skersmuo 5,6-6,4 mm, brėž. Nr. 43.00.00	vnt.	2		Rangovo		
5	Cinkuota plieninio lyno jungės keldėžių, L 3600 mm, skersmuo 5,6-6,4 mm, brėž. Nr. 43.00.00-01	vnt.	2		Rangovo		
6	Cinkuota plieninio lyno jungė III tipo, L 3300 mm, skersmuo 8,2-8,4 mm, brėžinio Nr.21.00.00	vnt.	2		Rangovo		
7	Iešmų kaitinimo elementas 1,6 kW – 6 m	vnt.	2		Rangovo		
8	Iešmų kaitinimo elementas 1,25 kW – 4 m	vnt.	2		Rangovo		
9	Šildymo elementų galiniai laikikliai ant R65 bėgio	kompl.	1		Rangovo		
10	Šildymo elementų jungiamieji laikikliai ant R65bėgio	kompl.	1		Rangovo		
11	Šildymo elementų prispaudžiamieji laikikliai ant R65 bėgio	kompl.	1		Rangovo		
12	Bėgiai R65	m/kelio	58.09	70.59 m – 12.5 (izoliuota sand.)	Užsakovo	Klaipėda. Komplektavimo bazė. Klevų 7a	Rangovas
13	Skaldos balastas	m3	232		Užsakovo	Klaipėdos st. Draugystės st.	Rangovas
14	Už kryžmės galo tiesiu keliu pridangos g/b pabėgiai (pagal iešmo planą 1vnt.-65; 2vnt.-66; 1vnt.-67)	vnt	4		Užsakovo	voestalpine Railway Systems Lietuva, UAB teritorijoje Draugystės g. 8, Valčiūnai.	voestalpine Railway Systems Lietuva, UAB
15	Už kryžmės galo šoniniu keliu pridangos g/b pabėgiai sutrumpintu galu (pagal iešmo planą 1vnt.-65; po 2vnt.-66; 67; 68; 69)	vnt	9		Užsakovo	voestalpine Railway Systems Lietuva, UAB teritorijoje Draugystės g. 8, Valčiūnai.	voestalpine Railway Systems Lietuva, UAB
16	Už kryžmės galo šoniniu keliu pridangos mediniai pabėgiai su tvirtinimo elementais (pagal iešmo planą 1vnt.-65; 1vnt.-66)	vnt	2		Užsakovo	voestalpine Railway Systems Lietuva, UAB teritorijoje Draugystės g. 8, Valčiūnai.	voestalpine Railway Systems Lietuva, UAB
17	Papildomi rėminio bėgio priedangos g/b pabėgiai (pagal iešmo planą 105)	vnt	8		Užsakovo	voestalpine Railway Systems Lietuva, UAB teritorijoje Draugystės g. 8, Valčiūnai.	voestalpine Railway Systems Lietuva, UAB
	G/b pabėgiai 1527.5 mm	vnt	1		Užsakovo	voestalpine Railway Systems Lietuva, UAB teritorijoje Draugystės g. 8, Valčiūnai.	voestalpine Railway Systems Lietuva, UAB
18	G/b pabėgiai 1532.5 mm	vnt	8		Užsakovo	voestalpine Railway Systems Lietuva, UAB teritorijoje Draugystės g. 8, Valčiūnai.	voestalpine Railway Systems Lietuva, UAB
19	G/b pabėgiai 1535 mm	vnt	92		Užsakovo	voestalpine Railway Systems Lietuva, UAB teritorijoje Draugystės g. 8, Valčiūnai.	voestalpine Railway Systems Lietuva, UAB
20	G/b pabėgiai 1530 mm	vnt	6		Užsakovo	voestalpine Railway Systems Lietuva, UAB teritorijoje Draugystės g. 8, Valčiūnai.	voestalpine Railway Systems Lietuva, UAB
21	Mediniai pabėgiai su tvirtinimo elementais (prie iešmo nr.8)	vnt	2		Užsakovo	Klaipėda. Komplektavimo bazė. Klevų 7a	Rangovas
	Surenkamos izoliuotos sandūros	vnt	2		Užsakovo	voestalpine Railway Systems Lietuva, UAB teritorijoje Draugystės g. 8, Valčiūnai.	voestalpine Railway Systems Lietuva, UAB
22	Iešmas 1/9	kompl.	1		Užsakovo	voestalpine Railway Systems Lietuva, UAB teritorijoje Draugystės g. 8, Valčiūnai.	voestalpine Railway Systems Lietuva, UAB
23	Klijuota izoliuota sandūra 12.5m	vnt	2		Užsakovo	voestalpine Railway Systems Lietuva, UAB teritorijoje Draugystės g. 8, Valčiūnai.	voestalpine Railway Systems Lietuva, UAB
24	Remontinis vamzdis	m	15		Rangovo		
25	II tipo L-1400 jungės	vnt	22		Rangovo		
26	SR-6 jungės	vnt	22		Rangovo		

Naudotų medžiagų grąžinimo vietos

Eil. Nr.	Medžiagų pavadinimas	Grąžinimo vieta	
1	Iešmas R-65 LST-1700 1/9 (metalo laužas)	Klaipėda, komplektavimo bazė. Klevų 7a	
2	Bėgiai R - 65; (priedanga) metalo laužas 10A	Klaipėda, komplektavimo bazė. Klevų 7a	
3	Metalo laužas tvirtinimo detalių 10B	Klaipėda, komplektavimo bazė. Klevų 7a	
4	Bėgiai R - 65 naudoti tinkami	Klaipėda, komplektavimo bazė. Klevų 7a	
5	Netinkami iešminiai pabėgiai	Klaipėda, komplektavimo bazė. Klevų 7a	
6	Netinkamas naudotas balastas	Klaipėda, komplektavimo bazė. Klevų 7a	

Eil. Nr.	Medžiagų pavadinimas	Mato vnt.	Kiekis	Pastabos	Užsakovo/Rangovo	Sandėliavimo vieta	Medžiagų pakrova (užsakovas/Rangovas)
1	Klijuota izoliuota sandūra R65 tipo (2 x 13,57 m, 2 x 14,99 m, 2 x 5,60 m, 2 x 5,67 m)	vnt.	8		Užsakovo	voestalpine Railway Systems Lietuva, UAB teritorijoje Draugystės g. 8, Valčiūnai.	voestalpine Railway Systems Lietuva, UAB
2	Gelžbetoniniai pabėgiai su elastiniu tvirtinimu	vnt.	17		Užsakovo	voestalpine Railway Systems Lietuva, UAB teritorijoje Draugystės g. 8, Valčiūnai.	voestalpine Railway Systems Lietuva, UAB
3	Kietmedžio pabėgiai	vnt.	6		Užsakovo	voestalpine Railway Systems Lietuva, UAB teritorijoje Draugystės g. 8, Valčiūnai.	voestalpine Railway Systems Lietuva, UAB
4	SK65 padėklai	vnt.	12		Užsakovo	voestalpine Railway Systems Lietuva, UAB teritorijoje Draugystės g. 8, Valčiūnai.	voestalpine Railway Systems Lietuva, UAB
5	SK tvirtinimo detalės (padėklo medvaržčiai, 2-jų vijų spyruoklinės poveržlės, elastinio bėgių tvirtinimo Skl-12-32 komplektai).	kompl./pab.galui	48		Užsakovo	voestalpine Railway Systems Lietuva, UAB teritorijoje Draugystės g. 8, Valčiūnai.	voestalpine Railway Systems Lietuva, UAB
6	Granitinė skalda	t	825		Užsakovo	Klaipėdos st. Draugystės st.	Rangovas
7	Tvarslės R65	vnt.	64		Užsakovo	voestalpine Railway Systems Lietuva, UAB teritorijoje Draugystės g. 8, Valčiūnai.	voestalpine Railway Systems Lietuva, UAB
8	Tvarslių sąvaržos (varžtas, poveržlė, veržlė) R65	kompl.	192		Užsakovo	voestalpine Railway Systems Lietuva, UAB teritorijoje Draugystės g. 8, Valčiūnai.	voestalpine Railway Systems Lietuva, UAB
9	I-o tipo jungės smailių sujungimui su rėminiais bėgiais	vnt.	8		Rangovo		
10	II-jo tipo jungės	vnt.	60		Rangovo		
11	Privirinamos jungės	vnt.	60		Rangovo		
12	Kryžminė sąvaža 2/9, R65, tarpukelės plotis 5,267 m (iešmai Nr. 7, 9, 11, 13 ir sankirta BS-1) ant gelžbetoninių pabėgių	kompl.	1		Užsakovo	voestalpine Railway Systems Lietuva, UAB teritorijoje Draugystės g. 8, Valčiūnai.	voestalpine Railway Systems Lietuva, UAB
13	Plieninė cinkuota viela 4 mm jungių skabėm gaminti	m.	20		Rangovo		
14	Tašas, jungių montavimui 10x10x300	vnt.	11		Rangovo		
15	Kabės tašų tvirtinimui prie bėgio	vnt.	22		Rangovo		
16	Iešmų kaitinimo elementas 1,6 kW – 6,0 m	vnt.	8		Rangovo		
17	Iešmų kaitinimo elementas 1,25 kW – 4,0 m	vnt.	8		Rangovo		
18	Šildymo elementų galiniai laikikliai ant R65 bėgio	kompl.	4		Rangovo		
19	Šildymo elementų jungiamieji laikikliai ant R65 bėgio	kompl.	4		Rangovo		
20	Šildymo elementų prispaudžiamieji laikikliai ant R65 bėgio	kompl.	4		Rangovo		
21	Cinkuota plieninio lyno jungės kabelio stovų, L 1620 mm, skersmuo 5,6-6,4 mm, brėž. Nr. 42.00.00-01	vnt.	7		Rangovo		
22	Cinkuota plieninio lyno jungės kabelio stovų, L 3600 mm, skersmuo 5,6-6,4 mm, brėž. Nr. 42.00.00-03	vnt.	7		Rangovo		
23	Cinkuota plieninio lyno jungė III tipo, L 3300 mm, skersmuo 8,2-8,4 mm, brėžinio Nr.21.00.00	vnt.	8		Rangovo		
24	Požeminė mova tipo Haga	vnt.	6		Rangovo		
25	SBZPU tipo kabelis 4x2x1	m	40		Rangovo		
26	SBZPU tipo kabelis 5x1x1	m	90		Rangovo		
27	SBZPU tipo kabelis 4x1x1	m	55		Rangovo		
28	SBZPU tipo kabelis 3x1x1	m	25		Rangovo		
29	SBZPU tipo kabelis 12x1x1	m	40		Rangovo		

Naudotų medžiagų grąžinimo vietos

Eil. Nr.	Medžiagų pavadinimas	Grąžinimo vieta	
1	Kryžminė sąvaža 2/9, R65, (iešmai Nr. 7, 9, 11, 13) metalo laužas 10A	Klaipėda, komplektavimo bazė. Klevų 7a	
2	Bėgiai R - 65 (priedanga) metalo laužas 10A	Klaipėda, komplektavimo bazė. Klevų 7a	
3	Metalo laužas tvirtinimo detalių 10B	Klaipėda, komplektavimo bazė. Klevų 7a	
4	Pabėgiai iešminiai naudoti tinkami	Klaipėda, komplektavimo bazė. Klevų 7a	
5	Netinkami iešminiai pabėgiai	Klaipėda, komplektavimo bazė. Klevų 7a	
6	Netinkamas naudotas balastas	Klaipėda, komplektavimo bazė. Klevų 7a	

Eil. Nr.	Medžiagų pavadinimas	Mato vnt.	Kiekis	Pastabos	Užsakovo/Rangovo	Sandėliavimo vieta	Medžiagų pakrova (užsakovas/Rangovas)
1	Bėgiai R65 su klijuota izoliuota sandūra (2 x 6,20 m)	vnt.	2		Užsakovo	voestalpine Railway Systems Lietuva, UAB teritorijoje Draugystės g. 8, Valčiūnai.	voestalpine Railway Systems Lietuva, UAB
2	Bėgiai R65 su klijuota izoliuota sandūra (2 x 12,50 m)	vnt.	2		Užsakovo	voestalpine Railway Systems Lietuva, UAB teritorijoje Draugystės g. 8, Valčiūnai.	voestalpine Railway Systems Lietuva, UAB
3	Bėgiai R65 su klijuota izoliuota sandūra (2 x 6,19 m)	vnt.	2		Užsakovo	voestalpine Railway Systems Lietuva, UAB teritorijoje Draugystės g. 8, Valčiūnai.	voestalpine Railway Systems Lietuva, UAB
4	Bėgiai R65 su klijuota izoliuota sandūra (2 x 6,24 m)	vnt.	2		Užsakovo	voestalpine Railway Systems Lietuva, UAB teritorijoje Draugystės g. 8, Valčiūnai.	voestalpine Railway Systems Lietuva, UAB
5	Gelžbetoniniai pabėgiai su elastiniu tvirtinimu	vnt.	17		Užsakovo	voestalpine Railway Systems Lietuva, UAB teritorijoje Draugystės g. 8, Valčiūnai.	voestalpine Railway Systems Lietuva, UAB
6	Kietmedžio pabėgiai	vnt.	12		Užsakovo	voestalpine Railway Systems Lietuva, UAB teritorijoje Draugystės g. 8, Valčiūnai.	voestalpine Railway Systems Lietuva, UAB
7	SK65 padėklai	vnt.	24		Užsakovo	voestalpine Railway Systems Lietuva, UAB teritorijoje Draugystės g. 8, Valčiūnai.	voestalpine Railway Systems Lietuva, UAB
8	SK tvirtinimo detalės (padėklo medvaržčiai, 2-jų vijų spyruoklinės poveržlės, elastinio bėgių tvirtinimo Skl-12-32 komplektai).	kompl./ pab.galui	24		Užsakovo	voestalpine Railway Systems Lietuva, UAB teritorijoje Draugystės g. 8, Valčiūnai.	voestalpine Railway Systems Lietuva, UAB
9	Granitinė skalda	m3	525		Užsakovo	Klaipėdos st. Draugystės st.	Rangovas
10	Tvarslės R65	vnt.	20		Užsakovo	voestalpine Railway Systems Lietuva, UAB teritorijoje Draugystės g. 8, Valčiūnai.	voestalpine Railway Systems Lietuva, UAB
11	Tvarslių sąvaržos (varžtas, poveržlė, veržlė) R65	kompl.	60		Užsakovo	voestalpine Railway Systems Lietuva, UAB teritorijoje Draugystės g. 8, Valčiūnai.	voestalpine Railway Systems Lietuva, UAB
12	Plastikinės tvarslės R65 (pilnas komplektas: varžtai su veržlėmis, poveržlės, plokštelės, vertikalus intarpas tarp bėgių)	kompl.	6		Užsakovo	voestalpine Railway Systems Lietuva, UAB teritorijoje Draugystės g. 8, Valčiūnai.	voestalpine Railway Systems Lietuva, UAB
13	I-o tipo jungės smailių sujungimui su rėminiais bėgiais	vnt.	8		Rangovo		
14	II-jo tipo jungės	vnt.	50		Rangovo		
15	Privirinamos jungės	vnt.	50		Rangovo		
16	Kryžminė sąvaža 2/9, R65, tarpukelės plotis 5,300 m (iešmai Nr. 18, 20, 22, 24 ir sankirta BS-2) ant gelžbetoninių pabėgių	kompl.	1		Užsakovo	voestalpine Railway Systems Lietuva, UAB teritorijoje Draugystės g. 8, Valčiūnai.	voestalpine Railway Systems Lietuva, UAB
17	Plieninė cinkuota viela 4 mm jungių skabėm gaminti	m.	20		Rangovo		
18	Tašas, jungių montavimui 10x10x300	vnt.	12		Rangovo		
19	Kabės tašų tvirtinimui prie bėgio	vnt.	24		Rangovo		
20	Iešmų kaitinimo elementas 1,6 kW – 6,0 m	vnt.	8		Rangovo		
21	Iešmų kaitinimo elementas 1,25 kW – 4,0 m	vnt.	8		Rangovo		
22	Šildymo elementų galiniai laikikliai ant R65 bėgio	kompl.	4		Rangovo		
23	Šildymo elementų jungiamieji laikikliai ant R65 bėgio	kompl.	4		Rangovo		
24	Šildymo elementų prispaudžiamieji laikikliai ant R65 bėgio	kompl.	4		Rangovo		
25	Cinkuota plieninio lyno jungės kabelio stovų, L 1620 mm, skersmuo 5,6-6,4 mm, brėž. Nr. 42.00.00-01	vnt.	8		Rangovo		
26	Cinkuota plieninio lyno jungės kabelio stovų, L 3600 mm, skersmuo 5,6-6,4 mm, brėž. Nr. 42.00.00-03	vnt.	8		Rangovo		
27	Cinkuota plieninio lyno jungė III tipo, L 3300 mm, skersmuo 8,2-8,4 mm, brėžinio Nr.21.00.00	vnt.	8		Rangovo		
28	Požeminė mova tipo Haga	vnt.	15		Rangovo		
29	SBZPU tipo kabelis 5x1x1	m	90		Rangovo		
30	SBZPU tipo kabelis 4x1x1	m	20		Rangovo		
31	SBZPU tipo kabelis 12x1x1	m	40		Rangovo		

Naudotų medžiagų grąžinimo vietos

Eil. Nr.	Medžiagų pavadinimas	Grąžinimo vieta	
1	Kryžminė sąvaža 2/9, R65, (iešmai Nr. 7, 9, 11, 13) metalo laužas 10A	Klaipėda, komplektavimo bazė. Klevų 7a	
2	Bėgiai R - 65 (priedanga) metalo laužas 10A	Klaipėda, komplektavimo bazė. Klevų 7a	
3	Metalo laužas tvirtinimo detalių 10B	Klaipėda, komplektavimo bazė. Klevų 7a	
4	Pabėgiai iešminiai naudoti tinkami	Klaipėda, komplektavimo bazė. Klevų 7a	
5	Netinkami iešminiai pabėgiai	Klaipėda, komplektavimo bazė. Klevų 7a	
6	Netinkamas naudotas balastas	Klaipėda, komplektavimo bazė. Klevų 7a	

Eil. Nr.	Medžiagų pavadinimas	Mato vnt.	Kiekis	Pastabos	Užsakovo/Rangovo	Sandėliavimo vieta	Medžiagų pakrova (užsakovas/Rangovas)
1	Pilnai paruoštas iešmas įtaisymui kelyje R65-212-1:9 K ant elastinių gelžbetoninių pabėgių su prieigomis (12,50m +12,50m KVS+10,81m KVS)	kompl.	1		Užsakovo	voestalpine Railway Systems Lietuva, UAB teritorijoje Draugystės g. 8, Valčiūnai.	voestalpine Railway Systems Lietuva, UAB
2	R65 tipo bėgiai	msl.	25		Užsakovo	Klaipėda. Komplektavimo bazė. Klevų 7a	Rangovas
3	Gelžbetoniniai pabėgiai su elastiniu tvirtinimu	vnt.	25		Užsakovo	Klaipėda. Komplektavimo bazė. Klevų 7a	Rangovas
4	Tvarslės R65	vnt.	16		Užsakovo	voestalpine Railway Systems Lietuva, UAB teritorijoje Draugystės g. 8, Valčiūnai.	voestalpine Railway Systems Lietuva, UAB
5	Tvarslių R65 sąvaržos (varžtas, poveržlė, veržlė)	kompl.	32		Užsakovo	voestalpine Railway Systems Lietuva, UAB teritorijoje Draugystės g. 8, Valčiūnai.	voestalpine Railway Systems Lietuva, UAB
6	II tipo jungės	vnt.	18		Rangovo		
7	Privirinamos jungės	vnt.	18		Rangovo		
8	I-o tipo jungės smailių sujungimui su rėminiais bėgiais	vnt.	2		Rangovo		
9	III tipo jungės	vnt.	2		Rangovo		
10	Granitinė skalda 31,5 – 63 frakcijos	m3	355		Užsakovo	Klaipėdos st. Draugystės st.	Rangovas
11	Termitas	vnt.	18		Rangovo		
12	Elektrinė Unistar HR EM pavara ir galinės padėties IE2010 tikrintuvas	kompl.	1		Užsakovo	voestalpine Railway Systems Lietuva, UAB teritorijoje Draugystės g. 8, Valčiūnai.	voestalpine Railway Systems Lietuva, UAB
13	Plieninė cinkuota viela 4 mm jungių skabėm gaminti	m.	15		Rangovo		
14	Tašas, jungių montavimui 10x10x300	vnt.	5		Rangovo		
15	Kabės tašų tvirtinimui prie bėgio	vnt.	8		Rangovo		
16	Cinkuota plieninio lyno jungės keldėžių L 1620 mm, skersmuo 5,6-6,4 mm, brėž. Nr. 43.00.00	vnt.	2		Rangovo		
17	Cinkuota plieninio lyno jungės keldėžių, L 3600 mm, skersmuo 5,6-6,4 mm, brėž. Nr. 43.00.00-01	vnt.	2		Rangovo		
18	Cinkuota plieninio lyno jungė III tipo, L 3300 mm, skersmuo 8,2-8,4 mm, brėžinio Nr.21.00.00	vnt.	2		Rangovo		
19	Iešmų kaitinimo elementas 1,8 kW – 6 m	vnt.	2		Rangovo		
20	Iešmų kaitinimo elementas 1,2 kW – 4 m	vnt.	2		Rangovo		
21	Šildymo elementų galiniai laikikliai ant R65 bėgio	kompl.	1		Rangovo		
22	Šildymo elementų jungiamieji laikikliai ant R65 bėgio	kompl.	1		Rangovo		
23	Šildymo elementų prispaudžiamieji laikikliai ant R65 bėgio	kompl.	1		Rangovo		

Naudotų medžiagų grąžinimo vietos

Eil. Nr.	Medžiagų pavadinimas	Grąžinimo vieta	
1	Iešmas R-65 LST-1700 1/9 naudotas tinkamas	Klaipėda, komplektavimo bazė. Klevų 7a	
2	Bėgiai R - 65 (priedanga) metalo laužas 10A	Klaipėda, komplektavimo bazė. Klevų 7a	
3	Metalo laužas tvirtinimo detalių 10B	Klaipėda, komplektavimo bazė. Klevų 7a	
4	Netinkamas naudotas balastas	Plungės st. šalia kelio Nr.5	

Eil. Nr.	Medžiagų pavadinimas	Mato vnt.	Kiekis	Pastabos	Užsakovo/Rangovo	Sandėliavimo vieta	Medžiagų pakrova (užsakovas/Rangovas)
1	Bėgiai R65 (2 x 20,56 m, 2 x 24,67 m)	msl.	90,46		Užsakovo	voestalpine Railway Systems Lietuva, UAB teritorijoje Draugystės g. 8, Valčiūnai.	voestalpine Railway Systems Lietuva, UAB
2	Bėgiai R65 su klijuota izoliuota sandūra (2 x 16,68 m)	vnt.	2		Užsakovo	voestalpine Railway Systems Lietuva, UAB teritorijoje Draugystės g. 8, Valčiūnai.	voestalpine Railway Systems Lietuva, UAB
3	Gelžbetoniniai pabėgiai su elastiniu tvirtinimu	vnt.	58		Užsakovo	voestalpine Railway Systems Lietuva, UAB teritorijoje Draugystės g. 8, Valčiūnai.	voestalpine Railway Systems Lietuva, UAB
4	Gelžbetoniniai pabėgiai su elastiniu tvirtinimu (be pokrypio)	vnt.	7		Užsakovo	voestalpine Railway Systems Lietuva, UAB teritorijoje Draugystės g. 8, Valčiūnai.	voestalpine Railway Systems Lietuva, UAB
5	Granitinė skalda	t	370	260 m3	Užsakovo	Įmonėje su kuria bus sudaryta sutartis	Įmonė su kuria bus sudaryta sutartis
6	Tvarslės R65	vnt.	24		Užsakovo	voestalpine Railway Systems Lietuva, UAB teritorijoje Draugystės g. 8, Valčiūnai.	voestalpine Railway Systems Lietuva, UAB
7	Tvarslių sąvaržos (varžtas, poveržlė, veržlė) R65	kompl.	72		Užsakovo	voestalpine Railway Systems Lietuva, UAB teritorijoje Draugystės g. 8, Valčiūnai.	voestalpine Railway Systems Lietuva, UAB
8	I-o tipo jungės smailių sujungimui su rėminiais bėgiais	vnt.	2		Rangovo		
9	II-jo tipo jungės	vnt.	18		Rangovo		
10	Privirinamos jungės	vnt.	18		Rangovo		
11	Iešmas R65-300-1:11 D ant gelžbetoninių pabėgių, skirtas magistraliniams keliams	kompl.	1		Užsakovo	voestalpine Railway Systems Lietuva, UAB teritorijoje Draugystės g. 8, Valčiūnai.	voestalpine Railway Systems Lietuva, UAB
12	Plieninė cinkuota viela 4 mm jungių skabėm gaminti	m.	5		Rangovo		
13	Tašas, jungių montavimui 10x10x300	vnt.	1		Rangovo		
14	Kabės tašų tvirtinimui prie bėgio	vnt.	2		Rangovo		
15	Elektrinė pavara	vnt.	1		Užsakovo	Radviliškis, Bokšto g. 13	Užsakovas
16	Cinkuota plieninio lyno jungė III tipo, L 3300 mm, skersmuo 8,2-8,4 mm, brėžinio Nr.21.00.00	vnt.	2		Rangovo		

Naudotų medžiagų grąžinimo vietos

Eil. Nr.	Medžiagų pavadinimas	Grąžinimo vieta	
1	Metalo laužas bėgių 10A (Iešmas 1/11 nd. ir bėgiai R65 123,820 msl)	Šiaulių geležinkelio st. Dubijos g. 20C kelias Nr.137	Pristato rangovas
2	Metalo laužas tvirtinimo detalių 10B	Šiaulių geležinkelio st. Dubijos g. 20C kelias Nr.137	Pristato rangovas
3	Iešmo dalys, bėgiai nd. Tinkamos	Radviliškio st. 29 kelias	Pristato rangovas
4	Tvirtinimo detalės Tinkamos	Radviliškis, Bokšto g. 19	Pristato rangovas
5	Pabėgiai iešminiai mediniai nd, pabėgiai mediniai nd. netinkami	Utilizavimas	Rangovas
6	Pabėgiai gelžbetoniniai nd. netinkami	Utilizavimas	Rangovas
7	Guminės ir plastikinės detalės nd.	Utilizavimas	Rangovas
8	Geotinklas, geotekstilė nd.	Utilizavimas	Rangovas
9	Pabėgiai iešminiai mediniai nd, pabėgiai mediniai nd. Tinkami	Radviliškio st. 29 kelias	Pristato rangovas
10	Pabėgiai gelžbetoniniai nd. Tinkami	Radviliškio st. 29 kelias	Pristato rangovas
11	Balastas nd.	Radviliškio st. kelias Nr:104, 105	Išpila ir suplaniruoja Rangovas

Eil. Nr.	Medžiagų pavadinimas	Mato vnt.	Kiekis	Pastabos	Užsakovo/Rangovo	Sandėliavimo vieta	Medžiagų pakrova (užsakovas/Rangovas)
1	Pilnai paruoštas iešmas įtaisymui kelyje R65-927-1:18 K ant elastinių gelžbetoninių pabėgių su prieigomis (11,02m +15,68)	kompl.	1		Užsakovo	voestalpine Railway Systems Lietuva, UAB teritorijoje Draugystės g. 8, Valčiūnai.	voestalpine Railway Systems Lietuva, UAB
2	Gelžbetoniniai pabėgiai su elastiniu tvirtinimu	vnt.	6		Užsakovo	voestalpine Railway Systems Lietuva, UAB teritorijoje Draugystės g. 8, Valčiūnai.	voestalpine Railway Systems Lietuva, UAB
3	Tvarslės R65	vnt.	36		Užsakovo	voestalpine Railway Systems Lietuva, UAB teritorijoje Draugystės g. 8, Valčiūnai.	voestalpine Railway Systems Lietuva, UAB
4	Tvarslių R65 savaržos (varžtas, poveržlė, veržlė)	kompl.	108		Užsakovo	voestalpine Railway Systems Lietuva, UAB teritorijoje Draugystės g. 8, Valčiūnai.	voestalpine Railway Systems Lietuva, UAB
5	Termitas	vnt.	14		Rangovo		
6	II tipo jungės	vnt.	18		Rangovo		
7	Privirinamos jungės	vnt.	18		Rangovo		
8	I-o tipo jungės smailių sujungimui su rėminiais bėgiais	vnt.	2		Rangovo		
9	III tipo jungės	vnt.	2		Rangovo		
10	Granitinė skalda 31,5 – 63 frakcijos	m3	248		Užsakovo	Įmonėje su kuria bus sudaryta sutartis	Įmonė su kuria bus sudaryta sutartis
11	Plieninė cinkuota viela 4 mm jungių skabėm gaminti	m.	5		Rangovo		
12	Tašas, jungių montavimui 10x10x300	vnt.	1		Rangovo		
13	Kabės tašų tvirtinimui prie bėgio	vnt.	2		Rangovo		
14	Elektrohidraulinė pavara ir galinės padėties tikrintuvai	kompl.	1		Užsakovo	voestalpine Railway Systems Lietuva, UAB teritorijoje Draugystės g. 8, Valčiūnai.	voestalpine Railway Systems Lietuva, UAB
15	Iešmų kaitinimo elementas 1,8 kW – 6 m	vnt.	2		Rangovo		
16	Iešmų kaitinimo elementas 1,4 kW – 4,4 m	vnt.	2		Rangovo		
17	Iešmų kaitinimo elementas 1,2 kW – 4 m	vnt.	2		Rangovo		
18	Šildymo elementų galiniai laikikliai ant R65 bėgio	kompl.	1		Rangovo		
19	Šildymo elementų jungiamieji laikikliai ant R 65 bėgio	kompl.	1		Rangovo		
20	Šildymo elementų prispaudžiamieji laikikliai ant R 65 bėgio	kompl.	1		Rangovo		
21	Cinkuota plieninio lyno jungė III tipo, L 3300 mm, skersmuo 8,2-8,4 mm, brėžinio Nr.21.00.00	vnt.	2		Rangovo		

Naudotų medžiagų grąžinimo vietos

Eil. Nr.	Medžiagų pavadinimas	Grąžinimo vieta	
1	Elektrinė SP-6 pavara	Kazlų Rūdos automatikos priežiūra	Kazlų Rūda, Esperanto g. 17B
2	Elektrinės pavaros tvirtinimo kampuočiai	Kazlų Rūdos automatikos priežiūra	Kazlų Rūda, Esperanto g. 17B
3	Elektrinės pavaros trumpa kontrolinė trauklė	Kazlų Rūdos automatikos priežiūra	Kazlų Rūda, Esperanto g. 17B
4	Elektrinės pavaros ilga kontrolinė trauklė	Kazlų Rūdos automatikos priežiūra	Kazlų Rūda, Esperanto g. 17B
5	Iešmų kaitinimo elementai	Marijampolės elektros sistemų priežiūra	Kazlų Rūda, Esperanto g. 17B
6	Šildymo elementų laikikliai	Marijampolės elektros sistemų priežiūra	Kazlų Rūda, Esperanto g. 17B
7	Metalo laužas bėgių 10A (Iešmas 1/18 nd. ir bėgiai R65 53,40 msl)	Kazlų Rūdos atraminė meistrija	Kazlų Rūdos atraminė meistrija
8	Metalo laužas tvirtinimo detalių 10B	Kazlų Rūdos atraminė meistrija	Kazlų Rūdos atraminė meistrija
9	Pabėgis iešminis impregnuotas (M3) nd	Jonavos atraminė meistrija	Rizgonių st.
10	Balastas	Kazlų Rūdos atraminė meistrija	Išpila ir suplaniruoja Rangovas

Eil. Nr.	Medžiagų pavadinimas	Mato vnt.	Kiekis	Pastabos	Užsakovo/Rangovo	Sandėliavimo vieta	Medžiagų pakrova (užsakovas/Rangovas)
1	Granitinė skalda	t	277	195 m3	Užsakovo	Įmonėje su kuria bus sudaryta sutartis	Įmonė su kuria bus sudaryta sutartis
2	Tvarslės R65	vnt.	20		Užsakovo	voestalpine Railway Systems Lietuva, UAB teritorijoje Draugystės g. 8, Valčiūnai.	voestalpine Railway Systems Lietuva, UAB
3	Tvarslių sąvaržos (varžtas, poveržlė, veržlė) R65	kompl.	60		Užsakovo	voestalpine Railway Systems Lietuva, UAB teritorijoje Draugystės g. 8, Valčiūnai.	voestalpine Railway Systems Lietuva, UAB
4	Plastikinės tvarslės R65 (pilnas komplektas: varžtai su veržlėmis, poveržlės, plokštelės, ver	kompl.	2		Užsakovo	Lentvario atsargų komplektavimo m-ja 30 kel.	Užsakovas
5	I-o tipo jungės smailių sujungimui su rėminiais bėgiais	vnt.	2		Rangovo		
6	II-jo tipo jungės	vnt.	16		Rangovo		
7	Privirinamos jungės	vnt.	16		Rangovo		
8	Iešmas R65-300-1:11 D ant gelžbetoninių pabėgių su priedangomis (20,70 m, 12,28 m ir 5,33 m)	kompl.	1		Užsakovo	voestalpine Railway Systems Lietuva, UAB teritorijoje Draugystės g. 8, Valčiūnai.	voestalpine Railway Systems Lietuva, UAB

Naudotų medžiagų grąžinimo vietos

Eil. Nr.	Medžiagų pavadinimas	Grąžinimo vieta	
1	Metalo laužas bėgių 10A (Iešmas 1/11 nd. ir bėgiai R65 76.62 msl)	Lentvario geležinkelio st. kelias Nr.30	
2	Metalo laužas tvirtinimo detalių 10B	Lentvario geležinkelio st. kelias Nr.30	
3	Pabėgis iešminis impregnuotas (M3) nd	Lentvario st. kelias nr:24	
4	Balastas	Lentvario st. kelias nr:31	

Eil. Nr.	Medžiagų pavadinimas	Mato vnt.	Kiekis	Pastabos	Užsakovo/Rangovo	Sandėliavimo vieta	Medžiagų pakrova (užsakovas/Rangovas)
1	Granitinė skalda	t	412	290 m3	Užsakovo	Įmonėje su kuria bus sudaryta sutartis	Įmonė su kuria bus sudaryta sutartis
2	Tvarslės R65	vnt.	16		Užsakovo	voestalpine Railway Systems Lietuva, UAB teritorijoje Draugystės g. 8, Valčiūnai.	voestalpine Railway Systems Lietuva, UAB
3	Tvarslių sąvaržos (varžtas, poveržlė, veržlė) R65	kompl.	48		Užsakovo	voestalpine Railway Systems Lietuva, UAB teritorijoje Draugystės g. 8, Valčiūnai.	voestalpine Railway Systems Lietuva, UAB
4	I-o tipo jungės smailių sujungimui su rėminiais bėgiais	vnt.	2		Rangovo		
5	II-jo tipo jungės	vnt.	14		Rangovo		
6	Privirinamos jungės	vnt.	14		Rangovo		
7	Ešmas R65-300-1:11 D ant gelžbetoninių pabėgių su priedangomis (12,50 m ir 24,97 m)	kompl.	1		Užsakovo	voestalpine Railway Systems Lietuva, UAB teritorijoje Draugystės g. 8, Valčiūnai.	voestalpine Railway Systems Lietuva, UAB
8	Ešmo valdymo elektrinė pavara ir galinės padėties tikrintuvas	kompl.	2		Užsakovo	voestalpine Railway Systems Lietuva, UAB teritorijoje Draugystės g. 8, Valčiūnai.	voestalpine Railway Systems Lietuva, UAB
9	Plieninė cinkuota viela 5 mm jungių skabėm gaminti	m.	10		Rangovo		
10	Tašas, jungių montavimui 10x10x300	vnt.	2		Rangovo		
11	Kabės tašų tvirtinimui prie bėgio	vnt.	4		Rangovo		
12	Ešminis elektros traukos sujungėjas, tipo ЭМС -95-3300 techniniai parametrai	vnt.	4		Rangovo		
13	Ešmų kaitinimo elementas 1,8 kW – 6 m	vnt.	4		Rangovo		
14	Ešmų kaitinimo elementas 1,2 kW – 4 m	vnt.	4		Rangovo		
15	Šildymo elementų galiniai laikikliai ant R65 bėgio	kompl.	2		Rangovo		
16	Šildymo elementų jungiamieji laikikliai ant R 65 bėgio	kompl.	2		Rangovo		
17	Šildymo elementų prispaudžiamieji laikikliai ant R 65 bėgio	kompl.	2		Rangovo		

Naudotų medžiagų grąžinimo vietos

Eil. Nr.	Medžiagų pavadinimas	Grąžinimo vieta	
1	Metalo laužas bėgių 10A (Ešmas 1/11 nd. ir bėgiai R65 74,940 msl)	Lentvario geležinkelio st. kelias Nr.30	
2	Metalo laužas tvirtinimo detalių 10B	Lentvario geležinkelio st. kelias Nr.30	
3	Pabėgis ešminis impregnuotas (M3) nd	Lentvario st. kelias nr:24	
4	Balastas	Lentvario st. kelias nr:31	

Eil. Nr.	Medžiagų pavadinimas	Mato vnt.	Kiekis	Pastabos	Užsakovo/Rangovo	Sandėliavimo vieta	Medžiagų pakrova (užsakovas/Rangovas)
1	Ieśmas 1/11 su priedangomis pilnai paruoštas (9.65+28.68+6.63)	vnt	1		Užsakovo	voestalpine Railway Systems Lietuva, UAB teritorijoje Draugystės g. 8, Valčiūnai.	voestalpine Railway Systems Lietuva, UAB
2	Bėgiai R65	m. kelio	44.96		Užsakovo	voestalpine Railway Systems Lietuva, UAB teritorijoje Draugystės g. 8, Valčiūnai.	voestalpine Railway Systems Lietuva, UAB
3	Surenkama izoliuota sandūra	vnt	1		Užsakovo	voestalpine Railway Systems Lietuva, UAB teritorijoje Draugystės g. 8, Valčiūnai.	voestalpine Railway Systems Lietuva, UAB
4	Už kryžmės galo tiesiu keliu priedangos g/b pabėgiai 2.75 m	vnt	32		Užsakovo	voestalpine Railway Systems Lietuva, UAB teritorijoje Draugystės g. 8, Valčiūnai.	voestalpine Railway Systems Lietuva, UAB
5	Už kryžmės galo tiesiu keliu priedangos g/b pabėgiai sutrumpintu galu	vnt	8		Užsakovo	voestalpine Railway Systems Lietuva, UAB teritorijoje Draugystės g. 8, Valčiūnai.	voestalpine Railway Systems Lietuva, UAB
6	Už kryžmės galo tiesiu keliu priedangos g/b pabėgis (pagal ieśmo planą 68) sutrumpintu galu	vnt	1		Užsakovo	voestalpine Railway Systems Lietuva, UAB teritorijoje Draugystės g. 8, Valčiūnai.	voestalpine Railway Systems Lietuva, UAB
7	Už kryžmės galo šoniniu keliu priedangos g/b pabėgiai (po 2 vnt. 65; 66; 67, 1 vnt.-68 paga ieśmo planą)	vnt	7		Užsakovo	voestalpine Railway Systems Lietuva, UAB teritorijoje Draugystės g. 8, Valčiūnai.	voestalpine Railway Systems Lietuva, UAB
8	Priedangos prie rėminio bėgio g/b pabėgiai ("P" pagal ieśmo plabą)	vnt	17		Užsakovo	voestalpine Railway Systems Lietuva, UAB teritorijoje Draugystės g. 8, Valčiūnai.	voestalpine Railway Systems Lietuva, UAB
10	Skalda	m3	196		Užsakovo	Įmonėje su kuria bus sudaryta sutartis	Įmonė su kuria bus sudaryta sutartis
11	Ieśmo valdymo elektrinė pavara ir galinės padėties tikrintuvas	kompl.	1		Užsakovo	voestalpine Railway Systems Lietuva, UAB teritorijoje Draugystės g. 8, Valčiūnai.	voestalpine Railway Systems Lietuva, UAB
12	Plieninė cinkuota viela 5 mm jungių skabėm gaminti	m.	5		Rangovas		
13	Tašas, jungių montavimui 10x10x300	vnt.	1		Rangovas		
14	Kabės tašų tvirtinimui prie bėgio	vnt.	2		Rangovas		
15	Ieśminis elektros traukos sujungėjas, tipo ЭМС -95-3300 techniniai parametrai	vnt.	2		Rangovas		
16	SP-6 ieśmo valdymo elektrinė pavara	vnt.	1		Rangovas		
17	SP-6 ieśmo valdymo elektrinės pavaros kontrolieriaus	vnt.	1		Rangovas		
18	Ieśmų kaitinimo elementas 1,8 kW – 6 m	vnt.	2		Rangovas		
19	Ieśmų kaitinimo elementas 1,2 kW – 4 m	vnt.	2		Rangovas		
20	Šildymo elementų galiniai laikikliai ant R65 bėgio	kompl.	1		Rangovas		
21	Šildymo elementų jungiamieji laikikliai ant R 65 bėgio	kompl.	1		Rangovas		
22	Šildymo elementų prispaudžiamieji laikikliai ant R 65 bėgio	kompl.	1		Rangovas		
23	Šildymo elementų galiniai laikikliai ant R 65 bėgio	kompl.	1		Rangovas		
24							

Naudotų medžiagų grąžinimo vietos

Eil. Nr.	Medžiagų pavadinimas	Grąžinimo vieta	
1	Metalo laužas bėgių 10A (Ieśmas 1/11 nd. ir bėgiai R65 89,920 msl)	Lentvario geležinkelio st. kelias Nr.30	
2	Metalo laužas tvirtinimo detalių 10B	Lentvario geležinkelio st. kelias Nr.30	
3	Pabėgis ieśminis impregnuotas (M3) nd	Lentvario st. kelias nr. 24	
4	Balastas	Lentvario st. kelias nr. 31	

AB „LTG INFRA“
KELIŲ TYRIMAI IR PROJEKTAVIMAS
Geležinkelio g. 2, LT-02100 Vilnius

Užsakovas **AB „LTG INFRA“**
TECHNINĖ PRIEŽIŪRA

Projektavimo stadija **PAPRASTOJO REMONTO APRAŠAS**

Statinio kategorija **NEYPATINGAS STATINYS**

Statybos rūšis **PAPRASTASIS REMONTAS**

Projekto pavadinimas
KLAIPĖDOS GELEŽINKELIO STOTIES, PAUOSČIO KELYNO KRYŽMINĖS SĄVAŽOS (IEŠMAI NR. 18, 20, 22, 24 IR SANKIRTA BS-2) PAPRASTOJO REMONTO APRAŠAS

Statinio adresas **Klaipėdos m. sav., Klaipėdos m., Prano Lideikio g. 10**

Projekto dalis **SUSISIEKIMO DALIS. GELEŽINKELIAI** Tomas **1/1**

2022 2022.47–GID–PRA–SG

Projekto dalies vadovas [redacted]

APRAŠO DOKUMENTŲ SUDĖTIES ŽINIARAŠTIS

Eil. Nr.	Bylos žymuo	Pavadinimas	Pastabos
1.	2022.47–GID–PRA–SGK	Susisiekimo dalis. Geležinkeliai	

Paprastojo remonto aprašas atitinka galiojančias normas bei taisykles ir užtikrina saugią statinio eksploataciją.

APRAŠO BYLOS TEKSTINIŲ DOKUMENTŲ ŽINIARAŠTIS

Eil. Nr.	Lapų	Dokumento žymuo	Laida	Pavadinimas	Pastabos
1.	1			Titulinis lapas	
2.	1	2022.47-GID-PRA-SG-ADŽ	0	Aprašo dokumentų sudėties žiniaraštis	
3.	1	2022.47-GID-PRA-SG-BDŽ	0	Aparšo bylos tekstinių dokumentų žiniaraštis	
4.	4	2022.47-GID-PRA-SG-ND	0	Normatyvinai dokumentai	
5.	8			AB „LTG Infra“ Techninė priežiūra statinio projektavimo techninė užduotis	
6.	3	TIIIS1-20221207-091531		Topografinis planas M 1:500	
7.	15	2022.47-GID-PRA-SG-AR	0	Aiškinamasis raštas	
8.	33	2022.47-GID-PRA-SG-TS	0	Techninės specifikacijos	
9.	4	2022.47-GID-PRA-SG-DKŽ	0	Darbų ir medžiagų kiekių žiniaraštis	

APRAŠO BYLOS BRĖŽINIŲ ŽINIARAŠTIS

Eil. Nr.	Lapų	Dokumento žymuo	Laida	Pavadinimas	Pastabos
1.	1	2022.47-GID-PRA-SG-01	0	Projektinis planas M 1: 500	
2.	1	2022.47-GID-PRA-SG-02	0	Išilginiai profiliai Mh 1:1000 Mv 1:100	
3.	1	2022.47-GID-PRA-SG-03	0	Skersiniai profiliai M 1:100	
4.	1	2022.47-GID-PRA-SG-04	0	Bėgių ir pabėgių išdėstymo schema kryžminės sąvažos prieigose	
5.	1	2022.47-GID-PRA-SI.BR-01	0	Scheminis planas	
6.	1	2022.47-GID-PRA-SI.BR-02	0	Dvibėgis planas (laikinas variantas)	
7.	1	2022.47-GID-PRA-SI.BR-03	0	Šildymo elementų išdėstymas	
8.	4	2022.47-GID-PRA-SI.BR-04	0	Kabelių tinklas (laikinas variantas)	

APRAŠO BYLOS PRIEDŲ ŽINIARAŠTIS

Eil. Nr.	Lapų	Dokumento žymuo	Laida	Pavadinimas	Pastabos
1	1	Priedas 1		Kryžminės sąvažos R65-2:9 su 5300 mm tarpuvėžiu geometrinė schema	
2	3	Priedas 2		Topografinis planas su požeminėmis komunikacijomis	

Projektuotojas AB „LTG INFRA“ KELIŲ TYRIMAI IR PROJEKTAVIMAS					**KLAIPĖDOS GELEŽINKELIO STOTIS, PAUOSČIO KELYNAS**
Atestato Nr.	**Pareigos**	**V. Pavardė**	**Parašas**	**Data**	Klaipėdos geležinkelio stoties, Pauosčio kelyno kryžminės sąvažos (iešmai Nr. 18, 20, 22, 24 ir sankirta BS-2) paprastojo remonto aprašas
[redacted]					APRAŠO BYLOS TEKSTINIŲ DOKUMENTŲ ŽINIARAŠTIS — Laida 0
Etapas	**Statytojas** AB „LTG INFRA“				2022.47–GID–PRA–SG–BDŽ — Lapas 1 — Lapų 1
A					

NORMATYVINIAI DOKUMENTAI

PAGRINDINIŲ NORMATYVINIŲ DOKUMENTŲ, KURIAIS VADOVAUJANTIS PARENGTAS PAPRASTOJO REMONTO APRAŠAS IR KURIŲ PRIVALU LAIKYTIS ĮGYVENDINANT REMONTĄ, SĄRAŠAS

Organizaciniai tvarkomieji normatyviniai dokumentai

Eilės Nr.	Dokumento pavadinimas	Dokumento žymuo
1.	„Lietuvos Respublikos statybos įstatymas“	I-1240
2.	„Lietuvos Respublikos aplinkos apsaugos įstatymas“	I-2223
3.	„Lietuvos Respublikos teritorijų planavimo įstatymas“	I-1120
4.	“Lietuvos Respublikos specialiųjų žemės naudojimo sąlygų įstatymas“	XIII-2166
5.	„Lietuvos Respublikos atliekų tvarkymo įstatymas“	VIII-787
6.	„Statinio statybos rūšys“	1.01.08:2002
7.	„Normatyviniai statybos techniniai dokumentai“	STR 1.01.02:2016
8.	„Statinių klasifikavimas“	STR 1.01.03:2017
9.	„Statybos darbai. Statinio statybos priežiūra“	STR 1.06.01:2016
10.	„Statybinių atliekų tvarkymo taisyklės“	D1-637
11.	„Statinio projektavimas, projekto ekspertizė“	STR 1.04.04:2017
12.	„Statybą leidžiantys dokumentai. Statybos užbaigimas. Statybos sustabdymas. Savavališkos statybos padarinių šalinimas. Statybos pagal netesėtai išduotą statybą leidžiantį dokumentą padarinių šalinimas“	STR 1.05.01:2017
13.	„Statybos dalyvių atestavimo ir teisės pripažinimo tvarkos aprašas“	STR 1.02.01:2017
14.	„Statybiniai tyrimai. Statinio avarija“	STR 1.03.01:2016
15.	„Saugos ir sveikatos taisyklės statyboje”	DT 5-00
16.	„Rekomendacijos. Santraupos ir raidiniai žymėjimai statybų projektinėje dokumentacijoje”	R14-2011
17.	„Rekomendacijos. Statinio projekto sudėtis”	R 16-00
18.	„Statybinė klimatologija”	RSN 156-94
19.	„Statinio projektas. Bendrieji įforminimo reikalavimai”	LST 1516:2015
20.	„Esminiai statinio reikalavimai“	STR 2. 01.01 (1-6)

Techninių ir specialiųjų reikalavimų normatyviniai dokumentai

1.	Geležinkelio taikmenys. Bėgių kelias. Geležinkelio iešmai ir bėgių sankryžos 1520 mm pločio vėžei	LST TS 2008:2021
2.	Geležinkelio taikmenys. Bėgių kelias. Darbų priėmimas. 1 dalis. Balastuotojo bėgių kelio darbai. Vientisas bėgių kelias, iešmai ir bėgių sankryžos	LST EN 13231-1:2013
3.	„1520 mm vėžės pločio geležinkelio linijos, kai keleivinių traukinių važiavimo greitis iki 160 km/val.” Techninės sąlygos.	ĮST 1005384.1:2011
4.	„1520 mm vėžės pločio geležinkelio linijos viršutinė konstrukcija, kai keleivinių traukinių važiavimo greitis iki 160 km/val.” Techninės sąlygos.	ĮST 1005384.2:2011
5.	Geležinkelio taikmenys. Geležinkelio kelias. Gelžbetoniniai įtemtieji vienblokiai pabėgiai	ĮST 1005384-3:2011
6.	113/K SD 13: 2012 standarto iešmų įrengimo ir priežiūros taisyklės	113/K
7.	Techninio geležinkelių naudojimo nuostatai	ADV/001
8.	Geležinkelio eismo taisyklės	ADV/003

9.	Saugaus traukinių eismo užtikrinimo instrukcija remontuojant kelią	K/078
10.	Statinių artumo gabaritų taikymo instrukcija.	163/K
11.	Kelio ir statinių remonto bei priežiūros darbų saugos ir gamybinės sanitarijos taisyklės.	K/128
12.	Geležinkelių žemės sankasų projektavimo nurodymai	SN 449-72
13.	Geležinkelio kelio remonto darbų priėmimo taisyklės.	K/138
14.	Geležinkelio kelio priežiūros taisyklės.	K/111
15.	Geležinkelio stočių projektavimo taisyklės. Patvirtinta LR aplinkos ministro 2004 05 05 įsakymu Nr. 3-250/D1-249.	15/LG
16.	Geležinkelių transporto eismo signalizacijos taisyklės	ADV/002
17.	Geležinkelio taikmenys. Geležinkelio kelias. Bėgiai. 1 dalis. 46 kg/m ir didesnės ilginės masės plačiapadžiai geležinkelio bėgiai.	LST EN 13674-1:2011
18.	Rekomendacijos. Statinio projekto sudėtis. Patvirtinta LR aplinkos ministro 2000 04 26 įsakymu Nr.256	R 16-00
19.	Iešmų įtaisymo kelyje darbų atlikimo taisyklės patvirtintos 2021-01-08 įsakymu Nr. ĮS(LGI)-9	
20.	Geležinkelio sankasos priežiūros instrukcija	192/K
21.	Geležinkelio taikmenys. Bėgių kelias. Sąvaržų eksploatacinių charakteristikų reikalavimai. 1 dalis. Apibrėžtys.	LST EN 13481-1:2012
22.	Geležinkelio taikmenys. Bėgių kelias. Sąvaržų eksploatacinių charakteristikų reikalavimai. 2 dalis. Gelžbetoninių pabėgių sąvaržos	LST EN 13481-2:2012
23.	Geležinkelio taikmenys. Bėgių kelias. Bėgių kelio geometrijos kokybė. 1 dalis. Bėgių kelio geometrijos apibūdinimas	LST EN 13848-1:2004+A1:2008
24.	Geležinkelio taikmenys. Bėgių kelias. Geometrinė bėgių kelio kokybė. 5 dalis. Geometrinės kokybės lygiai. Vientisas kelias.	LST EN 13848-5:2008+A1:2010
25.	Geležinkelio taikmenys. Bėgių kelias. Bėgių tiesimo ir techninės priežiūros mašinos. 1 dalis. Važiavimo techniniai reikalavimai.	LST EN 14033-1:2011
26.	Geležinkelio taikmenys. Bėgių kelias. Bėgių tiesimo ir techninės priežiūros mašinos. 2 dalis. Darbų atlikimo techniniai reikalavimai	LST EN 14033-2:2008+A1:2012
27.	Geležinkelio taikmenys. Bėgių kelias. Bėgių tiesimo ir techninės priežiūros mašinos. 3 dalis. Bendrieji saugos reikalavimai	LST EN 14033-3:2009+A1:2012
28.	Kėlimo kranų naudojimo taisyklės.	A1-425
29.	Bėgių jungių ir sandūrų įrengimo bei priežiūros elektrinės traukos ir kituose ruožuose su signalizacijos įrenginiais taisyklės	LTGI 372/K
30.	KOMISIJOS REGLAMENTAS (ES) Nr. 1299/2014 „Dėl Europos Sąjungos geležinkelių sistemos infrastruktūros posistemio techninės sąvaikos specifikacijos“	Nr. 1299/2014
31.	Geležinkelių infrastruktūros objektų priėmimo naudoti taisyklėmis LTGI 238/BD, patvirtintomis AB „LTG Infra” generalinio direktoriaus 2020 m. gruodžio 22 d. įsakymu Nr. ĮS(LGI)-561	LTGI 238/BD
32.	Geležinkelio signalizacijos įrenginių montavimo taisyklės	187/AA
33.	Signalizacijos, ryšių ir elektros sistemų ir renginių Techninės dokumentacijos tvarkymo instrukcija ARE/112, 2020	ARE/112
34.	Geležinkelių signalizacijos įrenginių priėmimo naudoti taisyklės	165/AA
35.	Įrenginių, tiekiančių elektrą signalizacijos įrenginiams, techninės priežiūros ir remonto instrukcija AE/98,1998.	AE/98
36.	Geležinkelių signalizacijos įrenginių technologinio projektavimo taisyklės	25/AA

37.	„Geležinkelio stoties automatizuotos iešmų elektrinio šildymo sistemos techniniai reikalavimai“, patvirtinti 2014-03-13 įsakymu Nr. Į(DĮ)-62	
38.	Rangos darbų vykdymo AB „LTG Infra“ elektros įrenginiuose saugos taisyklės	350/AE

Elektroninio dokumento nuorašas
Reg. data 2022-11-21 ir Nr. LS(INFRA)-27719/2022

PATVIRTINTA
AB „LTG INFRA“

STATINIO PROJEKTAVIMO TECHNINĖ UŽDUOTIS

2021- - Nr. LS(LGI)-

Vilnius

1. Objektas:

1. Klaipėdos st. Pauosčio kelynas sankryža S2 sąvažos Nr.23 (*NT* sankryža S2, *unikalus Nr. 4400-0618-2805, reg. Nr. 44/419040, Klaipėdos geležinkelio stoties sąvaža Nr.23, Pauosčio kelynas; žemės sklypas: Nr. 2101/8001:2, unikalus Nr. 2101-8001-0002, reg. Nr. 21/5408, adresas: Klaipėdos m. sav., Klaipėdos m., Prano Lideikio g. 10; Nr. 2101/8001:4, unikalus Nr.2101-8001-0004, reg. Nr. 21/5410, adresas: Klaipėda, Stadiono g. 2).*
2. Klaipėdos st. Pauosčio kelynas iešmas Nr.18 (*NT iešmas Nr. 18, unikalus Nr. 4400-0618-2316, reg. Nr. 44/419040, Klaipėdos geležinkelio stoties Pauosčio kelyno stoties kelias Nr. 6 Klaipėda; žemės sklypai: Nr. 2101/8001:2, unikalus Nr. 2101-8001-0002, reg. Nr. 21/5408 adresas: Klaipėdos m. sav., Klaipėdos m., Prano Lideikio g. 10; Nr. 2101/8001:4, unikalus Nr.2101-8001-0004, reg. Nr. 21/5410 adresas: Klaipėda, Stadiono g. 2).*
3. Klaipėdos st. Pauosčio kelynas iešmas Nr. 20 (*NT iešmas Nr. 20, unikalus Nr. 4400-0618-2327, reg. Nr. 44/419040, Klaipėdos geležinkelio stoties kelias Nr.7, Pauosčio kelynas; žemės sklypas: Nr. 2101/8001:2, unikalus Nr. 2101-8001-0002, reg. Nr. 21/5408, adresas: Klaipėdos m. sav., Klaipėdos m., Prano Lideikio g. 10).*
4. *Klaipėdos st. Pauosčio kelynas iešmas Nr. 22 (NT iešmas Nr. 22, unikalus Nr. 4400-0618-2327, reg. Nr. 44/419040, Klaipėdos geležinkelio stoties kelias Nr.7, Pauosčio kelynas, Klaipėda; žemės sklypai: Nr. 2101/8001:2, unikalus Nr. 2101-8001-0002, reg. Nr. 21/5408, adresas: Klaipėdos m. sav., Klaipėdos m., Prano Lideikio g. 10; Nr. 2101/8001:4, unikalus Nr.2101-8001-0004, reg. Nr. 21/5410, adresas: Klaipėda, Stadiono g. 2).*
5. Klaipėdos st. Pauosčio kelynas iešmas Nr. 24 (*NT iešmas Nr. 24, unikalus Nr. 4400-0618-2316, reg. Nr. 44/419040, Klaipėdos geležinkelio stoties Pauosčio kelyno stoties kelias Nr.6 Klaipėda; žemės sklypas: Nr. 2101/8001:2, unikalus Nr. 2101-8001-0002, reg. Nr. 21/5408, adresas: Klaipėdos m. sav., Klaipėdos m., Prano Lideikio g. 10).*

2. Projektavimo paslaugų užsakovas: AB „LTG INFRA“.

3. Projektavimo stadija: projekto parengimas.

4. Statinio kategorija: neypatingas statinys.

5. Statybos rūšis: nustato projektuotojas.

6. Kelias po remonto turi atitikti (sankirta):

6.1. didžiausia ašies apkrova – 245 kN (25 t);
6.2. statinio artumo gabaritas – S;
6.3. bėgiai – nauji R65 (R350HT plieno) (LST EN 13674–1:2011+A1:2017 arba lygiavertis);

6.4. Sankirta – nauja R65 2:9 (LST EN 13232-1 ir LST TS 2008 reikalavimus arba ekvivalentiškus ar aukštesnius techninius rodiklius nustatančius standartų reikalavimus) ant gelžbetoninių pabėgių;
6.5. tvirtinimo detalės – elastines bėgių tvirtinimas prie gelžbetoninių pabėgių;
6.6. naujos izoliuotos sandūros – klijuotos;
6.7. Sankryžos surinkimo tipas – iš dalies surinktas iešmas pagal pirmąjį dalinio surinkimo variantą pagal LST TS 2008 standartą;
6.8. balastas – 31,5 - 63 frakcijos granitinės skaldos F arba E klasės balastas (LST EN 13450 arba lygiavertis);
6.9. greitis sankryžoje ne mažesnis kaip – tiesiuoju keliu 120 km/val., į kreivę- 40 km/val.;

7. Kelias po remonto turi atitikti (iešmas Nr. 18):
7.1. didžiausia ašies apkrova – 245 kN (25 t);
7.2. statinio artumo gabaritas – S;
7.3. bėgiai – nauji R65 (R350HT plieno) (LST EN 13674–1:2011+A1:2017 arba lygiavertis);
7.4. iešmas – naujas R65-212-1:9 kairė (atitinkantis LST EN 13232-1 ir LST TS 2008 reikalavimus arba ekvivalentiškus ar aukštesnius techninius rodiklius nustatančius standartų reikalavimus), iš dalies surinktas iešmas pagal pirmąjį dalinio surinkimo variantą, ant gelžbetoninių pabėgių, sukomplektuotas pagal LST TS 2008 3 lentelės duomenis;
7.5. tvirtinimo detalės – elastines bėgių tvirtinimas prie gelžbetoninių pabėgių;
7.6. Iešmo valdymo įranga – esama iešmo valdymo elektrinė pavara SP-6;
7.7. naujos izoliuotos sandūros – klijuotos;
7.8. iešmo klijuota sandūra – tiesėje;
7.9. iešmo surinkimo tipas – iš dalies surinktas iešmas pagal pirmąjį dalinio surinkimo variantą pagal LST TS 2008 standartą;
7.10. Suprojektuotas iešmas turi turėti (R-65/UIC) smailių pagalbinių ritinėlių sistemą ,,CDP‘‘;
7.11. balastas – 31,5 - 63 frakcijos granitinės skaldos F arba E klasės balastas (LST EN 13450 arba lygiavertis). Skaldos balasto sluoksnio storis po pabėgiais 35 cm;
7.12. greitis ne mažesnis kaip – 120 km/val. tiesiuoju keliu ir 40 km/val. į kreivę;

8. Kelias po remonto turi atitikti (iešmas Nr. 20):
8.1. didžiausia ašies apkrova – 245 kN (25 t);
8.2. statinio artumo gabaritas – S;
8.3. bėgiai – nauji R65 (R350HT plieno) (LST EN 13674–1:2011+A1:2017 arba lygiavertis);
8.4. iešmas – naujas R65-212-1:9 kairė (atitinkantis LST EN 13232-1 ir LST TS 2008 reikalavimus arba ekvivalentiškus ar aukštesnius techninius rodiklius nustatančius standartų reikalavimus), iš dalies surinktas iešmas pagal pirmąjį dalinio surinkimo variantą, ant gelžbetoninių pabėgių, sukomplektuotas pagal LST TS 2008 3 lentelės duomenis;
8.5. tvirtinimo detalės – elastines bėgių tvirtinimas prie gelžbetoninių pabėgių;
8.6. Iešmo valdymo įranga esama iešmo valdymo elektrinė pavara SP-6;
8.7. naujos izoliuotos sandūros – klijuotos;
8.8. iešmo klijuota sandūra – kreivėje;
8.9. iešmo surinkimo tipas – iš dalies surinktas iešmas pagal pirmąjį dalinio surinkimo variantą pagal LST

TS 2008 standartą;
8.10. Suprojektuotas iešmas turi turėti (R-65/UIC) smailių pagalbinių ritinėlių sistemą ,,CDP‘‘;
8.11. balastas – 31,5 - 63 frakcijos granitinės skaldos F arba E klasės balastas (LST EN 13450 arba lygiavertis). Skaldos balasto sluoksnio storis po pabėgiais 35 cm;
8.12. greitis ne mažesnis kaip – 120 km/val. tiesiuoju keliu ir 40 km/val. į kreivę;

9. Kelias po remonto turi atitikti (iešmas Nr. 22):
9.1. didžiausia ašies apkrova – 245 kN (25 t);
9.2. statinio artumo gabaritas – S;
9.3. bėgiai – nauji R65 (R350HT plieno) (LST EN 13674–1:2011+A1:2017 arba lygiavertis);
9.4. iešmas – naujas R65-212-1:9 kairė (atitinkantis LST EN 13232-1 ir LST TS 2008 reikalavimus arba ekvivalentiškus ar aukštesnius techninius rodiklius nustatančius standartų reikalavimus), iš dalies surinktas iešmas pagal pirmąjį dalinio surinkimo variantą, ant gelžbetoninių pabėgių, sukomplektuotas pagal LST TS 2008 3 lentelės duomenis;
9.5. tvirtinimo detalės – elastines bėgių tvirtinimas prie gelžbetoninių pabėgių;
9.6. Iešmo valdymo įranga – esama iešmo valdymo elektrinė pavara SP-6;
9.7. naujos izoliuotos sandūros – klijuotos;
9.8. iešmo klijuota sandūra – tiesėje;
9.9. iešmo surinkimo tipas – iš dalies surinktas iešmas pagal pirmąjį dalinio surinkimo variantą pagal LST TS 2008 standartą;
9.10. Suprojektuotas iešmas turi turėti (R-65/UIC) smailių pagalbinių ritinėlių sistemą ,,CDP‘‘;
9.11. balastas – 31,5 - 63 frakcijos granitinės skaldos F arba E klasės balastas (LST EN 13450 arba lygiavertis). Skaldos balasto sluoksnio storis po pabėgiais 35 cm;
9.12. greitis ne mažesnis kaip – 120 km/val. tiesiuoju keliu ir 40 km/val. į kreivę;

10. Kelias po remonto turi atitikti (iešmas Nr. 24):
10.1. didžiausia ašies apkrova – 245 kN (25 t);
10.2. statinio artumo gabaritas – S;
10.3. bėgiai – nauji R65 (R350HT plieno) (LST EN 13674–1:2011+A1:2017 arba lygiavertis);
10.4. iešmas – naujas R65-212-1:9 dešinė (atitinkantis LST EN 13232-1 ir LST TS 2008 reikalavimus arba ekvivalentiškus ar aukštesnius techninius rodiklius nustatančius standartų reikalavimus), iš dalies surinktas iešmas pagal pirmąjį dalinio surinkimo variantą, ant gelžbetoninių pabėgių, sukomplektuotas pagal LST TS 2008 3 lentelės duomenis;
10.5. tvirtinimo detalės – elastines bėgių tvirtinimas prie gelžbetoninių pabėgių;
10.6. Iešmo valdymo įranga – esama iešmo valdymo elektrinė pavara SP-6;
10.7. naujos izoliuotos sandūros – klijuotos;
10.8. iešmo klijuota sandūra – kreivėje;
10.9. iešmo surinkimo tipas – iš dalies surinktas iešmas pagal pirmąjį dalinio surinkimo variantą pagal LST TS 2008 standartą;
10.10. Suprojektuotas iešmas turi turėti (R-65/UIC) smailių pagalbinių ritinėlių sistemą ,,CDP‘‘;
10.11. balastas – 31,5 - 63 frakcijos granitinės skaldos F arba E klasės balastas (LST EN 13450 arba lygiavertis). Skaldos balasto sluoksnio storis po pabėgiais 35 cm;

10.12. greitis ne mažesnis kaip – 120 km/val. tiesiuoju keliu ir 40 km/val. į kreivę;

11. Projektavimo apimtis: iešmai Nr. 18, Nr. 20, Nr. 22, Nr. 24 ir sankirta tarp 18-20/22-24 iešmų.

12. Projekto sudėtis:

12.1. Projekto aiškinamasis raštas;
12.2. Kelio planas prieš remontą ir projektinis sprendimas. Nurodyti kelio ašies koordinates charakteringuose taškuose;
12.3. Išilginis kelio profilis prieš remontą ir projektinis sprendimas;
12.4. Sankirtos keitimo schema (natūrinė padėtis ir projektinis sprendimas);
12.5. Geležinkelio kelio ir sankirtos tiesinimo epiūra;
12.6. Bėgių ir pabėgių išdėstymo schema sankirtos prieigose;
12.7. Skersiniai profiliai charakteringose vietose;
12.8. Topografinė nuotrauka M1:500 su inžineriniais tinklais;
12.9. Sąnaudų kiekių žiniaraščiai.

13. Projektas turi būti rengiamas vadovaujantis:

13.1. Lietuvos Respublikos statybos įstatymu;
13.2. STR 1.04.04:2017 „Statinio projektavimas, projekto ekspertizė“;
13.3. STR 1.06.01:2016 „Statybos darbai. Statinio statybos priežiūra“;
13.4. DT 5-00 „Saugos ir sveikatos taisyklės statyboje“;
13.5. ADV/001 „Techninio geležinkelių naudojimo nuostatai“;
13.6. „Geležinkelių transporto eismo signalizacijos taisyklės“ ADV/002;
13.7. K/111 „Geležinkelio kelio priežiūros taisyklės“;
13.8. LST EN 13232 „Geležinkelio taikmenys. Geležinkelio kelias. Iešmai ir bėgių sankryžos“ LST TS 2008:2021 techninių specifikacijų „Geležinkelio taikmenys. Bėgių kelias. Geležinkelio iešmai ir bėgių sankryžos 1520 mm pločio vėžei“;
13.9. LST EN 13231-1 Geležinkelio taikmenys. Bėgių kelias. Darbų priėmimas. 1 dalis. Balastuotojo bėgių kelio darbai. Vientisas bėgių kelias, iešmai ir bėgių sankryžos;
13.10. 163/K „Statinių artumo gabaritų taikymo instrukcija“;
13.11. 113/K „Iešmų ir bėgių sankryžų techninės priežiūros taisyklės“;
13.12. K/138 „Geležinkelio kelio remonto darbų priėmimo taisyklės“;
13.13. K/114 „Bėgių termitinio suvirinimo taisyklės“;
13.14. 187/AA ,,Geležinkelio signalizacijos įrenginių montavimo taisyklės“;
13.15. K/078 Saugaus traukinių eismo užtikrinimo instrukcija remontuojant kelią;
13.16. 18/A „Signalizacijos įrenginių ir sistemų saugaus remonto ir priežiūros instrukcija;
13.17. AA/19 „Signalizacijos įrenginių techninės priežiūros instrukcija“;
13.18. 245/AA „Signalizacijos įrenginių kabelių tiesimo taisyklės“;
13.19. 165/AA „Geležinkelių signalizacijos įrenginių priėmimo naudoti taisyklės“;
13.20. 25/AA „Geležinkelių signalizacijos įrenginių technologinio projektavimo taisyklės“;
13.21. „Geležinkelio stoties automatizuotos iešmų elektrinio šildymo sistemos techniniai reikalavimai“, patvirtinti 2014-03-13 įsakymu Nr. Į(DĮ)-62;

13.22. 350/AE „Rangos darbų vykdymo AB „LTG Infra“ elektros įrenginiuose saugos taisyklės“;
13.23. 2021-01-08 d. įsakymu Nr. ĮS(LGI)-9 patvirtintos Iešmų įtaisymo kelyje darbų atlikimo taisyklės;
13.24. Signalizacijos, ryšių ir elektros sistemų ir įrenginių techninės dokumentacijos tvarkymo instrukcija LTGI 112-ARE;
13.25. kitais Lietuvos Respublikoje galiojančių teisės aktų bei techninių reglamentų reikalavimais.

14. Reikalavimai projektuotojui:

14.1. Projekte turi būti visos projekto sudedamosios dalys būtinos pagal Lietuvos Respublikoje galiojančius teisės aktus bei techninius reglamentus;
14.2. Projektuotojas atsako už projekto kokybę;
14.3. Projektuotojas atsako už priimtus sprendimus pagal LR įstatymus;
14.4. Projektuotojas turi turėti atestatą leidžiantį projektuoti neypatingus statinius.

15. Papildomi reikalavimai Projektui:

15.1. Projektą suderinti su Užsakovu.
15.2. Projektuotojas parengtą projektą privalo suderinti (jei reikia) su kitų komunikacijų savininkais.
15.3. Projekte numatyti signalizacijos, ryšių ir elektros tiekimo kabelių pernešimą, įgilinimą, iškėlimą arba apsaugojimą, jeigu jie patenka į darbų zoną. Susikirtimuose su geležinkeliu numatyti kabėlių įvėrimą į vamzdį ir gylis ne mažesnis kaip 1 m;
15.4. Esant poreikiui suprojektuoti signalizacijos įrenginių pertvarkymą, pateikti objekto apimtyje reikalingus dokumentus, nurodytus 165/AA 7 punkte ir LTGI 112/ARE instrukcijoje.
15.5. Suprojektuoti esamų elektrinio iešmų šildymo elementų ir kabelių demontavimą ir sumontavimą ant naujų iešmų. Jeigu keisis iešmų ilgiai, suprojektuoti elektrinio šildymo elementų pertvarkymą;
15.6. Suprojektuoti visus reikiamus elektros pajungimus tinkamam iešmo veikimui nepalankiomis oro sąlygomis arba žemoje temperatūroje pagal gamintojo rekomendacijas, pvz. metalinių pabėgių elektriniai kilimėliai
15.7. Projektuojant įvertinti ir numatyti visus būtinus sprendinius tinkamam iešmų veikimui, tame skaičiuje ir gamintojo rekomendacijas.
15.8. Sankirtos 18-20/22-24 ir iešmus prie jos projektuoti vienu etapu (visi iešmai ir sankirta turi būti keičiami kartu).
15.9. Projektuojant prie geležinkelio statinių, vandens nuvedimo įrenginių ar kitų kliuvinių priimtus projektinius sprendinius derinti su Užsakovu;
15.10. Atliekant projektavimo darbus ir pastebėjus, kad numatyta objekto remonto vieta nesutampa kurią reikia tikslinti, projektuotojas turi kreiptis į Užsakovą dėl remontuojamos objekto vietos suderinimo atliekant pakeitimą.
15.11. Projekte numatyti, kad darbų atlikimui reikalingas medžiagas, kurios yra Užsakovo nuosavybė, Rangovas pasiima iš Užsakovo nurodytos vietos pagal rangos darbų sutarties sąlygas;
15.12. Projekte turi būti nurodytas detalus darbų kiekių ir naudojamų medžiagų žiniaraštis;
15.13. Projekte turi būti pateiktos visų projekto apimtyje numatytų darbų atlikimui reikalingų medžiagų techninės specifikacijos.
15.14. Projektuojant įvertinti ir numatyti sankasos geometrinių parametrų ir vandens nuvedimo atstatymą.

16. Keičiamų viršutinės kelio konstrukcijos (sankirta) darbų ir medžiagų apimtys:

16.1. Sankirtos R65 2/9 tarp iešmų keitimas – 100 %;

16.2. Skaldos balasto (įskaitant pagrindą) keitimas po sankryža – 100 %;

16.3. Sankirtos ištaisymas mechanizuotai prieš atiduodant pastoviai eksploatacijai bei apdailos darbai – 100 %;

16.4. Išimtos sankirtos išardymas atskirais elementais – 100 %;

16.5. Išimtų defektinių pabėgių ir plastikinių detalių utilizavimas – 100 %.

16.6. Visų tipų jungių demontavimas ir įrengimas– 100 %.

17. Keičiamų viršutinės kelio konstrukcijos (iešmas Nr. 18) darbų ir medžiagų apimtys:

17.1. Naujo iešmo įtaisymas kelyje R65-212-1:9 K su gelžbetoniniais pabėgiais ir prieigomis įtaisymas kelyje – 100 %;

17.2. Bendras preliminarus iešmo prieigų ilgis – 22,18 m:

17.2.1. Prie iešmo rėminio bėgio sandūros numatyti 6,22 m kelio priedangą

17.2.2 Prie iešmo kryžmės galo tiesiu keliu numatyti 15,96 m kelio priedangą;

17.3. Iešmo valdymo įrangos pajungimas/reguliavimas (elektrinė pavara) – 100 %;

17.4. Iešmo šildymo tenų montavimas/demontavimas - 100 %;

17.5. Skaldos balasto (įskaitant pagrindą) keitimas po iešmu ir iešmo prieigose – 100 %;

17.6. Geležinkelio kelio ir iešmo balastavimas skaldos balastu – 100 %;

17.7. Geležinkelio kelio ir iešmo ištaisymas mechanizuotai prieš atiduodant pastoviai eksploatacijai bei apdailos darbai – 100 %;

17.8. Išimto iešmo ir iešmo prieigų išardymas atskirais elementais – 100 %;

17.9. Išimtų defektinių pabėgių ir plastikinių detalių utilizavimas – 100 %.

17.10. Iešmo valdymo įrangos montavimas/demontavimas (el. pavara) – 100 %;

17.11. Visų tipų jungių įrengimas– 100 %.

18. Keičiamų viršutinės kelio konstrukcijos (iešmas Nr. 20) darbų ir medžiagų apimtys:

18.1. Naujo iešmo įtaisymas kelyje R65-212-1:9 K su gelžbetoniniais pabėgiais ir prieigomis įtaisymas kelyje – 100 %;

18.2. Bendras preliminarus iešmo prieigų ilgis – 22,22 m:

18.2.1. Prie iešmo rėminio bėgio sandūros numatyti 6,26 m kelio priedangą klijuota izoliuota bėgių sandūra;

18.2.2 Prie iešmo kryžmės galo tiesiu keliu numatyti 15,96 m kelio priedangą;

18.3. Iešmo valdymo įrangos pajungimas/reguliavimas (elektrinė pavara) – 100 %;

18.4. Iešmo šildymo tenų montavimas/demontavimas - 100 %;

18.5. Skaldos balasto (įskaitant pagrindą) keitimas po iešmu ir iešmo prieigose – 100 %;

18.6. Geležinkelio kelio ir iešmo balastavimas skaldos balastu – 100 %;

18.7. Geležinkelio kelio ir iešmo ištaisymas mechanizuotai prieš atiduodant pastoviai eksploatacijai bei apdailos darbai – 100 %;

18.8. Išimto iešmo ir iešmo prieigų išardymas atskirais elementais – 100 %;

18.9. Išimtų defektinių pabėgių ir plastikinių detalių utilizavimas – 100 %.
18.10. Iešmo valdymo įrangos montavimas/demontavimas (el. pavara) – 100 %;
18.11. Visų tipų jungių įrengimas– 100 %.

19. Keičiamų viršutinės kelio konstrukcijos (iešmas Nr. 22) darbų ir medžiagų apimtys:

19.1. Naujo iešmo įtaisymas kelyje R65-212-1:9 K su gelžbetoniniais pabėgiais ir prieigomis įtaisymas kelyje – 100 %;
19.2. Bendras preliminarus iešmo prieigų ilgis – 12,50 m:
19.2.1. Prie iešmo rėminio bėgio sandūros numatyti 12,50 m kelio priedangą;
19.3. Iešmo valdymo įrangos pajungimas/reguliavimas (elektrinė pavara) – 100 %;
19.4. Iešmo šildymo tenų montavimas/demontavimas - 100 %;
19.5. Skaldos balasto (įskaitant pagrindą) keitimas po iešmu ir iešmo prieigose – 100 %;
19.6. Geležinkelio kelio ir iešmo balastavimas skaldos balastu – 100 %;
19.7. Geležinkelio kelio ir iešmo ištaisymas mechanizuotai prieš atiduodant pastoviai eksploatacijai bei apdailos darbai – 100 %;
19.8. Išimto iešmo ir iešmo prieigų išardymas atskirais elementais – 100 %;
19.9. Išimtų defektinių pabėgių ir plastikinių detalių utilizavimas – 100 %.
19.10. Iešmo valdymo įrangos montavimas/demontavimas (el. pavara) – 100 %;
19.11. Visų tipų jungių įrengimas– 100 %.

20. Keičiamų viršutinės kelio konstrukcijos (iešmas Nr. 24) darbų ir medžiagų apimtys:

20.1. Naujo iešmo įtaisymas kelyje R65-212-1:9 D su gelžbetoniniais pabėgiais ir prieigomis įtaisymas kelyje – 100 %;
20.2. Bendras preliminarus iešmo prieigų ilgis – 6,21 m:
20.2.1. Prie iešmo rėminio bėgio sandūros numatyti 6,21 m kelio priedangą
20.3. Iešmo valdymo įrangos pajungimas/reguliavimas (elektrinė pavara) – 100 %;
20.4. Iešmo šildymo tenų montavimas/demontavimas - 100 %;
20.5. Skaldos balasto (įskaitant pagrindą) keitimas po iešmu ir iešmo prieigose – 100 %;
20.6. Geležinkelio kelio ir iešmo balastavimas skaldos balastu – 100 %;
20.7. Geležinkelio kelio ir iešmo ištaisymas mechanizuotai prieš atiduodant pastoviai eksploatacijai bei apdailos darbai – 100 %;
20.8. Išimto iešmo ir iešmo prieigų išardymas atskirais elementais – 100 %;
20.9. Išimtų defektinių pabėgių ir plastikinių detalių utilizavimas – 100 %.
20.10. Iešmo valdymo įrangos montavimas/demontavimas (el. pavara) – 100 %;
20.11. Visų tipų jungių įrengimas– 100 %.

21. Projektuotojas pateikia užsakovui:

21.1. Remonto projektą – 1 egz. skaitmeninėje laikmenoje redaguojamais formatais (*.dwg, *.doc, *.xls) ir *.pdf formatu.

DETALŪS METADUOMENYS	
Dokumento sudarytojas (-ai)	Kastytis Raščiauskas
Dokumento pavadinimas (antraštė)	Iešmų keitimo programos BXM064 Projekto BXM06405 2023 m. techninė užduotis PRA parengimui.
Dokumento registracijos data ir numeris	2022-11-21 Nr. LS(INFRA)-27719/2022
Adresatas	-
Pasirašymo, tvirtinimo, vizavimo paskirties parašą (-us) sukūrusio (-ių) asmens (-ų) pareigos, vardas (-ai), pavardė (-ės), data	Pasirašymas: Techninė priežiūra (GIT←INFRA)-Vadovas Arvydas Dveilys - GIT 2022-11-21; Vizavimas: Elektrotechninis vertinimas ir planavimas-Vadovas Tomas Laurinėnas 2022-11-18; Vizavimas: Statinių vertinimas ir planavimas-Vyriausiasis ekspertas Artūras Isačenka 2022-11-16; Vizavimas: Remontų projektų valdymas (RPI←GIT)-Vadovas Vytautas Balevičius - RPI 2022-11-16; Vizavimas: Elektrotechninis vertinimas ir planavimas-Komandos vadovas Saulius Čižauskas - LRA 2022-11-18; Vizavimas: Statinių vertinimas ir planavimas-Vadovas Paulius Vičkačka 2022-11-18
Pagrindinio dokumento priedų ir pridedamų dokumentų failų skaičius	0
Papildomi metaduomenys	Dokumentas suformuotas DVS „Kontora“.

Topografavimo darbų teritorijos
išsidėstymo schema

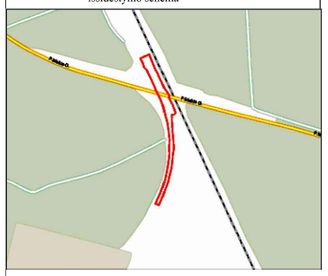

Topografinis planas M 1:500

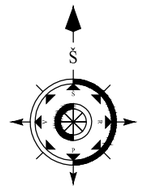

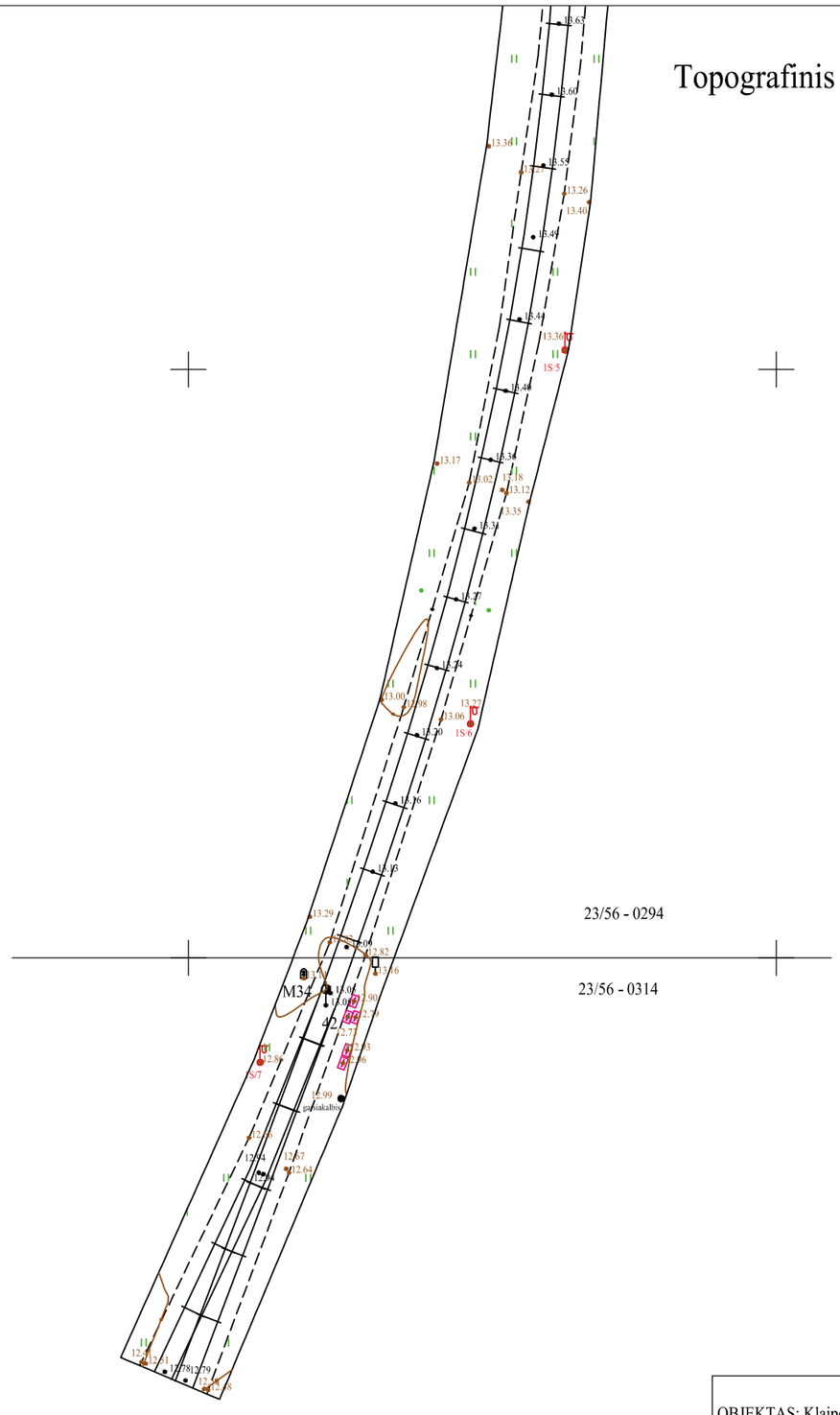

23/56 - 0294

23/56 - 0314

OBJEKTAS: Klaipėda, Pauosčio kelynas, 18, 20, 22, 24 iešmai	Prašymo Nr. TIIIS1-20221207-091531	P. Lideikio g. Klaipėda Topografinis planas
KOORDINAČIŲ SISTEMA: LKS - 94	AUKŠČIŲ SISTEMA: LAS07 Lapas 1	Lapų 3

AB „LTG Infra"
AB „Lietuvos geležinkeliai" grupės dalis

Kvalifikacijos pažymėjimo Nr. 1GKV-217

VARDAS IR PAVARDĖ	PARAŠAS	DATA
Geodezijos grupės vyriausiasis specialistas Arūnas Mykolaitis		2022-10-10

Topografinis planas M 1:500

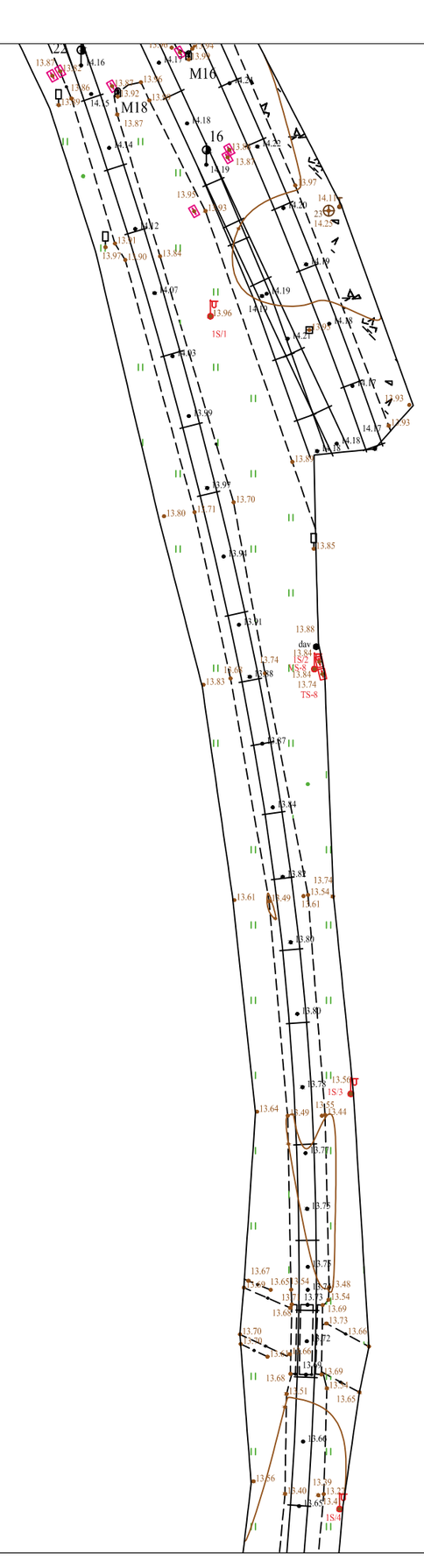

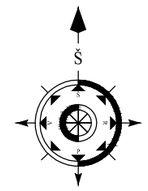

OBJEKTAS: Klaipėda, Pauosčio kelynas, 18, 20, 22, 24 iešmai	Prašymo Nr.TIIIS1-20221207-091531	P. Lideikio g. Klaipėda Topografinis planas	
KOORDINAČIŲ SISTEMA: LKS - 94	AUKŠČIŲ SISTEMA: LAS07	Lapas 2	Lapų 3

AB „LTG Infra"
AB „Lietuvos geležinkeliai" grupės dalis

Kvalifikacijos pažymėjimo Nr. 1GKV-217

VARDAS IR PAVARDĖ	PARAŠAS	DATA
Geodezijos grupės vyriausiasis specialistas Arūnas Mykolaitis		2022-10-10

Topografinis planas M 1:500

OBJEKTAS: Klaipėda, Pauosčio kelynas, 18, 20, 22, 24 iešmai	Prašymo Nr. TIIIS1-20221207-091531	P. Lideikio g. Klaipėda Topografinis planas		
KOORDINAČIŲ SISTEMA: LKS - 94		AUKŠČIŲ SISTEMA: LAS07	Lapas 3	Lapų 3
AB „LTG Infra" AB „Lietuvos geležinkeliai" grupės dalis		Kvalifikacijos pažymėjimo Nr. 1GKV-217		
		VARDAS IR PAVARDĖ	PARAŠAS	DATA
		Geodezijos grupės vyriausiasis specialistas Arūnas Mykolaitis		2022-10-10

TIIIS paslaugos

"Topografinių ir inžinerinių tinklų planų erdvinių duomenų teikimas derinti ir tvarkyti" ataskaita

Sugeneruota: 2022-12-14 09:51

Paslaugos gavėjo informacija

Vardas ir pavardė:	ARŪNAS MYKOLAITIS
GKP:	1GKV-217

Paslaugos užsakymo informacija

Numeris:	TIIIS1-20221207-091531
Paslaugos nuoroda:	https://tiiis.planuojustatau.lt/portal/orders/TIIIS1-20221207-091531
Pavadinimas:	Klaipėda, Pauosčio kelynas, 18,20,22,24 iešmai
Adresas:	P. Lideikio g. Klaipėda
Prašymo teritorija:	0.55 ha
Pateikto plano tipas:	Topografinis planas – pilnas turinys
Rezervuoti šulinių numeriai:	Ne
Paslaugos gavėjo komentaras:	
Paslaugos gavėjo įkeltas dokumentas:	Pauostis.pdf
Paslaugos būsena:	Prašymas ir erdviniai duomenys priimti

Pateiktą planą ir plano ED suderino

EDT organizacija:	Klaipėdos miesto savivaldybės administracija (71)
Administracinį sprendimą priėmusio asmens vardas ir pavardė:	VYTAUTAS NAUSĖDA
Pateiktas tikrinti EDR:	Pauostis_18_20_22_24_n_pat.dwg

Veiksmų ir organizacijos priimtų sprendimų išklotinė

2022-12-07 13:00:25	Pateiktas prašymas
2022-12-07 13:00:30	Gauta užduotis „Priimti ED“
2022-12-08 10:00:38	Prašymas atmestas (reikalingas prašymo arba ED patikslinimas)
2022-12-12 11:16:20	Pateiktas prašymas (po atmetimo)
2022-12-12 11:16:30	Gauta užduotis „Priimti ED“
2022-12-14 09:46:15	Prašymas ir ED priimti

ED pateikti susipažinti

Organizacija:	AB „Energijos skirstymo operatorius“ (ESO) (80)

Organizacijos grupė: AB „Energijos skirstymo operatorius“. Elektros duomenys (81)
Gautas EDR: Pauostis_18_20_22_24_n_pat.dwg

ED pateikti susipažinti

Organizacija: AB „Energijos skirstymo operatorius“ (ESO) (80)
Organizacijos grupė: AB „Energijos skirstymo operatorius“. Klaipėdos regionas, dujotiekio
Gautas EDR: Pauostis_18_20_22_24_n_pat.dwg

ED pateikti susipažinti

Organizacija: AB "Klaipėdos vanduo" (210)
Organizacijos grupė: AB "Klaipėdos vanduo".Vandentiekio tinklų skyrius. Nuotekų tinklų skyrius.
Gautas EDR: Pauostis_18_20_22_24_n_pat.dwg

ED pateikti susipažinti

Organizacija: AB „Klaipėdos energija“ (275)
Gautas EDR: Pauostis_18_20_22_24_n_pat.dwg

ED pateikti susipažinti

Organizacija: AB „LTG Infra“ (400)
Organizacijos grupė: AB "LTG Infra". Klaipėdos regionas. Elektrotechnikos grupė. (413)
Gautas EDR: Pauostis_18_20_22_24_n_pat.dwg

ED pateikti susipažinti

Organizacija: AB „LTG Infra“ (400)
Organizacijos grupė: AB "LTG Infra". Klaipėdos regionas. Automatikos grupė. (415)
Gautas EDR: Pauostis_18_20_22_24_n_pat.dwg

ED pateikti susipažinti

Organizacija: AB „LTG Infra“ (400)
Organizacijos grupė: AB "LTG Infra". Klaipėdos regionas. Pastatų priežiūros grupė. (416)
Gautas EDR: Pauostis_18_20_22_24_n_pat.dwg

ED pateikti susipažinti

Organizacija: Telia Lietuva, AB (86)
Organizacijos grupė: Telia Lietuva, AB. Klaipėdos regionas, ryšių tinklo duomenys (420)

Gautas EDR:	Pauostis_18_20_22_24_n_pat.dwg

ED pateikti susipažinti

Organizacija:	UAB "Klaipėdos autobusų parkas" (439)
Gautas EDR:	Pauostis_18_20_22_24_n_pat.dwg

AIŠKINAMASIS RAŠTAS

Projektuotojas *AB „LTG INFRA”* KELIŲ TYRIMAI IR PROJEKTAVIMAS					**KLAIPĖDOS GELEŽINKELIO STOTIS, PAUOSČIO KELYNAS**	
Atestato Nr.	Pareigos	V. Pavardė	Parašas	Data	Klaipėdos geležinkelio stoties, Pauosčio kelyno kryžminės sąvažos (iešmai Nr. 18, 20, 22, 24 ir sankirta BS-2) paprastojo remonto aprašas	
[redacted]					AIŠKINAMASIS RAŠTAS	Laida 0
Etapas	**Statytojas** *AB „LTG INFRA”*				2022.47-GID-PRA-SG-AR	Lapas 1 / Lapų 15
A						

TURINYS:

1 BENDROJI DALIS 3
2 ESAMA PADĖTIS 3
3 GEODEZINIS PAGRINDAS 5
4 PROJEKTINIAI KELIO SPRENDINIAI 5
4.1 Viršutinė kelio konstrukcija 5
4.2 Techniniai reikalavimai keliami medžiagoms 8
5 SIGNALIZACIJOS ĮRENGINIŲ IR IEŠMO ŠILDYMO ĮRENGINIŲ SISTEMOS SPRENDINIAI 8
5.1 Reikalavimai signalizacijos įrangai ir montavimui: 11
5.2 Reikalavimai iešmo šildymo pajungimui: 11
6 ESAMŲ TINKLŲ EKSPLOATAVIMAS IR APSAUGA 12
7 DARBŲ SAUGA IR SAUGAUS TRAUKINIŲ EISMO UŽTIKRINIMAS 12
8 APLINKOS APSAUGA 14

1 BENDROJI DALIS

Paprastojo remonto aprašas „*Klaipėdos geležinkelio stoties, Pauosčio kelyno kryžminės sąvažos (iešmai Nr. 18, 20, 22, 24 ir sankirta BS-2) paprastojo remonto aprašas*“ parengtas, pagal techninę projektavimo užduotį, patvirtintą AB „LTG Infra“ Techninė priežiūra.

Aprašas parengtas AB „LTG Infra“ „Kelių tyrimai ir projektavimas“ atliktų geodezinių tyrinėjimų medžiagos pagrindu.

Pagal užduotį projektavimui, Klaipėdos geležinkelio stotyje, Pauosčio kelyne numatoma:

- ✓ esamos kryžminės sąvažos (iešmai Nr. 18, 20, 22, 24 ir sankirta BS-2) bei priedangų su mediniais pabėgiais keitimas nauja kryžmine sąvaža su gelžbetoniniais pabėgiais, naujo skaldos balasto įrengimas;
- ✓ iešmų valdymo įrangos pajungimas / reguliavimas (elektrinės pavaros SP-6);
- ✓ skaldos balasto (įskaitant pagrindą) keitimas po iešmais bei iešmų prieigomis;
- ✓ geležinkelio kelio ir kryžminės sąvažos balastavimas skaldos balastu;
- ✓ geležinkelio kelio ir kryžminės sąvažos ištaisymas mechanizuotai prieš atiduodant pastoviai eksploatacijai bei apdailos darbai;
- ✓ kelių plano ir išilginio profilio ištaisymas.

Paprastojo remonto aprašas atitinka galiojančias normas ir valstybinius standartus.

2 ESAMA PADĖTIS

Kryžminės sąvažos keitimo vieta yra Klaipėdos geležinkelio stotis, Pauosčio kelynas. Stotis yra I klasės, paskirtis – prekių, stoties keliai neelektrifikuoti. Kelio vėžė – rusiško standarto plačioji 1520 mm vežė.

Objekto techninė būklė:

- ✓ Kryžminė sąvaža tarp kelių Nr. 6 ir 7, 2/9 kryžmėženklio (iešmai Nr. 18, 20, 22, 24 – 1/9 kryžmėženklio), bėgių tipas R65, NVS šalių gamybos ant medinių pabėgių;
- ✓ kelyje Nr. 6, 7 ir 18 bėgiai R65 tipo;
- ✓ pabėgiai kelyje Nr. 6, 7, 18 – mediniai;
- ✓ balastas – skalda;
- ✓ maksimalus traukinių greitis: atvykimo – išvykimo keliais Nr. 6, 7 ir18 – 40 km/h.

Skaldos balasto storio matavimų žiniaraštis pateiktas 1 lentelėje bei 1, 2 pav.

1 lentelė. Skaldos balasto storis

Iešmo Nr.	Skaldos balasto storis nuo pabėgio viršaus, m	Pabėgio storis, m	Skaldos balasto užterštumas, %	Pastabos
18	0,34 (0,19 po pabėgiu)	0,15	≥30	Po skaldos balastu likęs senas žvyro balastas 0,19 m
20	0,39 (0,24 po pabėgiu)	0,15	≥30	Po skaldos balastu likęs senas žvyro balastas 0,12 m
22	0,39 (0,24 po pabėgiu)	0,15	≥30	Po skaldos balastu likęs senas žvyro balastas 0,14 m
24	0,31 (0,16 po pabėgiu)	0,15	≥30	Po skaldos balastu likęs senas žvyro balastas 0,20 m

1 pav. *Skaldos storis po pabėgiu, 18 iešmo kairėje, 20 iešmo dešinėje*

2 pav. *Skaldos storis po pabėgiu, 24 iešmo*

3 GEODEZINIS PAGRINDAS

2022 spalio mėn. AB „LTG Infra“ „Kelių tyrimai ir projektavimas“ atliko geodezinius kelio matavimus Klaipėdos geležinkelio stotyje. Koordinačių sistema – LKS-94. Aukščių sistema – LAS-07. Planinis aukščių geodezinis pagrindas ir pats planas sudarytas elektroniniu tacheometru – „TOPCON PS“. Reperis naudojamas Nr. LG2372900. Informacija apie reperį :

Kodas LG2373871
B 55.734095902777803
L 21.107870013888899
HE 38.747599999999998
X 6181511.177000000100000
Y 318379.563000000020000
HLAS07 14.059699999999999
HBALT 13.943400000000000
Šaltinis 4 etapas, Šiauliai – Klaipėda; Klaipėdos mazgas

4 PROJEKTINIAI KELIO SPRENDINIAI

4.1 Viršutinė kelio konstrukcija

Vadovaujantis AB „LTG Infra“ Techninė priežiūra patvirtinta statinio projektavimo technine užduotimi, paprastojo remonto apraše numatyta:

✓ esamą NVS šalių gamybos, R65 tipo 2/9 kryžmėženklio ant medinių pabėgių kryžminę sąvažą (iešmai Nr. 18, 20, 22, 24 ir sankirta BS-2) pakeisti nauja LST EN 13232 (LST TS 2008:2021) standarto R65 tipo 2/9 kryžmėženklio kryžmine sąvaža su gelžbetoniniais pabėgiais. Bėgių tvirtinimas – tamprus. Balastas po iešmu – skaldos.

✓ kryžminė sąvaža (iešmai Nr. 18, 20, 22, 24 ir sankirta BS-2) – nauja skirta magistraliniams keliams, iš dalies surinkta kryžminė sąvaža pagal pirmąjį dalinio surinkimo variantą, ant gelžbetoninių pabėgių pagal LST EN 13232-1 ir LST TS 2008 reikalavimus arba ekvivalentiškus ar aukštesnius techninius rodiklius nustatančius standartų reikalavimus. Nauja kryžminė sąvaža turi atitikti 2014 m. lapkričio 18 d. Komisijos Reglamento (ES) Nr. 1299/2014 dėl Europos Sąjungos geležinkelių sistemos infrastruktūros posistemio techninės sąveikos specifikacijas;

✓ kryžminė sąvaža įtaisoma kelyje vadovaujantis *„Iešmų įtaisymo kelyje darbų atlikimo taisyklės“ patvirtinta AB „LTG Infra“ generalinio direktoriaus įsakymu Nr.: ĮS(LGI)-9;*

✓ iešmo Nr. 18 izoliuotoji sandūra įrengiama tiesiame kelyje;

✓ iešmo Nr. 20 izoliuotoji sandūra įrengiama atšakiniame kelyje;

✓ iešmo Nr. 22 izoliuotoji sandūra įrengiama tiesiame kelyje;

✓ iešmo Nr. 24 izoliuotoji sandūra įrengiama atšakiniame kelyje;

✓ naujos kryžminės sąvažos iešmai Nr. 18, 20, 22, 24 turi turėti (R-65/UIC) smailių pagalbinių ritinėlių sistemą „CDP‘‘;

✓ kryžminė sąvaža balastuojama nauju skaldos balastu, kurio sluoksnis po pabėgiu, atsižvelgiant į esamą eismo intensyvumą ir kelio kategoriją, yra ***35 cm***. Granitinė skalda turi atitikti standarto LST EN 13450 reikalavimus ir sutinkamai su šiuo standartu įvardintais pagrindinių parametrų kategorijas bei reikšmes;

✓ prieš iešmo Nr. 18 rėminio bėgio sandūrą, 6 – ame atvykimo - išvykimo kelyje, pakloti naujus R65 tipo **6,19 m** ilgio bėgius su klijuota izoliuota sandūra ant gelžbetoninių pabėgių su tampriu tvirtinimu. Prieš sandūrą (iešmo Nr. 16 rėminio bėgio sandūra) klojami 3 vnt. kietmedžio pabėgių su tampriu tvirtinimu Iešmo Nr. 18 rėminio bėgio sandūroje įrengiama surenkama izoliuota sandūra;

✓ prieš iešmo Nr. 20 rėminio bėgio sandūrą, 7 – ame atvykimo - išvykimo kelyje, pakloti naujus R65 tipo **6,24 m** ilgio bėgius su klijuota izoliuota sandūra ant gelžbetoninių pabėgių su tampriu tvirtinimu. Prieš sandūrą (iešmo Nr. 32 rėminio bėgio sandūra) klojami 3 vnt. kietmedžio pabėgių su tampriu tvirtinimu Iešmo Nr. 32 rėminio bėgio sandūroje įrengiama surenkama izoliuota sandūra;

✓ prieš iešmo Nr. 22 rėminio bėgio sandūrą, 18 – ame jungiamajame kelyje, pakloti naujus R65 tipo **12,50 m** ilgio bėgius su klijuota izoliuota sandūra ant gelžbetoninių pabėgių su tampriu tvirtinimu. Prieš sandūrą su esamu keliu klojami 3 vnt. kietmedžio pabėgių su tampriu tvirtinimu. Kelyje Nr. 18 atliekame kelio ištaisymo darbus. Kreivės parametrai – kreivės ilgis L = 180,37 m, spindulys R = 301 m, kampas $\alpha = 38^{o}08'27''$, $l_1 = 20$ m., $l_2 = 20$ m., h = 20 m.

✓ prieš iešmo Nr. 24 rėminio bėgio sandūrą, 6 – ame atvykimo - išvykimo kelyje, pakloti naujus R65 tipo **6,20 m** ilgio bėgius su klijuota izoliuota sandūra ant gelžbetoninių pabėgių su tampriu tvirtinimu. Prieš sandūrą (iešmo Nr. 26 rėminio bėgio sandūra) klojami 3 vnt. kietmedžio pabėgių su tampriu tvirtinimu Iešmo Nr. 26 rėminio bėgio sandūroje įrengiama surenkama izoliuota sandūra;

✓ ištiesinti kelių planą, projektiniai sprendimai pateikti brėžinyje Nr. 2022.47-GID-PRA-SG-01;

✓ ištiesinti kelių ir iešmų išilginius profilius iki vidutinės reikšmės, nustatytos patikrinus profilį. Išilginiai profiliai pateikti brėžinyje Nr. 2022.47-GID-PRA-SG-02;

Pabėgių klojimo epiūra - 1840 vnt./km. tiesiame kelyje ir 2000 vnt./km. 301 m spindulio kreivėje. Pabėgiai naudojami gelžbetoniniai su tampriu tvirtinimu bei kietmedžio pabėgiai su tampriu tvirtinimu.

Kryžminė sąvaža klojama ant gelžbetoninių pabėgių su tampriu bėgių tvirtinimu, balastuojama skaldos balastu, kurio sluoksnio storis po pabėgiais ne mažiau kaip 35 cm.

Visų taškų ordinačių atskaitos pradžia yra nuo Klaipėdos geležinkelio stoties, Pauosčio kelyno E. C. posto ašies.

Planas, išilginiai profiliai, bėgių, pabėgių ir sąvaržų tipai turi atitikti aprašą.

Keičiamų plano, išilginių profilių elementai ir jų pakeitimai parodyti brėžiniuose.

Darbų priėmimui reikalingus matavimus, atlieka Rangovas, priimant Užsakovui. Rangovas turi parengti aprašo ar jo dalies galutinę ataskaitą, pagrįstą galutiniais kontrolinių bandymų ir matavimų įvertinimo rezultatais. Atlikus darbus pateikti išilginį profilį masteliu Mh 1:2500 Mv 1:100. Po darbų atlikti matavimus – naujai pakloto iešmo ordinačių matavimus (SS, RBS, KG) nuo stoties pastato ašies, taip pat atlikti riboženklių, izoliuotų sandūrų ordinačių matavimus, pateikti naujus iešmo pilnus ilgius (nuo kryžmės galo iki rėminio bėgio sandūros). Visi matavimo duomenys turi atitikti leidžiamus nuokrypius, taikomų normų reikalavimus ir taisykles (LST EN 13231 – 1), po remonto kelio geometrinių parametrų nuokrypiai nuo projektinių turi tenkinti LST EN 13231-1 4.4.2 punkto reikalavimus.

4.2 Techniniai reikalavimai keliami medžiagoms

Vadovaujantis 2013-10-02 AB „Lietuvos geležinkeliai“ generalinio direktoriaus įsakymu Nr. Į-892 Rangovas ir Užsakovas pasirašo *Geležinkelio kelio ir jo įrenginių perdavimo aktą*, kuriuo Rangovas perduoda viršutinės kelio konstrukcijos medžiagas bei jo įrenginius. Akte nurodoma kurias ir kiek medžiagų utilizuos Rangovas bei kurios privalo būti grąžinamos Užsakovui.

Išimtas iš kelio metalines medžiagas Rangovas pristato Užsakovui savo jėgomis ir lėšomis pasirašant *„Naudotų nuimtų viršutinės kelio konstrukcijos medžiagų būklės aktą“* (forma K-28). Kitas medžiagas, nurodytas darbų ir medžiagų kiekių žiniaraščiuose, Rangovas privalo pristatyti Užsakovo nurodytais adresais. Baigiant darbus Rangovas privalo visiškai sutvarkyti darbų aikštelę, suplaniruoti sugadinto paviršiaus plotus.

Utilizuojamas medžiagas Rangovas pristato į įmonę, turinčią teisę utilizuoti tokio tipo atliekas, ir pateikia Užsakovui pažymą apie priimtų medžiagų utilizavimui kiekį ir rūšį.

Visos Klaipėdos geležinkelio stoties, Pauosčio kelyno kryžminės sąvažos (iešmai Nr. 18, 20, 22, 24 ir sankirta BS-2) remonto metu naudojamos medžiagos turi tenkinti Lietuvoje galiojančius standartus arba alternatyvius standartus.

Vadovaujantis 2014 m. lapkričio 18d. KOMISIJOS REGLAMENTU (ES) Nr. 1299/2014 „Dėl Europos Sąjungos geležinkelių sistemos infrastruktūros posistemio techninės sąveikos specifikacijos“ nuo 2016 m. sausio 1 d. naujoms pagamintoms sąveikos sudedamosioms dalims (bėgiams, sąvaržoms ir pabėgiams) taikoma Europos Bendrijos (EB) atitikties arba tinkamumo naudoti deklaracija.

5 SIGNALIZACIJOS ĮRENGINIŲ IR IEŠMO ŠILDYMO ĮRENGINIŲ SISTEMOS SPRENDINIAI

Vykdant iešmų Nr.18,20,22,24 keitimo ir lydimuosius kelio remonto darbus Pauosčio geležinkelio stotyje,

Numatyta:

- **keičiant 18 iešmą:**

✓ atkasamas ir atjungiamas pavaros iešmo valdymo kabelis, išmontuojamą esama SP-6M pavara, ant naujai sumontuoto iešmo (su nauja 580 ordinatę) sumontuojama esama pavara, pajungiamas kabelis;

✓ išmontuojama iešmo III tipo jungės ir tašas, po atliktų darbų sumontuojamas naujas tašas ir naujos jungės;

✓ atkasamas ir atjungiamas kabelis, išmontuojama iešmo šildymo įranga, po pakeitimo, sumontuojama iešmo šildymo įranga su naujais sukomplektuotais šildymo tenais, pajungiamas kabelis;

✓ vykdant darbus (keičiamos izoliuotas sandūras) ties M16 šviesoforo 16/18-24 keldežių, atjungiamos jungės, išmontuojami tašai, šviesoforas ir keldežės, po atliktų darbų prie naujai sumontuotų izoliuotų sandūrų, sumontuojamas M16 šviesoforas ir 16/18-24 keldežės, su nauja iš (585) į (588) ordinatę, prailginamas kabelis, (pavaizduota kabelių plane BR-4), naudojama požeminės movos, sumontuojama nauji tašai ir jungės;

✓ signalizacijos ir iešmų šildymo įrangos testavimas ir bandymas;

- **keičiant 20 iešmą:**

✓ atkasamas ir atjungiamas pavaros iešmo valdymo kabelis, išmontuojamą esama SP-6M pavara, ant naujai sumontuoto iešmo (su nauja 511 ordinatę) sumontuojama esama pavara, pajungiamas kabelis;

✓ išmontuojama iešmo III tipo jungės ir tašas, po atliktų darbų sumontuojamas naujas tašas ir naujos jungės;

✓ atkasamas ir atjungiamas kabelis, išmontuojama iešmo šildymo įranga, po pakeitimo, sumontuojama iešmo šildymo įranga su naujais sukomplektuotais šildymo tenais, pajungiamas kabelis;

✓ vykdant darbus (keičiamos izoliuotas sandūras) ties M24 ir M26 šviesoforų 20-22/32-34 keldežių, atkasami ir atjungiami kabeliai, išmontuojamos jungės, išmontuojami tašai šviesoforas ir keldežė. Po atliktų darbų, prie naujai sumontuotų izoliuotų sandūrų, sumontuojama M24 ir M26 šviesoforai ir 20-22/32-34 keldežės su naujom iš (500) į (503) ordinatem, prailginamas kabelis, (pavaizduota kabelių plane BR-4), naudojama požeminės movos, pajungiami kabeliai, sumontuojama nauji tašai ir jungės;

✓ signalizacijos ir iešmų šildymo įrangos testavimas ir bandymas.

- **keičiant 22 iešmą:**

✓ atkasamas ir atjungiamas pavaros iešmo valdymo kabelis, išmontuojamą esama SP-6M pavara, ant naujai sumontuoto iešmo (su nauja 580 ordinatę) sumontuojama esama pavara, pajungiamas kabelis;

✓ išmontuojama iešmo III tipo jungės ir tašas, po atliktų darbų sumontuojamas naujas tašas ir naujos jungės;

✓ atkasamas ir atjungiamas kabelis, išmontuojama iešmo šildymo įranga, po pakeitimo, sumontuojama iešmo šildymo įranga su naujais sukomplektuotais šildymo tenais, pajungiamas kabelis;

✓ vykdant darbus (keičiamos izoliuotas sandūras) ties M18 šviesoforo 22/42P/20-22 keldežių, atjungiamos jungės, išmontuojami tašai, šviesoforas ir keldežės, po atliktų darbų prie naujai sumontuotų izoliuotų sandūrų, sumontuojamas M18 šviesoforas ir 22/42P/20-22 keldežės su nauja iš (585) į (591) ordinatę, prailginamas kabelis, (pavaizduota kabelių plane BR-4), naudojama požeminės movos, sumontuojama nauji tašai ir jungės;

✓ signalizacijos ir iešmų šildymo įrangos testavimas ir bandymas;

- **keičiant 24 iešmą:**

✓ atkasamas ir atjungiamas pavaros iešmo valdymo kabelis, išmontuojamą esama SP-6M pavara, ant naujai sumontuoto iešmo (su nauja 511 ordinatę) sumontuojama esama pavara, pajungiamas kabelis;

✓ išmontuojama iešmo III tipo jungės ir tašas, po atliktų darbų sumontuojamas naujas tašas ir naujos jungės;

✓ atkasamas ir atjungiamas kabelis, išmontuojama iešmo šildymo įranga, po pakeitimo, sumontuojama iešmo šildymo įranga su naujais sukomplektuotais šildymo tenais, pajungiamas kabelis;

✓ vykdant darbus (keičiamos izoliuotas sandūras) ties M22 ir M24 šviesoforų 18-24/26-28 keldežių, atkasami ir atjungiami kabeliai, išmontuojamos jungės, išmontuojami tašai šviesoforas ir keldežė. Po atliktų darbų, prie naujai sumontuotų izoliuotų sandūrų, sumontuojama M22 ir M24 šviesoforai ir 18-24/26-28 keldežės su naujom iš (500) į (503) ordinatem, prailginamas kabelis, (pavaizduota kabelių plane BR-4) naudojama požeminės movos, pajungiami kabeliai, sumontuojama nauji tašai ir jungės;

✓ signalizacijos ir iešmų šildymo įrangos testavimas ir bandymas.

✓ pateikiama patvirtintas Scheminis planas;

✓ pateikiama pdf formate Dvibėgis planas (laikinas variantas);

✓ pateikiama Kabelių tinklo (laikinas variantas);

✓ pateikiama Šildymo elementų išdėstymas;

✓ po projekto įgyvendinimo, Rangovas pateikia išpildomąją dokumentaciją;

Jeigu statybos darbų metu bus aptikti kabeliai, kurių neįmanoma buvo nustatyti projektavimo metu, esant reikalui, juos būtina įgilinti ir apsaugoti, prieš tai suderinus veiksmus su užsakovu.

Prieš vykdant kelio remonto darbus tikslios kabelių vietos nustatymui būtina iškviesti AB „LTG Infra“ Klaipėdos regiono veiklos atsakingus užtikrinimo darbuotojus.

Trukdančių kabelių, signalizacijos įrenginių apsaugos, įgilinimo arba perkėlimo darbus rangovas vykdo dalyvaujant AB „LTG Infra“ atstovams vadovaujantis *Statybos taisyklėmis Geležinkelių automatikos (signalizacijos) įrenginių projektavimas, montavimas ir techninė*

priežiūra. Šios statybos taisyklės nustato AB „Lietuvos geležinkeliai“ atliekamų statybos, remonto ir priežiūros darbų būdus, procedūras, metodus ir detalizuoja techninių reglamentų reikalavimus. SCB kabelio normatyvinė padėtis: kelkraštyje klojimo gylis – 0,7 m arba 1 m po keliu, 1,6–1,9 m atstumu nuo kraštinio bėgio. Elektros tiekimo kabeliai per važiuojamąją kelio dalį tiesiami vamzdžiuose įgilinant juos iki 1m, kertant geležinkelio liniją, kabeliai klojami vamzdžiuose įgilinant iki 1,2 m.

5.1 Reikalavimai signalizacijos įrangai ir montavimui:

Geležinkelio įrenginių montavimo taisyklės 187/ AA skirtos visoms rangovinėms ir subrangovinėms organizacijoms, statančioms ir rekonstruojančioms signalizacijos įrenginius (SĮ), jų montuotojams, projektavimo organizacijoms, Lietuvos geležinkelių infrastruktūros naudotojams bei infrastruktūros priežiūros padalinio automatikos ūkių darbuotojams.

Taisyklėse numatyta jungių tvirtinimas prie medinių pabėgių, jų tiesimas gelžbetoniniais pabėgiais, naudojant medinius tašelius įmirkytais antiseptiku. Rangovas pateikia medinių tašelių ir plieninė cinkuota vielos atitikties deklaracijas, cinkuoto plieninio lyno jungės pagal brėžinių numerius, jie nurodyti 187/ AA.

5.2 Reikalavimai iešmo šildymo pajungimui:

✓ Sumontuoti šildymo sistemos mazgai neturi trukdyti normaliam iešmo veikimui;

✓ Kaitinimo elementų, kabelių movų ir tvirtinimo prie bėgių elementų konstrukcija turi neleisti bėgio elektros grandinių trumpo jungimo, maitinimo grandinių atsitiktinių sutrikimų, purvo ir tepalo įsiskverbimo į kontaktus;

✓ Kaitinimo elementų tvirtinimo prie bėgio detalių konstrukcija turi užtikrinti jų patikimą prigulimą prie bėgio pado paviršiaus per visą elemento ilgį. Draudžiamas tvirtinimo detalių poslinkis per bėgio ilgumą, kad neįvyktų netikras bėgių grandinių užimtumas, jų kodavimo sutrikimas, dėl to iš abiejų kaitinimo elementų galų tvirtinimo detalės turi būti priveržtos varžtais;

✓ Bendras kaitinimo elementų ilgis turi būti nemažesnis nei 90% judančios smailės dalies, turi būti apšildomi nemažiau kaip 0,3 m rėminio bėgio nuo smailės galo prigulimo taško;

✓ Šildomo bėgio temperatūros jutiklis turi būti montuojamas ant rėminio bėgio pado, 0,3 – 0,5 m

✓ Atstumu nuo smailės galo prigulimo, už smailės, bet arčiau kaitinimo elemento galo. Jutiklių

✓ Tvirtinimas turi užtikrinti jų patikimą prigulimą prie bėgio pado paviršiaus, jutikliai arba tvirtinimo detalės turi būti fiksuojami varžtais;

✓ Draudžiamas kaitinimo elementų montavimas įveriant juos iš smailės pusės;

✓ Iešmo šildymo sistemos konstrukcija turi užtikrinti galimybę montuoti arba pakeisti šildymo elementus, neardant iešmo smailės.

6 ESAMŲ TINKLŲ EKSPLOATAVIMAS IR APSAUGA

Rangovas darbo atlikimo metu turi saugoti ir tinkamai eksploatuoti visus komunalinių įmonių, visuomeninių ir valstybinių institucijų antžeminius ir požeminius tinklus, įskaitant visus vamzdžius, kanalus, šulinius, požeminius ir antžeminius kabelius. Rangovas turi iš komunalinių įmonių, Užsakovo, visuomeninių ir valstybinių institucijų sužinoti visų požeminių, paviršiaus ir antžeminių tinklų, kurie gali būti pažeisti darbo metu, vietą ir apimtis bei gauti iš tokių institucijų visus reikalingus leidimus, patvirtinimus, etc., kurie reikalingi darbo vykdymui.

Visi žemės darbai kabelių ir inžinerinių komunikacijų apsaugos zonos ribose vykdomi rankiniu būdu, suderinant darbų vykdymą su tinklų savininku arba juos eksploatuojančiomis institucijomis.

Rangovas turi savo sąskaita atlyginti už tokiems tikslams darbo metu padarytą žalą ir padengti visas išlaidas bei sumokėti reikalingus mokesčius, siekiant patenkinti Užsakovo, komunalinių įmonių, valstybinių institucijų ir kitų šalių teisėtus reikalavimus, susijusius su tinklų eksploatavimu.

7 DARBŲ SAUGA IR SAUGAUS TRAUKINIŲ EISMO UŽTIKRINIMAS

Vykdant kryžminės sąvažos (iešmai Nr. 18, 20, 22, 24 ir sankirta BS-2) keitimo ir lydimuosius kelio remonto darbus Klaipėdos geležinkelio stoties, Pauosčio kelyne būtina vadovautis Lietuvos Respublikoje galiojančiais įstatymais, instrukcijomis ir kitais normatyviniais dokumentais, užtikrinančiais saugų ir nenutrūkstamą traukinių eismą, darbų saugą ir gamybinę sanitariją atliekant kelio darbus.

Rangovas privalo:

- ✓ statybvietę naudoti tik pagal paskirtį užtikrinti teisėtą bei saugų geležinkelių transporto eismą ir darbą, priešgaisrinę ir aplinkos apsaugą, darbo higieną statybos teritorijoje;
- ✓ užtikrinti gretimos aplinkos apsaugą ir greta statybos teritorijos gyvenančių, dirbančių, poilsiaujančių ir judančių žmonių apsaugą nuo atliekamų darbų sukeliamų pavojų;
- ✓ užtikrinti, kad jo pasamdyti darbuotojai ir/ar tretieji asmenys, už kuriuos atsakingas rangovas, darbų atlikimo metu nebūtų apsvaigę nuo alkoholio, narkotinių, toksinių ar psichotropinių medžiagų;
- ✓ vykdantis darbus stoties teritorijoje aptverti atliekamų darbų vietą vadovaujantis *Saugaus traukinių eismo užtikrinimo instrukcija remontuojant kelią K/078, patvirtinta 1999 m. sausio 18 d. generalinio direktoriaus įsakymu Nr.11.*

Vykdydamas remontą rangovas atsakingas už statybos aikštelės priešgaisrinę būklę ir turi vadovautis *Bendrųjų gaisrinės saugos taisyklių* reikalavimais.

Rangovo darbuotojai privalo žinoti ir vykdyti *Techninio geležinkelio naudojimo nuostatus*, *Geležinkelių transporto eismo signalizacijos taisykles* bei *Geležinkelio eismo taisykles*.

Darbuotojų žinios tikrinamos ir pažymėjimai išduodami vadovaujantis „Fizinių asmenų, pageidaujančių dirbti darbą, tiesiogiai arba netiesiogiai susijusį su geležinkelių transporto eismu, žinių tikrinimo tvarkos aprašas“, patvirtintas Lietuvos transporto saugos administracijos direktoriaus 2020 m. gruodžio 22 d. įsakymu Nr. 2BE-420.

Rangovo ir subrangovo darbuotojai privalo turėti visus būtinus galiojančius kvalifikacinius pažymėjimus ar atestacijas, kurie patvirtina, kad rangovų (subrangovų) darbuotojai yra apmokyti kaip saugiai elgtis darbuotojų saugos ir sveikatos atžvilgiu geležinkelių kelių ir jų įrenginių apsaugos zonoje, vadovaujantis *AB „Lietuvos geležinkeliai“ generalinio direktoriaus 2015-06-04 įsakymas Nr. Į-467 „Dėl darbų tvarkos ir eismo saugos reikalavimų rangovams, dirbantiems statybvietės teritorijoje ir šalia veikiančio geležinkelio tvarkos aprašo patvirtinimo“.*

Su kėlimo įranga gali dirbti tik atestuoti ir galiojančias atestacijas turintys stropuotojai (kabinėtojai), o darbams vadovauti tik nustatyta tvarka atestuoti ir galiojančias atestacijas turintys kėlimo kranų statybos darbų vadovai. Turi būti vadovaujamasi *Kėlimo kranų naudojimo taisyklėmis*, patvirtintomis Socialinės apsaugos ir darbo ministro 2010 m. rugsėjo 17 d. Nr. A1-425 (Žin., 2010, Nr. 112-5717).

Biralinių vagonų iškrovimui turi būti skirti tik specialiai apmokyti ir galiojančią atestaciją turintys darbuotojai.

Rangovas prieš darbų pradžią turi gauti aktą – leidimą dirbti veikiančio įmonės teritorijoje. Rangovas prieš darbų pradžia turi įforminti paskyrą – leidimą pavojingų darbų atlikimui bei jį suderinti su „LTG Infra“ regiono atstovais, supažindinant darbuotojus su pavojingais arba kenksmingais veiksniais darbo vietose.

Statybos darbų vadovas iš anksto informuoja užsakovą arba jo įgaliotą asmenį apie numatomus darbus ir gauna jo leidimą dirbti. Pradėti dirbti be leidimo griežtai draudžiama.

Už rangovo darbuotojų aprūpinimą tvarkingais darbo įrankiais, kolektyvinėmis ir asmeninėmis apsaugos priemonėmis bei jų tinkamą naudojimą atsako rangovas.

Vykdant kryžminės sąvažos įtaisymo darbus už saugų traukinių eismą atsako statybos darbų vadovas, o Užsakovas skiria atsakingą darbuotoją, turintį ne žemesnę kaip meistro kvalifikaciją, skirtas meistras yra atsakingas už riedmenų eismo atnaujinimą po remonto.

Be stoties eismą valdančio darbuotojo sutikimo ir užsakovo paskirto darbuotojo, įrašo E-11 formos Apžiūros žurnale draudžiama atlikti bet kokius darbus stoties ribose.

Atliekant kryžminės sąvažos įtaisymo darbus stotyse nutraukiant traukinių eismą, būtina prieš atliekant kelio remonto darbus teikti paraišką geležinkelio valdytojui, vadovaujantis *Geležinkelių transporto eismo pertraukų suteikimo taisyklių* reikalavimais, patvirtintais AB „LTG Infra“ generalinio direktoriaus 2022 m. liepos 4 d. įsakymu Nr. ĮS (INFRA)-99/2022 su galiojančiais ir naujais pakeitimais. Būtina derinti saugius darbuotojų praėjimus bei autotransporto judėjimo kelius.

Prieš pravažiuojant traukiniui gretimu keliu kelio klojimo, tiesinimo ir kitų mašinų mechanizmai turi būti sustabdyti. Traukinio praleidimo metu yra draudžiamas kelio klojimo mašinos judėjimas darbų zonoje ir paketų transportavimas. Vykdant darbus pastoviai atliekama kontrolė, kad darbo mašinos, mechanizmai, viršaus statinio medžiagos, instrumentai būtų išdėstyti gabarito nustatytu atstumu nuo veikiančio kelio.

Ne eismo pertraukų metu draudžiama šalia geležinkelių kelių palikti (laikyti) bet kokius įrenginius, mechanizmus, transporto priemones arčiau kaip 2,5 metro nuo kraštinio bėgio galvutės išorinės briaunos

Visi manevravimo darbai stotyje vykdomi pagal *Techninio geležinkelio naudojimo nuostatuose*, *Geležinkelių transporto eismo signalizacijos taisyklėse*, *Geležinkelio eismo taisyklėse ir Stoties knygoje* nustatytą tvarką.

Darbuotojai, dirbantys geležinkelio apsaugos zonoje turi dėvėti ne žemiau 2 klasės gerai matomus drabužius.

Įtaisant kryžminę sąvažą ir atliekant kelio remonto lydimuosius darbus reikia vadovautis *Saugaus traukinių eismo užtikrinimo instrukcijos remontuojant kelią K/078* reikalavimais ir kitais LR galiojančiais teisės aktais.

Transportavimo metu bei kitų įrenginių gabaritas, taip pat atliekant darbus statybvietėje ir kryžminės sąvažos pristatymo vietoje medžiagos ir įrenginiai sandėliuojami, montuojami ar įtaisomi vadovaujantis *Statiniu artumo gabaritų taikymo instrukcijos 163/K* reikalavimais.

Priduodant atliktus darbus privaloma vadovautis *Geležinkelio kelio remonto darbų priėmimo taisyklėmis K-138, Geležinkelių infrastruktūros objektų priėmimo naudoti taisyklėmis LTGI 238/BD*, patvirtintomis AB „LTG Infra” generalinio direktoriaus 2020 m. gruodžio 22 d. įsakymu Nr. ĮS(LGI)-561 ir kitais LR galiojančiais teisės aktais.

8 APLINKOS APSAUGA

Statybvietė visą laiką turi būti švari ir joje turi būti užtikrintos reikiamos sanitarinės sąlygos. Sanitarinės paslaugos be kitų dalykų apima šiukšlių surinkimą ir išvežimą.

Visi statybos mechanizmai turi būti tvarkingi. Degalų ir tepalų nutekėjimas ir patekimas į gruntą neleistinas. Rangovas turi užtikrinti, kad privažiavimo keliai, praėjimo vietos būtų visuomet švarios bei be kliūčių. Rangovas atsako už žalą, padarytą tokiems keliams, praėjimo vietoms.

Statybos atliekų (užteršto balasto, statybinių šiukšlių, senų pabėgių ir kt.) sandėliavimo ir utilizavimo vietos turi būti suderintos su Užsakovu.

Vykdant geležinkelio remonto darbus, būtina laikytis nustatytų techninių reikalavimų transportuojant ir laikant statybines medžiagas, kad būtų išvengta dirvos, kelių ir statybos aikštelių taršos.

Rangovas rangos sutarties galiojimo metu privalo prižiūrėti ir užtikrinti tvarką grunto kasimo ir supylimo darbų vietose, transportavimo keliuose, atliekų naikinimo vietose. Privalo saugoti aplinką nuo dulkių, dūmų, cheminės taršos, triukšmo.

Žemės darbai atliekami prižiūrint komunikacijų savininkams ir užtikrinus saugų traukinių eismą.

Iš statybos įrengimų gamintojų rangovas turi gauti duomenis apie triukšmo lygį, kurį kelia įrengimai, ir imtis priemonių, apsaugančių nuo kenksmingo triukšmo poveikio. Rangovas turi rūpintis darbuotojais, dirbančiais su šiais įrengimais, apsauginėmis priemonėmis, kurios sumažina triukšmo lygį. Jeigu triukšmo lygis yra didesnis, negu leistinasis, darbai gali būti nutraukiami.

Statybinės atliekos, šiukšlės, susikaupus atitinkamam kiekiui, išrūšiuojamos, pakraunamos į konteinerius ir išvežamos į atitinkamus sąvartynus ar atliekų perdirbimo įmones. Sąskaitos – faktūros, gautos išvežant statybines atliekas, saugomos iki komplekso pridavimo ir pateikiamos komisijai.

Atliekant geležinkelio statybos darbus, būtina dirbti tik su tvarkingais ir gerai sureguliuotais mechanizmais, kad būtų išvengta per didelės oro taršos.

Darbų metu Rangovas turi imtis reikiamų priemonių, kad būtų sumažintas dulkių kiekis, t.y. visuose viešuosiuose keliuose, kuriais judės statybų transportas, suteršus asfaltbetonio dangą ją nedelsiant nuvalyti, o kelius be asfaltbetonio dangos laistyti kalcio chlorido tirpalu ($CaCl^2$) kad sumažinti keliamų dulkių patekimą į aplinką. Rangovas turi laikytis visų valstybės ir vietinių reikalavimų dėl aplinkos apsaugos.

Visa aplinka tiek darbo zonoje, tiek greta, jeigu ji statybos proceso metu buvo pažeista, turi būti atstatyta į pirmykštę padėtį arba taip, kaip buvo numatyta projekto užduoties sąlygose.

Baigus darbus statybos objekte jo teritorija turi būti išvalyta nuo statybinių šiukšlių ir atliekų. Statybinės atliekos turi būti tvarkomos LR atliekų tvarkymo įstatymo nustatyta tvarka.

Visos remonto darbų metu keičiamos medžiagos ar mechanizmai grąžinamos Užsakovui, Rangovui surašant šių medžiagų priėmimo – perdavimo aktą.

TECHNINĖS SPECIFIKACIJOS

Projektuotojas AB „LTG INFRA" KELIŲ TYRIMAI IR PROJEKTAVIMAS					KLAIPĖDOS GELEŽINKELIO STOTIS, PAUOSČIO KELYNAS	
Atestato Nr.	Pareigos	V. Pavardė	Parašas	Data	Klaipėdos geležinkelio stoties, Pauosčio kelyno kryžminės sąvažos (iešmai Nr. 18, 20, 22, 24 ir sankirta BS-2) paprastojo remonto aprašas	
[redacted]					TECHNINĖS SPECIFIKACIJOS	Laida 0
Etapas	Statytojas AB „LTG INFRA"				2022.47-GID-PRA-SG-TS	Lapas 1 / Lapų 33
A						

TURINYS:

1 PROJEKTO SPRENDINIŲ VIRŠENYBĖ TEKSTINĖJE IR GRAFINĖSE DALYSE.... 4
2 DARBŲ KOKYBĖ 4
2.1 Kokybės apibrėžimas 4
2.2 Technologinė tvarka 4
2.3 Kokybės vadyba 6
2.4 Medžiagų ir atliktų darbų kokybė 6
2.5 Kokybės kontrolė 6
3 REIKALAVIMAI STATYBOS DARBAMS 7
3.1 Paruošiamieji darbai 7
3.1.1 Paruošiamieji darbai 7
3.1.2 Statybinės ir medžiagų sandėliavimo aikštelės įrengimas 7
3.1.3 Darbų vykdymas 8
3.1.4 Darbų priėmimas 9
3.2 Žemės darbai 9
3.2.1 Bendri reikalavimai 9
3.2.2 Užteršti ir kenksmingi gruntai 11
3.2.3 Geodezinis trasos nužymėjimas 11
3.2.4 Geodezinė kontrolė 11
3.2.5 Inžinerinių tinklų iškėlimas ir apsaugojimas 12
3.2.6 Grunto rezervai (karjerai) ir sąvartynai (atliekų aikštelės) 12
3.2.7 Iškastų medžiagų naudojimas 12
3.2.8 Darbai ir esamas geležinkelis 12
3.2.9 Darbų priėmimas 12
3.3 Geležinkelio kelio išardymo darbai 13
3.4 Esamo balasto išpjovimas 14
3.5 Geležinkelio kelio klojimo darbai 14
3.6 Geležinkelio kelio balastavimo darbai 15
3.7 Geležinkelio kelio ištaisymo darbai 16
3.8 Geležinkelio kelio klojimo baigiamieji darbai 16
4 REIKALAVIMAI MEDŽIAGOMS 16
4.1 Bėgiai R65 16
4.2 Gelžbetoniniai pabėgiai su elastiniu tvirtinimu 16
4.2.1 Techniniai reikalavimai bėgių elastinio tvirtinimo elementams 17
4.3 Tvirtinimo elementai 17
4.4 Tarpikliai po bėgiais 18
4.5 Granitinė skalda 18
4.6 Metalinės dvigalvės tvarslės R65 19
4.7 I-jo tipo jungės smailių sujungimui su rėminiais bėgiais 19
4.8 Bėgių grandinių kištukinės II-jo tipo 19
4.9 Privirinamosios jungės SRS-6-01 19
4.10 Impregnuoti kietmedžio pabėgiai 20
4.11 Elastinis tvirtinimas SKL-12-32 20
4.11.1 Spyruoklė SkL-12-32 20
4.11.2 Poveržlės UIs 6 21
4.11.3 T-galvutės varžtas M22x60 su veržle 22
4.12 Plastikinės tvarslės R65 23
4.13 Klijuotos izoliuotos sandūros 23
4.14 Medinio tašo techniniai parametrai 24

4.15 Kabės tašų tvirtinimui prie bėgio techniniai parametrai 25
4.16 Plieninės cinkuotos vielos jungių skabėm gaminti techniniai parametrai 25
4.17 Šildymo elemento galinio laikiklio techninė specifikacija..... 26
4.18 Šildymo elemento jungiamojo laikiklio techninė specifikacija..... 27
4.19 Iešmų kaitinimo elemento 6,0 m. Techninė specifikacija 28
4.20 Iešmų kaitinimo elemento 4,0 m. Techninė specifikacija 29
4.21 Keldėžių cinkuotos plieninės lyno jungės techniniai parametrai 30
4.22 Keldėžių cinkuotos plieninės lyno jungės techniniai parametrai 30
4.23 Iešminiai cinkuotos plieninės lyno jungės techniniai parametrai 31
4.24 11. Kabelio tipo SBZPu techniniai parametrai 32
4.25 12. Požeminės movos tipo XAGA 500 techniniai parametrai 32

PROJEKTO SPRENDINIŲ VIRŠENYBĖ TEKSTINĖJE IR GRAFINĖSE DALYSE

Rangovas privalo atlikti visus darbus pagal Technines specifikacijas, Aiškinamuosius raštus, Brėžinius, Sąnaudų kiekių žiniaraščius, kitus projekto dokumentus.

Rangovas radęs techniniame projekte neatitikimų ar prieštaravimų su kitais projekto dokumentais pagal STR 1.04.04:2017 „Statinio projektavimas, projekto ekspertizė", turi vadovautis tokia dokumentų viršenybe:

- Techninės specifikacijos;
- Aiškinamieji raštai;
- Brėžiniai;
- Sąnaudų kiekių žiniaraščiai.

1 DARBŲ KOKYBĖ

1.1 Kokybės apibrėžimas

Statybos darbų kokybė išreiškiama pastatyto objekto savybių visuma, įgalinanti jį tenkinti išreikštus ir numanomus poreikius (LST EN ISO 9001 arba lygiavertis).

1.2 Technologinė tvarka

Statinys turi būti suremontuotas, o sklypas tvarkomas taip, kad remonto metu ir naudojant suremontuotą statinį trečiųjų asmenų veiklos sąlygos, kurias jie turėjo iki remonto pradžios, būtų ne blogesnės arba galėtų būti pakeistos tik pagal normatyvinių statybos techninių dokumentų ir normatyvinių statinio saugos ir paskirties dokumentų nuostatas.

Remonto darbai turi būti vykdomi laikantis LR galiojančių įstatymų ir teisės aktų, kvalifikacinių reikalavimų rangovui, reikalavimų darbo saugai, dirbančių higienos poreikių užtikrinimo, aplinkosauginių reikalavimų ir trečių asmenų teisių nepažeidimo, rangovo ir subrangovo leidimai žemės darbams ir kt. Už saugų darbą atsako rangovas. Darbų priežiūrą vykdo statytojo paskirti techniniai prižiūrėtojai, kurie yra pasiskirstę darbų sritis. Visi statybos darbai turi būti atliekami pagal patvirtintą statybos darbų dokumentaciją. Technologiniai reikalavimai yra aprašyti techninėse specifikacijose ir atitinkamuose norminiuose dokumentuose.

Remonto darbai turi būti vykdomi pagal statinio statybos rangovo parengtą statybos darbų technologijos projektą.

Pagrindinių paslėptų darbų patikrinimo sąrašas ir atitinkamos aktų formos pateikiami atitinkamame statybos darbų žurnalo skyriuje. Paslėptų darbų patikrinimo aktai surašomi iš karto po jų apžiūrėjimo, nepradėjus vykdyti toliau numatytų statybos darbų. Prireikus padaromos geodezinės kontrolinės nuotraukos. Paslėptų darbų patikrinimą ir tam skirtų aktų surašymą organizuoja už šių

darbų vykdymą atsakingas statinio statybos vadovas. Pasirašius aktą, suteikiama teisė vykdyti tolesnius akte nurodytus darbus.

Statinio statybos sauga turi būti vykdoma laikantis Aplinkos ministerijos 2008-01-15 įsakymo Nr. A1-22/D1-34 patvirtintais Darboviečių įrengimo statybvietėse nuostatais.

Rangovo (iš atestuotų specialistų) paskirtas (jei tai būtina pagal aukščiau pateikta teisinį aktą) statinio saugos ir statybos koordinatorius apsprendžia techninius organizacinius klausimus statybvietėje atliekant skirtingus darbus vienu metu arba vieną po kito. Įvertina darbų atlikimo trukmę, kad jie nekeltų pavojaus darbuotojų saugai ir sveikatai.

Statinio statybos valdytojas privalo sudaryti darbuotojams saugias ir sveikas darbo sąlygas. Statybos metu statybvietėje darbdavys privalo vykdyti Lietuvos Respublikos darbuotojų saugos ir sveikatos įstatymo ir kitų darbuotojų saugos ir sveikatos norminių teisės aktų nustatytas darbdavio pareigas bei užtikrinti:

- ✓ tvarką ir švarą;
- ✓ tinkamą darbo vietų išdėstymą, atsižvelgdamas į priėjimo prie šių darbo vietų sąlygas bei nustatydamas judėjimo kelius arba zonas;
- ✓ saugias įvairių medžiagų naudojimo ir tvarkymo sąlygas;
- ✓ darbo įrenginių ir įrangos techninę priežiūrą, jų patikrinimą prieš naudojimą ir reguliarią kontrolę, siekdamas pašalinti trūkumus, galinčius pakenkti darbuotojų saugai ir sveikatai;
- ✓ įvairių medžiagų atskyrimą ir jų sandėliavimo vietų įrengimą (pvz. nuimto augalinio grunto, pašalintų krūmų ir kt.); statybinių atliekų rūšiavimą, saugojimą ir perdavimą atliekų tvarkytojams; darbų normalią trukmę ir eiliškumą;
- ✓ sąveiką su gretimybėje esančiais žemės sklypų savininkais.

Darbdavys, vykdantis darbus statybvietėje, privalo informuoti darbuotojus apie visas darbuotojų saugos ir sveikatos priemones, kurios taikomos statybvietėje Lietuvos Respublikos darbuotojų saugos ir sveikatos įstatymo ir kitų darbuotojų saugos ir sveikatos norminių teisės aktų nustatyta tvarka. Ši informacija darbuotojams turi būti pateikta suprantamai.

Darbų vadovas prieš darbų pradžią ir pasikeitus darbo sąlygoms ar darbų pobūdžiui darbo metu privalo instruktuoti darbuotojus, supažindindamas juos su rizikos veiksniais ir apsaugos nuo jų priemonėmis atliekant paskirtą darbą. Tokio instruktavimo metu turi būti akcentuojami darbo ar elgesio ypatumai, užtikrinant saugą darbe esamomis vietos sąlygomis.

Darbų vietos geležinkelio keliuose atitveriamos atitinkamais signaliniais ženklais, signaliniais reikmenimis vadovaujantis K/078 „Saugaus traukinių eismo užtikrinimo instrukcijos remontuojant kelią“ nuorodomis.

1.3 Kokybės vadyba

Kiekvienas rangovas turi įrodyti savo kompetenciją vykdyti nurodytus darbus pagal užsakovo reikalavimus ir atitinkamai pagal reikalavimus, nurodytus sutartyje ir jos dalyse: techninėse specifikacijose, brėžiniuose, standartuose ir kituose įpareigojančiuose dokumentuose.

1.4 Medžiagų ir atliktų darbų kokybė

Atliekami darbai ir atskiros medžiagos bei gaminiai turi atitikti kokybės reikalavimus ir turi tenkinti standartų reikalavimus, turėti nurodytus arba ne blogesnius techninius ir kokybės rodiklius, aprašytus šiose TS arba nurodytuose standartuose ir instrukcijose bei kituose pirkimo dokumentuose, o taip pat sutartyje arba turi turėti ypatumus, įprastus analogiškam statiniui, atsižvelgiant į jo naudojimą, ilgaamžiškumą ir aplinką, kurioje statiniai bus statomi. Esminiai techniniai rodikliai yra nurodyti gaminių techninėse specifikacijose.

Taip pat reikalingos gamintojo instrukcijos, nurodančios kaip naudoti medžiagas, gaminius ar įrengimus. Instrukcijos turi būti pateiktos ant įpakavimo arba dokumentuose, kurie pridedami prie siuntos. Jeigu reikalinga, rangovas privalo naudotis visomis gamintojų siūlomomis techninio konsultavimo paslaugomis. Jeigu nėra standartų nei sutarties dokumentacijoje, nei TS ar kituose techniniuose ir technologiniuose nurodymuose, su medžiagų taikymo, paruošimo, saugojimo ir pan. reikalavimais, ir jeigu nėra nurodyti kokybės parametrai bei kokybės kontrolės būdai, rangovas turi pats paruošti dokumentus ir prieš darbų pradžią pateikti juos užsakovui patvirtinti.

1.5 Kokybės kontrolė

Visoms statybinėms medžiagoms ir pastatytiems statiniams reikia atlikti kokybės patikrinimus. Rangovas kiekvienu atveju privalo bandymais ir griežtomis kokybės vadybos priemonėmis įrodyti, kad įvykdytų darbų kokybė ir panaudotos statybvietėje medžiagos atitinka sutarties reikalavimus.

Rangovas privalo šių kokybės bandymų rezultatus įrašyti į statybos darbų žurnalą. Techninis prižiūrėtojas, esant poreikiui, privalo darbų eigoje arba juos baigus atlikti tyrimus darbų kokybei nustatyti.

Statybai naudojamos sąveikos sudedamosios dalys (bėgiai, pabėgiai, sąvaržos) turi turėti Europos Bendrijos atitikties arba tinkamumo naudoti sertifikatus ir (arba) Europos Bendrijos atitikties arba tinkamumo naudoti deklaracijas (2014 m. lapkričio 18 d. Komisijos reglamentas (EB) Nr. 1299/2014 „Dėl Europos Sąjungos geležinkelių sistemos infrastruktūros posistemio techninės sąveikos specifikacijos“ 7 straipsnio 4 dalis).

2 REIKALAVIMAI STATYBOS DARBAMS

2.1 Paruošiamieji darbai

2.1.1 Paruošiamieji darbai

Šis techninių specifikacijų skyrius apima įvairių paruošiamųjų darbų, kurie turi būti atlikti prieš statybos pradžią, įvykdymą ir priėmimą. Rangovas privalo:

- su žemės naudotoju (operatoriumi) suderinti statybvietės ir sandėliavimo aikštelių ribas;
- pašalinti derlingojo dirvožemio sluoksnį, augmeniją ir kitas netinkamas bei pavojingas medžiagas plote, kur bus statybvietė ir sandėliavimo aikštelės;
- aptverti (pagal susitarimą) statybvietę ir sandėliavimo aikštelės;
- įrengti buitines patalpas ir priešgaisrinį skydą;
- išardyti visas tvirtas dangas, kurios yra numatytos projekte ir turi būti pašalintos iki žemės darbų pradžios;
- apsaugoti statybvietę nuo pavojingo požeminių vandenų poveikio (jei bus reikalinga), pavasarinio polaidžio ir kt.;
- pastoviai vengti fizinių - mechaninių žemės savybių pablogėjimo;
- teisingu darbų organizavimu apsaugoti aplinką, sumažinti jos taršą ir triukšmą;
- priklausomai nuo statybvietės ypatumų ir atitinkamų statybos darbų, atlikti visus kitus paruošiamuosius darbus.

Visos atliekamos medžiagos, sukauptos ruošiant statybvietę, (augmenija ir kt.) turi būti sandėliuojamos atitinkamose vietose, suderintose su užsakovu ir žemės sklypo naudotoju (operatoriumi).

Žemės darbai, vykdomi statybvietės paruošiamuoju laikotarpiu turi atitikti projekto dokumentus ir techninių specifikacijų reikalavimus.

2.1.2 Statybinės ir medžiagų sandėliavimo aikštelės įrengimas

Statybinių medžiagų sandėliavimui turi būti įrengtos statybinių medžiagų sandėliavimo aikštelės, kurios turi būti aptvertos ir parengtos reikiamos priemonės jų apsaugai. Esant poreikiui, laikini statiniai gali būti įrengiami ir kitose vietose. Inžineriniai tinklai, kurie yra po sandėliavimo aikštele turi būti apsaugoti gelžbetoninėmis plokštėmis. Statybinių medžiagų saugojimo aikštelių vietas būtina derinti su operatoriumi.

Papildomo žemės sklypo statybos medžiagoms ir konstrukcijoms sandėliuoti nenumatoma. Esant poreikiui dalį sandėliavimo aikštelių ploto gali būti priskirta kėlimo kranų ir kitų stacionarių statybos mechanizmų stovėjimui, atskiriant juos papildomu aptvėrimu. Privažiavimas prie laikinų sandėliavimo aikštelių bus realizuotas pasinaudojant esamais automobilių bei geležinkelių keliais.

Vadovaujantis STR 1.04.04:2017 „Statinio projektavimas, projekto ekspertizė", Rangovas, atsižvelgdamas į poreikį, gali numatyti laikiną aptvėrimą.

Statybvietė įrengiama laikantis Darboviečių įrengimo statybvietėse nuostatų (patvirtinta Lietuvos Respublikos socialinės apsaugos ir darbo ministro ir Lietuvos Respublikos aplinkos ministro 2008 m. sausio 15 d. įsakymu Nr. A1-22/D1-34) reikalavimų.

Statybvietės ir pavojingų zonų aptvėrimo priemonės ir būdai pateikiami Rangovo paruoštame Statybos darbų technologijos projekte.

Kranų pastatymo vietos statybos darbų vykdymui turi būti parinktos pagal konkretų naudojamą kraną bei atsižvelgiant į A1-425 „Kėlimo kranų saugaus naudojimo taisyklės". Kėlimo kranų parinkimo skaičiavimai, pastatymo vietos ir judėjimo ribos pateikiami Rangovo parengtame Statybos darbų technologijos projekte (STR 1.06.01:2016 „Statybos darbai. Statinio statybos priežiūra").

Iki pagrindinių darbų pradžios atliekami statybvietės paruošimo darbai. Buities, sanitarinės, higienos ir kitos patalpos įrengiamos atsižvelgiant į statybvietėje vykstančius statybos procesus. Darbo ir gamybinės buitinės patalpos numatomos konteinerinio tipo.

Bendras statybinių namelių - konteinerių poreikis nustatomas pagal darbuotojų dirbančių vienu metu skaičių. Taip pat turi būti numatytos administracinės patalpos, tualetai ir konteineris darbo įrankių saugojimui. Konteineriai gali būti statomi vienas ant kito tačiau nerekomenduojama statyti daugiau kaip dviem aukštais. Konteinerių išdėstymą ir montavimą būtina patikslinti vietoje.

2.1.3 Darbų vykdymas

Paviršinio vandens nuvedimas

Vykdant darbus rangovas turi naudoti tinkamus statybos metodus, kad būtų užtikrintas vandens nutekėjimas iš statybvietės. Potvynių vanduo, po liūčių, turi būti tuoj pat nuleistas iš statybvietės, kad būtų išvengta grunto įmirkimo ir norint išvengti kitos žalos.

Žemės, augalų, šiukšlių ir dirvožemio pašalinimas

Rangovas turi pašalinti iš statybvietės žolę, augmeniją ir šiukšles, kad jie nepatektų į žemės sankasos ar lovio gruntą ir po to nepradėtų pūti. Žolė turi būti nupjauta, sugrėbta ir išvežta. Pašalintas dirvožemis turi būti sandėliuojamas arba panaudojamas pagal reikalavimus. Krūmai ir medžiai turi būti pašalinti kartu su kelmais. Priklausomai nuo kiekio, jie turi būti sudeginti tam skirtose vietose, išvežami arba laikomi sandėliavimo vietose, kartu su kitomis atliekomis. Dirvožemis turi būti pašalintas visiškai, visoje darbų zonoje, neviršijant darbų kiekiuose nurodytų apimčių. Atliekamos medžiagos turi būti sandėliuojamos su užsakovu suderintoje vietoje arba atiduodamos perdirbti.

2.1.4 Darbų priėmimas

Tikrinant išardymo darbus, turi būti patikrintas jų atitikimas projektui: ar iš statybvietės pašalintos visos projekte nurodytos medžiagos ir požeminių konstrukcijų elementai, ar gruntas sutankintas. Visi šie darbai turi būti atlikti prieš geležinkelio kelio remonto darbų pradžią.

2.2 Žemės darbai

2.2.1 Bendri reikalavimai

Žemės darbai turi būti vykdomi laikantis galiojančių statybos techninių reglamentų ir standartų reikalavimų. Rangovas gali pradėti vykdyti žemės darbus tik po to, kai gavo statybos leidimą arba įgaliotų savivaldybės ir valstybės tarnautojų raštiškus pritarimus (jei jie yra reikalingi), statinio projektą, statybos darbų žurnalą (jei jis privalomas) ir statinio nužymėjimo vietoje aktą su statinių nužymėjimo nuotraukomis (schemomis, planais).

Vykdant žemės darbus, būtina vadovautis techninio darbo projekto ir statybos darbų technologijos projekto sprendiniais, gamintojų nurodymais ir rekomendacijomis. Rangovas privalo vykdyti geodezinę darbų kontrolę ir užtikrinti, kad statinio išdėstymas plane atitiktų projekto reikalavimus.

Žemės darbus geležinkelio kelių ir jų įrenginių apsaugos zonoje vykdyti tik dalyvaujant įgaliotam geležinkelių infrastruktūros valdytojo, privažiuojamojo geležinkelio kelio savininko (naudotojo, valdytojo) ir (ar) geležinkelio želdinių apsaugos įmonės atstovui, kuris prireikus privalo iškviesti kitus kompetentingus savo darbuotojus.

Rangovas privalo iškviesti žemės darbų vykdymo vietoje esančių požeminių statinių, susisiekimo komunikacijų savininkus (naudotojus, valdytojus) ar jų atstovus ne vėliau kaip prieš 5 dienas iki darbų pradžios pranešdamas jiems tikslų žemės darbų pradžios laiką ir vietą.

Žemės darbų vykdymo vietoje pažymėti esamų požeminių inžinerinių statinių vietas ir imtis priemonių apsaugoti statinius, derlingą dirvožemį, reljefą bei želdinius nuo galimos žalos.

Teritorijoje, kur yra esamos požeminės komunikacijos, rangovas turi imtis visų atsargumo priemonių dirbant su žemės kasimo įrengimais. Tose vietose, kur yra pavojus pažeisti esamas komunikacijas, kasimo darbus reikia atlikti rankiniu būdu. Žemės kasimo mašinų panaudojimas tokiose zonose, kur yra veikiančios komunikacijos, galimas tik su tas komunikacijas eksploatuojančių šeimininkų leidimu.

Kai statybos aikštelėje požeminių inžinerinių statinių vietos tiksliai nežinomos, šių statinių savininkai (naudotojai, valdytojai) ar jų atstovai privalo būti žemės darbų vykdymo vietoje, kol bus nustatyta tiksli šių statinių vieta. Prieš pradedant statybos darbus, veikiančių elektros kabelių zonoje, patikslinti jų padėtį plane. Darbus pradėti vykdyti tik dalyvaujant elektros tinklų atstovui.

Tuo atveju, kai rangovas, atlikdamas požeminius darbus, susiduria su projekto brėžiniuose nenurodytais įrenginiais ar komunikacijomis, jis privalo nedelsiant informuoti statybos techninę priežiūrą ir jos nurodytais būdais apsaugoti arba pašalinti minėtus įrenginius arba komunikacijas. Tik tada leidžiama tęsti darbus toje zonoje. Visos darbų vykdymo zonos turi būti aptvertos ir įrengti įspėjamieji ženklai, informuojantys apie tai, jog netoliese yra pavojaus zona.

Iškasose gruntą reikia iškasti iki projektinio lygio, neperkasant ir nesuardant pagrindo grunto struktūros. Iškasti gruntą žemiau projektinių altitudžių neleidžiama.

Vykdant žemės darbus žiemos metu, reikia:

- pylimo pagrindą arba iškasos dugną nuvalyti nuo sniego ir ledo;
- neleisti pakliūti sniegui ir ledui į pylimą ir į iškasos dugną;
- neleisti pilti sušalusio grunto daugiau kaip 30% bendro grunto tūrio;
- grunto sutankinimą vykdyti sunkiomis tankinimo mašinomis nepriklausomai nuo grunto supylimo būdo;
- vykdyti darbus nepertraukiamai, neleidžiant gruntui užšalti.

Atsitiktinai iškasus iškasų pagrinde žemiau projektinių altitudžių, turi būti užpildoma vienodu gruntu su pagrindo gruntu su atitinkamu sutankinimu.

Žemės darbai turi būti vykdomi taip, kad būtų galimybė šalinti gruntinį vandenį, sustiprinti iškasos kraštus, įrengti klojinius betonavimui arba atlikti bet kurią kitą statybinę operaciją. Statiniams netinkamas gruntas turi būti nukasamas ir pašalinamas.

Vykdant žemės darbus, draudžiama užversti gruntu ar statybos produktais bei jų atliekomis želdinius, požeminių inžinerinių tinklų šulinių (kamerų) dangčius, gaisrinius hidrantus, geodezijos ženklus, kitus įrenginius bei priešgaisrinius kelius, o statybos produktų atliekomis - ir kultūros paveldo objektų teritorijas ir jų apsaugos zonas. Derlingasis dirvožemio sluoksnis turi būti išsaugomas nustatyta tvarka.

Žemės kasimo ir transportavimo mašinas reikia parinkti pagal kasamo grunto rūšį, darbų kiekį, atlikimo terminą, pylimų ir iškasų darbo altitudes, vietovės reljefą, klimatines sąlygas ir žemės masių balansą. Ant įrengtos žemės sankasos važinėti mašinomis ir mechanizmais draudžiama.

Visais atvejais, užbaigus žemės darbus, žemės paviršiaus lygis turi būti toks, koks buvo iki darbų pradžios arba pakeistas pagal statinio projekto sprendinius, taip pat turi būti atliktos statomų požeminių komunikacijų geodezinės išpildomosios nuotraukos.

Draudžiama užpilti nutiestus inžinerinius tinklus neturint inžinerinių tinklų planų (geodezinių nuotraukų) ir nepasirašius paslėptų statybos darbų aktų.

2.2.2 Užteršti ir kenksmingi gruntai

Geležinkelio pylimams negali būti naudojami gruntai, užteršti toksinėmis radioaktyviomis medžiagomis, taip pat naftos produktais, kai jų kiekis viršija didžiausią leistiną lygį DLL. Dirvožemio ir grunto užterštumo nafta ir jos produktais didžiausi leidžiami lygiai pateikiami 1 lentelėje.

1 lentelė. Dirvožemio ir grunto užterštumo nafta ir jos produktais didžiausi leidžiami lygiai

Teritorijos užterštumo kategorija	Teritorijų suskirstymas	Leidžiamas užterštumo lygis (mg/kg) (sauso dirvožemio)
1	Jautrios arba lengvai pažeidžiamos teritorijos: požeminio vandens telkinių, vandenviečių sanitarinės apsaugos zonos, paviršinio vandens apsaugos juostos ir zonos, rekreacinės, gyvenamosios, gyvenamųjų namų statybos, žemės ūkio kultūrų auginimo, miško teritorijos ir kt.	300
2	Riboto naudojimo teritorijos: gamyklų, įmonių teritorijos, pramoninės ir techninės aikštelės, karjerai ir kt.	2000
3	Specifinės paskirties teritorijos, susijusios su naftos produktų perdirbimu, sandėliavimu, paskirstymu, pervežimu: kuro saugyklų, gamyklų, įmonių teritorijos, atliekų sandėliavimo aikštelės, geležinkelių terminalai, stotys ir keliai, naftos gręžiniai, sąvartynai ir kt.	5000

2.2.3 Geodezinis trasos nužymėjimas

Rangovai turi atlikti šiuos geodezinius darbus:

- kelio elementų ir kelio statinių žymėjimo darbus kelių tiesimo metu;
- kontroliuoti atliktų darbų tikslumą.

Prieš pradedant žymėjimo darbus, rangovai privalo išnagrinėti kelio ir kelio statinių darbo brėžinių geometrinius dydžius, sutankinti geodezinį pagrindą. Trasos atstatymo akto patvirtinimu rangovas atsako už kelio arba kelio statinio geometrinių dydžių atitiktį techniniam projektui.

Nužymėjimas vykdomas medinėmis gairėmis posūkiuose ir linijinėje trasoje, žymima trasos pradžia, pabaiga, ašis, šulinių vieta. Padaromos atžymos požeminių komunikacijų susikirtimo vietose, pastatant specialius ženklus. Esamų kabelių buvimo vieta nustatoma kabelių ieškikliais. Nežinant tikslių esamų komunikacijų vietų, atliekamas šurfavimas pagal visą tranšėjos plotį ir gylį, kasant 0,35 m pločio skersinės tranšėjos.

Sustatomas geodezinės trasos nužymėjimo aktas ir pridedama nužymėjimo schema, dalyvaujant rangovui ir užsakovo techninės priežiūros inžinieriui.

2.2.4 Geodezinė kontrolė

Atliekant žemės darbus, montuojant požeminių inžinerinių tinklų vamzdžius ir šulinius privaloma nuolat vykdyti geodezinę darbų kontrolę ir užtikrinti, kad jų išdėstymas plane ir

vertikalus profilis atitiktų projekto reikalavimus. Geodezines nuotraukas statybos darbų eigoje daro geodezinės tarnybos rangovo užsakymu ir lėšomis. Užsakymą dėl geodezinių nuotraukų darymo pateikia rangovas iš anksto, bet ne vėliau kaip prieš dvi paras iki numatomų paklotų tinklų užpylimo. Neturint geodezinės nuotraukos ir nepasirašius paslėptų statybos darbų aktų, užpilti nutiestus tinklus draudžiama.

2.2.5 Inžinerinių tinklų iškėlimas ir apsaugojimas

Rangovas turi patikrinti techniniame darbo projekte nurodytas sankirtų su inžineriniais tinklais vietas. Rangovas bus pilnai atsakingas už bet kokią jiems padarytą žalą.

Jeigu inžinerinių tinklų iškelti nereikia, rangovas turi juos išsaugoti, prižiūrėti ir užtikrinti, kad statybos metu ir po jos užbaigimo jie veiktų ten, kur buvo iki statybos darbų.

2.2.6 Grunto rezervai (karjerai) ir sąvartynai (atliekų aikštelės)

Gruntą sankasai ar statinių užpylimui Rangovas veža iš jo pasirinktų karjerų. Rangovas taipogi pasirenka sąvartynus ar aikštelės, į kurias veš iškastą gruntą, bei kitas atliekas.

2.2.7 Iškastų medžiagų naudojimas

Jokios iškastos medžiagos, įskaitant skaldą, žemę, žvyrą ir smėlį, netaps Rangovo nuosavybe. Rangovas galės naudotis šiomis medžiagomis tik tiek, kiek bus leista Užsakovo arba techninio darbo projekto sprendinių panaudoti jas darbams.

2.2.8 Darbai ir esamas geležinkelis

Rangovas turi pasirūpinti, kad nebūtų sugadinti esami keliai ar pervažos. Jeigu bus padaryta kokia nors žala esamiems keliams ar geležinkelio pervažoms, jie turi būti suremontuoti. Remonto darbus apmoka rangovas.

Rangovas negali naudoti statybvietės kitiems tikslams, išskyrus darbų vykdymą.

2.2.9 Darbų priėmimas

Rangovas privalo organizuoti žemės darbus taip, kad būtų galima pastoviai kontroliuoti ir jeigu reikia pakoreguoti darbus teisinga linkme. Rangovas turi pateikti žemės darbų kokybės bandymų ir matavimų rezultatus, šie rezultatai turi būti pateikti inžinieriui. Individualūs duomenys turi būti įrašyti į statybos žurnalą. Rangovas turi naudotis svarbiausia laboratorijos dokumentacija ir, jeigu reikia, pateikti inžinieriui patikrinti. Inžinierius turi pastoviai kontroliuoti darbų eigą ar darbai atitinka projektą ir technines specifikacijas, kad būtų užtikrinti statybos ekonomiškumas ir objekto tarnavimo laikas.

Priimant ir patvirtinant žemės darbus, turi būti patikrinti tokie parametrai:

- paviršiaus lygumas;
- šlaitų tikslumas;
- sankasos konstrukcijos atitikimas projektui (skersinis nuolydis, aukščiai, sankasos viršaus

plotis ir šlaitų nuolydis).

Leidžiamos žemės sankasos nuokrypių reikšmės:

- žemės sankasos krašto (ašies) aukštis - +5 cm;
- žemės sankasos krašto (briaunos) nuokrypis nuo projektinės padėties - +10 cm;
- nupylimo prizmės viršaus pločio nuokrypis - +10 cm.
- žemės statinių šlaitų nuolydžio statumo padidinimas - neleidžiamas;
- pylimo (iškasos) šlaito krašto (pado) pado nuokrypis nuo projektinės padėties - +15 cm;
- augalinio sluoksnio storis - ±20 %.

Darbų priėmimui reikalingi matavimai, turi būti atliekami rangovo, priimant inžinieriui. Visi matavimo duomenys turi atitikti leidžiamus nuokrypius, taikomų normų reikalavimus ir taisykles. Inžinierius turi patvirtinti darbų priėmimą statybos žurnale.

Rangovas turi parengti projekto ar jo dalies galutinę ataskaitą, pagrįstą galutiniais kontrolinių bandymų ir matavimų įvertinimo rezultatais. Šio dokumento trys kopijos turi būti įteiktos inžinieriui kaip priedas prie pranešimo apie žemės darbų ar jų dalies užbaigimą.

2.3 Geležinkelio kelio išardymo darbai

Geležinkelio kelio, kelio elementų ir iešmų išardymo darbai vykdomi laikantis Rangovo sudaryto darbų vykdymo grafiko ir statybos darbų technologinio projekto sprendinių. Reikalavimai išardymo darbams priklauso nuo Rangovo pasirinktos darbų vykdymo technologijos bei naudojamų mechanizmų parko. Pasirinkta darbų vykdymo technologija bei naudojamų mechanizmų sąrašas pateikiami Rangovo paruoštame privalomame statybos darbų technologijos projekte. Vykdant darbus privaloma laikytis K128 „Geležinkelio kelio ir statinių remonto bei priežiūros darbų saugos ir gamybinės sanitarijos taisyklės“ bei Lietuvos Respublikos socialinės apsaugos ir darbo ministro 2010 m. rugsėjo 17 d. įsakymu Nr.A1-425 patvirtintomis „Kėlimo kranų naudojimo taisyklės“ reikalavimais.

Pjaunant geležinkelio bėgius naudojami kilnojami elektriniai įrankiai arba įrankiai su vidaus degimo varikliais. Naudoti kilnojamąsias elektros stotis, elektrinius įrankius bei įrankius su vidaus degimo varikliais leidžiama tik apmokytiems ir atestuotiems darbuotojams. Pereinant su paminėtais įrankiais iš vienos vietos į kitą, darbo su tokiais įrankiais pertraukos metu arba nutrūkus elektros srovei, įrankiai turi būti išjungiami. Pernešant įrankius draudžiama laikyti už kabelio ar darbinės įrankio dalies. Dirbant su rankiniais įrankiais draudžiama liesti pjovimo, gręžimo, šlifavimo bei kitas judančias dalis, valyti nuo jų drožles, kol jos nesustoja, atlikti bet kokį jų ar laidų remontą, laikyti rankose maitinimo laidus ar kabelius. Dirbant su rankiniais įrankiais turi būti naudojami apsauginiai akiniai ir respiratoriais nuo drožlių ir dulkių, apsaugos nuo triukšmo

priemones ir kitas asmenines apsaugos priemones. Darbo drabužiai turi būti užsagstyti, prigludę prie kūno.

Darbo zonoje neturi būti pašalinių asmenų, įrankių, detalių ar kitų statybinių medžiagų. Atstumai iki kitų dirbančių asmenų turi būti tokie, kad darbininkai būtų apsaugoti nuo triukšmo ir išmetamų daiktų. Darbuotojai dirbantys su kelio klojimo kranais ir įrenginiais privalo dėvėti apsauginius šalmus.

Klojant naują kelią, renkant ir pakraunant senas bėgių gardžių grandis, draudžiama stovėti po pakelta grandimi ar šalia jos - minimalus atstumas 2 m. Jeigu kelio ardymo ar klojimo darbams naudojamos mašinos su riedmenimis, draudžiami būti ir atlikinėti darbus tų mašinų priekyje ir gale po 25m atstumu nuo jų. Mašinos vyresnysis darbuotojas privalo stebėti, kad mašinų su riedmenimis prižiūrintis ir eksploatuojantis personalas vykdytų darbų saugos reikalavimus.

2.4 Esamo balasto išpjovimas

Reikalavimai balasto išpjovimo darbams priklauso nuo Rangovo pasirinktos darbų vykdymo technologijos bei naudojamų mechanizmų parko. Pasirinkta darbų vykdymo technologija bei naudojamų mechanizmų sąrašas pateikiami Rangovo paruoštame privalomame statybos darbų Technologijos projekte.

2.5 Geležinkelio kelio klojimo darbai

Prieš pradedant viršutinės konstrukcijos įrengimą būtina:

- nužymėti kelio ašį tiesėje kas 50 m, kreivėje kas 20 m, apskritiminių kreivių pradžioje ir pabaigoje, išilginio profilio lūžio taškuose;
- patikrinti sankasos pagrindinės aikštelės skersinio profilio atitikimą projektinei linijai, jos paviršiaus lygumą ir grunto sutankinimo atitikimą nurodytoms reikšmėms;
- iškelti ir/arba apsaugoti visus inžinerinius tinklus, kurie kertą geležinkelio kelią;
- nutiesti visas drenažo ir nuotekų tinklų linijas.

Sankasos tinkamumas, viršutinės konstrukcijos įrengimui, turi būti patvirtintas aktu, kuris forminamas dalyvaujant Užsakovo atstovui.

Turi būti tenkinami šie pagrindiniai reikalavimai:

- 1520 mm vėžės pločio keliuose vėžės plotis tarp bėgių galvučių vidinių briaunų tiesiuose ruožuose bei 350 m ir didesnio spindulio kreivėse turi būti 1520 mm. Mažesnio kaip R=350 m spindulio kreivėse, vėžės plotis turi būti praplatinamas;

- surinktų grandžių vėžės pločio nukrypimai, matuojant tarp vidinių bėgių galvučių ribų 13 mm žemiau ratų prisilietimo ribos, neturi viršyti ±2 mm;

- 1520 mm keliuose pabėgių epiūra 1840 vnt./km, kreivėse, kurių spindulys R < 1200 m projektuojama pabėgių epiūra - 2000 vnt/km;

- kelio klojimas turi būti vykdomas ant dalinai supilto skaldos balasto sluoksnio.

Prieš pradedant balastavimo darbus, turi būti atstatyta kelio ašis, nužymint ją kas 50 m tiesiuose ruožuose ir kas 20 m kreivėse.

Atlikus galutinius ištaisymo darbus ir perduodant naudoti geležinkelio kelių viršutinės kelio konstrukcijos elementų matmenų nuokrypiai nuo nustatytų normų ir taisyklių neturi viršyti dydžių nurodytų standarto LST EN 13231-1 4.4.2 punkte.

Atliekant kelio įrengimo baigiamuosius darbus turi būti vykdomi sekantys darbai:

- kelio tiesinimas plane ir lyginimas išilginiame profilyje;
- ištisinis balasto plūkimas po pabėgiais;
- bėgių rikiavimas kreivėse, kelio pertvarkymas vietose su leistinais vežės pločio nukrypimais;
- galutinis balasto prizmės sutvarkymas papildant trūkstamo balasto kiekiu;
- trūkstamų tvirtinimų įrengimas, tvirtinimų, pabėgių viršaus ir bėgių valymas.

Baigus kelio viršaus konstrukcijos įrengimo darbus, turi būti atliekamas kelio patikrinimas naudojant matavimo vežimėlius. Tikrinama kelio vežės, bėgių galvutės lygis.

Absoliučiosios vertikaliosios geležinkelio kelio padėties leidžiamos nuokrypos yra +10 mm /-20 mm. Nuokrypis tarp dviejų gretimų atskaitos taškų, tarp kurių atstumas yra ≥ 30 m, turi būti ne didesnis kaip 10 mm. Jei atstumas tarp atskaitos taškų yra mažesnis kaip 30 m, priėmimo kriterijus turi nustatyti užsakovas.

Absoliučiosios horizontaliosios geležinkelio kelio padėties leidžiamos nuokrypos yra +10 mm. Nuokrypis tarp dviejų gretimų atskaitos taškų, tarp kurių atstumas yra ≥ 30 m, turi būti ne didesnis kaip 10 mm. Jei atstumas tarp atskaitos taškų yra mažesnis kaip 30 m, priėmimo kriterijus turi nustatyti užsakovas.

Absoliučiosios geležinkelio kelio padėties leidžiamosios nuokrypos yra apibrėžiamos kaip leidžiamas vertikalios ir horizontalios geležinkelio kelio padėties nuokrypis nuo projektinės padėties, matuojant nuo išorinio atskaitos taško.

2.6 Geležinkelio kelio balastavimo darbai

Balasto prizmė turi būti supilta pagal patvirtintus profilius. Balasto paviršius turi būti viename lygyje su viršutiniu vidurinės g/b pabėgio dalies paviršiumi, o mediniams pabėgiams turi būti 3 cm žemiau jų viršaus. Balasto prizmės šlaitų statumas turi būti 1:1,5. Balasto sluoksnio storio pasikeitimas nuo projektinio leidžiamas tik į didesnę pusę (iki +10 cm).

Kelio klojimas turi būti vykdomas ant dalinai supilto skaldos balasto sluoksnio. Prieš pradedant balastavimo darbus, turi būti atstatyta kelio ašis, nužymint ją kas 50 m tiesiuose ruožuose ir kas 20 m kreivėse.

Kelio ir iešmų balastavimo darbus reikia vykdyti imantis priemonių, apsaugančių pabėgius nuo jų išlenkimo (neleidžiamas balasto pamušimas nuo vidurinės dalies).

2.7 Geležinkelio kelio ištaisymo darbai

Po kelių ir iešmų klojimo ir balastavimo darbų, vykdomas kelių ir iešmų tiesinimas plane ir profilyje, bėgių rikiavimas kreivėse, kelio pertvarkymas vietose su leistinais vėžės pločio nukrypimais, galutinis balasto prizmės sutvarkymas papildant trūkstamo balasto kiekiu bei ištisinis skaldos plūkimas po pabėgiais.

2.8 Geležinkelio kelio klojimo baigiamieji darbai

Atliekant kelio įrengimo baigiamuosius darbus turi būti vykdomi sekantys darbai:

- balasto prizmės apdailos darbai;
- žemės sankasos kelkraščių planiravimas;
- trūkstamų tvirtinimų įrengimas;
- tvirtinimų, pabėgių viršaus ir bėgių valymas.

Baigus kelio viršaus konstrukcijos įrengimo darbus, turi būti atliktas kelio vėžės bei bėgių galvutės lygio patikrinimas.

Pasirinkta darbų vykdymo technologija bei naudojamų mechanizmų sąrašas pateikiami Rangovo paruoštame statybos darbų Technologijos projekte.

3 REIKALAVIMAI MEDŽIAGOMS

3.1 Bėgiai R65

Bėgiai R65 (R350HT plieno) turi būti pagaminti pagal LST EN 13674-1:2011+A1:2017 arba ekvivalentiškus ar aukštesnius techninius rodiklius nustatančius standartų reikalavimus bei skirti naudojimui magistraliniuose geležinkelio keliuose, kurių vėžės plotis 1520 mm ir didžiausia riedmenų ašies apkrova 25 t.

3.2 Gelžbetoniniai pabėgiai su elastiniu tvirtinimu

Išankstinio įtempimo gelžbetoniniai pabėgiai turi atitikti LST EN 13230-1 ir LST EN 13230-2 ar ekvivalentiškų, ar aukštesnę kokybę užtikrinančių standartų reikalavimus, pritaikyti 1520 mm vėžės pločio keliui bei skirti naudojimui magistraliniuose geležinkelio keliuose, kurių vėžės plotis 1 520 mm ir didžiausia riedmenų ašies apkrova 25 t.

Išankstinio įtempimo gelžbetoniniai pabėgiai turi tenkinti šiuos reikalavimus:

- ✓ Bėgio tipas R65;
- ✓ Bendras praleistas tonažas geležinkelio kelyje pabėgio eksploatacijos metu ne mažiau kaip 500 milijonų tonų bruto;
- ✓ Vėžės plotis 1520 ± 2 mm;
- ✓ Bėgio tvirtinimo vietos pokrypis – 1:20;
- ✓ Ašinė apkrova ne mažiau kaip 25 tonos;
- ✓ Traukinių važiavimo greitis ne mažiau kaip 160 km/h keleiviniams ir ne mažiau kaip 120 km/h prekiniams;

Gelžbetoniniai pabėgiai turi būti tokios konstrukcijos, kad juos galima būtų kloti į kelią esant epiūrai 1840 vnt./km

3.2.1 Techniniai reikalavimai bėgių elastinio tvirtinimo elementams

Elastinės bėgių tvirtinimo sąvaržos W21 turi būti R65 bėgių tvirtinimui.

Prispaudimo jėga turi užtikrinti ne mažesnį nei 500 milijonų tonų eismo srautą. Vidutinė prispaudimo jėga ne mažesnė kaip 10 kN spyruoklei.

Elastinių bėgių spyruoklių medžiaga turi būti iš spyruoklinio plieno lydinio, atitinkančio EN 10089:2002 ar jų ekvivalentą. Spyruoklės kietumas turi būti nuo 42 iki 48 HRC.

Spyruoklių galuose neturi būti jokių atsišerpetojimų ar nuskilimų. Žymės, atsiradusios apdorojant, turi būti glotnios ir jose neturi būti aštrių išsikišimų. Pliene neturi būti paviršiaus ar vidinių defektų. Spyruoklės turi turėti apsauginę dangą.

Tiekėjas kiekvienai prekių partijai turi pateikti atitikties deklaraciją, kurioje detaliai nurodyta plieno cheminė sudėtis.

3.3 Tvirtinimo elementai

Tvirtinimo elementus reglamentuojantys norminiai dokumentai nurodyti 2 lentelėje.

2 lentelė. Tvirtinimo elementus reglamentuojantys norminiai dokumentai

Eil. Nr.	Prekės pavadinimas	Norminiai dokumentai, GOST arba TU
1.	Sandūriniai varžtai M27 (R65) (L=160 mm) su veržlėmis	GOST 11530-2014; GOST 11532-2014
2.	Spyruoklinės vienvijos poveržlės sandūriniams varžtams	GOST 19115-91
3.	Dviejų vijų spyruoklinės poveržlės (gaminama iš ne žemesnės plieno markės kaip 40C2)	GOST 21797-2014
4.	Mišrių sąvaržų padėklai SK 65	GOST 16277-2016
5.	Medvaržčiai	GOST 809-2014

3.4 Tarpikliai po bėgiais

Norminiai dokumentai, reglamentuojantys tarpiklius po bėgiais ir padėklais, nurodyti 3 lentelėje.

3 lentelė. Norminiai dokumentai, reglamentuojantys tarpiklius po bėgiais ir pabėgiais

Eil. Nr.	Prekės pavadinimas	Norminiai dokumentai
1.	Tarpikliai po bėgiais R65	LV UTN 40003411758-01 (CP-248)

Tarpikliai turi tenkinti visiems techninių sąlygų, specifikacijų ir brėžinių, nurodytų LV UTN 40003411758-01 reikalavimams.

Tarpikliams gaminti naudojamos gumos fizinės ir mechaninės savybės turi atitikti privalomas normas, nurodytas LV UTN 40003411758-01, o 4 lentelėje nurodytiems rodikliams turi būti pateikti akredituotos laboratorijos bandymų protokolai:

4 lentelė.

Eil. Nr.	**Savybės**	**Tarpiklio medžiagai taikoma norma**
1.	Stiprumas pagal Šorą A, ribose	65-75
2.	Santykinis tempimo stipris, MPa, ne mažesnis	14,0
3.	Santykinis pailgėjimas nutrūkimo metu, %, ne mažesnis	350
4.	Stipris nutrūkimo metu, N/mm, ne mažesnis	3,0
5.	Dilumas, mm^3, ne didesnis	250
6.	Temperatūrinė trapumo riba, ^0C, ne didesnė	-55
7.	Savitoji tūrinė varža, om*cm, ne mažesnė	10^9

Tarpikliai turi būti skirti eksploatuoti didelių temperatūrinių intervalų ribose (nuo +40 ^0C iki -40 ^0C).

3.5 Granitinė skalda

31,5 - 63 mm frakcijos granitinė skalda turi tenkinti standarto LST EN 13450 arba ekvivalentiškus ar aukštesnius techninius rodiklius nustatančius standartų reikalavimus ir atitikti šiuos rodiklius:

5 lentelė. Techniniai skaldos reikalavimai

Eil. Nr.	**Pagrindiniai parametrai**	**Reikalavimai**	**Klasė**	**Standartas**
1.	Vidutinis tankis (kg/m^3)	≥2600		LST 1361.7
2.	Supiltinis tankis (kg/m^3)	≥1400		LST EN 1097-3
3.	Vandens įmirkis (W_{cm})	≤0,5	W_{cm}	LST EN 1097-6 LST 1361.9
4.	Atsparumas šalčiui	≤18%	MS_{18}	LST EN 1367-2
5.	Atsparumas dėvėjimuisi M_{DERB}	≤11	$M_{DERB}11$	LST EN 1097-1
6.	Atsparumas smūgiams SZ	≤22	$SZ_{RB}22$	LST EN 1097-2
7.	Atsparumas suirimui LA koef.	≤16	$LA_{RB}16$	LST EN 1097-2
8.	Plokštumo rodiklis	≤20	FI_{20}	LST EN 933-3
9.	Mineralinių dulkių kiekis	≤0,5	A	LST EN 933-1;

				LST 1361.4
10.	Smulkios dalelės	≤0,6	A	LST EN 933-1
11.	Dalelių ilgis (>100mm ilgio)	6	B_6	LST EN 13450
12.	Granuliometrinė sudėtis*		F arba E	LST EN 13450 LST EN 933-1

6 lentelė. Granuliometrinė skaldos kreivė

F klasė						
Sieto akučių dydis, (mm)	80	63	50	40	31,5	22,4
Išbiros, masės %	100	93 - 99	45 - 70	15 - 40	0 - 7	0 - 7
E klasė						
Sieto akučių dydis, (mm)	80	63	50	40	31,5	22,4
Išbiros, masės %	100	95 - 99	55-99	25-75	1-25	0-3

Statybos produktų atitikties deklaravimas turi atitikti STR 1.01.04:2015.

3.6 Metalinės dvigalvės tvarslės R65

Metalinės dvigalvės tvarslės R65 turi būti tiekiamos su 6 skylėmis bei atitikti visus GOST 33184-2014 standarto reikalavimus.

Tvarslių R65 (6 skylių) matmenys (mm):

- ✓ ilgis – 1000 ± 4;
- ✓ plotis – 130 ± 1.

Skylių skaičius vienoje tvarslėje – 6 vnt.

Skylių atstumų diagrama nuo tvarslės pradžios:

- ✓ 49 (±2) – 179 (±1) – 399 (±1) – 601 (±1) – 821 (±1) – 951 (±1,5).

Metalinių dvigalvių tvarslių R65 brėžiniai pateikti GOST 8193 standarte.

Ašinė apkrova – 25 t.

3.7 I-jo tipo jungės smailių sujungimui su rėminiais bėgiais

Iešmų jungės turi būti pagamintos iš 6,2-6,4 mm skersmens plieninio troso. Jungės ilgis – 600 mm. Jungės svoris – 0,285 kg.

3.8 Bėgių grandinių kištukinės II-jo tipo

Bėgių grandinių kištukinės jungės turi būti pagamintos iš 6,2-6,4 mm skersmens plieninio troso. Jungės ilgis – 1400 mm. Jungės svoris – 0,376 kg.

3.9 Privirinamosios jungės SRS-6-01

Plieninės sandūrinės privirinamos jungės SRS-06 (standartas SRS-06-01) turi būti pagamintos iš 6 mm trosinės plieninės vielos.

- ✓ jungės ilgis - 200±5 mm;
- ✓ jungės svoris – 0,04 kg;

- ✓ vielos skerspjūvio storis – 6 mm

3.10 Impregnuoti kietmedžio pabėgiai

Kietmedžio pabėgiai turi būti pagaminti iš **ąžuolo medienos** pagal LST EN 13145:2001+A1:2012 standarto 4 punkto 1 lentelės reikalavimus.

Kietmedžio pabėgiai pagal LST EN 13145:2001+A1:2012 pagal A.1 lentelę turi būti 1 grupės E1 formos. Kietmedžio pabėgių ilgis - 2750 mm.

Kietmedžio pabėgiams pagal LTS EN 13145:2001+A1:2012 standarto 5.3 punktą turi būti taikomos tokios tolerancijos:

- ilgio: ±30 mm;
- pločio: +10 mm/-3 mm;
- aukščio: +10 mm/-3 mm.
- Skerspjūvio kampų statmenumo: ne didesnis kaip 3^0 nuokrypis.

Kietmedžio pabėgių galai turi būti nupjauti statmenu kampu.

Kiti reikalavimai kietmedžio pabėgiams nurodyti LST EN 13145:2001+A1:2012.

Kietmedžio pabėgių medienos vidutinis tankis turi būti ne mažesnis kaip 650 kg/m^3 prie 22% medienos drėgnumo.

3.11 Elastinis tvirtinimas SKL-12-32

Elastinis bėgių tvirtinimas susideda iš spyruoklės SkL-12-32, plokščiojo tarpiklio UIs 6 ir T-galvutės varžto M22x60 su veržle.

3.11.1 Spyruoklė SkL-12-32

Elastinės bėgių tvirtinimo spyruoklės SkL-12-32 turi būti naudojamos tvirtinimui pabėgių kartu su mišriųjų sąvaržų padėklu KD65 arba KB65 (pagal GOST 16277-2016).

Prispaudimo jėga turi užtikrinti ne mažesnį kaip 500 mln. t eismo srautą. Vidutinė prispaudimo jėga turi būti nuo 10 kN iki 12,5 kN spyruoklei, leidžianti 12-14 mm pasislinkimą. Ribinio nuovargio riba esant dinaminei apkrovai ir amplitudei ±1,4 mm – 3 milijonai apkrovimo ciklų.

Kai vertikali spyruoklės apkrova yra 25 kN, tai spyruoklę atleidus 4 mm turi likti ne mažesnė kaip 7,5 kN apkrova.

Elastinių bėgių spyruoklių medžiaga turi būti iš karšto valcavimo spyruoklinio plieno lydinio 38Si7, atitinkančio EN 10089 ar jų ekvivalentą.

Pliene neturi būti paviršiaus ar vidinių defektų. Spyruoklės turi būti termiškai apdorotos tam, kad pasiektų kietumą nuo 400 iki 460 HV pagal Vickers 30 (pagal DIN EN ISO 6507) ar jo

ekvivalentą, ir jos turi būti tiekiamos be atsišerpetojimų, kurie galėtų būti pavojingi, atliekant krovos darbus, arba neigiamai įtakoti tvirtinimo sistemos sumontavimo našumą.

Supakuotų spyruoklių detalės turi būti pažymėtos sutinkamai su tiekėjo brėžiniais. Išorinė pakuotė turi pateikti tokią informaciją:

- ✓ Spyruoklių tipas;
- ✓ Pagaminimo data;
- ✓ Supakavimo data;
- ✓ Spyruoklių skaičius pakete;
- ✓ Paketo svoris bruto.

Turi būti atliekami tokie bandymai ir patikrinimai:

- ✓ Cheminė analizė;
- ✓ Vizualinis patikrinimas;
- ✓ Išmatavimų tikslumas;
- ✓ Kietumas;
- ✓ Spyruoklės kojelės apkrovos nustatymas.

Spyruoklių gamintojas turi turėti žaliavos, iš kurios gaminamos spyruoklės, cheminę sudėtį įrodančius protokolus.

Spyruoklių galuose neturi būti jokių atsišerpetojimų ar nuskilimų. Žymės, atsiradusios apdorojant, turi būti glotnios ir jose neturi būti aštrių išsikišimų.

Spyruoklės kojelės apkrova turi būti nustatoma, naudojant kalibruotą bandymų stendą arba alternatyvią sistemą.

Tiekėjas turi pateikti gamintojo deklaraciją, kurioje būtų pateikta detali informacija apie aukščiau išvardintas bandymų procedūras bei būdingus bandymų rezultatus, rodančius atitikimą techninėms specifikacijoms.

3.11.2 Poveržlės UIs 6

Poveržlės Uls 6 turi būti gaminamos iš plieno pagal EN 10139 arba EN 10025 standartus ar jų ekvivalentą, kuris turi atitikti žemiau nurodytas mechanines savybes:

- ✓ kietumas - nuo 185 iki 310 HV30 (Vickers 30);
- ✓ tempiamasis stipris - 590-1000 N/mm².

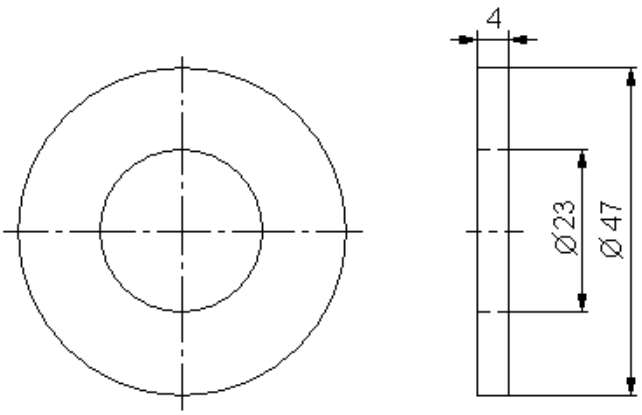

1 brėž. *Poveržlė Uls 6*

3.11.3 T-galvutės varžtas M22x60 su veržle

T-galvutės varžtai M22x60 su veržle skirti elastinių bėgių tvirtinimo spyruoklių SkL-12-32 tvirtinimui prie mišriųjų sąvaržų padėklų KD65 arba KB65, kurie pagaminti pagal GOST 16277 standarto reikalavimus. T-galvutės varžtų M22x60 konstrukcija ir matmenys turi atitikti nurodytus 4 paveiksle, o veržlių – 5 paveiksle bei tenkinti visus kitus techninių specifikacijų 4.12 punkto reikalavimus.

T-galvutės varžtai turi būti gaminami iš plieno lydinio pagal ISO 898-1, kuris turi atitikti žemiau nurodytas mechanines savybes:

- ✓ medžiagos klasė – 5,6;
- ✓ tempiamasis stipris – min 500 N/mm^2;
- ✓ takumo riba – min 300 N/mm^2.

Veržlės turi būti gaminamos iš plieno lydinio pagal EN 20898 T2, kuris turi atitikti žemiau nurodytas mechanines savybes:

- ✓ medžiagos klasė – 5;
- ✓ kietumas HV: 146-302 HV.

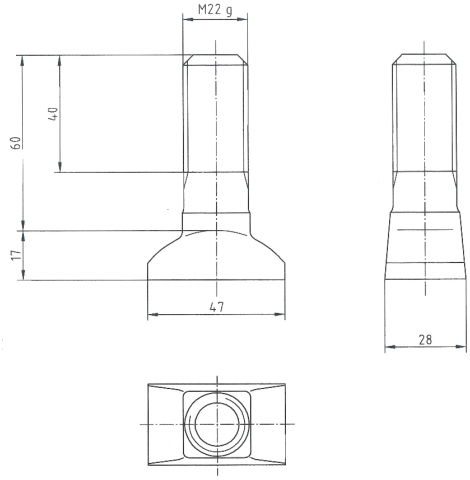

2 brėž. *T-galvutės varžtas M22x60*

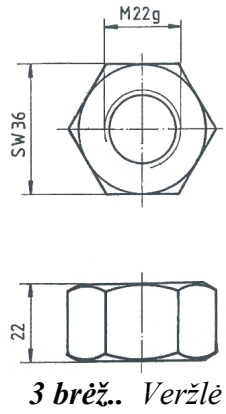

3 brėž.. *Veržlė*

Elastinio tvirtinimo SkL-12-32 komplektą sudaro:

- 4 spyruoklės SkL-12-32;
- 4 poveržlės UIs 6;
- 4 T-galvutės varžtai M22x60 su veržlėmis.

3.12 Plastikinės tvarslės R65

Tvarslės turi būti gaminamos iš stiklo plastiko ar lygiavertės ar aukštesnę kokybę užtikrinančios medžiagos ir turi atitikti OCT 32.169-2000 reikalavimus.

Plastikinės tvarslės R65 matmenys pateikti OCT 32.169-2000 standarto priede „B“.

Plastikinės tvarslės turi būti tiekiamos komplektais, kuriuos sudaro:

R65 (6 skylių):

- ✓ Tvarslės ЦП 499 (OST 32.169-2000) - 2 vnt.;
- ✓ Metalinė plokštelė iš ST-3 plieno – 4 vnt.;
- ✓ Sandūrinė izoliacija ЦП 507 (8 mm) – 1 vnt.;
- ✓ Padidinto patvarumo varžtai M27-8g x 180 ОП 525 – 6 vnt.;
- ✓ Padidinto patvarumo veržlės СМ27-7Н.5 (ГОСТ 11532) - 6 vnt.;
- ✓ Poveržlės 70x27,2x5x3 – 6 vnt.

3.13 Klijuotos izoliuotos sandūros

Sustiprintos klijuotos sandūros turi būti gaminamos iš naujų R65 tipo bėgių. R65 tipo bėgiai turi būti pagaminti pagal LST EN 13674-1:2011 standarto reikalavimus ir tenkinti visus R350HT plieno rūšiai keliamus reikalavimus. Bėgiai turi būti pagaminti iš ištisinio liejimo luitų bei vadovaujantis LST EN 13674-1:2011 standarto 7.1 ir 7.2 punktais. Vadovaujantis LST EN 13674-1:2011 standarto 7.2 punkto „Bliumai“ nuostatomis gaminat bėgius turi būti naudojami bliumai iš bazinio deguonies plieno ir 3.1. punkto „Ruošinys“ nuostatomis bėgio gamybai naudojamas vienas skysto plieno lydalas, išleistas iš konverterio, kuris po nuolatinio liejimo apima tam tikrą skaičių bliumų, susijusių su ruošinio svoriu ir maišymo zonos pratęsimu.

Sustiprintos klijuotos sandūros atsparumas išilginiam tempimui turi būti ne mažesnis kaip 2500 kN. Atsparumas vertikaliai apkrovai 5 mln. ciklų pradedant 15 kN jėga ties sandūros viduriu ir didinant iki 200 kN, kai atstumas tarp atramų 1 m. Izoliacija (elektrinė varža) sausai sandūrai turi būti > 30 MΩ, matuojant 1000 V megaommetrų.

R65 tipo bėgiuose skylių gręžimo nužymėjimo schema pateikta 6 pav. Nuo bėgio galo iki skylės Nr. „1“ gręžti papildomas skyles draudžiama. Sustiprintų klijuotų sandūrų gamyboje turi būti naudojamos 6 skylių tvarslės.

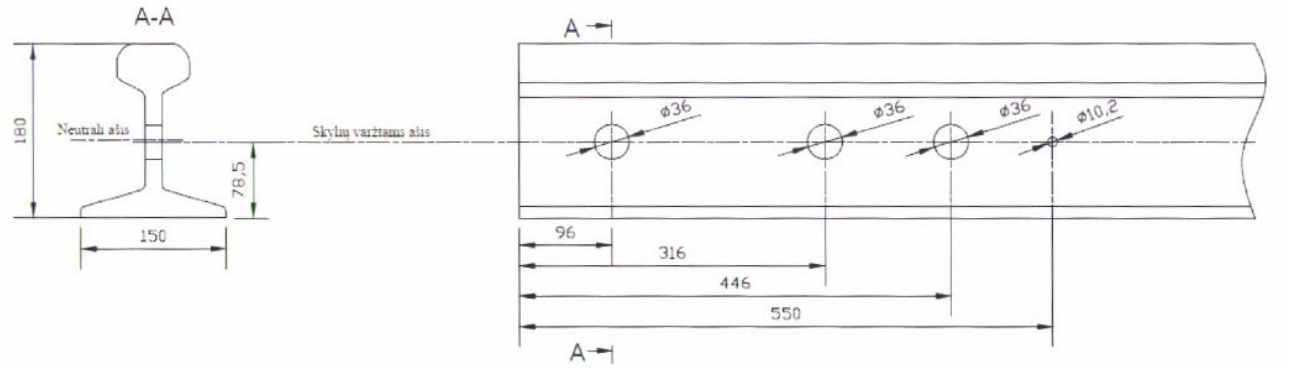

4 brėž. *R65 tipo bėgyje skylių gręžimo nužymėjimo schema*

3.14 Medinio tašo techniniai parametrai

Eil. Nr.	Techniniai parametrai ir reikalavimai	Dydis, sąlyga
1.	Ilgis	3000 mm
2.	Plotis	100 mm
3.	Storis	100 mm
4.	Medienos rūšis	Spygliuotis
5.	Impregnavimas	Turi būti atliekamas „B“ ar „C“ rūšies akmens anglies alyva pagal LST EN 13991 (1 lentelė) arba skalūnų alyva pagal ISO 9001:2000/LST EN ISO 9001:2001 reikalavimus
6.	Įmirkimo kokybė	Atitinka ĮST 135907179-01:2012

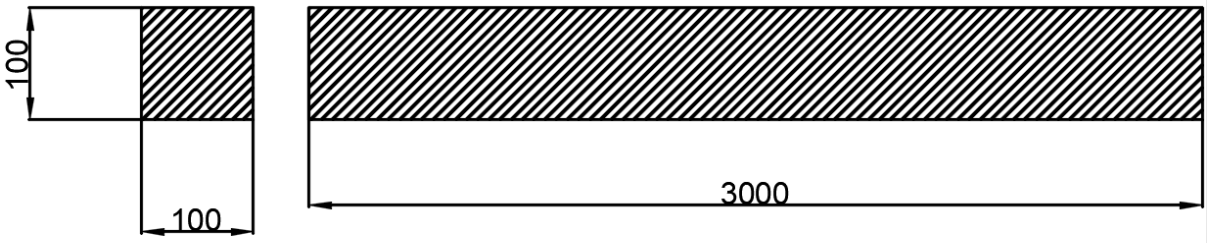

5 brėž. Tašas, jungių montavimui 10x10x300

3.15 Kabės tašų tvirtinimui prie bėgio techniniai parametrai

Eil. Nr.	Techniniai parametrai ir reikalavimai	Dydis, sąlyga
1.	Reikalavimai aprašas	187-AA Geležinkelių signalizacijos įrenginių montavimo taisyklės, 9.8. Lauko įrenginių montavimo koncentruojant aparatūrą stoties rajonuose ypatybės.
2.	Brėžinys	Geležinkelių signalizacijos įrenginių montavimo taisyklių 187/AA 1 priedas, 45 paveikslas „Jungių tiesimas gelžbetoniniais pabėgiais“.

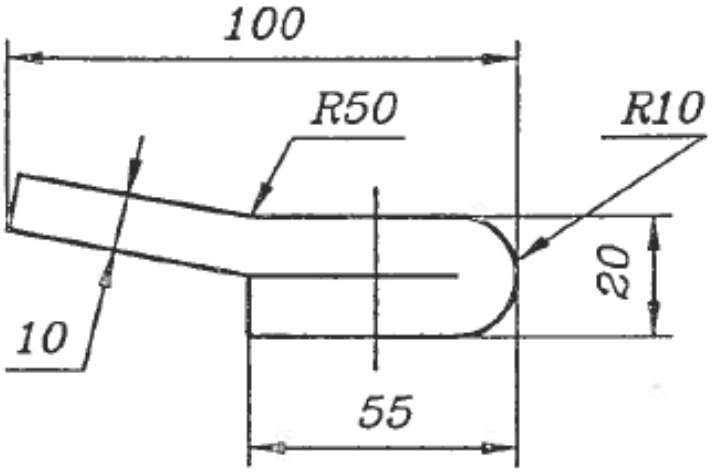

6 brėž. Kabė

3.16 Plieninės cinkuotos vielos jungių skabėm gaminti techniniai parametrai

Eil. Nr.	Techniniai parametrai ir reikalavimai	Dydis, sąlyga
1.	Skersmuo	4 mm
2.	Atitikti	Standartas: EN 62561-2
3.	Brėžinys gamybai	Geležinkelių signalizacijos įrenginių montavimo taisyklių 187/AA 1 priedas, 44 paveikslas „Jungių tiesimas gelžbetoniniais pabėgiais“.

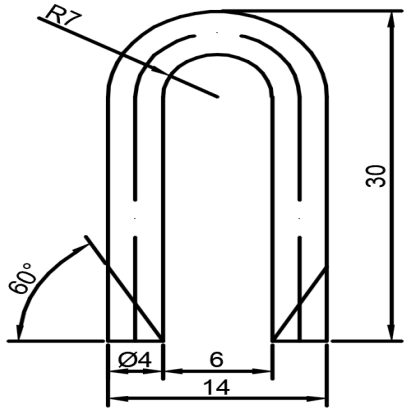

7 brėž. Plieninė cinkuota 4 mm jungių skabė

3.17 Šildymo elemento galinio laikiklio techninė specifikacija

Pagaminimo medžiaga
Nerūdijančio plieno juosta ilgis 300mm, ne siauresnė, kaip 36 mm ir ne plonesnė kaip 3mm;
Tvirtumas
Po termiško apdorojimo, grūdinimo laikiklis turi atitikti 50+/- 5HRC (skalė C PN-91/H-04 355) reikalavimus;
Bendrieji reikalavimai
Užtikrinti patikimą iešmų šildymo elemento prispaudimą prie bėgio;
Veikiant vibracijai ir temperatūrai – nejudėti ant bėgio, nenukristi, nesulūžti, neprarasti standumo, nerūdyti;
Turi atitikti tvirtinimui prie R50, R65 ir UIC bėgių;
Turi būti daugkartinio naudojimo, lengvai uždedamas ir nuimamas;

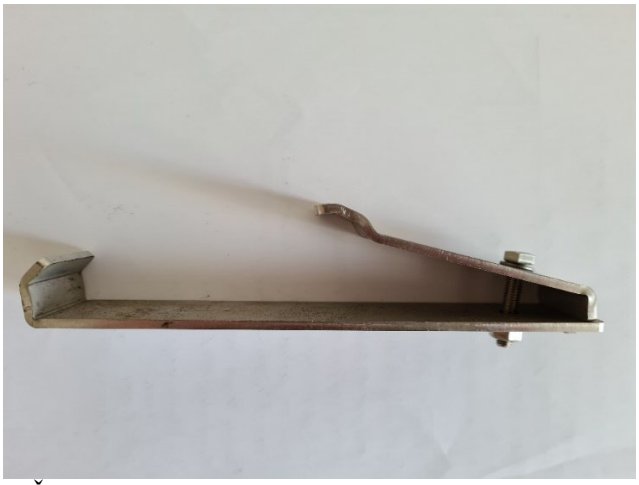

1pav. Šildymo elemento galinis laikiklis (vaizdas iš šono)

2pav. Šildymo elemento galinis laikiklis (vaizdas iš viršaus)

3pav. Šildymo elemento galinio laikiklio dalis (vaizdas iš šono)

3.18 Šildymo elemento jungiamojo laikiklio techninė specifikacija

Pagaminimo medžiaga
Nerūdijantis plienas, A2-70 varžtas
Tvirtumas
Po termiško apdorojimo, grūdinimo laikiklis turi atitikti 50+/- 5HRC (skalė C PN-91/H-04 355) reikalavimus;
Bendrieji reikalavimai
Užtikrinti patikimą iešmų šildymo elemento prispaudimą prie bėgio;
Veikiant vibracijai ir temperatūrai – nejudėti ant bėgio, nenukristi, nesulūžti, neprarasti standumo, nerūdyti;
Turi atitikti tvirtinimui prie R50, R65 ir UIC bėgių;
Turi būti daugkartinio naudojimo, lengvai uždedamas ir nuimamas;

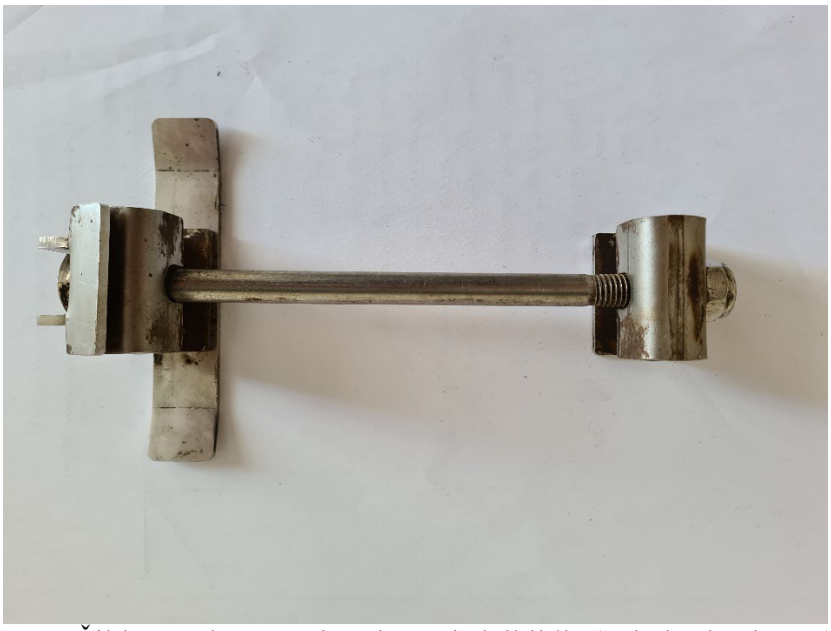

4pav. Šildymo elemento jungiamasis laikiklis (vaizdas iš viršaus)

5pav. Šildymo elemento jungiamasis laikiklis (vaizdas iš šono)

6pav. Šildymo elemento jungiamojo laikiklio dalis

3.19 Iešmų kaitinimo elemento 6,0 m. Techninė specifikacija

Eil. Nr.	***Kaitinimo elemento parametrai***	***Mato vnt.***	***Matmenys***
1.	Kaitinimo elemento ilgis	mm	6000 ± 10
2.	Maitinimo įtampa	V	230 ± 10%
3.	Kaitinimo elemento galia	W/m	≥300
4.	Kaitinimo elemento plotis	mm	≥ 11
5.	Kaitinimo elemento storis	mm	≤ 6
Bendrieji reikalavimai			
Kaitinimo elemento forma: plokščiai ovalus, L-formos;			
Kaitinimo elementų kontaktinis paviršius – plokščias;			

Kaitinimo elemento apvalkalas iš nerūdijančios medžiagos;
Mova neardoma, apsaugo kontaktų vietą nuo drėgmės, monolitinė;
Kaitintuvas izoliuotas nuo korpuso termoizoliaciniu, termolaidžiu užpildu;
Komplekte kabelis lankstus poliuretaninis 3 x ≥ 1,5 mm², ilgis ≥ 6 m ÷ ≤ 8 m;
Kaitinimo elemento apsaugos laipsnis ≥IP65;

7 pav

3.20 Iešmų kaitinimo elemento 4,0 m. Techninė specifikacija

Eil. Nr.	***Kaitinimo elemento parametrai***	***Mato vnt.***	***Matmenys***
1.	Kaitinimo elemento ilgis	mm	4000 ± 10
2.	Maitinimo įtampa	V	230 ± 10%
3.	Kaitinimo elemento galia	W/m	≥300
4.	Kaitinimo elemento plotis	mm	≥ 11
5.	Kaitinimo elemento storis	mm	≤ 6
Bendrieji reikalavimai			
Kaitinimo elemento forma: plokščiai ovalus, L-formos;			
Kaitinimo elementų kontaktinis paviršius – plokščias;			
Kaitinimo elemento apvalkalas iš nerūdijančios medžiagos;			
Mova neardoma, apsaugo kontaktų vietą nuo drėgmės, monolitinė;			
Kaitintuvas izoliuotas nuo korpuso termoizoliaciniu, termolaidžiu užpildu;			
Komplekte kabelis lankstus poliuretaninis 3 x ≥ 1,5 mm², ilgis ≥ 6 m ÷ ≤ 8 m;			
Kaitinimo elemento apsaugos laipsnis ≥IP65;			

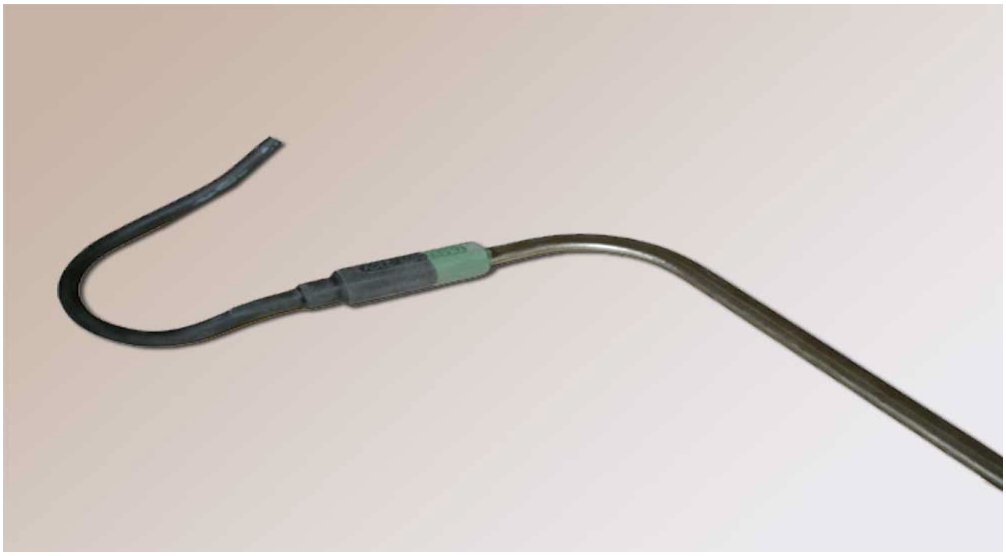

8 pav

3.21 Keldėžių cinkuotos plieninės lyno jungės techniniai parametrai

Eil. Nr.	Techniniai parametrai ir reikalavimai	Dydis, sąlyga
1.	Ilgis	1620 ±10 mm
2.	Skersmuo	nuo 5,6 mm iki 6,4 mm
3.	Brėžinys gamybai pav. Nr. 1	Geležinkelių signalizacijos įrenginių montavimo taisyklių 187/AA.
4.	Savybės, funkciniai reikalavimai	Sukomplektuotos, neeksplotuotos, neturi korozijos, mechaninių pažeidimų, neturi būti izoliuotos.
5.	Aprašymas	Elektriniai signalizacijos įrenginiai geležinkeliams, naudojama elektros grandinėms įjungti, išjungti, perjungti ar apsaugoti.

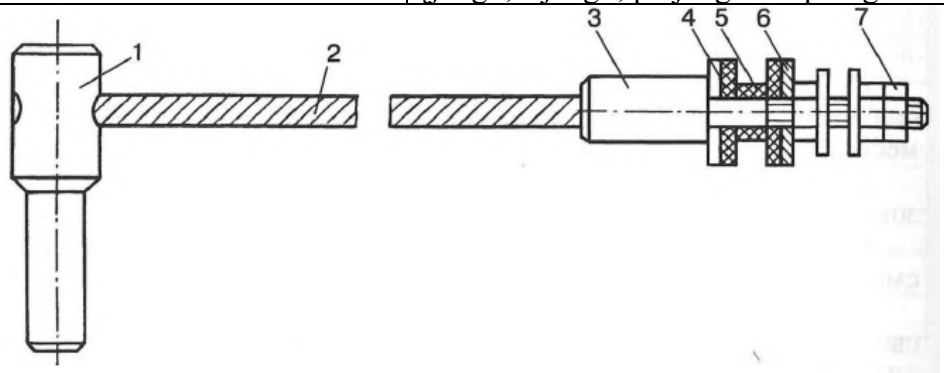

8 brėž. Cinkuota plieninio lyno jungės keldėžiai, L 1620 mm, skersmuo 5,6-6,4 mm.

3.22 Keldėžių cinkuotos plieninės lyno jungės techniniai parametrai

Eil. Nr.	Techniniai parametrai ir reikalavimai	Dydis, sąlyga
1.	Ilgis	3600 ±10 mm
2.	Skersmuo	nuo 5,6 mm iki 6,4 mm
3.	Brėžinys gamybai 1 pav.	Geležinkelių signalizacijos įrenginių montavimo taisyklių 187/AA.

4.	Savybės, funkciniai reikalavimai	Sukomplektuotos, neeksplotuotos, neturi korozijos, mechaninių pažeidimų, neturi būti izoliuotos.
5.	Aprašymas	Elektriniai signalizacijos įrenginiai geležinkeliams, naudojama elektros grandinėms įjungti, išjungti, perjungti ar apsaugoti.

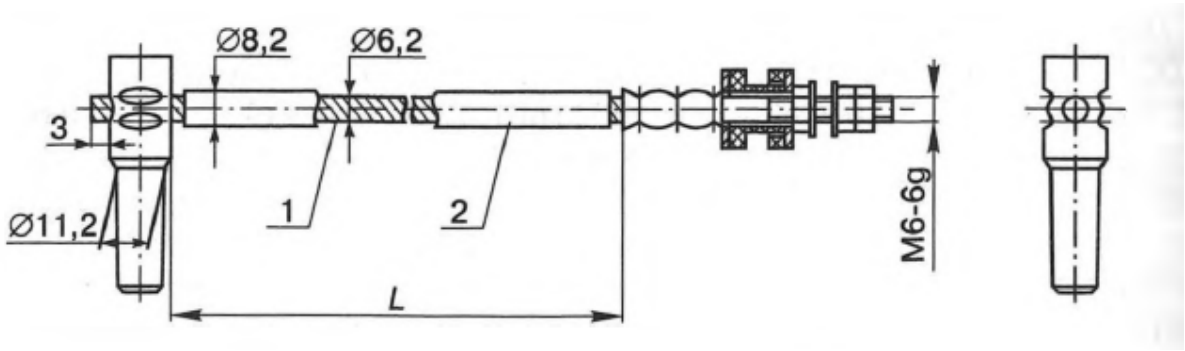

9 brėž. Cinkuota plieninio lyno jungės keldėžiai, L 3600 mm, skersmuo 5,6-6,4 mm

3.23 Iešminiai cinkuotos plieninės lyno jungės techniniai parametrai

Eil. Nr.	Techniniai parametrai ir reikalavimai	Dydis, sąlyga
4.	Ilgis	3300±10 mm
5.	Skersmuo	nuo 8,2 mm iki 8,4 mm
6.	Brėžinys gamybai pav. Nr. 1	Geležinkelių signalizacijos įrenginių montavimo taisyklių 187/AA.
7.	Savybės, funkciniai reikalavimai	Sukomplektuotos, neeksplotuotos, neturi korozijos, mechaninių pažeidimų, neturi būti izoliuotos.
8.	Aprašymas	Elektriniai signalizacijos įrenginiai geležinkeliams, naudojama elektros grandinėms įjungti, išjungti, perjungti ar apsaugoti.

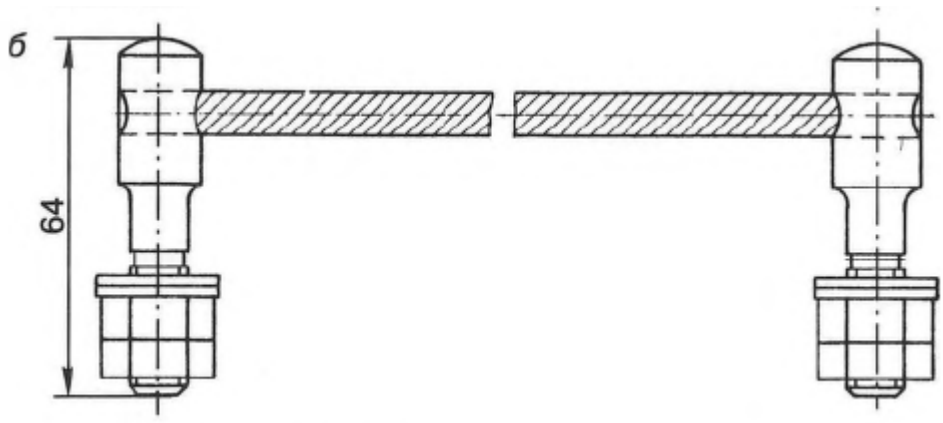

10 brėž. Cinkuota plieninio lyno jungė III tipo, L 3300 mm, skersmuo 8,2-8,4 mm

3.24 11. Kabelio tipo SBZPu techniniai parametrai

Eil. Nr.	Techniniai parametrai ir reikalavimai	Dydis, sąlyga
1.	Gyslų skaičius	3 ÷ 56
2.	Gyslos skersmuo	0,9 mm
3.	Laidininko medžiaga	Varis pagal GOST 22483 – 2012
4.	Darbinė įtampa	380VAC/50Hz arba 700VDC
5.	Rūšis	Signalizacinis, signalizacijos įrangos kabelis variniais laidais su polietilenine izoliacija.
6.	Atitikimas	LST 2010:2017

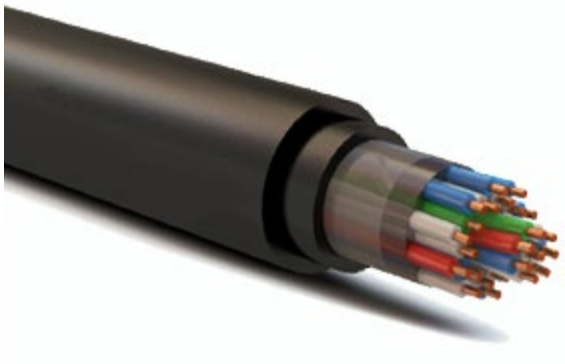

9 pav.

3.25 12. Požeminės movos tipo XAGA 500 techniniai parametrai

Eil. Nr.	Techniniai parametrai ir reikalavimai	Dydis, sąlyga
1.	Pluošto skersmuo	43 – 125mm
2.	Minimalus kabelio išorinis skersmuo	8 – 30mm
3.	Nominalus apvalkalo nužievinimo ilgis	150 - 460mm

tyco Electronics

XAGA 500

INSTALLATION INSTRUCTION

Splice closure system for telephone distribution networks

TELECOM OUTSIDE PLANT

XAGA 500 Kit Contents

Heat-shrinkable reinforced sleeve
Flexible channels + underclip
Liner
Cleaning tissue
Emery paper
Dessicant (Silica gel)
Aluminium foils
Branch-off kit
Installation procedure
Shield continuity wire assembly

Note for branched joints

The standard XAGA 500 kit is designed for max. 2 cables branched in one end only. Branched joints for more than 2 cables require the use of one additional branch-off kit (BOKT-5S or 5M) per added cable.

Safety Rules

- Check manhole for presence of gas and follow locally prescribed precautions.
- When working with open flame, use standard safety equipment such as gloves, safety glasses etc... as required by local practices.

Recommended torches

propane torch e.g. Raychem torch
FH-T001-020: for sizes up to 75/15.
FH-T001-030: for larger sizes.

Selection chart (dimensions: mm)

Raychem description	Splice bundle diameter	Min. cable diameter (O.D.)	Nominal Jacket opening (L)
XAGA 500- 43/8-150	43	8	150
XAGA 500- 43/8-300	43	8	300
XAGA 500- 55/12-150	55	12	150
XAGA 500- 55/12-300	55	12	300
XAGA 500- 75/15-240	75	15	240
XAGA 500- 75/15-300	75	15	300
XAGA 500- 75/15-400	75	15	400
XAGA 500- 100/25-260	100	25	260
XAGA 500- 100/25-460	100	25	460
XAGA 500- 125/30-265	125	30	265
XAGA 500- 125/30-460	125	30	460

Note:
For joints with 2 or 3 cables in one end the overall diam. must be determined.
Add 6 mm for every small clip or 8 mm for every medium clip.
In each case the total diameter may not exceed the maximum splice bundle diameter.
See below.

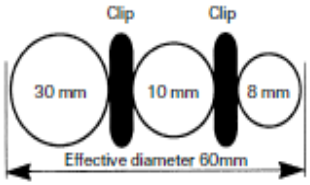

Use Kit XAGA 500-75/15-XXX depending on joint length.

Branching kit BOKT

Raychem part number

BOKT-5S-43/8-75/15 for XAGA 500-43/8-XXX, XAGA 500-55/12-XXX and XAGA 500-75/15-XXX

BOKT-5M-92/25-125/30 for XAGA 500-100/25-XXX and XAGA 500-125/30-XXX

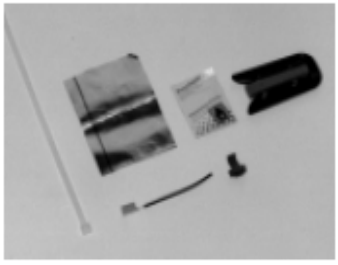

BOKT Kit Content

Branch-off clip
Shield continuity clip + connector
Cleaning tissue
Aluminium foil
Tie wrap

DARBŲ KIEKIŲ IR MEDŽIAGŲ ŽINIARAŠTIS

Projektuotojas AB „LTG INFRA" KELIŲ TYRIMAI IR PROJEKTAVIMAS					KLAIPĖDOS GELEŽINKELIO STOTIS, PAUOSČIO KELYNAS	
Atestato Nr.	Pareigos	V. Pavardė	Parašas	Data	Klaipėdos geležinkelio stoties, Pauosčio kelyno kryžminės sąvažos (iešmai Nr. 18, 20, 22, 24 ir sankirta BS-2) paprastojo remonto aprašas	
					DARBŲ KIEKIŲ IR MEDŽIAGŲ ŽINIARAŠTIS	Laida 0
A	AB „LTG INFRA"				2022.47-GID-PRA-SGK-DKŽ	Lapas 1 / Lapų 4

Klaipėdos geležinkelio stoties, Pauosčio kelyno kryžminės sąvažos (iešmai Nr. 18, 20, 22, 24 ir sankirta BS-2 darbų kiekių ir medžiagų žiniaraštis
Susisiekimo komunikacijos. Geležinkeliai

Eil. Nr.	Darbų, medžiagų pavadinimas	Mato vnt.	Kiekis	Pastabos
1. Geležinkelio kelio išardymo darbai				
1.1.	Geležinkelio kelio su mediniais pabėgiais išardymas grandimis ir transportavimas į stotį (iki 20 km. atstumu)	m	31,13	6.20 + 6.24 + 6.19 + 12.5
1.2.	Geležinkelio kelio su mediniais pabėgiais išardymas atskirais elementais: KD bėgių tvirtinimas prie medinių pabėgių.	m	31,13	
2. Geležinkelio kelio grandžių surinkimo bazėje darbai				
2.1	Gelžbetoninės gardelės surinkimas bazėje, kai pabėgių epiūra 1840 vnt/km. Elastinis bėgių tvirtinimas prie pabėgių. Priedangų ilgiai: 6,20 m, 6,24 m, 6,19 m, 12,50 m	m	31,13	
3. Geležinkelio kelio tiesimo darbai				
3.1	Geležinkelio kelio tiesimas grandimis elastinis bėgių tvirtinimas prie gelžbetoninių pabėgių. Priedangų ilgiai: 6,20 m, 6,24 m, 6,19 m, 12,50 m.	m	31,13	
4 . Geležinkelio kelio/iešmų balastavimo darbai				
4.1	Geležinkelio kryžminės sąvažos (iešmai Nr. 18, 20, 22, 24 ir sankirta BS-2) balastavimas mechanizuotai skaldos balastu (kryžminė sąvaža, priedangos)	m^3	110	
4.2	Geležinkelio kelio (kelias Nr. 18) balastavimas mechanizuotai skaldos balastu.	m^3	10	
5. Geležinkelio kelio skaldos valymo ir skaldos balasto prizmės įrengimo darbai				
5.1	Kelkraščių išlyginimas	m	400	
5.2	Esamo balasto (grunto) kasimas ir pakrovimas	m^3	525	
5.3	Skaldos balasto prizmės įrengimas po pabėgiais	m^3	405	
5.4	Skaldos balasto prizmės aikštelės įrengimas	m^2	810	
6. Iešmų keitimo ir demontavimo darbai				
6.1	Kryžminės sąvažos 2/9 (iešmai Nr. 18, 20, 22, 24 ir sankirta BS-2) demontavimas atskirais elementais gamybinėje bazėje	kompl.	1	
6.2	Esamos kelyje kryžminės sąvažos 2/9 (iešmai Nr. 18, 20, 22, 24 ir sankirta BS-2) demontavimas blokais	kompl.	1	
6.3	Kryžminės sąvažos 2/9 (iešmai Nr. 18, 20, 22, 24 ir sankirta BS-2) paklojimas blokais	kompl.	1	
7. Geležinkelio kelio, iešmų ištaisymas ir apdailos darbai				
7.1	Kryžminės sąvažos 2/9 (iešmai Nr. 18, 20, 22, 24 ir sankirta BS-2) ištaisymas mechanizuotai prieš atiduodant pastoviai eksploatacijai	kompl.	1	
7.2	Kelio ištaisymas mechanizuotai prieš atiduodant pastoviai eksploatacijai	m	245	
7.3	Kryžminės sąvažos 2/9 (iešmai Nr. 18, 20, 22, 24 ir sankirta BS-2) apdaila mechanizuotai	kompl.	1	
7.4	Kelio apdaila mechanizuotai	m	245	
7.5	Kryžminės sąvažos 2/9 (iešmai Nr. 18, 20, 22, 24 ir sankirta BS-2) stabilizavimas	kompl.	1	
8. Utilizavimo darbai				
8.1	Medinių pabėgių utilizavimas	t	30	

8.2	Guminių ir plastikinių detalių utilizavimas	kg	12	
9. Kiti darbai				
9.1	Sandūrų tvarsliavimas R65	vnt.	50	
9.2	II tipo jungių montavimas	vnt.	50	
9.3	Iešmo jungių I tipo montavimas	vnt.	8	
9.4	Privirinamų jungių montavimas	vnt.	50	
9.5	Surenkamų izoliuotų sandūrų tvarsliavimas R65	vnt.	6	
9.6	Geležinkelio pervažos plokščių demontavimas	kompl.	1	
9.7	Geležinkelio pervažos plokščių sumontavimas	kompl.	1	
Medžiagos				
1.	Bėgiai R65 su klijuota izoliuota sandūra (2 x 6,20 m)	vnt.	2	
2.	Bėgiai R65 su klijuota izoliuota sandūra (2 x 12,50 m)	vnt.	2	
3.	Bėgiai R65 su klijuota izoliuota sandūra (2 x 6,19 m)	vnt.	2	
4.	Bėgiai R65 su klijuota izoliuota sandūra (2 x 6,24 m)	vnt.	2	
5.	Gelžbetoniniai pabėgiai su elastiniu tvirtinimu	vnt.	17	
6.	Kietmedžio pabėgiai	vnt.	12	
7.	SK65 padėklai	vnt.	24	
8.	SK tvirtinimo detalės (padėklo medvaržčiai, 2-jų vijų spyruoklinės poveržlės, elastinio bėgių tvirtinimo Skl-12-32 komplektai).	kompl./ pab.galui	24	
9.	Granitinė skalda	m^3	525	
10.	Tvarslės R65	vnt.	20	
11.	Tvarslių sąvaržos (varžtas, poveržlė, veržlė) R65	kompl.	60	
12.	Plastikinės tvarslės R65 (pilnas komplektas: varžtai su veržlėmis, poveržlės, plokštelės, vertikalus intarpas tarp bėgių)	kompl.	6	
13.	I-o tipo jungės smailių sujungimui su rėminiais bėgiais	vnt.	8	
14.	II-jo tipo jungės	vnt.	50	
15.	Privirinamos jungės	vnt.	50	
16.	Kryžminė sąvaža 2/9, R65, tarpukelės plotis 5,300 m (iešmai Nr. 18, 20, 22, 24 ir sankirta BS-2) ant gelžbetoninių pabėgių	kompl.	1	

Signalizacijos įrenginiai

Eil. Nr.	Darbų, medžiagų pavadinimas	Mato vnt.	Kiekis	Pastabos
Darbai				
1. Įrangos demontavimo darbai				
1.1 Iešmų elektrinis šildymas, signalizacijos dalis:				
1.1.1.	Iešmo pavaros kabelių atjungimas	kompl.	4	
1.1.2	Tašų išmontavimas	vnt.	12	
1.1.3	Iešmo pavaros išmontavimas	kompl.	4	
1.1.4	Iešmo jungių demontavimas	vnt.	8	
1.1.5	Keldėžės jungių demontavimas	vnt.	16	
1.1.6	Keldėžės išmontavimas	vnt.	4	
1.1.7	M16,M18,M20,M22,M24,M26 šviesoforų išmontavimas	vnt.	6	
1.1.8	Iešmų šildymo kaitinimo elementų su galiniais, jungiamaisiais ir prispaudžiamaisiais laikikliais demontavimas	kompl.	4	

1.1.9	Esamo kabelio atkasimas rankiniu būdu	m.	70	
2. Įrangos montavimo darbai				
2.1 Iešmų elektrinis šildymas, signalizacijos dalis:				
2.1.1	Iešmo pavaros kabelių pajungimas	kompl.	4	
2.1.2	Tašų montavimas	vnt.	12	
2.1.3	Iešmo pavaros montavimas	kompl.	4	
2.1.4	Iešmo jungių III tipo montavimas	vnt.	8	
2.1.5	Keldėžės montavimas	vnt.	4	
2.1.6	Keldėžės jungių montavimas	vnt.	16	
2.1.7	M16,M18,M20,M22,M24,M26 šviesoforų montavimas	vnt.	6	
2.1.8	Iešmų šildymo kaitinimo elementų su galiniais, jungiamaisiais ir prispaudžiamaisiais laikikliais montavimas	kompl.	4	
2.1.9	Kabelio užpylimas rankiniu būdu	m.	70	
3. Kiti darbai				
3.1	Kabelio izoliacijos varžos matavimas	kompl.	1	
3.2	Signalizacijos, iešmų šildymo įrangos testavimas ir bandymas	kompl.	1	
Medžiagos				
1.	Plieninė cinkuota viela 4 mm jungių skabėm gaminti	m.	20	
2.	Tašas, jungių montavimui 10x10x300	vnt.	12	
3.	Kabės tašų tvirtinimui prie bėgio	vnt.	24	
4.	Iešmų kaitinimo elementas 1,6 kW – 6,0 m	vnt.	8	
5.	Iešmų kaitinimo elementas 1,25 kW – 4,0 m	vnt.	8	
6.	Šildymo elementų galiniai laikikliai ant R65 bėgio	kompl.	4	
7.	Šildymo elementų jungiamieji laikikliai ant R65 bėgio	kompl.	4	
8.	Šildymo elementų prispaudžiamieji laikikliai ant R65 bėgio	kompl.	4	
9.	Cinkuota plieninio lyno jungės kabelio stovų, L 1620 mm, skersmuo 5,6-6,4 mm, brėž. Nr. 42.00.00-01	vnt.	8	
10.	Cinkuota plieninio lyno jungės kabelio stovų, L 3600 mm, skersmuo 5,6-6,4 mm, brėž. Nr. 42.00.00-03	vnt.	8	
11.	Cinkuota plieninio lyno jungė III tipo, L 3300 mm, skersmuo 8,2-8,4 mm, brėžinio Nr.21.00.00	vnt.	8	
12.	Požeminė mova tipo Haga	vnt.	15	
13.	SBZPU tipo kabelis 5x1x1	m	90	
14.	SBZPU tipo kabelis 4x1x1	m	20	
15.	SBZPU tipo kabelis 12x1x1	m	40	

| ŠVIESOFORAI, IŠ. SANDŪROS | | |

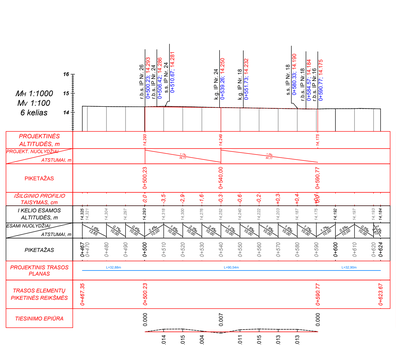

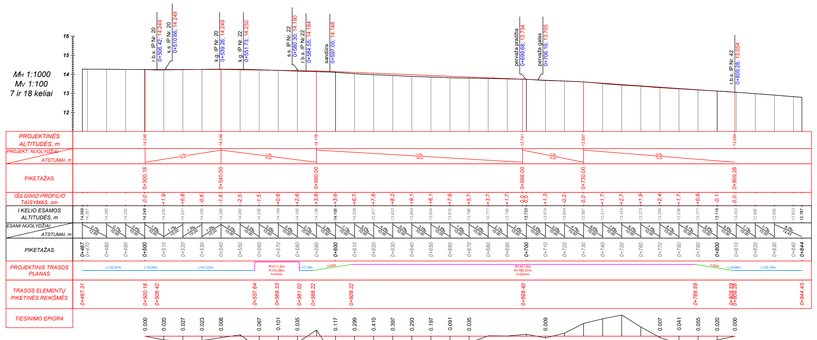

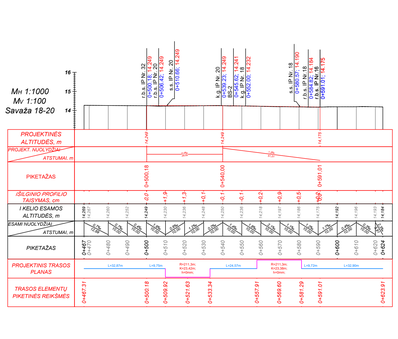

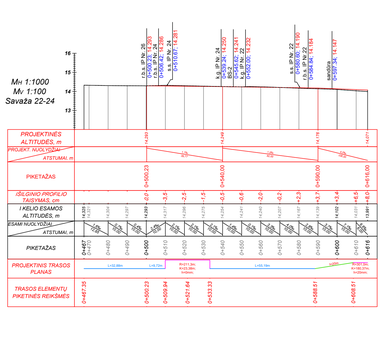

SUTARTINIAI ŽENKLAI:

- *Bėgio galvutės projektinis lygis;*
- *Bėgio galvutės esamas lygis.*

PASTABOS:

1. ĮŠILGINIS PROFILIS PARENGTAS PAGAL 2022 m. SPALIO MĖN. "KELIŲ TYRIMAI IR PROJEKTAVIMAS" ATLIKTUS GEODEZINIUS MATAVIMUS ;

2. AUKŠČIŲ SISTEMA - LAS07 (LIETUVOS AUKŠČIŲ SISTEMA 07);

3. NAUDOJAMAS REPERIS NR. LG2311340; x - 6200700.397 m; y - 365392.250; H - 115.048 m;

4. ORDINAČIŲ PRADŽIA (0.00) - KLAIPĖDOS GELEŽINKELIO STOTIES PAUOSČIO KELYNO E.C. POSTO AŠIS ;

Projektuotojas	LTG INFRA AB "LTG INFRA" KELIŲ TYRIMAI IR PROJEKTAVIMAS				
Atsak.Nr.	Pareigos	V.Pavardė	Parašas	Data	
Etapas	Stadijos	LTG INFRA AB "LTG INFRA"			
LT					

KLAIPĖDOS GELEŽINKELIO STOTIS PAUOŠČIO KELYNAS

Stadijos: **KLAIPĖDOS GELEŽINKELIO STOTIES PAUOŠČIO KELYNO IEŠMŲ NR. 18, 20, 22, 24 IR SANKIRTOS NR. BS-2**

PAPRASTOJO REMONTO APRAŠAS

	Laida
IŠILGINIAI PROFILIAI Mh 1:1000 Mv 1:100	0

Registracijos žymos (numeris): 2022.47-GID-PRA-SG-02

Lapas	Lapų
1	1

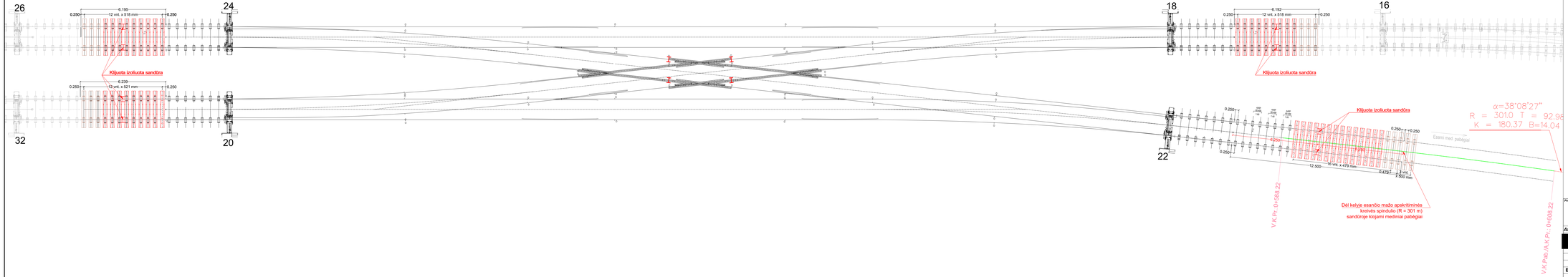

PASTABOS:

1. Schema sudaryta pagal 2022 m spalio mėn. AB "LTG Infra" Kelių tyrimai ir projektavimas geodezinius matavimus;
2. Koordinačių sistema - LKS-94;
3. Ordinačių atskaitos pradžia nuo Klaipėdos geležinkelio stoties, Pauosčio kelyno E.C. posto ašies;
4. Aukščių sistema - LAS-07;

Standartiniai gelžbetoniniai pabėgiai;
Kietmedžio pabėgiai.

Projektuotojas	LTG INFRA "LTG INFRA" KELIŲ TYRIMAI IR PROJEKTAVIMAS			
Atsst.Nr.	Pareigos	V.Pavardė	Parašas	Data
Etapas	Rekvizitas	LTG INFRA AB "LTG INFRA"		
LT				

KLAIPĖDOS GELEŽINKELIO STOTIS PAUOSČIO KELYNAS

Statinys

KLAIPĖDOS GELEŽINKELIO STOTIES PAUOSČIO KELYNO IEŠMŲ NR. 18,20,22,24 IR SANKIRTOS BS-2 PAPRASTOJO REMONTO APRAŠAS

Klaipėdos geležinkelio stoties, Pauosčio kelyno kryžminės sąvados (sklmai Nr. 18, 20, 22, 24 ir sankirta BS-2) bėgių ir pabėgių išdėstymo schema kryžminės sąvados priegiuose M 1:100

Registravimo žymens (numeris)

2022.47-GID-PRA-SG-03

Laida	Lapas	Lapų
0	1	1

MH 1:100
MV 1:100
SS20 SS24

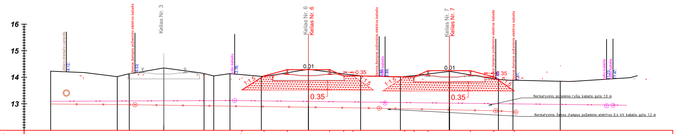

| | | |

ATSTUMAS NUO EC POSTO	1639	1639	1582	1447	1316	1318	1323	1326	1029	1025	1031	1031	988	973		970	967	967	945
ŠVIESOFORO ŽENKLAS	M126	M124	M122	M120	M116	M118	M112	M114	LM2G	LM1G	M110	M108	M106	M36	M38	M40	M42	M44	M104
ATSTUMAS NUO EC POSTO	1587	1433	1419	1381	1375	972		964	929
IEŠMŲ NUMERIAI	120	SS	110	108	106	48	107	2K	105
BĖGIŲ TIPAS IR KRYŽMĖŽENKLIS	R–50 1/9	R–50 1/9	R–50 1/9	R–50 1/9	R–50 1/9	R–65 1/9	R–50 1/9	R–65 1/11	R–50 1/9

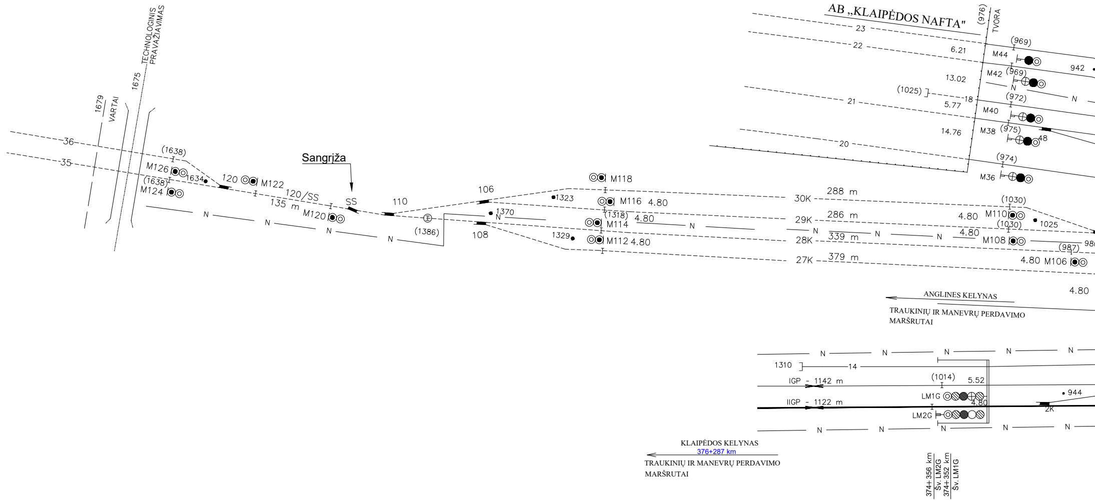

TECHNOLOGINIS PRAVAŽIAVIMAS
1675
1679
VARTAI
36
35
(1638)
M126
1634
(1638)
M124
120
M122
120/SS
135 m
M120
Sangrįža
SS
110
(1386)
106
108
N
1323
1370
1329
M118
M116 4.80
(1318) 4.80
M114
M112 4.80
AB „KLAIPĖDOS NAFTA"
(976)
TVORA
23
22
21
20
18
6.21
13.02
(1025)
5.77
14.76
M44
(969)
M42
(969)
942
(972)
M40
M38
(975)
48
(974)
M36
30K
288 m
29K
286 m
28K
339 m
27K
379 m
(1030)
4.80 M110
(1030)
1025
4.80
M108
(987)
4.80 M106
4.80
ANGLINES KELYNAS
TRAUKINIŲ IR MANEVRŲ PERDAVIMO MARŠRUTAI
1310
14
IGP - 1142 m
IIGP - 1122 m
(1014)
5.52
LM1G
4.80
LM2G
944
2K
KLAIPĖDOS KELYNAS
376+287 km
TRAUKINIŲ IR MANEVRŲ PERDAVIMO MARŠRUTAI
374+356 km
Šv. LM2G
374+352 km
Šv. LM1G

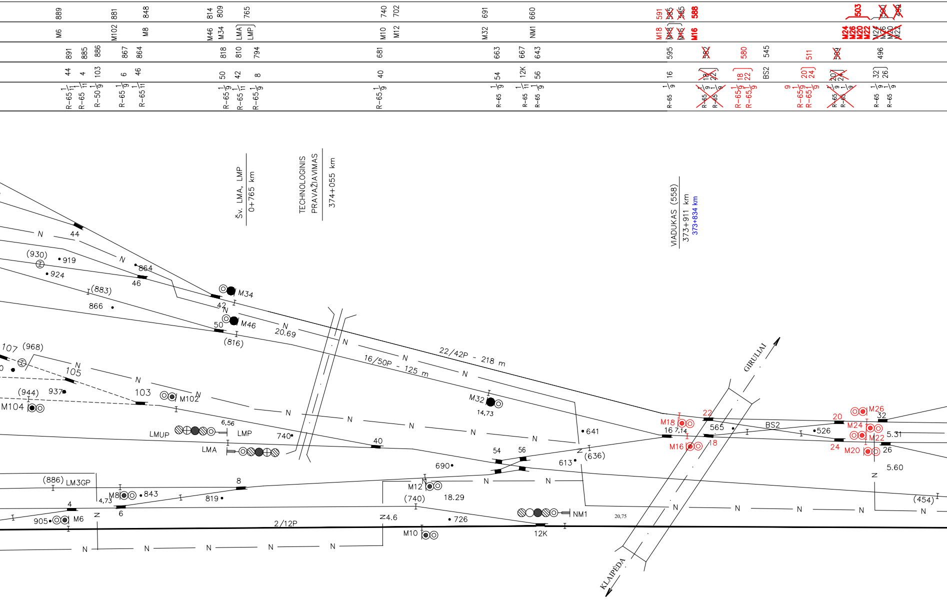

Šv. LMA, LMP
0+765 km
TECHNOLOGINIS PRAVAŽIAVIMAS
374+055 km
VIADUKAS (558)
373+911 km
373+834 km
GIRULIAI
KLAIPĖDA
22/42P - 218 m
16/50P - 125 m
2/12P
M34
M46
M32
M102
M104
M18
M16
M26
M24
M22
M20
M12
M10
M8
M6
NM1
LMUP
LMP
LMA
LM3GP
BS2
20.69
14,73
6,56
7,14
18.29
4.6
4,73
5.31
5.60
20,75
(930)
(883)
(968)
(944)
(816)
(886)
(740)
(636)
(454)
919
924
864
866
937
905
843
819
740
690
726
641
613
565
526
44
46
42
50
107
105
103
40
54
56
8
4
6
12K
16
18
22
20
24
32
26
N

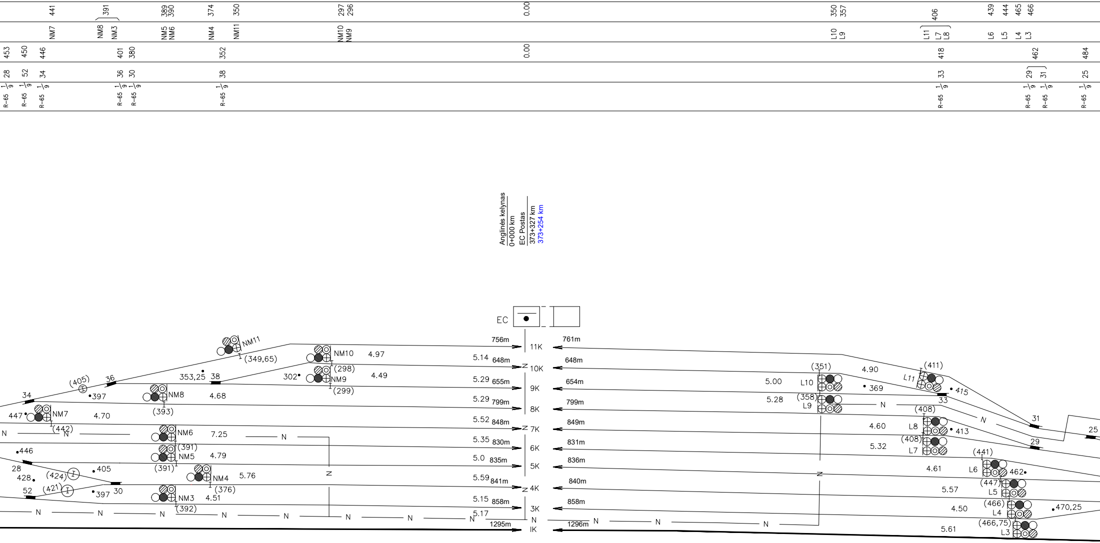
Anglinės kelynas
0+000 km
EC Postas
373+327 km
373+254 km
EC
11K
10K
9K
8K
7K
6K
5K
4K
3K
IK
756m
761m
648m
655m
654m
799m
848m
849m
830m
831m
835m
836m
841m
840m
858m
1295m
1296m
NM11
NM10
NM9
NM8
NM7
NM6
NM5
NM4
NM3
L11
L10
L9
L8
L7
L6
L5
L4
L3
(349,65)
(298)
(299)
(393)
(442)
(391)
(376)
(392)
(405)
(424)
(421)
(351)
(358)
(411)
(408)
(441)
(447)
(466)
(466,75)
353,25
302
470,25
R-65
1/9
N
0.00

PASTABA

Projekte numatyta: -
-
-
-
-
-
-
-
-
-

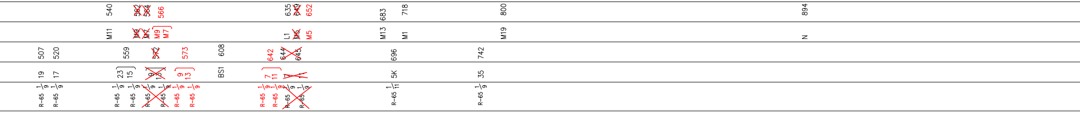
540
566
635
652
683
718
800
894
M11
M9
M7
L1
M5
M13
M1
M19
N
507
520
559
573
608
642
696
742
19
17
23
15
9
13
BS1
7
11
5K
35
R-65 1/9
R-65 1/11

VISO CENTRALIZUOTŲJŲ IEŠMŲ - 48
VISO ŠVIESOFORŲ - 62
IŠ JŲ TRAUKINIO - 24
MANEVRŲ - 38

BĖGIŲ SANKIRTOS BS - 1, BS-2

1.STOTYJE ĮRENGTA ELEKTRINĖS CENTRALIZACIJOS SISTEMA F
2.BĖGIŲ GRANDINĖS ĮRENGTOS PAGAL NORMALES RC25-11.
3.NESTABDOMOJO VAŽIAVIMO SIGNALIZACIJA I KELIU ABIEJC

4.ŠVIESOFORO ŽIBURIAI TURINTYS DVISIŪLES LEMPUTES:
LM2G, NM1, N -r, 1g, 2g
LM1G, LMA -r, 1g, 2g
L1-r, g
L3, L4, L5, L6, L7, L8, L9, L10, L11 - r, g
NM3, NM4, NM5, NM6, NM7, NM8, NM9, NM10, NM11 -r.

5.NESTABDOMOJO VAŽIAVIMO KODAVIMAS IK KELIU ABEJOM
6.ŠVIESOFORAI TURINTYS IŠIMTINIUS SIGNALUS - LM1G, LM2G,
7.IEŠMAI, KURIUOSE ĮRENGTA AUTOMATINĖ SANGRĮŽOS Į NUS
8.STOTYJE IRENGTAS IEŠMŲ ELEKTRINIS APŠILDYMAS.

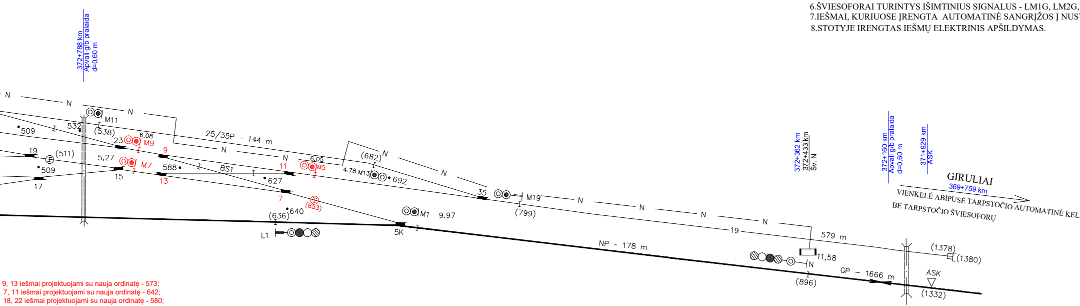
372+788 km
Apvali g/b pralaida
d=0,60 m
N
M11
509
532
(538)
25/35P - 144 m
6,08
23
M9
19
(511)
5,27
M7
9
588
BS1
11
6,05
M5
(682)
4.78 M13
692
509
15
13
17
627
7
(653)
640
(636)
L1
M1
9.97
5K
35
M19
(799)
372+362 km
372+433 km
Šv. N
372+160 km
Apvali g/b pralaida
d=0,60 m
371+929 km
ASK
GIRULIAI
369+759 km
VIENKELĖ ABIPUSĖ TARPSTOČIO AUTOMATINĖ KEL
BE TARPSTOČIO ŠVIESOFORŲ
19
579 m
NP - 178 m
11,58
N
(896)
GP - 1666 m
(1378)
(1380)
ASK
(1332)

9, 13 iešmai projektuojami su nauja ordinatę - 573;
7, 11 iešmai projektuojami su nauja ordinatę - 642;
18, 22 iešmai projektuojami su nauja ordinatę - 580;
20, 24 iešmai projektuojami su nauja ordinatę - 511;
M5 šviesoforas ir izoliuota sandūra projektuojama su nauja ordinatę - 652;
M7, M9 šviesoforai ir izoliuotos sandūros projektuojama su nauja ordinatę - 566;
M20, M22, M24, M26 šviesoforai ir izoliuotos sandūros projektuojama su nauja ordinatę - 503;
M16 šviesoforas ir izoliuota sandūra projektuojama su nauja ordinatę - 588;
M18 šviesoforas ir izoliuota sandūra projektuojama su nauja ordinatę - 591;
negabaritinė izoliuta sandūra 647 projektuojama su nauja ordinatę - 653;

PASTABA:
– – – – – – – – Keliai nepriklausantys AB "Lietuvos geležinkeliai"

Projektuojami pakeitimai parodyti raudona spalva

PAGAL MRC-13 ALBUMĄ.

OMIS KRYPTIMIS.

MIS KRYPTIMIS.
N, LMA.
TATYTĄ PADĖTĮ SISTEMA: SS.

Iešmo elektros pavaros tipas	Iešmo numeris	Kiekis
SP-6M	120, SS, 110, 108, 106, 48, 107, 2K, 105, 44, 103, 4, 6, 46, 50, 42, 8, 40, 12K, 54, 56, 16, 22, 18, 20, 24, 32, 26, 28, 52, 34, 36, 30, 38, 35, 5K, 11, 7, 13, 9, 15, 23, 17, 19, 25, 31, 29, 33	48

IO BLOKUOTĖ

Stoties scheminis planas sudarytas vadovaujantis Klaipėdos stoties Pauosčio kelyno scheminiu planu Nr. LRA-LRAA-02-23 bei 2017-03-22 patvirtintu pakeitimu, kelių masteline schema Nr. 40.2014-DC-KTL ir 2022.47-GID-PRA-SG-01, 2022.48-GID-PRA-SGK-01 planais. Mėlynai skliaustuose nurodytas naujas kilometražas, vadovaujantis geležinkelio ruožo Vilnius-Šiauliai-Klaipėda plano ir išilginio profilio KM 299+900.0-376+286.5, Nr. 2020.40-DD-KTPL. Naujas kilometražas įsigalios atlikus būtinus pakeitimus Eismo valdymo centro (EVC) sistemos programinėje įrangoje.

Vietoj brėž. Nr. LRA-LRAA-02-23

Projektuotojas
AB "LTG Infra"
Kelių tyrimai ir projektavimas

Atest.Nr.	Pareigos	V.Pavardė	Parašas	Data
[redacted]				

Objekto pavadinimas:
KLAIPĖDOS STOTIES PAUOSČIO KELYNO

SCHEMINIS PLANAS

Statinys
Klaipėdos geležinkelio stoties, Pauosčio kelyno kryžminės sąvažos (iešmai Nr. 7, 9, 11, 13 ir sankirta BS-1) paprastojo remonto aprašas

Klaipėdos geležinkelio stoties, Pauosčio kelyno kryžminės sąvažos (iešmai Nr. 18, 20, 22, 24 ir sankirta BS-2) paprastojo remonto aprašas

Laida
0

Etapas
PRA

Statytojas
AB " LTG INFRA "

Registracijos žymuo (numeris)
2022.47-GID-PRA-SI.BR-01

Lapas	Lapų
1	1

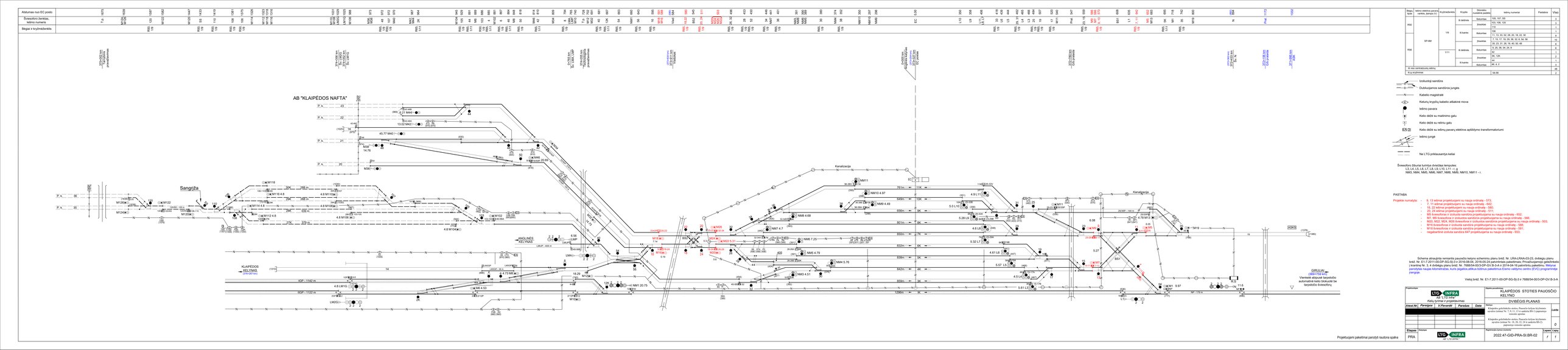
Atskumas nuo EC posto
Švyruoklinio ženklas, leidinio numeris
Bėgiai ir kryžmedekliai
AB "KLAIPĖDOS NAFTA"
Sangrūda
KLAIPĖDOS KELTYNĖS
ANGLINĖS KELTYNĖS
Kanalizacija
Vėtrungė
GIRULIAI
Projektuojami paketiniai parovžiai raudona spalva
Bėgių tipas
Ilginis elektros pavarų sandūrų (ilginis JAM-2) (*)
Kryžmedekliai
Kryžiai
Skirmedžio (sandūrų) pusdėtinė
Ilginių kompanių
Pastabos
Viso
SP-dtd
1/9
1/11
R65
R50
Iš viso vienmedžių ašinių:
Iš iš kryžmedžių:
Projektuotojas
LTG INFRA
AB "LTG infra"
Kelių tyrimai ir projektavimas
Atsak.tel.
Parengė
Patikrinė
Patvirtino
Data
Etapas
PRA
Pirkinys
Objekto pavadinimas
KLAIPĖDOS STOTIES PAUOSČIO KELYNO
DVIBEGIS PLANAS
Statusas
Klaipėdos geležinkelio mazgo, Pauosčio kelyno kryžiuotės sprendimo (sutinkus Nr. 19, 29, 22, 24 su pakeitimu Nr. 1 papeirnojo sutarties sprendimo
Klaipėdos geležinkelio mazgo, Pauosčio kelyno kryžiuotės sprendimo (sutinkus Nr. 19, 29, 22, 24 su pakeitimu Nr. 2 papeirnojo sutarties sprendimo
Registracijos Įpatos numeris
2022.47-GID-PRA-SI.BR-02
Lapas
Lapų
Laida
D
f
1
Visa

1520 MM, 1:9 TIPO IEŠŲ ŠILDYMO ELEMENTŲ IŠDĖSTYMAS 18, 20, 22,24 IEŠMUOSE.

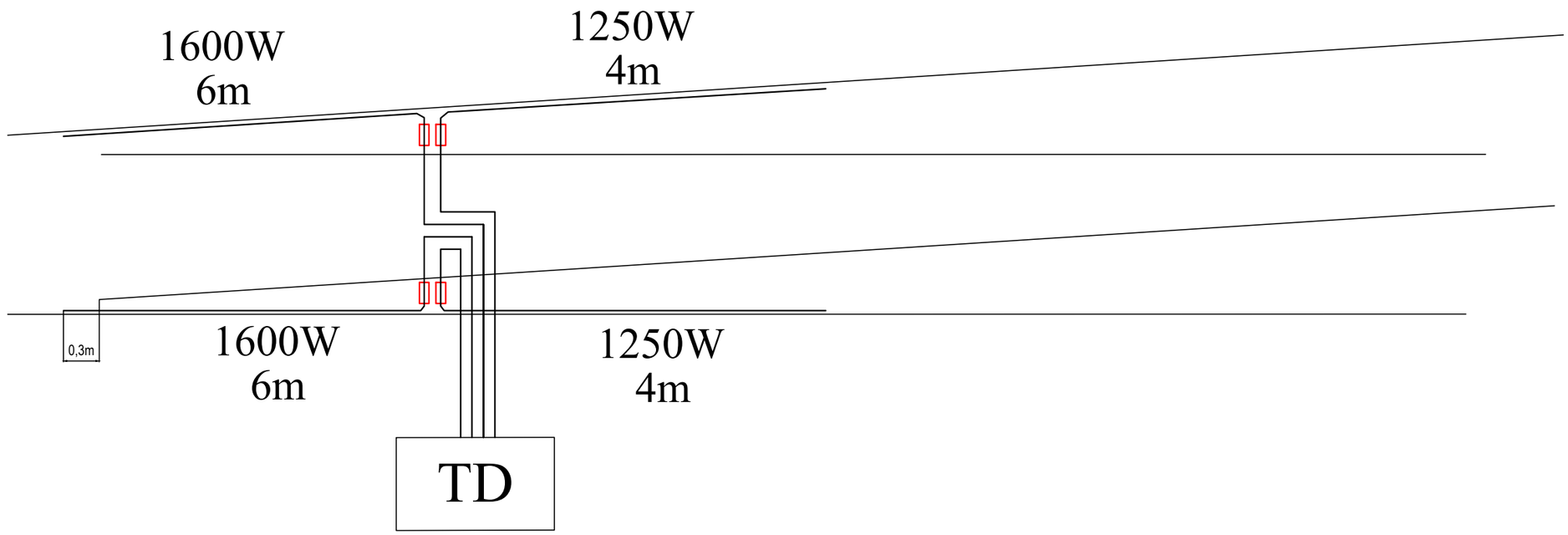

Šildymo elementai	Šildymo elementai	Šildymo elementų laikikliai			Šildymo galingumas
1600W / 6m	1250W / 4m	Galiniai	Jungiamieji	Prispaudžiamieji	Iešmo
2	2	4	2	36	5,7kW

Projektuotojas AB "LTG Infra" Kelių tyrimai ir projektavimas					KLAIPĖDOS GELEŽINKELIO STOTIS
Atestato Nr.	Pareigos	V.Pavardė	Parašas	Data	*Statinys* Klaipėdos geležinkelio stoties, Pauosčio kelyno kryžminės sąvažos (iešmai Nr. 18, 20, 22, 24 ir sankirta BS-2) paprastojo remonto aprašas
					ŠILDYMO ELEMENTŲ IŠDĖSTYMAS — Laida 0
Etapas PRA	*Statytojas* AB " LTG Infra"				*Registracijos žymuo (numeris)* 2022.47-GID-PRA-SI.BR-03 — Lapas 1 — Lapų 1

Ruožo egzemplioriūs

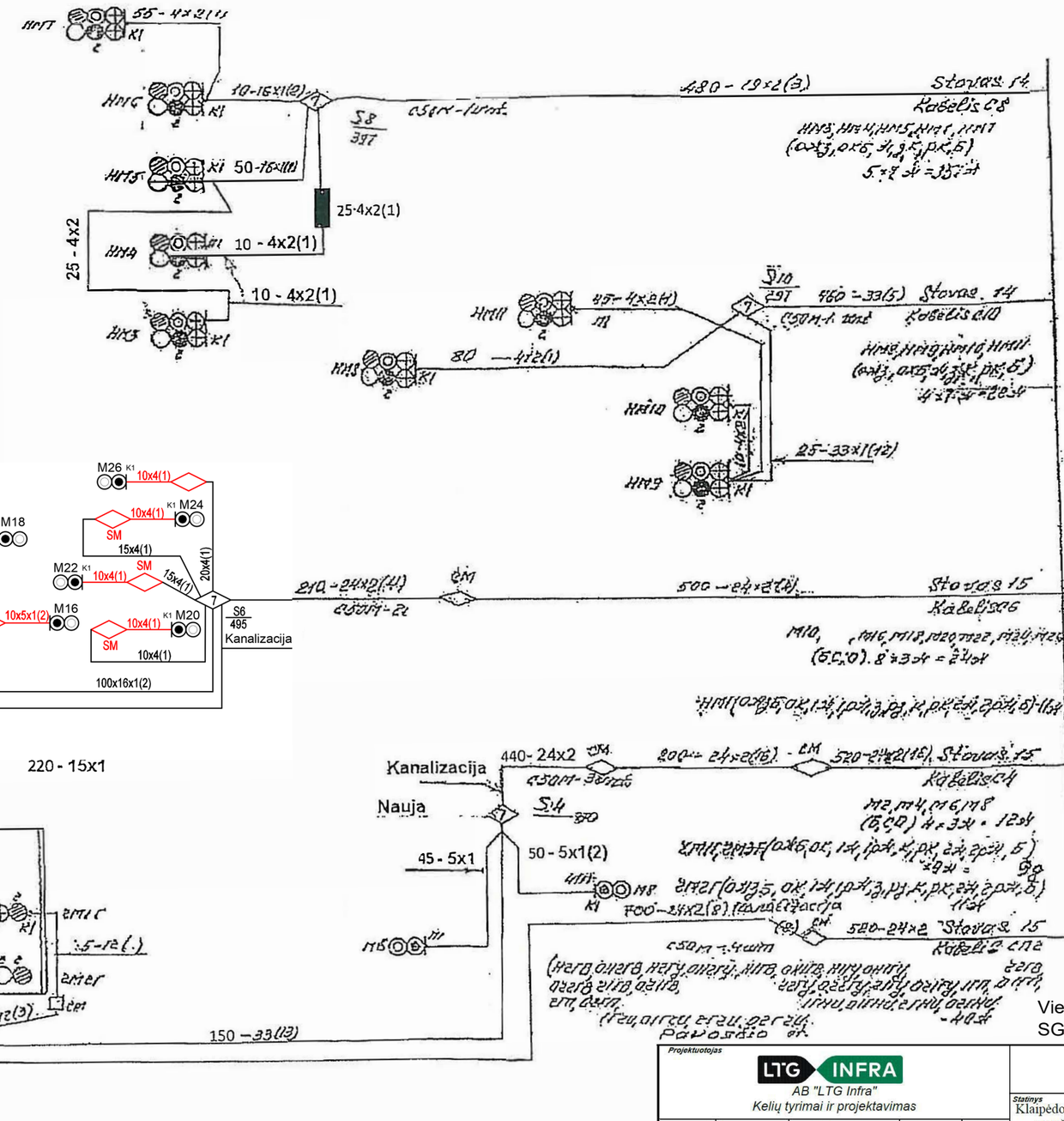

Techninės priežiūros inžinierius
Evaldas Sabelvičius

PRITARTA STATYTI

Vietoj brėž. Nr. E1-7.2011-00-DP-SG-SĮ-7 lapas3(8) laida A

Pakeitimai parodyti raudona spalva

Projektuotojas: LTG INFRA, AB "LTG Infra", Kelių tyrimai ir projektavimas					KLAIPĖDOS GELEŽINKELIO STOTIS
Atestato Nr.	Pareigos	V.Pavardė	Parašas	Data	Statinys: Klaipėdos geležinkelio stoties, Pauosčio kelyno kryžminės sąvažos (iešmai Nr. 20, 22, 24, 26 ir sankirta BS-2) paprastojo remonto aprašas
					KABELIŲ TINKLAS (laikinas variantas)
Etapas: PRA	Statytojas: LTG INFRA, AB "LTG Infra"				Registracijos žymuo (numeris): 2022.47-GID-PRA-SI.BR-04 — Laida: 0 — Lapas: 1 — Lapų: 4

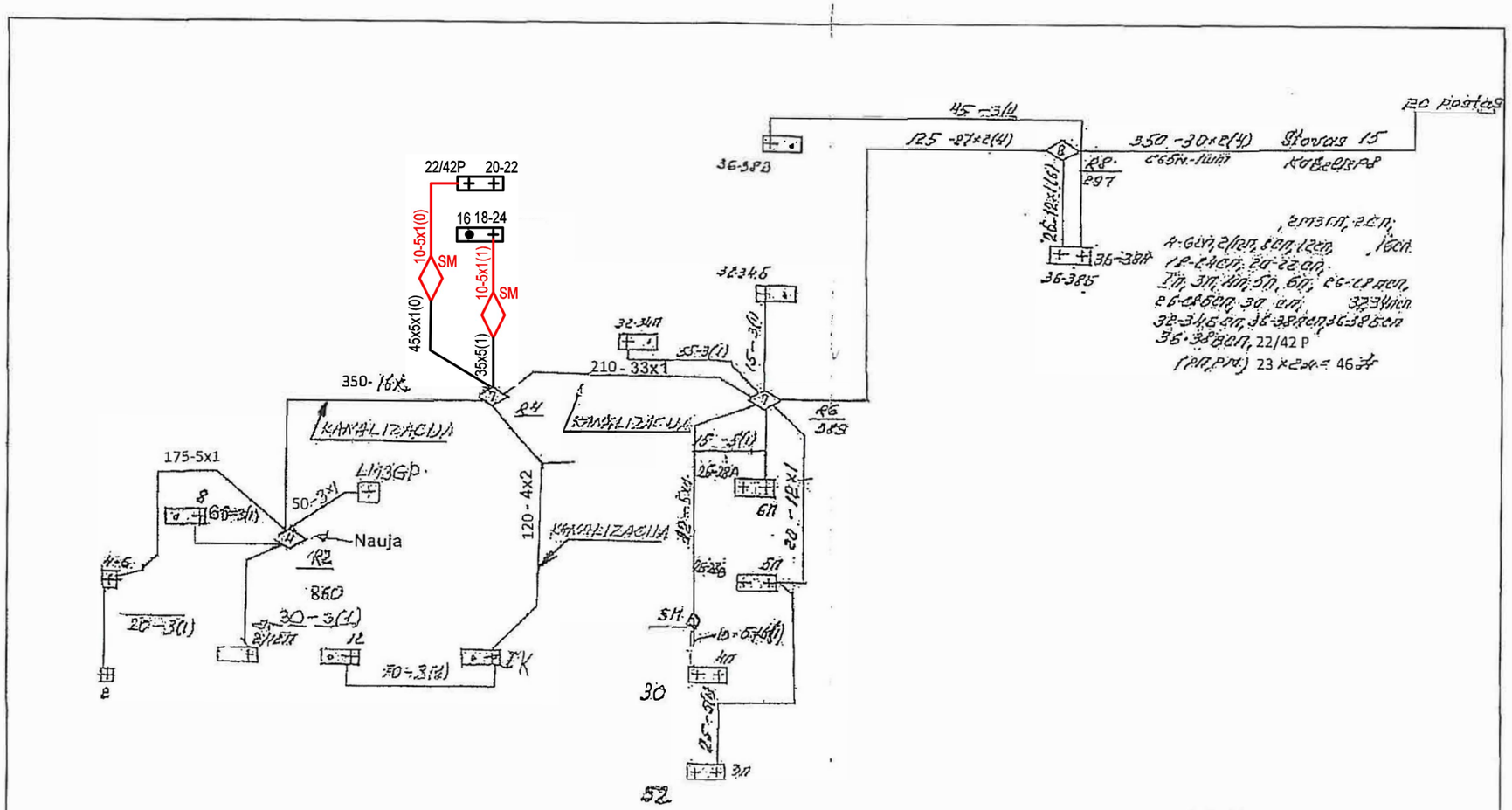
22/42P 20-22
16 18-24
10-5x1(0)
SM
10-5x1(1)
SM
45x5x1(0)
35x5(1)
210 - 33x1
350- 16Ž
175-5x1
50-3x1
Nauja
120 - 4x2
45 -3(1)
125 -27×2(4)
350 -30×2(4)
36-388
36-385
36-384
36-386
36-387
36-389
RS 297
RS 388
RS 860
RS 861
RS 862
RS 863
RS 864
RS 865
RS 866
RS 867
RS 868
RS 869
RS 870
RS 871
RS 872
RS 873
RS 874
RS 875
RS 876
RS 877
RS 878
RS 879
RS

Rūšio egzemplioriūs

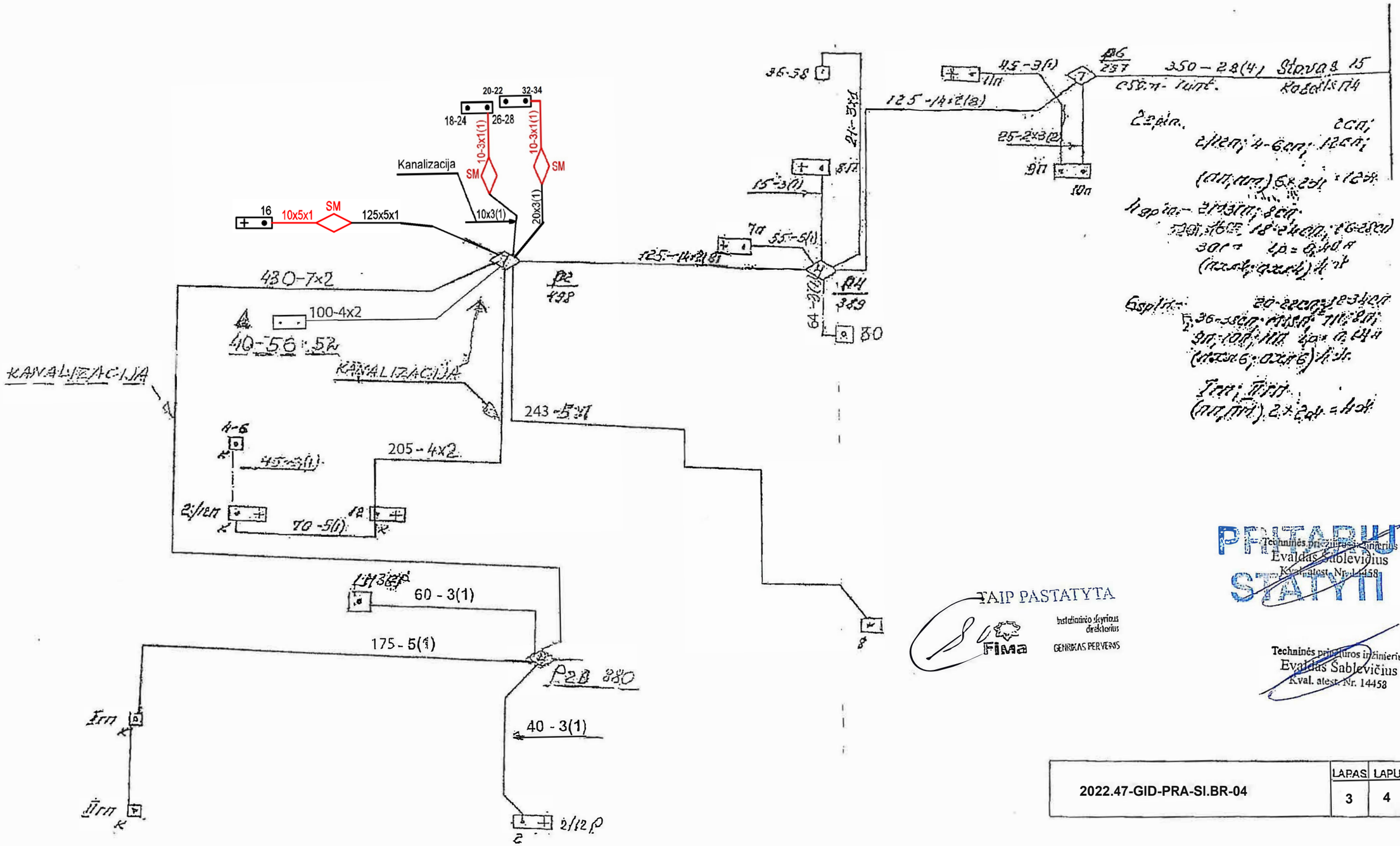

TAIP PASTATYTA

Fima

Inžinerinio skyriaus direktorius

GENRIKAS PERVENIS

PRITARIU STATYTI

Techninės priežiūros inžinierius
Evaldas Šablevičius
Kval. atest. Nr. 14458

Techninės priežiūros inžinierius
Evaldas Šablevičius
Kval. atest. Nr. 14458

2022.47-GID-PRA-SI.BR-04	LAPAS	LAPU	LAIDA
	3	4	0

Rašto egzempliorius

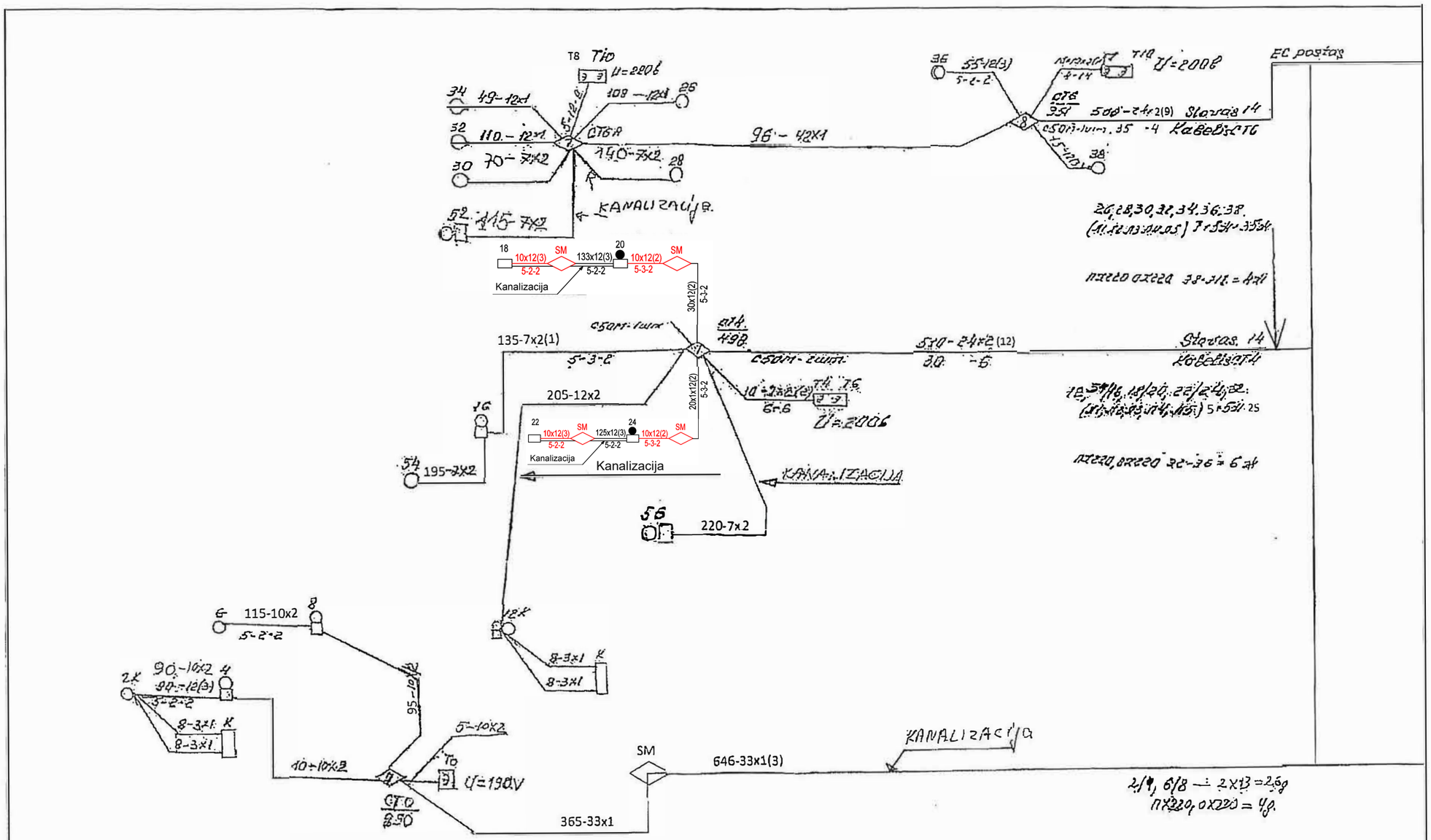

Fima
Inžinerinio skyriaus
vyriausiasis
GEDRIMAS PERVENIS

TAIP PASTATYTA

	LAPAS	LAPU	LAIDA
2022.47-GID-PRA-SI.BR-04	4	4	0

PRITARTI STATYTI

Projektuotojo pareigos, vardas, pavardė, parašas
Gediminas Sabalevičius
Kval. atestato Nr. [illegible]

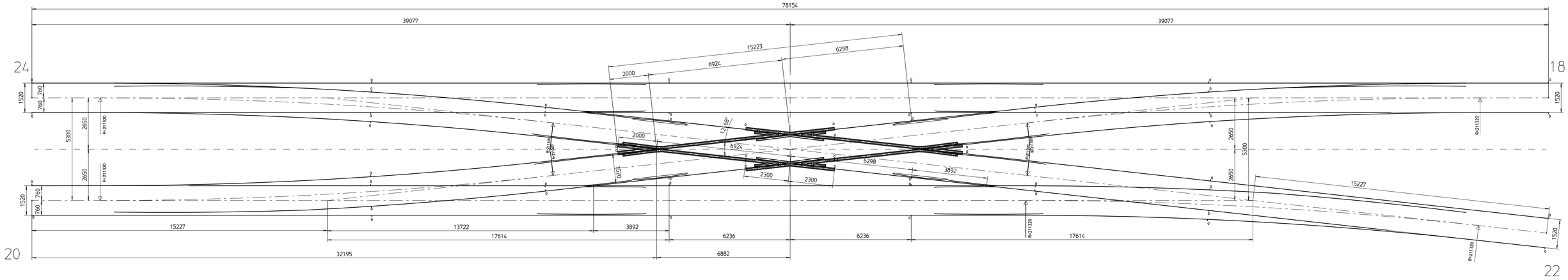

0 - bėgių sandūra

- Paruošta Pavosčio kelyno projektui. Kryžminė sąvaža 18-20/22-24.
- Gaminama ir tiekiama pagal LST TS 2008 reikalavimus.
- Iešmų 212-1:9 geometrija atitinka LST TS 2008 B.5 priedą.
- Dėl mažo tarpuvežio iešmo kryžmėje, gretbėgis ir viena iš tarpinių bėgių sandūrų pritaikyta prie esamos situacijos.

Pak.Nr.								Bendros tolerancijos pagal ISO 2768 - GENORM M 1365 - c
Data								
Atliko								
Indek.	a	b	c	d	e	f		

Šis brėžinys yra voestalpine Railway Systems Lietuva nuosavybė. Be voestalpine Railway Systems Lietuva rašytinio sutikimo draudžiama jį kopijuoti, perduoti ar leisti naudotis kitam asmeniui. Draudžiama ką nors keisti brėžinyje. Reikalaikas naudojimas yra baudžiamas pagal įstatymus. ©

2022	Data	Pavardė	Parašas
Braižė			
Tikrino			
Derino			
Patvirtino			

voestalpine Railway Systems Lietuva, UAB

Geležinės g.18, LT-13220 Valčiūnai, Vilniaus raj., Lietuva

R65 tipo iešmai, 1520mm vėžė

Kryžminė sąvaža R65-2:9 su 5300mm tarpuvėžiu

Mastelis 1:50 (1:100)	Failo pav.:		Formatavo:
Popiš. Br.Nr.	Brėžinys:	E16-015/2	Kopijuoja:
	Skaitmeninė:		
	Vaizd:		

A0-A2

Topografavimo darbų teritorijos
išsidėstymo schema

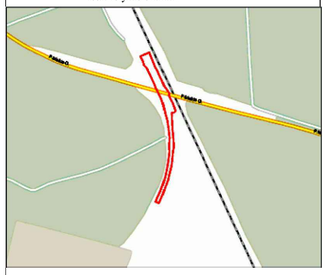

Topografinis planas M 1:500

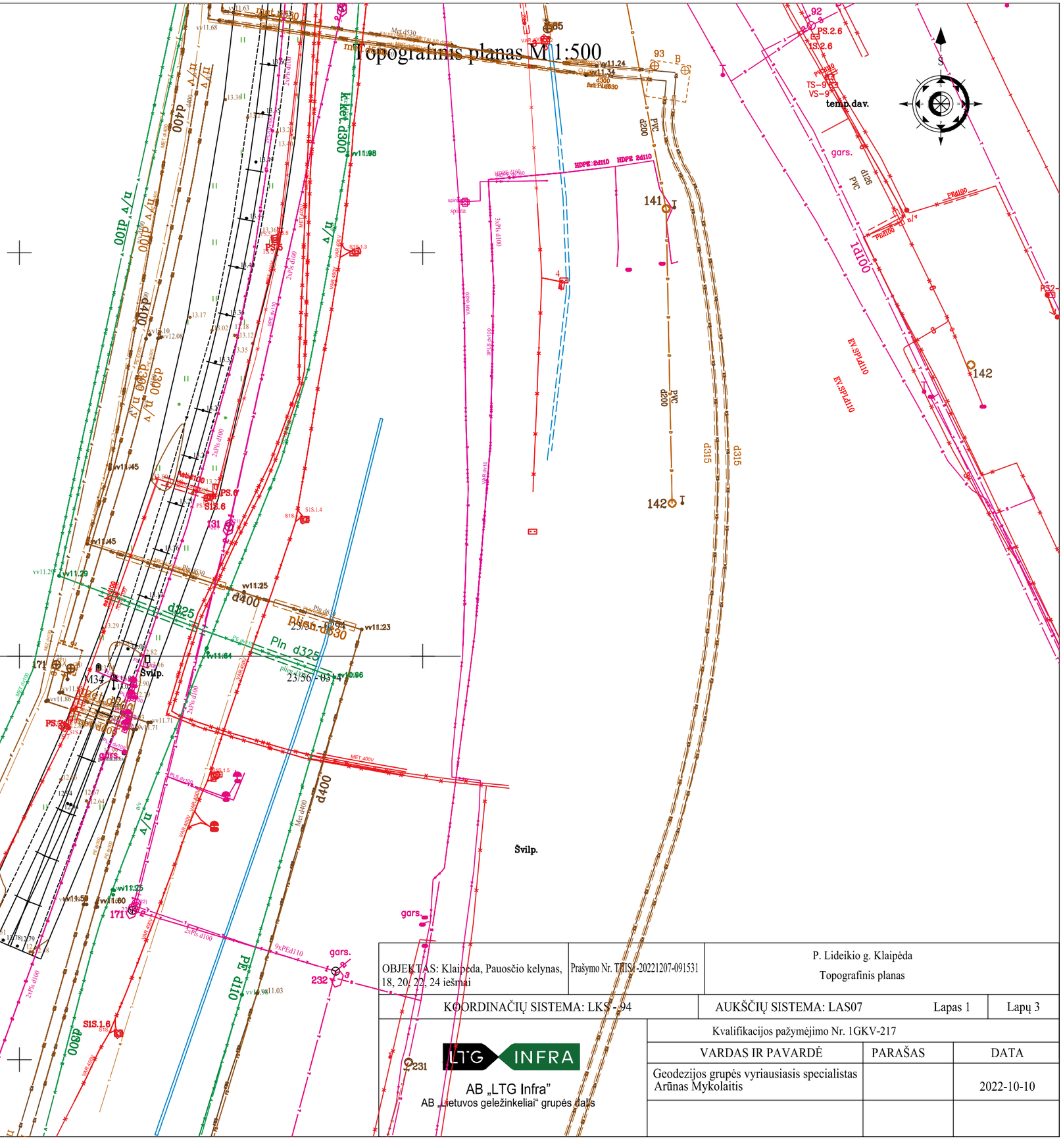
d400
d400
d400

Topografinis planas M 1:500

Š

OBJEKTAS: Klaipėda, Pauosčio kelynas, 18, 20, 22, 24 iešmai

Prašymo Nr.TIIIS1-20221207-091531

P. Lideikio g. Klaipėda
Topografinis planas

KOORDINAČIŲ SISTEMA: LKS - 94

AUKŠČIŲ SISTEMA: LAS07

Lapas 2

Lapų 3

Kvalifikacijos pažymėjimo Nr. 1GKV-217

VARDAS IR PAVARDĖ	PARAŠAS	DATA
Geodezijos grupės vyriausiasis specialistas Arūnas Mykolaitis		2022-10-10

LTG INFRA
AB „LTG Infra"
AB „Lietuvos geležinkeliai" grupės dalis

Topografinis planas M 1:500

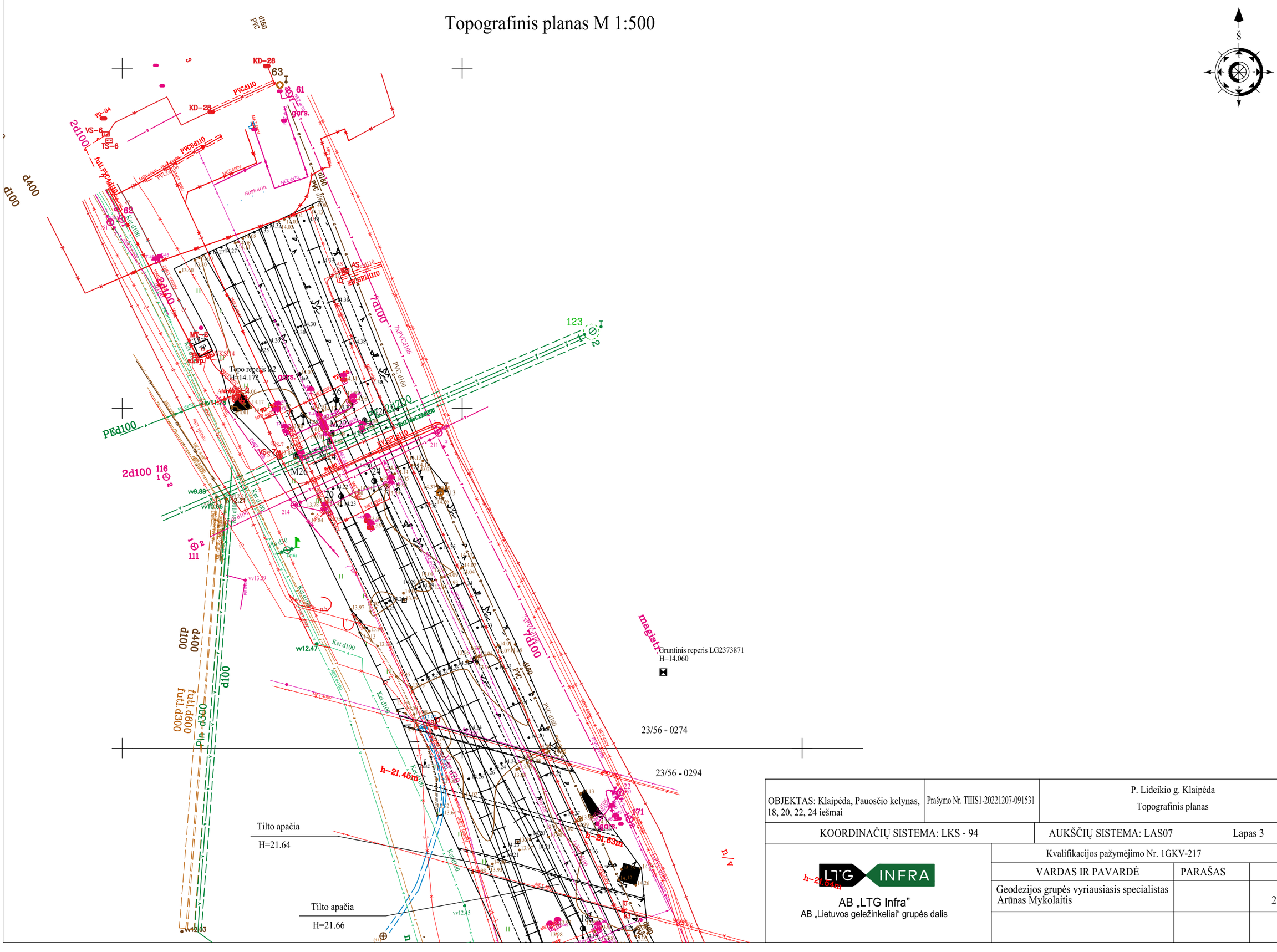

OBJEKTAS: Klaipėda, Pauosčio kelynas, 18, 20, 22, 24 iešmai	Prašymo Nr. TIIIS1-20221207-091531	P. Lideikio g. Klaipėda Topografinis planas
KOORDINAČIŲ SISTEMA: LKS - 94	AUKŠČIŲ SISTEMA: LAS07	Lapas 3 / Lapų 3

AB „LTG Infra"
AB „Lietuvos geležinkeliai" grupės dalis

Kvalifikacijos pažymėjimo Nr. 1GKV-217

VARDAS IR PAVARDĖ	PARAŠAS	DATA
Geodezijos grupės vyriausiasis specialistas Arūnas Mykolaitis		2022-10-10

AB „LTG INFRA“
KELIŲ TYRIMAI IR PROJEKTAVIMAS
Geležinkelio g. 2, LT-02100 Vilnius

Užsakovas **AB „LTG INFRA“**
TECHNINĖ PRIEŽIŪRA

Projektavimo stadija **PAPRASTOJO REMONTO APRAŠAS**

Statinio kategorija **NEYPATINGAS STATINYS**

Statybos rūšis **PAPRASTASIS REMONTAS**

Projekto pavadinimas
KLAIPĖDOS GELEŽINKELIO STOTIES, PAUOSČIO KELYNO KRYŽMINĖS SĄVAŽOS (IEŠMAI NR. 7, 9, 11, 13 IR SANKIRTA BS-1) PAPRASTOJO REMONTO APRAŠAS

Statinio adresas **Klaipėdos m. sav., Klaipėdos m., Prano Lideikio g. 10**

Projekto dalis **SUSISIEKIMO DALIS. GELEŽINKELIAI** Tomas **1/1**

2022 2022.48–GID–PRA–SGK

Projekto dalies vadovas [redacted]

APRAŠO DOKUMENTŲ SUDĖTIES ŽINIARAŠTIS

Eil. Nr.	Bylos žymuo	Pavadinimas	Pastabos
1.	2022.48–GID–PRA–SGK	Susisiekimo dalis. Geležinkeliai	

Paprastojo remonto aprašas atitinka galiojančias normas bei taisykles ir užtikrina saugią statinio eksploataciją.

APRAŠO BYLOS TEKSTINIŲ DOKUMENTŲ ŽINIARAŠTIS

Eil. Nr.	Lapų	Dokumento žymuo	Laida	Pavadinimas	Pastabos
1.	1			Titulinis lapas	
2.	1	2022.48-GID-PRA-SGK-ADŽ	0	Aprašo dokumentų sudėties žiniaraštis	
3.	1	2022.48-GID-PRA-SGK-BDŽ	0	Aparšo bylos tekstinių dokumentų žiniaraštis	
4.	4	2022.48-GID-PRA-SGK-ND	0	Normatyvinai dokumentai	
5.	8			AB „LTG Infra“ Techninė priežiūra statinio projektavimo techninė užduotis	
6.	13	TIIIS1-20221010-075185		Topografinis planas M 1:500	
7.	16	2022.48-GID-PRA-SGK-AR	0	Aiškinamasis raštas	
8.	4	2022.48-GID-PRA-SG-DKŽ	0	Darbų ir medžiagų kiekių žiniaraštis	
9.	34	2022.48-GID-PRA-SG-TS	0	Techninės specifikacijos	

APRAŠO BYLOS BRĖŽINIŲ ŽINIARAŠTIS

Eil. Nr.	Lapų	Dokumento žymuo	Laida	Pavadinimas	Pastabos
1.	1	2022.48-GID-PRA-SGK-01	0	Klaipėdos geležinkelio stoties, Pauosčio kelyno kryžminės sąvažos (iešmai Nr. 7, 9, 11, 13 ir sankirta BS-1) projektinis planas M 1: 500	
2.	1	2022.48-GID-PRA-SGK-02	0	Klaipėdos geležinkelio stoties, Pauosčio kelyno, kelių Nr. 6, 8 ir sąvažų 5k-7-9 bei 11-13 išilginiai profiliai Mh 1:1000 Mv 1:50	
3.	1	2022.48-GID-PRA-SGK-03	0	Klaipėdos geležinkelio stoties, Pauosčio kelyno kryžminės sąvažos (iešmai Nr. 7, 9, 11, 13 ir sankirta BS-1) skersiniai profiliai M 1:100	
4.	1	2022.48-GID-PRA-SGK-04	0	Klaipėdos geležinkelio stoties, Pauosčio kelyno kryžminės sąvažos (iešmai Nr. 7, 9, 11, 13 ir sankirta BS-1) bėgių ir pabėgių išdėstymo schma kryžminės sąvažos prieigose	
5.	1	2022.47-GID-PRA-SI.BR-01	0	Scheminis planas	
6.	1	2022.47-GID-PRA-SI.BR-02	0	Dvibėgis planas (laikinas variantas)	
7.	1	2022.48-GID-PRA-SI.BR-03	0	Šildymo elementų išdėstymas	
8.	3	2022.48-GID-PRA-SI.BR-04	0	Kabelių tinklas (laikinas variantas)	

APRAŠO BYLOS PRIEDŲ ŽINIARAŠTIS

Eil. Nr.	Lapų	Dokumento žymuo	Laida	Pavadinimas	Pastabos
1	1	Priedas 1		Kryžminės sąvažos R65-2:9 su 5267 mm tarpuvėžiu geometrinė schema	
2	10	Registro Nr.: 44/419040		Nekilnojamojo turto registro duomenų bazės išrašas	
3	2			Topografinis planas M 1:500 su požeminėmis komunikacijomis	

Projektuotojas AB „LTG INFRA“ KELIŲ TYRIMAI IR PROJEKTAVIMAS				**KLAIPĖDOS GELEŽINKELIO STOTIS, PAUOSČIO KELYNAS**
Atestato Nr.	**Pareigos**	**V. Pavardė**	**Parašas**	**Data**
[redacted]				Klaipėdos geležinkelio stoties, Pauosčio kelyno kryžminės sąvažos (iešmai Nr. 7, 9, 11, 13 ir sankirta BS-1) paprastojo remonto aprašas
				APRAŠO BYLOS TEKSTINIŲ DOKUMENTŲ ŽINIARAŠTIS — Laida 0
Etapas	**Statytojas** AB „LTG INFRA“			2022.48–GID–PRA–SGK–BDŽ — Lapas 1 — Lapų 1
A				

NORMATYVINIAI DOKUMENTAI

Projektuotojas AB „LTG INFRA“ KELIŲ TYRIMAI IR PROJEKTAVIMAS					KLAIPĖDOS GELEŽINKELIO STOTIS, PAUOSČIO KELYNAS	
Atestato Nr.	Pareigos	V. Pavardė	Parašas	Data	Klaipėdos geležinkelio stoties, Pauosčio kelyno kryžminės sąvažos (iešmai Nr. 7, 9, 11, 13 ir sankirta BS-1) paprastojo remonto aprašas	
[redacted]					NORMATYVINIAI DOKUMENTAI	Laida 0
Etapas	Statytojas AB „LTG INFRA“				2022.48–GID–PRA–SGK–ND	Lapas 1 / Lapų 4
A						

PAGRINDINIŲ NORMATYVINIŲ DOKUMENTŲ, KURIAIS VADOVAUJANTIS PARENGTAS PAPRASTOJO REMONTO APRAŠAS IR KURIŲ PRIVALU LAIKYTIS ĮGYVENDINANT REMONTĄ, SĄRAŠAS

Organizaciniai tvarkomieji normatyviniai dokumentai

Eilės Nr.	Dokumento pavadinimas	Dokumento žymuo
1.	„Lietuvos Respublikos statybos įstatymas“	I-1240
2.	„Lietuvos Respublikos aplinkos apsaugos įstatymas“	I-2223
3.	„Lietuvos Respublikos teritorijų planavimo įstatymas“	I-1120
4.	“Lietuvos Respublikos specialiųjų žemės naudojimo sąlygų įstatymas“	XIII-2166
5.	„Lietuvos Respublikos atliekų tvarkymo įstatymas“	VIII-787
6.	„Statinio statybos rūšys“	1.01.08:2002
7.	„Normatyviniai statybos techniniai dokumentai“	STR 1.01.02:2016
8.	„Statinių klasifikavimas“	STR 1.01.03:2017
9.	„Statybos darbai. Statinio statybos priežiūra“	STR 1.06.01:2016
10.	„Statybinių atliekų tvarkymo taisyklės“	D1-637
11.	„Statinio projektavimas, projekto ekspertizė“	STR 1.04.04:2017
12.	„Statybą leidžiantys dokumentai. Statybos užbaigimas. Statybos sustabdymas. Savavališkos statybos padarinių šalinimas. Statybos pagal netesėtai išduotą statybą leidžiantį dokumentą padarinių šalinimas“	STR 1.05.01:2017
13.	„Statybos dalyvių atestavimo ir teisės pripažinimo tvarkos aprašas“	STR 1.02.01:2017
14.	„Statybiniai tyrimai. Statinio avarija“	STR 1.03.01:2016
15.	„Saugos ir sveikatos taisyklės statyboje”	DT 5-00
16.	„Rekomendacijos. Santraupos ir raidiniai žymėjimai statybų projektinėje dokumentacijoje”	R14-2011
17.	„Rekomendacijos. Statinio projekto sudėtis”	R 16-00
18.	„Statybinė klimatologija”	RSN 156-94
19.	„Statinio projektas. Bendrieji įforminimo reikalavimai”	LST 1516:2015
20.	„Esminiai statinio reikalavimai“	STR 2. 01.01 (1-6)

Techninių ir specialiųjų reikalavimų normatyviniai dokumentai

1.	Geležinkelio taikmenys. Bėgių kelias. Geležinkelio iešmai ir bėgių sankryžos 1520 mm pločio vėžei	LST TS 2008:2021
2.	Geležinkelio taikmenys. Bėgių kelias. Darbų priėmimas. 1 dalis. Balastuotojo bėgių kelio darbai. Vientisas bėgių kelias, iešmai ir bėgių sankryžos	LST EN 13231-1:2013
3.	„1520 mm vėžės pločio geležinkelio linijos, kai keleivinių traukinių važiavimo greitis iki 160 km/val.” Techninės sąlygos.	ĮST 1005384.1:2011
4.	„1520 mm vėžės pločio geležinkelio linijos viršutinė konstrukcija, kai keleivinių traukinių važiavimo greitis iki 160 km/val.” Techninės sąlygos.	ĮST 1005384.2:2011
5.	Geležinkelio taikmenys. Geležinkelio kelias. Gelžbetoniniai įtemtieji vienblokiai pabėgiai	ĮST 1005384-3:2011
6.	113/K SD 13: 2012 standarto iešmų įrengimo ir priežiūros taisyklės	113/K
7.	Techninio geležinkelių naudojimo nuostatai	ADV/001
8.	Geležinkelio eismo taisyklės	ADV/003

9.	Saugaus traukinių eismo užtikrinimo instrukcija remontuojant kelią	K/078
10.	Statinių artumo gabaritų taikymo instrukcija.	163/K
11.	Kelio ir statinių remonto bei priežiūros darbų saugos ir gamybinės sanitarijos taisyklės.	K/128
12.	Geležinkelių žemės sankasų projektavimo nurodymai	SN 449-72
13.	Geležinkelio kelio remonto darbų priėmimo taisyklės.	K/138
14.	Geležinkelio kelio priežiūros taisyklės.	K/111
15.	Geležinkelio stočių projektavimo taisyklės. Patvirtinta LR aplinkos ministro 2004 05 05 įsakymu Nr. 3-250/D1-249.	15/LG
16.	Geležinkelių transporto eismo signalizacijos taisyklės	ADV/002
17.	Geležinkelio taikmenys. Geležinkelio kelias. Bėgiai. 1 dalis. 46 kg/m ir didesnės ilginės masės plačiapadžiai geležinkelio bėgiai.	LST EN 13674-1:2011
18.	Rekomendacijos. Statinio projekto sudėtis. Patvirtinta LR aplinkos ministro 2000 04 26 įsakymu Nr.256	R 16-00
19.	Iešmų įtaisymo kelyje darbų atlikimo taisyklės patvirtintos 2021-01-08 įsakymu Nr. ĮS(LGI)-9	
20.	Geležinkelio sankasos priežiūros instrukcija	192/K
21.	Geležinkelio taikmenys. Bėgių kelias. Sąvaržų eksploatacinių charakteristikų reikalavimai. 1 dalis. Apibrėžtys.	LST EN 13481-1:2012
22.	Geležinkelio taikmenys. Bėgių kelias. Sąvaržų eksploatacinių charakteristikų reikalavimai. 2 dalis. Gelžbetoninių pabėgių sąvaržos	LST EN 13481-2:2012
23.	Geležinkelio taikmenys. Bėgių kelias. Bėgių kelio geometrijos kokybė. 1 dalis. Bėgių kelio geometrijos apibūdinimas	LST EN 13848-1:2004+A1:2008
24.	Geležinkelio taikmenys. Bėgių kelias. Geometrinė bėgių kelio kokybė. 5 dalis. Geometrinės kokybės lygiai. Vientisas kelias.	LST EN 13848-5:2008+A1:2010
25.	Geležinkelio taikmenys. Bėgių kelias. Bėgių tiesimo ir techninės priežiūros mašinos. 1 dalis. Važiavimo techniniai reikalavimai.	LST EN 14033-1:2011
26.	Geležinkelio taikmenys. Bėgių kelias. Bėgių tiesimo ir techninės priežiūros mašinos. 2 dalis. Darbų atlikimo techniniai reikalavimai	LST EN 14033-2:2008+A1:2012
27.	Geležinkelio taikmenys. Bėgių kelias. Bėgių tiesimo ir techninės priežiūros mašinos. 3 dalis. Bendrieji saugos reikalavimai	LST EN 14033-3:2009+A1:2012
28.	Kėlimo kranų naudojimo taisyklės.	A1-425
29.	Bėgių jungių ir sandūrų įrengimo bei priežiūros elektrinės traukos ir kituose ruožuose su signalizacijos įrenginiais taisyklės	LTGI 372/K
30.	KOMISIJOS REGLAMENTAS (ES) Nr. 1299/2014 „Dėl Europos Sąjungos geležinkelių sistemos infrastruktūros posistemio techninės sąvaikos specifikacijos“	Nr. 1299/2014
31.	Geležinkelių infrastruktūros objektų priėmimo naudoti taisyklėmis LTGI 238/BD, patvirtintomis AB „LTG Infra” generalinio direktoriaus 2020 m. gruodžio 22 d. įsakymu Nr. ĮS(LGI)-561	LTGI 238/BD
32.	Geležinkelio signalizacijos įrenginių montavimo taisyklės	187/AA
33.	Signalizacijos, ryšių ir elektros sistemų ir renginių Techninės dokumentacijos tvarkymo instrukcija ARE/112, 2020	ARE/112
34.	Geležinkelių signalizacijos įrenginių priėmimo naudoti taisyklės	165/AA
35.	Įrenginių, tiekiančių elektrą signalizacijos įrenginiams, techninės priežiūros ir remonto instrukcija AE/98,1998.	AE/98
36.	Geležinkelių signalizacijos įrenginių technologinio projektavimo taisyklės	LTGI 25/AA

37.	„Geležinkelio stoties automatizuotos iešmų elektrinio šildymo sistemos techniniai reikalavimai“, patvirtinti 2014-03-13 įsakymu Nr. Į(DĮ)-62	
38.	Signalizacijos įrenginių ir sistemų saugaus remonto ir priežiūros instrukcija	18/A
39.	Signalizacijos įrenginių techninės priežiūros instrukcija	AA/19
40.	Signalizacijos įrenginių kabelių tiesimo taisyklės	245/AA
41.	Rangos darbų vykdymo AB „LTG Infra“ elektros įrenginiuose saugos taisyklės	350/AE

Elektroninio dokumento nuorašas
Reg. data 2022-11-21 ir Nr. LS(INFRA)-27725/2022

PATVIRTINTA
AB „LTG INFRA“

STATINIO PROJEKTAVIMO TECHNINĖ UŽDUOTIS

2021- - Nr. LS(LGI)-

Vilnius

1. Objektas:

1. Klaipėdos st. Pauosčio kelynas sankryža S1 sąvažos Nr.21 (*NT* sankryža S1, *unikalus Nr. 4400-0618-2770, reg. Nr. 44/419040, Klaipėdos geležinkelio stoties sąvaža Nr.21, Pauosčio kelynas; žemės sklypas: Nr. 2101/8001:2, unikalus Nr. 2101-8001-0002, reg. Nr. 21/5408, adresas: Klaipėdos m. sav., Klaipėdos m., Prano Lideikio g. 10).*
2. Klaipėdos st. Pauosčio kelynas iešmas Nr. 7 (*NT iešmas Nr. 7, unikalus Nr. 4400-0618-2770, reg. Nr. 44/419040, Klaipėdos geležinkelio stoties sąvaža Nr.21, Pauosčio kelynas; žemės sklypas: Nr. 2101/8001:2, unikalus Nr. 2101-8001-0002, reg. Nr. 21/5408, adresas: Klaipėdos m. sav., Klaipėdos m., Prano Lideikio g. 10).*
3. Klaipėdos st. Pauosčio kelynas iešmas Nr. 9 (*NT iešmas Nr. 9, unikalus Nr. 4400-0618-2350, reg. Nr. 44/419040, Klaipėdos geležinkelio stoties kelias Nr.8 Pauosčio kelynas; žemės sklypas: Nr. 2101/8001:2, unikalus Nr. 2101-8001-0002,reg. Nr. 21/5408, adresas: Klaipėdos m. sav., Klaipėdos m., Prano Lideikio g. 10).*
4. Klaipėdos st. Pauosčio kelynas iešmas Nr.11 (*NT iešmas Nr. 11, unikalus Nr. 4400-0618-2350, reg. Nr. 44/419040, Klaipėdos geležinkelio stoties kelias Nr.8 Pauosčio kelynas; žemės sklypas: Nr. 2101/8001:2, unikalus Nr. 2101-8001-0002, reg. Nr. 21/5408, adresas: Klaipėdos m. sav., Klaipėdos m., Prano Lideikio g. 10).*
5. Klaipėdos st. Pauosčio kelynas iešmas Nr. 13 (*NT iešmas Nr. 13, unikalus Nr. 4400-0618-2316, reg. Nr. 44/419040, Klaipėdos geležinkelio stoties Pauosčio kelyno stoties kelias Nr.6 Klaipėda; žemės sklypas: Nr. 2101/8001:2, unikalus Nr. 2101-8001-0002 ,reg. Nr. 21/5408, adresas: Klaipėdos m. sav., Klaipėdos m., Prano Lideikio g. 10).*

2. Projektavimo paslaugų užsakovas: AB „LTG INFRA“.

3. Projektavimo stadija: projekto parengimas.

4. Statinio kategorija: neypatingas statinys.

5. Statybos rūšis: nustato projektuotojas.

6. Kelias po remonto turi atitikti (sankirta):

6.1. didžiausia ašies apkrova – 245 kN (25 t);

6.2. statinio artumo gabaritas – S;

6.3. bėgiai – nauji R65 (R350HT plieno) (LST EN 13674–1:2011+A1:2017 arba lygiavertis);

6.4. Sankirta – nauja R65 2:9 (LST EN 13232-1 ir LST TS 2008 reikalavimus arba ekvivalentiškus ar aukštesnius techninius rodiklius nustatančius standartų reikalavimus) ant gelžbetoninių pabėgių;

6.5. tvirtinimo detalės – elastines bėgių tvirtinimas prie gelžbetoninių pabėgių;
6.6. naujos izoliuotos sandūros – klijuotos;
6.7. Sankirtos surinkimo tipas – iš dalies surinktas iešmas pagal pirmąjį dalinio surinkimo variantą pagal LST TS 2008 standartą;
6.8. balastas – 31,5 - 63 frakcijos granitinės skaldos F arba E klasės balastas (LST EN 13450 arba lygiavertis);
6.9. greitis sankirtoje ne mažesnis kaip – tiesiuoju keliu 120 km/val., į kreivę- 40 km/val.;

7. Kelias po remonto turi atitikti (iešmas Nr. 7):

7.1. didžiausia ašies apkrova – 245 kN (25 t);
7.2. statinio artumo gabaritas – S;
7.3. bėgiai – nauji R65 (R350HT plieno) (LST EN 13674–1:2011+A1:2017 arba lygiavertis);
7.4. iešmas – naujas R65-212-1:9 kairė (atitinkantis LST EN 13232-1 ir LST TS 2008 reikalavimus arba ekvivalentiškus ar aukštesnius techninius rodiklius nustatančius standartų reikalavimus), iš dalies surinktas iešmas pagal pirmąjį dalinio surinkimo variantą, ant gelžbetoninių pabėgių, sukomplektuotas pagal LST TS 2008 3 lentelės duomenis;
7.5. tvirtinimo detalės – elastines bėgių tvirtinimas prie gelžbetoninių pabėgių;
7.6. Iešmo valdymo įranga – esama iešmo valdymo elektrinė pavara SP-6;
7.7. naujos izoliuotos sandūros – klijuotos;
7.8. iešmo klijuota sandūra – kreivėje;
7.9. iešmo surinkimo tipas – iš dalies surinktas iešmas pagal pirmąjį dalinio surinkimo variantą pagal LST TS 2008 standartą;
7.10. Suprojektuotas iešmas turi turėti (R-65/UIC) smailių pagalbinių ritinėlių sistemą ,,CDP‘‘;
7.11. balastas – 31,5 - 63 frakcijos granitinės skaldos F arba E klasės balastas (LST EN 13450 arba lygiavertis). Skaldos balasto sluoksnio storis po pabėgiais 35 cm;
7.12. greitis ne mažesnis kaip – 120 km/val. tiesiuoju keliu ir 40 km/val. į kreivę;

8. Kelias po remonto turi atitikti (iešmas Nr. 9):

8.1. didžiausia ašies apkrova – 245 kN (25 t);
8.2. statinio artumo gabaritas – S;
8.3. bėgiai – nauji R65 (R350HT plieno) (LST EN 13674–1:2011+A1:2017 arba lygiavertis);
8.4. iešmas – naujas R65-212-1:9 dešinė (atitinkantis LST EN 13232-1 ir LST TS 2008 reikalavimus arba ekvivalentiškus ar aukštesnius techninius rodiklius nustatančius standartų reikalavimus), iš dalies surinktas iešmas pagal pirmąjį dalinio surinkimo variantą, ant gelžbetoninių pabėgių, sukomplektuotas pagal LST TS 2008 3 lentelės duomenis;
8.5. tvirtinimo detalės – elastines bėgių tvirtinimas prie gelžbetoninių pabėgių;
8.6. Iešmo valdymo įranga – esama iešmo valdymo elektrinė pavara SP-6.
8.7. naujos izoliuotos sandūros – klijuotos;
8.8. iešmo klijuota sandūra – tiesėje;
8.9. iešmo surinkimo tipas – iš dalies surinktas iešmas pagal pirmąjį dalinio surinkimo variantą pagal LST TS 2008 standartą;
8.10. Suprojektuotas iešmas turi turėti (R-65/UIC) smailių pagalbinių ritinėlių sistemą ,,CDP‘‘;

8.11. balastas – 31,5 - 63 frakcijos granitinės skaldos F arba E klasės balastas (LST EN 13450 arba lygiavertis). Skaldos balasto sluoksnio storis po pabėgiais 35 cm;
8.12. greitis ne mažesnis kaip – 120 km/val. tiesiuoju keliu ir 40 km/val. į kreivę;

9. Kelias po remonto turi atitikti (iešmas Nr. 11):

9.1. didžiausia ašies apkrova – 245 kN (25 t);
9.2. statinio artumo gabaritas – S;
9.3. bėgiai – nauji R65 (R350HT plieno) (LST EN 13674–1:2011+A1:2017 arba lygiavertis);
9.4. iešmas – naujas R65-212-1:9 kairė (atitinkantis LST EN 13232-1 ir LST TS 2008 reikalavimus arba ekvivalentiškus ar aukštesnius techninius rodiklius nustatančius standartų reikalavimus), iš dalies surinktas iešmas pagal pirmąjį dalinio surinkimo variantą, ant gelžbetoninių pabėgių, sukomplektuotas pagal LST TS 2008 3 lentelės duomenis;
9.5. tvirtinimo detalės – elastines bėgių tvirtinimas prie gelžbetoninių pabėgių;
9.6. Iešmo valdymo įranga – esama iešmo valdymo elektrinė pavara SP-6.
9.7. naujos izoliuotos sandūros – klijuotos;
9.8. iešmo klijuota sandūra – kreivėje;
9.9. iešmo surinkimo tipas – iš dalies surinktas iešmas pagal pirmąjį dalinio surinkimo variantą pagal LST TS 2008 standartą;
9.10. Suprojektuotas iešmas turi turėti (R-65/UIC) smailių pagalbinių ritinėlių sistemą ,,CDP‘‘;
9.11. balastas – 31,5 - 63 frakcijos granitinės skaldos F arba E klasės balastas (LST EN 13450 arba lygiavertis). Skaldos balasto sluoksnio storis po pabėgiais 35 cm;
9.12. greitis ne mažesnis kaip – 120 km/val. tiesiuoju keliu ir 40 km/val. į kreivę;

10. Kelias po remonto turi atitikti (iešmas Nr. 13):

10.1. didžiausia ašies apkrova – 245 kN (25 t);
10.2. statinio artumo gabaritas – S;
10.3. bėgiai – nauji R65 (R350HT plieno) (LST EN 13674–1:2011+A1:2017 arba lygiavertis);
10.4. iešmas – naujas R65-212-1:9 kairysis (atitinkantis LST EN 13232-1 ir LST TS 2008 reikalavimus arba ekvivalentiškus ar aukštesnius techninius rodiklius nustatančius standartų reikalavimus), iš dalies surinktas iešmas pagal pirmąjį dalinio surinkimo variantą, ant gelžbetoninių pabėgių, sukomplektuotas pagal LST TS 2008 3 lentelės duomenis;
10.5. tvirtinimo detalės – elastines bėgių tvirtinimas prie gelžbetoninių pabėgių;
10.6. Iešmo valdymo įranga – esama iešmo valdymo elektrinė pavara SP-6.
10.7. naujos izoliuotos sandūros – klijuotos;
10.8. iešmo klijuota sandūra – tiesėje;
10.9. iešmo surinkimo tipas – iš dalies surinktas iešmas pagal pirmąjį dalinio surinkimo variantą pagal LST TS 2008 standartą;
10.10. Suprojektuotas iešmas turi turėti (R-65/UIC) smailių pagalbinių ritinėlių sistemą ,,CDP‘‘;
10.11. balastas – 31,5 - 63 frakcijos granitinės skaldos F arba E klasės balastas (LST EN 13450 arba lygiavertis). Skaldos balasto sluoksnio storis po pabėgiais 35 cm;
10.12. greitis ne mažesnis kaip – 120 km/val. tiesiuoju keliu ir 40 km/val. į kreivę;

11. Projektavimo apimtis: Iešmai Nr. 7, Nr. 9, Nr. 11, Nr. 13 ir sankirta tarp 7-9/11-13 iešmų.

12. Projekto sudėtis:

12.1. Projekto aiškinamasis raštas;
12.2. Kelio planas prieš remontą ir projektinis sprendimas. Nurodyti kelio ašies koordinates charakteringuose taškuose;
12.3. Išilginis kelio profilis prieš remontą ir projektinis sprendimas;
12.4. Sankirtos keitimo schema (natūrinė padėtis ir projektinis sprendimas);
12.5. Geležinkelio kelio ir sankirtos tiesinimo epiūra;
12.6. Bėgių ir pabėgių išdėstymo schema sankirtos prieigose;
12.7. Skersiniai profiliai charakteringose vietose;
12.8. Topografinė nuotrauka M1:500 su inžineriniais tinklais;
12.9. Sąnaudų kiekių žiniaraščiai.

13. Projektas turi būti rengiamas vadovaujantis:

13.1. Lietuvos Respublikos statybos įstatymu;
13.2. STR 1.04.04:2017 „Statinio projektavimas, projekto ekspertizė“;
13.3. STR 1.06.01:2016 „Statybos darbai. Statinio statybos priežiūra“;
13.4. DT 5-00 „Saugos ir sveikatos taisyklės statyboje“;
13.5. ADV/001 „Techninio geležinkelių naudojimo nuostatai“;
13.6. „Geležinkelių transporto eismo signalizacijos taisyklės“ ADV/002;
13.7. K/111 „Geležinkelio kelio priežiūros taisyklės“;
13.8. LST EN 13232 „Geležinkelio taikmenys. Geležinkelio kelias. Iešmai ir bėgių sankryžos“ LST TS 2008:2021 techninių specifikacijų „Geležinkelio taikmenys. Bėgių kelias. Geležinkelio iešmai ir bėgių sankryžos 1520 mm pločio vėžei“;
13.9. LST EN 13231-1 Geležinkelio taikmenys. Bėgių kelias. Darbų priėmimas. 1 dalis. Balastuotojo bėgių kelio darbai. Vientisas bėgių kelias, iešmai ir bėgių sankryžos;
13.10. 163/K „Statinių artumo gabaritų taikymo instrukcija“;
13.11. 113/K „Iešmų ir bėgių sankryžų techninės priežiūros taisyklės“;
13.12. K/138 „Geležinkelio kelio remonto darbų priėmimo taisyklės“;
13.13. K/114 „Bėgių termitinio suvirinimo taisyklės“;
13.14. 187/AA ,,Geležinkelio signalizacijos įrenginių montavimo taisyklės“;
13.15. K/078 Saugaus traukinių eismo užtikrinimo instrukcija remontuojant kelią;
13.16. 18/A „Signalizacijos įrenginių ir sistemų saugaus remonto ir priežiūros instrukcija;
13.17. AA/19 „Signalizacijos įrenginių techninės priežiūros instrukcija“;
13.18. 245/AA „Signalizacijos įrenginių kabelių tiesimo taisyklės“;
13.19. 165/AA „Geležinkelių signalizacijos įrenginių priėmimo naudoti taisyklės“;
13.20. 25/AA „Geležinkelių signalizacijos įrenginių technologinio projektavimo taisyklės“;
13.21. „Geležinkelio stoties automatizuotos iešmų elektrinio šildymo sistemos techniniai reikalavimai“, patvirtinti 2014-03-13 įsakymu Nr. Į(DĮ)-62;
13.22. 350/AE „Rangos darbų vykdymo AB „LTG Infra“ elektros įrenginiuose saugos taisyklės“;
13.23. 2021-01-08 d. įsakymu Nr. ĮS(LGI)-9 patvirtintos Iešmų įtaisymo kelyje darbų atlikimo taisyklės;

13.24. Signalizacijos, ryšių ir elektros sistemų ir įrenginių techninės dokumentacijos tvarkymo instrukcija LTGI 112-ARE;
13.25. kitais Lietuvos Respublikoje galiojančių teisės aktų bei techninių reglamentų reikalavimais.

14. Reikalavimai projektuotojui:

14.1. Projekte turi būti visos projekto sudedamosios dalys būtinos pagal Lietuvos Respublikoje galiojančius teisės aktus bei techninius reglamentus;
14.2. Projektuotojas atsako už projekto kokybę;
14.3. Projektuotojas atsako už priimtus sprendimus pagal LR įstatymus;
14.4. Projektuotojas turi turėti atestatą leidžiantį projektuoti neypatingus statinius.

15. Papildomi reikalavimai Projektui:

15.1. Projektą suderinti su Užsakovu.
15.2. Projektuotojas parengtą projektą privalo suderinti (jei reikia) su kitų komunikacijų savininkais.
15.3. Projekte numatyti signalizacijos, ryšių ir elektros tiekimo kabelių pernešimą, įgilinimą, iškėlimą arba apsaugojimą, jeigu jie patenka į darbų zoną. Susikirtimuose su geležinkeliu numatyti kabėlių įvėrimą į vamzdį ir gylis ne mažesnis kaip 1 m;
15.4. Esant poreikiui suprojektuoti signalizacijos įrenginių pertvarkymą, pateikti objekto apimtyje reikalingus dokumentus, nurodytus 165/AA 7 punkte ir LTGI 112/ARE instrukcijoje.
15.5. Suprojektuoti esamų elektrinio iešmų šildymo elementų ir kabelių demontavimą ir sumontavimą ant naujų iešmų. Jeigu keisis iešmų ilgiai, suprojektuoti elektrinio šildymo elementų pertvarkymą;
15.6. Suprojektuoti visus reikiamus elektros pajungimus tinkamam iešmo veikimui nepalankiomis oro sąlygomis arba žemoje temperatūroje pagal gamintojo rekomendacijas, pvz. metalinių pabėgių elektriniai kilimėliai
15.7. Projektuojant įvertinti ir numatyti visus būtinus sprendinius tinkamam iešmų veikimui, tame skaičiuje ir gamintojo rekomendacijas.
15.8. Sankirtos 7-9/11-13 ir iešmus prie jos projektuoti vienu etapu (visi iešmai ir sankirta turi būti keičiami kartu).
15.9. Projektuojant prie geležinkelio statinių, vandens nuvedimo įrenginių ar kitų kliuvinių priimtus projektinius sprendinius derinti su Užsakovu;
15.10. Atliekant projektavimo darbus ir pastebėjus, kad numatyta objekto remonto vieta nesutampa kurią reikia tikslinti, projektuotojas turi kreiptis į Užsakovą dėl remontuojamos objekto vietos suderinimo atliekant pakeitimą.
15.11. Projekte numatyti, kad darbų atlikimui reikalingas medžiagas, kurios yra Užsakovo nuosavybė, Rangovas pasiima iš Užsakovo nurodytos vietos pagal rangos darbų sutarties sąlygas;
15.12. Projekte turi būti nurodytas detalus darbų kiekių ir naudojamų medžiagų žiniaraštis;
15.13. Projekte turi būti pateiktos visų projekto apimtyje numatytų darbų atlikimui reikalingų medžiagų techninės specifikacijos.
15.14. Projektuojant įvertinti ir numatyti sankasos geometrinių parametrų ir vandens nuvedimo atstatymą.

16. Keičiamų viršutinės kelio konstrukcijos (sankirtos) darbų ir medžiagų apimtys:

16.1. Sankirtos R65 2/9 tarp iešmų keitimas – 100 %;
16.2. Skaldos balasto (įskaitant pagrindą) keitimas po sankirta – 100 %;
16.3. Sankirtos ištaisymas mechanizuotai prieš atiduodant pastoviai eksploatacijai bei apdailos darbai – 100 %;
16.4. Išimtos sankirtos išardymas atskirais elementais – 100 %;
16.5. Išimtų defektinių pabėgių ir plastikinių detalių utilizavimas – 100 %.
16.6. Visų tipų jungių demontavimas ir įrengimas– 100 %.

17. Keičiamų viršutinės kelio konstrukcijos (iešmo Nr. 7) darbų ir medžiagų apimtys:

17.1. Naujo iešmo įtaisymas kelyje R65-212-1:9 K su gelžbetoniniais pabėgiais ir prieigomis įtaisymas kelyje – 100 %;
17.2. Bendras preliminarus iešmo prieigų ilgis – 15,96 m:
17.2.1. Prie iešmo kryžmės galo šoniniu keliu numatyti 15,96 m kelio priedangą;
17.3. Iešmo valdymo įrangos pajungimas/reguliavimas (elektrinė pavara) – 100 %;
17.4. Iešmo šildymo tenų montavimas/demontavimas - 100 %;
17.5. Skaldos balasto (įskaitant pagrindą) keitimas po iešmu ir iešmo prieigose – 100 %;
17.6. Geležinkelio kelio ir iešmo balastavimas skaldos balastu – 100 %;
17.7. Geležinkelio kelio ir iešmo ištaisymas mechanizuotai prieš atiduodant pastoviai eksploatacijai bei apdailos darbai – 100 %;
17.8. Išimto iešmo ir iešmo prieigų išardymas atskirais elementais – 100 %;
17.9. Išimtų defektinių pabėgių ir plastikinių detalių utilizavimas – 100 %.
17.10. Iešmo valdymo įrangos montavimas/demontavimas (el. pavara) – 100 %;
17.11. Visų tipų jungių įrengimas– 100 %.

18. Keičiamų viršutinės kelio konstrukcijos (iešmo Nr. 9) darbų ir medžiagų apimtys:

18.1. Naujo iešmo įtaisymas kelyje R65-212-1:9 D su gelžbetoniniais pabėgiais ir prieigomis įtaisymas kelyje – 100 %;
18.2. Bendras preliminarus iešmo prieigų ilgis – 22,19 m:
18.2.1. Prie iešmo rėminio bėgio sandūros numatyti 6,23 m kelio priedangą;
18.2.2 Prie iešmo kryžmės galo tiesiu keliu numatyti 15,96 m kelio priedangą;
18.3. Iešmo valdymo įrangos pajungimas/reguliavimas (elektrinė pavara) – 100 %;
18.4. Iešmo šildymo tenų montavimas/demontavimas - 100 %;
18.5. Skaldos balasto (įskaitant pagrindą) keitimas po iešmu ir iešmo prieigose – 100 %;
18.6. Geležinkelio kelio ir iešmo balastavimas skaldos balastu – 100 %;
18.7. Geležinkelio kelio ir iešmo ištaisymas mechanizuotai prieš atiduodant pastoviai eksploatacijai bei apdailos darbai – 100 %;
18.8. Išimto iešmo ir iešmo prieigų išardymas atskirais elementais – 100 %;
18.9. Išimtų defektinių pabėgių ir plastikinių detalių utilizavimas – 100 %.
18.10. Iešmo valdymo įrangos montavimas/demontavimas (el. pavara) – 100 %;
18.11. Visų tipų jungių įrengimas– 100 %.

19. Keičiamų viršutinės kelio konstrukcijos (iešmo Nr. 11) darbų ir medžiagų apimtys:

19.1. Naujo iešmo įtaisymas kelyje R65-212-1:9 K su gelžbetoniniais pabėgiais ir prieigomis įtaisymas kelyje – 100 %;
19.2. Bendras preliminarus iešmo prieigų ilgis – 12,50 m:
19.2.1. Prie iešmo rėminio bėgio sandūros numatyti 12,50 m kelio priedangą;
19.3. Iešmo valdymo įrangos pajungimas/reguliavimas (elektrinė pavara) – 100 %;
19.4. Iešmo šildymo tenų montavimas/demontavimas - 100 %;
19.5. Skaldos balasto (įskaitant pagrindą) keitimas po iešmu ir iešmo prieigose – 100 %;
19.6. Geležinkelio kelio ir iešmo balastavimas skaldos balastu – 100 %;
19.7. Geležinkelio kelio ir iešmo ištaisymas mechanizuotai prieš atiduodant pastoviai eksploatacijai bei apdailos darbai – 100 %;
19.8. Išimto iešmo ir iešmo prieigų išardymas atskirais elementais – 100 %;
19.9. Išimtų defektinių pabėgių ir plastikinių detalių utilizavimas – 100 %.
19.10. Iešmo valdymo įrangos montavimas/demontavimas (el. pavara) – 100 %;
19.11. Visų tipų jungių įrengimas– 100 %.

20. Keičiamų viršutinės kelio konstrukcijos (iešmo Nr. 13) darbų ir medžiagų apimtys:
20.1. Naujo iešmo įtaisymas kelyje R65-212-1:9 K su gelžbetoniniais pabėgiais ir prieigomis įtaisymas kelyje – 100 %;
20.2. Bendras preliminarus iešmo prieigų ilgis – 6,26 m:
20.2.1. Prie iešmo rėminio bėgio sandūros numatyti 6,26 m kelio priedangą;
20.3. Iešmo valdymo įrangos pajungimas/reguliavimas (elektrinė pavara) – 100 %;
20.4. Iešmo šildymo tenų montavimas/demontavimas - 100 %;
20.5. Skaldos balasto (įskaitant pagrindą) keitimas po iešmu ir iešmo prieigose – 100 %;
20.6. Geležinkelio kelio ir iešmo balastavimas skaldos balastu – 100 %;
20.7. Geležinkelio kelio ir iešmo ištaisymas mechanizuotai prieš atiduodant pastoviai eksploatacijai bei apdailos darbai – 100 %;
20.8. Išimto iešmo ir iešmo prieigų išardymas atskirais elementais – 100 %;
20.9. Išimtų defektinių pabėgių ir plastikinių detalių utilizavimas – 100 %.
20.10. Iešmo valdymo įrangos montavimas/demontavimas (el. pavara) – 100 %;
20.11. Visų tipų jungių įrengimas– 100 %.

21. Projektuotojas pateikia užsakovui:
21.1. Remonto projektą – 1 egz. skaitmeninėje laikmenoje redaguojamais formatais (*.dwg, *.doc, *.xls) ir *.pdf formatu.

DETALŪS METADUOMENYS	
Dokumento sudarytojas (-ai)	[redacted]
Dokumento pavadinimas (antraštė)	Iešmų keitimo programos BXM064 Projekto BXM06405 2023 m. techninė užduotis PRA parengimui.
Dokumento registracijos data ir numeris	2022-11-21 Nr. LS(INFRA)-27725/2022
Adresatas	-
Pasirašymo, tvirtinimo, vizavimo paskirties parašą (-us) sukūrusio (-ių) asmens (-ų) pareigos, vardas (-ai), pavardė (-ės), data	Pasirašymas: Techninė priežiūra (GIT←INFRA)-Vad[redacted] - GIT 2022-11-21; Vizavimas: Elektrotechninis vertinimas ir planavimas-Vado[redacted] 2022-11-18; Vizavimas: Elektrotechninis vertinimas ir planavimas-Koma[redacted] Čižauskas - LRA 2022-11-18; Vizavimas: Remontų projektų valdymas (RPI←GIT)-Vadova[redacted] - RPI 2022-11-16; Vizavimas: Statinių vertinimas ir planavimas-Vad[redacted] 2022-11-18; Vizavimas: Statinių vertinimas ir planavimas-Vyriausiasis eksp[redacted] 2022-11-16
Pagrindinio dokumento priedų ir pridedamų dokumentų failų skaičius	0
Papildomi metaduomenys	Dokumentas suformuotas DVS „Kontora“.

Dokumentą elektroniniu parašu pasirašė ARŪNAS MYKOLAITIS
Data: 2022-10-11 16:44:23

Topografavimo darbų teritorijos išsidėstymo schema

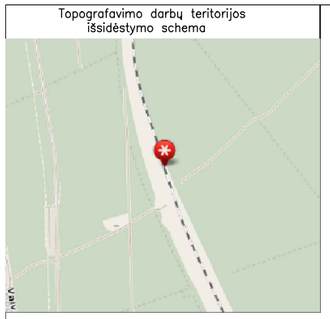

Topografinis planas M 1 500

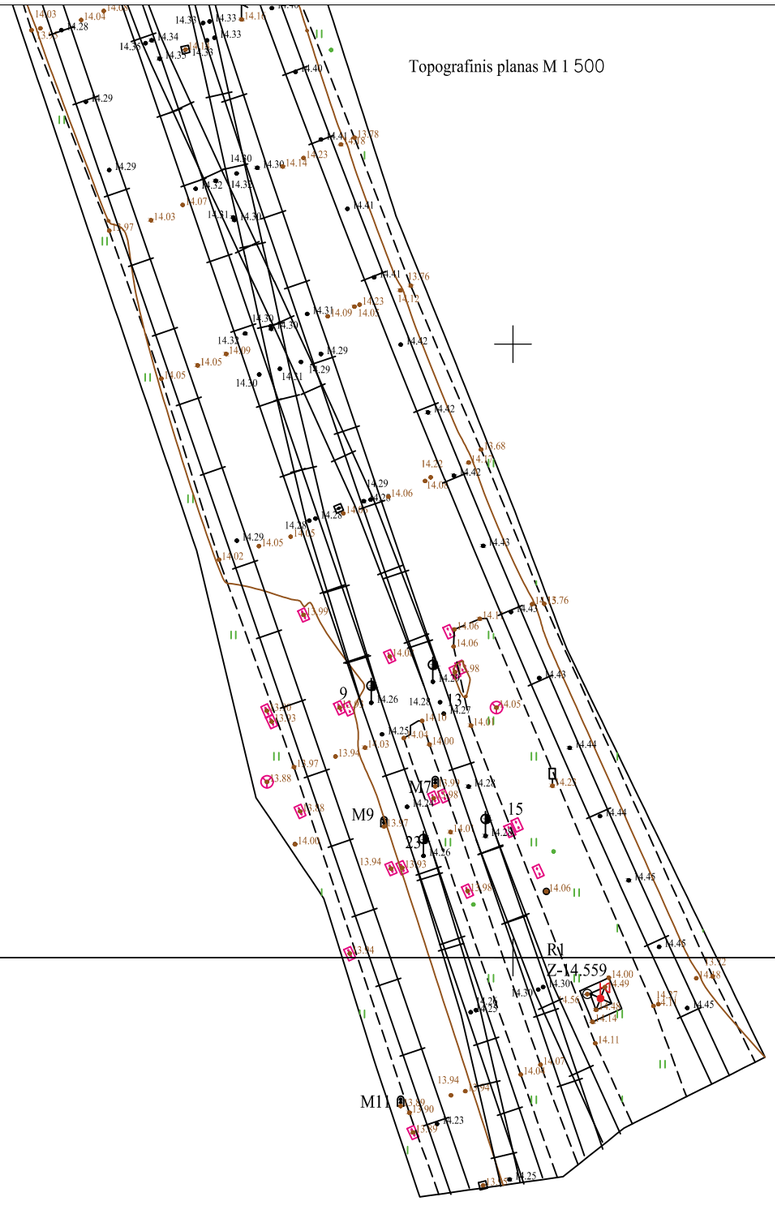

23/56 - 0192

23/56 - 0212

6182500

317850

OBJEKTAS: Klaipėda, Pauosčio kelynas, 7,9,11,13 iešmai	Paraiškos Nr.TIIIS1-20221010-075185	P. Lideikio g. Klaipėda Topografinis planas
KOORDINAČIŲ SISTEMA: LKS - 94	AUKŠČIŲ SISTEMA: LAS07 Lapas 1	Lapų 2

AB „LTG Infra”
AB „Lietuvos geležinkeliai“ grupės dalis

Kvalifikacijos pažymėjimo Nr. 1GKV-1282

VARDAS IR PAVARDĖ	PARAŠAS	DATA
[redacted]		2022 10 06

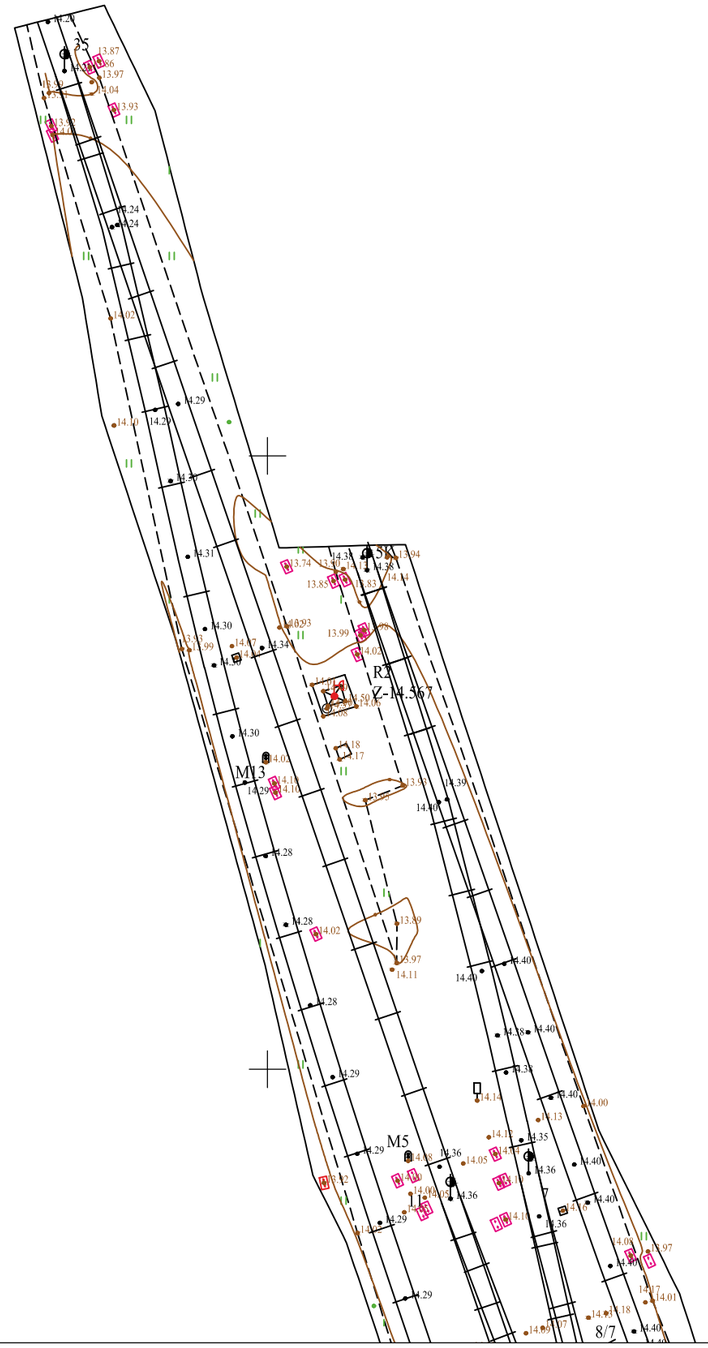

6117800

6182650

23/56 - 0192

OBJEKTAS: Klaipėda, Pauosčio kelynas, 7,9,11,13 iešmai	Paraiškos Nr.TIIIS1-20221010-075185	P. Lideikio g. Klaipėda Topografinis planas
KOORDINAČIŲ SISTEMA: LKS - 94	AUKŠČIŲ SISTEMA: LAS07	Lapas 2 / Lapų 2

LTG INFRA

AB „LTG Infra"

AB „Lietuvos geležinkeliai" grupės dalis

Kvalifikacijos pažymėjimo Nr. 1GKV-1282

VARDAS IR PAVARDĖ	PARAŠAS	DATA
[redacted]		2022 10 06

TIIIS paslaugos

"Topografinių ir inžinerinių tinklų planų erdvinių duomenų teikimas derinti ir tvarkyti" ataskaita

Sugeneruota: 2022-10-12 12:58

Paslaugos gavėjo informacija

Vardas ir pavardė:	[redacted]
GKP:	[redacted]

Paslaugos užsakymo informacija

Numeris:	TIIIS1-20221010-075185
Paslaugos nuoroda:	https://tiiis.planuojustatau.lt/portal/orders/TIIIS1-20221010-075185
Pavadinimas:	Klaipėda, Pauosčio kelynas, 7,9,11,13 iešmai
Adresas:	P. Lideikio g. Klaipėda
Prašymo teritorija:	0.45 ha
Pateikto plano tipas:	Topografinis planas – pilnas turinys
Rezervuoti šulinių numeriai:	Ne
Paslaugos gavėjo komentaras:	
Paslaugos gavėjo įkeltas dokumentas:	Pauostis_7_11_9_13-s1011.pdf
Paslaugos būsena:	Prašymas ir erdviniai duomenys priimti

Pateiktą planą ir plano ED suderino

EDT organizacija:	Klaipėdos miesto savivaldybės administracija (71)
Administracinį sprendimą priėmusio asmens vardas ir pavardė:	VYTAUTAS NAUSĖDA
Pateiktas tikrinti EDR:	Pauostis_ss_7_11_9_13.dwg

Veiksmų ir organizacijos priimtų sprendimų išklotinė

2022-10-10 13:47:39	Pateiktas prašymas
2022-10-10 13:47:45	Gauta užduotis „Priimti ED“
2022-10-11 12:44:45	Prašymas atmestas (reikalingas prašymo arba ED patikslinimas)
2022-10-11 16:53:16	Pateiktas prašymas (po atmetimo)
2022-10-11 16:53:20	Gauta užduotis „Priimti ED“
2022-10-12 12:53:05	Prašymas ir ED priimti

ED pateikti susipažinti

Organizacija:	AB „Energijos skirstymo operatorius“ (ESO) (80)

Organizacijos grupė: AB „Energijos skirstymo operatorius“. Elektros duomenys (81)
Gautas EDR: Pauostis_ss_7_11_9_13.dwg

ED pateikti susipažinti

Organizacija: AB „Energijos skirstymo operatorius“ (ESO) (80)
Organizacijos grupė: AB „Energijos skirstymo operatorius“. Klaipėdos regionas, dujotiekio
Gautas EDR: Pauostis_ss_7_11_9_13.dwg

ED pateikti susipažinti

Organizacija: AB "Klaipėdos vanduo" (210)
Organizacijos grupė: AB "Klaipėdos vanduo".Vandentiekio tinklų skyrius. Nuotekų tinklų skyrius.
Gautas EDR: Pauostis_ss_7_11_9_13.dwg

ED pateikti susipažinti

Organizacija: AB „Klaipėdos energija“ (275)
Gautas EDR: Pauostis_ss_7_11_9_13.dwg

ED pateikti susipažinti

Organizacija: AB „LTG Infra“ (400)
Organizacijos grupė: AB "LTG Infra". Klaipėdos regionas. Elektrotechnikos grupė. (413)
Gautas EDR: Pauostis_ss_7_11_9_13.dwg

ED pateikti susipažinti

Organizacija: AB „LTG Infra“ (400)
Organizacijos grupė: AB "LTG Infra". Klaipėdos regionas. Automatikos grupė. (415)
Gautas EDR: Pauostis_ss_7_11_9_13.dwg

ED pateikti susipažinti

Organizacija: AB „LTG Infra“ (400)
Organizacijos grupė: AB "LTG Infra". Klaipėdos regionas. Pastatų priežiūros grupė. (416)
Gautas EDR: Pauostis_ss_7_11_9_13.dwg

ED pateikti susipažinti

Organizacija: Telia Lietuva, AB (86)
Organizacijos grupė: Telia Lietuva, AB. Klaipėdos regionas, ryšių tinklo duomenys (420)

Gautas EDR: Pauostis_ss_7_11_9_13.dwg

ED pateikti susipažinti

Organizacija: UAB "Klaipėdos autobusų parkas" (439)
Gautas EDR: Pauostis_ss_7_11_9_13.dwg

Pateiktų duomenų patikros ataskaita

Ataskaitos sugeneravimo data ir laikas: **2022-10-11 16:52**

Prašymo numeris: **TIIIS1-20221010-075185**

Plano tipas: **Topografinis planas – pilnas turinys**

Duomenų failo pavadinimas: **Pauostis_ss_7_11_9_13.dwg**

Duomenų failo dydis: **1.33 MB**

Teritorijos dydis (pagal erdvinio objekto kodu 2810 apibrėžtą teritoriją): **0.4547 ha**

Ar nustatyta kritinių klaidų: **Ne**

Apibendrintas klaidų sąrašas

Kritiškumo lygis	Klaidos aprašymas	Klaidų skaičius
Įspėjimas	Pateiktuose ED yra erdvinių objektų, kurie nepatenka į prašymo teritoriją (pagal erdvinio objekto kodu 2810 apibrėžtą teritoriją).	1

Kritinė klaida - negalima tęsti ED pateikimo. Įspėjimas - galima tęsti ED pateikimą.

Įkelti edrviniai objektai

Įkeltų erdvinių objektų skaičius: **501**

Įkelto EO kodas	EO pavadinimas	Įkeltų EO skaičius
2121	Izohipsa (horizontalė)	8
2131	Žemės paviršiaus normalinis aukštis	149
2403	Natūrali pieva	5
2422	Betono danga	3
2423	Akmenų danga	1
2434	Nevažiuojamosios dalies dirbtinės dangos riba be apvado	6
2521	Geležinkelio bėgis	148
2525	Geležinkelio gabaritinis stulpas	5
2526	Geležinkelio ženklas ant stulpo	2
2528	Geležinkelio žemasis šviesoforas	5
2529	Geležinkelio kilometrinis stulpelis	1
2530	Bėgio viršaus normalinis aukštis	99
2531	Geležinkelio iešmas	8
2537	Geležinkelio garsiakalbis ant stulpo	2
2707	Betoninio fundamento, mūrinės sienos kontūras	2

Įkelto EO kodas	EO pavadinimas	Įkeltų EO skaičius
2722	Atrama	1
2723	Arka ant atramų (santvara, ferma)	6
3122	Skirstomoji, įvadinė apskaitos skirstomoji spinta	1
3192	Stulpas su prožektoriumi	2
3822	Ryšių įrangos spinta	45
3851	Ryšių kabelių šulinio / kameros dangtis	2

TIIIS paslaugos "Topografinių ir inžinerinės infrastruktūros objektų erdvinių duomenų ir kitos informacijos gavimas" ataskaita

Sugeneruota: 2022-11-04 16:30

Paslaugos gavėjo informacija

Vardas ir pavardė:	[redacted]
Naudotojo atstovaujamos įmonės pavadinimas:	-

Paslaugos užsakymo informacija

Numeris:	TIIIS2-20221005-048580
Paslaugos nuoroda:	https://tiiis.planuojustatau.lt/portal/orders/TIIIS2-20221005-048580
Pavadinimas:	Klaipėda, Pauosčio kelynas, 7,9,11,13 iešmai
Adresas:	P. Lideikio g. Klaipėda
Paslaugos kaina be PVM:	0
PVM:	0
Kaina su PVM:	0

Paslaugos vykdymo etapai

Data, laikas:	***Prašymo būsena:***
2022-10-05 16:21	Prašymas pateiktas
2022-11-04 16:24	Prašymas įvykdytas

Prašymo teritorija: 0.86 ha

Užsakyti erdviniai duomenys:

Topografija

Aukščio informacija

- Dujų tinklai
- Apšvietimo tinklai
- Elektros tinklai
- Lietaus nuotakynas
- Drenažo tinklai
- Naftos tinklai
- Nuotekų šalinimo tinklai
- Elektroninių ryšių infrastruktūra
- Kiti inžineriniai tinklai
- Šilumos tiekimo tinklai
- Vandentiekio tinklai

Pasirinkti duomenų tvarkytojai ir veiksmai:

Klaipėdos miesto savivaldybės administracija:

Organizacijos pavadinimas (identifikatorius):	Klaipėdos miesto savivaldybės administracija (71)
Duomenų teikimo būdas:	Nesinchronizuojami
Duomenų apmokestinimas:	Nemokami
Tvarkytojas pateikė duomenis prašymo teritorijoje automatiniu būdu:	Taip
Tvarkytojas pateikė duomenis prašymo teritorijoje rankiniu būdu:	Taip

EDT duomenų teikimo etapai

Data, laikas:	***Prašymo būsena:***
2022-10-05 17:33	Pateikta užklausa tvarkytojui
2022-10-06 07:56	Gautas EDT atsakymas dėl kainos

AB "Klaipėdos vanduo":

Organizacijos pavadinimas (identifikatorius):	AB "Klaipėdos vanduo" (210)
Duomenų teikimo būdas:	Nesinchronizuojami
Duomenų apmokestinimas:	Nemokami
Tvarkytojas pateikė duomenis prašymo teritorijoje automatiniu būdu:	Ne
Tvarkytojas pateikė duomenis prašymo teritorijoje rankiniu būdu:	Ne

EDT duomenų teikimo etapai

Data, laikas:	***Prašymo būsena:***
2022-10-05 16:24	Pateikta užklausa tvarkytojui
2022-10-05 17:26	Gautas EDT atsakymas dėl kainos

AB „Klaipėdos energija“:

Organizacijos pavadinimas (identifikatorius):	AB „Klaipėdos energija“ (275)
Duomenų teikimo būdas:	Nesinchronizuojami
Duomenų apmokestinimas:	Nemokami

Tvarkytojas pateikė duomenis prašymo teritorijoje automatiniu būdu:	Ne
Tvarkytojas pateikė duomenis prašymo teritorijoje rankiniu būdu:	Ne

EDT duomenų teikimo etapai

Data, laikas:	*Prašymo būsena:*
2022-10-05 16:24	Pateikta užklausa tvarkytojui
2022-10-05 17:26	Gautas EDT atsakymas dėl kainos

AB "LTG Infra". Klaipėdos regionas. Elektrotechnikos grupė.:

Organizacijos pavadinimas (identifikatorius):	AB "LTG Infra". Klaipėdos regionas. Elektrotechnikos grupė. (413)
Duomenų teikimo būdas:	Nesinchronizuojami
Duomenų apmokestinimas:	Nemokami
Tvarkytojas pateikė duomenis prašymo teritorijoje automatiniu būdu:	Ne
Tvarkytojas pateikė duomenis prašymo teritorijoje rankiniu būdu:	Taip

EDT duomenų teikimo etapai

Data, laikas:	*Prašymo būsena:*
2022-10-05 16:24	Pateikta užklausa tvarkytojui
2022-10-10 13:14	Gautas EDT atsakymas dėl kainos

AB "LTG Infra". Klaipėdos regionas. Automatikos grupė.:

Organizacijos pavadinimas (identifikatorius):	AB "LTG Infra". Klaipėdos regionas. Automatikos grupė. (415)
Duomenų teikimo būdas:	Nesinchronizuojami
Duomenų apmokestinimas:	Nemokami
Tvarkytojas pateikė duomenis prašymo teritorijoje automatiniu būdu:	Ne
Tvarkytojas pateikė duomenis prašymo teritorijoje rankiniu būdu:	Taip

EDT duomenų teikimo etapai

Data, laikas:	*Prašymo būsena:*
2022-10-05 16:24	Pateikta užklausa tvarkytojui
2022-10-19 15:58	Gautas EDT atsakymas dėl kainos

AB "LTG Infra". Klaipėdos regionas. Pastatų priežiūros grupė.:

Organizacijos pavadinimas (identifikatorius):	AB "LTG Infra". Klaipėdos regionas. Pastatų priežiūros grupė. (416)
Duomenų teikimo būdas:	Nesinchronizuojami
Duomenų apmokestinimas:	Nemokami
Tvarkytojas pateikė duomenis prašymo teritorijoje automatiniu būdu:	Ne
Tvarkytojas pateikė duomenis prašymo teritorijoje rankiniu būdu:	Ne

EDT duomenų teikimo etapai

Data, laikas:	*Prašymo būsena:*
2022-10-05 16:24	Pateikta užklausa tvarkytojui
2022-10-05 16:24	Gautas EDT atsakymas dėl kainos

Telia Lietuva, AB. Klaipėdos regionas, ryšių tinklo duomenys:

Organizacijos pavadinimas (identifikatorius):	Telia Lietuva, AB. Klaipėdos regionas, ryšių tinklo duomenys (420)
Duomenų teikimo būdas:	Nesinchronizuojami
Duomenų apmokestinimas:	Nemokami
Tvarkytojas pateikė duomenis prašymo teritorijoje automatiniu būdu:	Ne
Tvarkytojas pateikė duomenis prašymo teritorijoje rankiniu būdu:	Ne

EDT duomenų teikimo etapai

Data, laikas:	*Prašymo būsena:*
2022-10-05 17:25	Pateikta užklausa tvarkytojui
2022-10-19 16:13	Gautas EDT atsakymas dėl kainos

AB „Energijos skirstymo operatorius“. Elektros duomenys pateikimui:

Organizacijos pavadinimas (identifikatorius):	AB „Energijos skirstymo operatorius“. Elektros duomenys pateikimui (433)
Duomenų teikimo būdas:	Nesinchronizuojami
Duomenų apmokestinimas:	Nemokami
Tvarkytojas pateikė duomenis prašymo teritorijoje automatiniu būdu:	Taip
Tvarkytojas pateikė duomenis prašymo teritorijoje rankiniu būdu:	Ne

EDT duomenų teikimo etapai

Data, laikas:	*Prašymo būsena:*
2022-10-05 16:24	Pateikta užklausa tvarkytojui
2022-10-05 17:25	Gautas EDT atsakymas dėl kainos

AB „Energijos skirstymo operatorius“. Dujotiekio duomenys pateikimui:

Organizacijos pavadinimas (identifikatorius):	AB „Energijos skirstymo operatorius“. Dujotiekio duomenys pateikimui (434)
Duomenų teikimo būdas:	Nesinchronizuojami
Duomenų apmokestinimas:	Nemokami
Tvarkytojas pateikė duomenis prašymo teritorijoje automatiniu būdu:	Ne
Tvarkytojas pateikė duomenis prašymo teritorijoje rankiniu būdu:	Ne

EDT duomenų teikimo etapai

Data, laikas:	*Prašymo būsena:*
2022-10-05 16:24	Pateikta užklausa tvarkytojui
2022-10-05 17:25	Gautas EDT atsakymas dėl kainos

UAB "Klaipėdos autobusų parkas":

Organizacijos pavadinimas (identifikatorius):	UAB "Klaipėdos autobusų parkas" (439)
Duomenų teikimo būdas:	Nesinchronizuojami
Duomenų apmokestinimas:	Nemokami

Tvarkytojas pateikė duomenis prašymo teritorijoje automatiniu būdu:	Ne
Tvarkytojas pateikė duomenis prašymo teritorijoje rankiniu būdu:	Ne

EDT duomenų teikimo etapai

Data, laikas:	***Prašymo būsena:***
2022-10-05 16:24	Pateikta užklausa tvarkytojui
2022-10-10 14:03	Gautas EDT atsakymas dėl kainos

AIŠKINAMASIS RAŠTAS

Projektuotojas *AB „LTG INFRA”* KELIŲ TYRIMAI IR PROJEKTAVIMAS				
Atestato Nr.	Pareigos	V. Pavardė	Parašas	Data
[redacted]				
Etapas	**Statytojas** *AB „LTG INFRA”*			
A				

KLAIPĖDOS GELEŽINKELIO STOTIS, PAUOSČIO KELYNAS		
Klaipėdos geležinkelio stoties, Pauosčio kelyno kryžminės sąvažos (iešmai Nr. 7, 9, 11, 13 ir sankirta BS-1) paprastojo remonto aprašas		
AIŠKINAMASIS RAŠTAS		Laida 0
2022.48-GID-PRA-SGK-AR	Lapas 1	Lapų 16

TURINYS:

1 BENDROJI DALIS 3

2 ESAMA PADĖTIS 3

3 GEODEZINIS PAGRINDAS 5

4 PROJEKTINIAI KELIO SPRENDINIAI 6

4.1 Viršutinė kelio konstrukcija 6

4.2 Techniniai reikalavimai keliami medžiagoms 8

5 SIGNALIZACIJOS ĮRENGINIŲ IR IEŠMO ŠILDYMO ĮRENGINIŲ SISTEMOS SPRENDINIAI 9

5.1 Reikalavimai signalizacijos įrangai ir montavimui 11

5.2 Reikalavimai iešmo šildymo pajungimui 12

6 ESAMŲ TINKLŲ EKSPLOATAVIMAS IR APSAUGA 12

7 DARBŲ SAUGA IR SAUGAUS TRAUKINIŲ EISMO UŽTIKRINIMAS 13

8 APLINKOS APSAUGA 15

1 BENDROJI DALIS

Paprastojo remonto aprašas „*Klaipėdos geležinkelio stoties, Pauosčio kelyno kryžminės sąvažos (iešmai Nr. 7, 9, 11, 13 ir sankirta BS-1) paprastojo remonto aprašas*“ parengtas, pagal techninę projektavimo užduotį, patvirtintą AB „LTG Infra“ Techninė priežiūra.

Aprašas parengtas AB „LTG Infra“ „Kelių tyrimai ir projektavimas“ atliktų geodezinių tyrinėjimų medžiagos pagrindu.

Pagal užduotį projektavimui, Klaipėdos geležinkelio stotyje, Pauosčio kelyne numatoma:

- ✓ esamos kryžminės sąvažos (iešmai Nr. 7, 9, 11, 13 ir sankirta BS-1) bei priedangų su mediniais pabėgiais keitimas nauja kryžmine sąvaža su gelžbetoniniais pabėgiais, naujo skaldos balasto įrengimas;
- ✓ iešmų valdymo įrangos pajungimas / reguliavimas (elektrinės pavaros SP-6);
- ✓ skaldos balasto (įskaitant pagrindą) keitimas po iešmais bei iešmų prieigomis;
- ✓ geležinkelio kelio ir kryžminės sąvažos balastavimas skaldos balastu;
- ✓ geležinkelio kelio ir kryžminės sąvažos ištaisymas mechanizuotai prieš atiduodant pastoviai eksploatacijai bei apdailos darbai;
- ✓ kelių plano ir išilginio profilio ištaisymas.

Paprastojo remonto aprašas atitinka galiojančias normas ir valstybinius standartus.

2 ESAMA PADĖTIS

Kryžminės sąvažos keitimo vieta yra Klaipėdos geležinkelio stotis, Pauosčio kelynas. Stotis yra I klasės, paskirtis – prekių, stoties keliai neelektrifikuoti. Kelio vėžė – rusiško standarto plačioji 1520 mm vežė.

Objekto techninė būklė:

- ✓ Kryžminė sąvaža tarp kelių Nr. 6 ir 8, 2/9 kryžmėženklio (iešmai Nr. 7, 9, 11, 13 – 1/9 kryžmėženklio), bėgių tipas R65, NVS šalių gamybos ant medinių pabėgių;
- ✓ kelyje Nr. 6, 8 bei sąvažje 5K-7-9 bėgiai R65 tipo;
- ✓ pabėgiai kelyje Nr. 6, 8 – gelžbetoniniai (iešmai Nr. 7, 9, 11, 13, 15, 23 bei iešmų prieigose pabėgiai mediniai);
- ✓ balastas – skalda;
- ✓ maksimalus traukinių greitis: atvykimo – išvykimo keliais Nr. 6, 8 – 40 km/h.

Skaldos balasto storio matavimų žiniaraštis pateiktas 1 lentelėje bei 1, 2 pav.

1 lentelė. Skaldos balasto storis

Iešmo Nr.	Skaldos balasto storis nuo pabėgio viršaus, m	Pabėgio storis, m	Skaldos balasto užterštumas, %	Pastabos
7	0,43 (0,30 po pabėgiu)	0,13	≥30	Po skaldos balastu supiltas žvyringas smėlis
9	0,37 (0,22 po pabėgiu)	0,15	≥30	Po skaldos balastu supiltas žvyringas smėlis
11	0,47 (0,32 po pabėgiu)	0,15	≥30	Po skaldos balastu supiltas žvyringas smėlis
13	0,36 (0,20 po pabėgiu)	0,16	≥30	Po skaldos balastu supiltas žvyringas smėlis

1 pav. *Skaldos storis po pabėgiu, 11 iešmo kairėje, 7 iešmo dešinėje*

2 pav. *Skaldos storis po pabėgiu, 9 iešmo kairėje, 13 iešmo dešinėje*

3 GEODEZINIS PAGRINDAS

2022 spalio mėn. AB „LTG Infra“ „Kelių tyrimai ir projektavimas“ atliko geodezinius kelio matavimus Klaipėdos geležinkelio stotyje. Koordinačių sistema – LKS-94. Aukščių sistema – LAS-07. Planinis aukščių geodezinis pagrindas ir pats planas sudarytas elektroniniu tacheometru – ,,TOPCON PS“. Reperis naudojamas Nr. LG2372900. Informacija apie reperį pateikta 3 pav.

POLIGONOMETRINIO TINKLO PUNKTAS

LG2372900

LKS94		LVS07
Geodezinės koordinatės B = 55°44′29,81395″ x = 6182368,857 m L = 21°05′59,40922″ y = 317910,221 m	Elipsoidinis aukštis H_e = 37,622 m	Normalinis aukštis H_n = 12,932 m

PUNKTO PADĖTIS

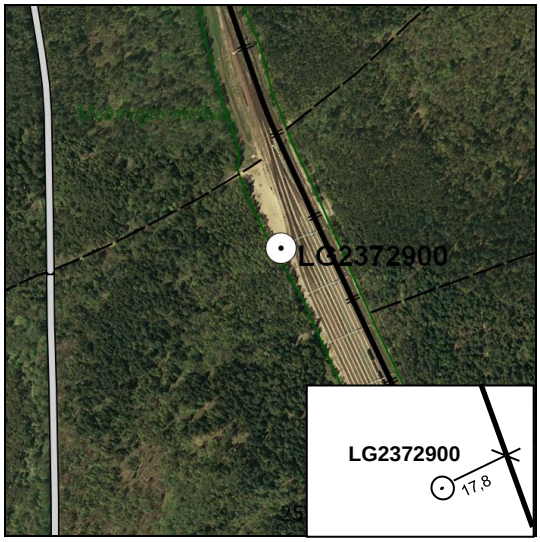

1:10 000

ŽENKLO BRĖŽINYS

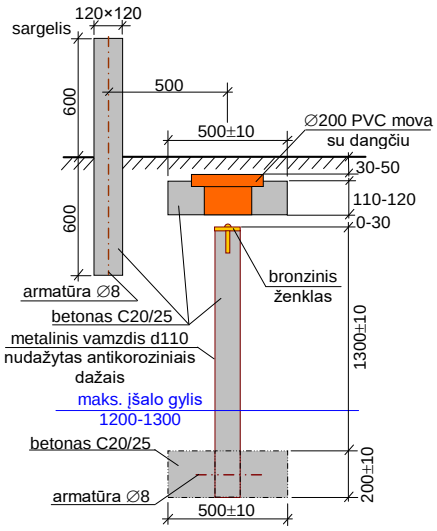

Ženklo tipas 155, yra sargelis

IX koridorius, linija IX-B3, Šiauliai – Klaipėda, piketas 372+900.

3 pav. *Reperis Nr. LG2372900. H – 12,932*

4 PROJEKTINIAI KELIO SPRENDINIAI

4.1 Viršutinė kelio konstrukcija

Vadovaujantis AB „LTG Infra“ Techninė priežiūra patvirtinta statinio projektavimo technine užduotimi, paprastojo remonto apraše numatyta:

✓ esamą NVS šalių gamybos, R65 tipo 2/9 kryžmėženklio ant medinių pabėgių kryžminę sąvažą (iešmai Nr. 7, 9, 11, 13 ir sankirta BS-1) pakeisti nauja LST EN 13232 (LST TS 2008:2021) standarto R65 tipo 2/9 kryžmėženklio kryžmine sąvaža su gelžbetoniniais pabėgiais. Bėgių tvirtinimas – tamprus. Balastas po iešmu – skaldos.

✓ kryžminė sąvaža (iešmai Nr. 7, 9, 11, 13 ir sankirta BS-1) – nauja skirta magistraliniams keliams, iš dalies surinkta kryžminė sąvaža pagal pirmąjį dalinio surinkimo variantą, ant gelžbetoninių pabėgių pagal LST EN 13232-1 ir LST TS 2008 reikalavimus arba ekvivalentiškus ar aukštesnius techninius rodiklius nustatančius standartų reikalavimus. Nauja kryžminė sąvaža turi atitikti 2014 m. lapkričio 18 d. Komisijos Reglamento (ES) Nr. 1299/2014 dėl Europos Sąjungos geležinkelių sistemos infrastruktūros posistemio techninės sąveikos specifikacijas;

✓ kryžminė sąvaža įtaisoma kelyje vadovaujantis *„Iešmų įtaisymo kelyje darbų atlikimo taisyklės“ patvirtinta AB „LTG Infra“ generalinio direktoriaus įsakymu Nr.: ĮS(LGI)-9;*

✓ iešmo Nr. 7 izoliuotoji sandūra įrengiama tiesiame kelyje;

✓ iešmo Nr. 9 izoliuotoji sandūra įrengiama tiesiame kelyje;

✓ iešmo Nr. 11 izoliuotoji sandūra įrengiama atšakiniame kelyje;

✓ iešmo Nr. 13 izoliuotoji sandūra įrengiama tiesiame kelyje;

✓ naujos kryžminės sąvažos iešmai Nr. 7, 9, 11, 13 turi turėti (R-65/UIC) smailių pagalbinių ritinėlių sistemą „CDP‘‘;

✓ kryžminė sąvaža balastuojama nauju skaldos balastu, kurio sluoksnis po pabėgiu, atsižvelgiant į esamą eismo intensyvumą ir kelio kategoriją, yra ***35 cm***. Granitinė skalda turi atitikti standarto LST EN 13450 reikalavimus ir sutinkamai su šiuo standartu įvardintais pagrindinių parametrų kategorijas bei reikšmes;

✓ prieš iešmo Nr. 11 rėminio bėgio sandūrą, 8 – ame atvykimo - išvykimo kelyje, pakloti naujus R65 tipo **13,57 m** ilgio bėgius su klijuota izoliuota sandūra ant gelžbetoninių pabėgių su tampriu tvirtinimu. Tarp iešmų Nr. 35 ir 11 įrengiamos skirtingų krypčių kreivės, kurių parametrai: kreivės ilgis L = 20,10 m, spindulys R = 10000 m, kampas α = 0º06‘55“ ir kreivės ilgis L = 20,34 m, spindulys R = 26000 m, kampas α = 0º02‘41“;

✓ sąvažoje tarp iešmo Nr. 5K kryžmės galo ir iešmo Nr. 7 rėminio bėgio sandūros, pakloti naujus R65 tipo **14,99 m** ilgio bėgius su klijuota izoliuota sandūra ant naujų bei ant esamų gelžbetoninių pabėgių su tampriu tvirtinimu (nauji pabėgiai 4,34 m, esami – 10,65 m). Tarp iešmų Nr. 5K ir 7 įrengiama kreivė, kurios parametrai – kreivės ilgis L = 10,74 m, spindulys R = 600 m, kampas α = 1º01‘34“;

✓ tarp iešmų Nr. 9 ir Nr. 23 rėminių bėgių sandūrų, 8 – ame atvykimo - išvykimo kelyje, pakloti naujus R65 tipo **5,60 m** ilgio bėgius su klijuota izoliuota sandūra ant gelžbetoninių pabėgių su tampriu tvirtinimu. Prieš sandūrą (iešmo Nr. 23 rėminio bėgio sandūra) klojami 3 vnt. kietmedžio pabėgių su tampriu tvirtinimu. Tarp iešmų Nr. 9 ir Nr. 23 rėminių bėgių sandūrų įrengiama kreivė, kurios parametrai – kreivės ilgis L = 3,62 m, spindulys R = 800 m, kampas α = 0º15‘33“;

✓ tarp iešmų Nr. 13 ir Nr. 15 rėminių bėgių sandūrų, 6 – ame atvykimo - išvykimo kelyje, pakloti naujus R65 tipo **5,67 m** ilgio bėgius su klijuota izoliuota sandūra ant gelžbetoninių pabėgių su tampriu tvirtinimu. Prieš sandūrą (iešmo Nr. 15 rėminio bėgio sandūra) klojami 3 vnt. kietmedžio pabėgių su tampriu tvirtinimu. Tarp iešmų Nr. 13 ir Nr. 15 rėminių bėgių sandūrų įrengiama kreivė, kurios parametrai – kreivės ilgis L = 4,62 m, spindulys R = 8000 m, kampas α = 0º01‘59“;

✓ ištiesinti kelių ir iešmų išilginius profilius iki vidutinės reikšmės, nustatytos patikrinus profilį. Išilginiai profiliai pateikti brėžinyje Nr. 2022.48-GID-PRA-SGK-02;

✓ ištiesinti kelių planą, projektiniai sprendimai pateikti brėžinyje Nr. 2022.48-GID-PRA-SGK-01;

Pabėgių klojimo epiūra - 1840 vnt./km. Pabėgiai naudojami gelžbetoniniai su tampriu tvirtinimu bei kietmedžio pabėgiai su tampriu tvirtinimu.

Kryžminė sąvaža klojama ant gelžbetoninių pabėgių su tampriu bėgių tvirtinimu, balastuojama skaldos balastu, kurio sluoksnio storis po pabėgiais ne mažiau kaip 35 cm.

Visų taškų ordinačių atskaitos pradžia yra nuo Klaipėdos geležinkelio stoties, Pauosčio kelyno E. C. posto ašies.

Planas, išilginiai profiliai, bėgių, pabėgių ir sąvaržų tipai turi atitikti aprašą.

Keičiamų plano, išilginių profilių elementai ir jų pakeitimai parodyti brėžiniuose.

Darbų priėmimui reikalingus matavimus, atlieka Rangovas, priimant Užsakovui. Rangovas turi parengti aprašo ar jo dalies galutinę ataskaitą, pagrįstą galutiniais kontrolinių bandymų ir matavimų įvertinimo rezultatais. Atlikus darbus pateikti išilginį profilį masteliu Mh 1:2500 Mv 1:100. Po darbų atlikti matavimus – naujai pakloto iešmo ordinačių matavimus (SS, RBS, KG) nuo stoties pastato ašies, taip pat atlikti riboženklių, izoliuotų sandūrų ordinačių matavimus, pateikti naujus iešmo pilnus ilgius (nuo kryžmės galo iki rėminio bėgio sandūros). Visi matavimo duomenys turi atitikti leidžiamus nuokrypius, taikomų normų reikalavimus ir taisykles (LST EN 13231 – 1), po remonto kelio geometrinių parametrų nuokrypiai nuo projektinių turi tenkinti LST EN 13231-1 4.4.2 punkto reikalavimus.

4.2 Techniniai reikalavimai keliami medžiagoms

Vadovaujantis 2013-10-02 AB „Lietuvos geležinkeliai“ generalinio direktoriaus įsakymu Nr. Į-892 Rangovas ir Užsakovas pasirašo *Geležinkelio kelio ir jo įrenginių perdavimo aktą*, kuriuo Rangovas perduoda viršutinės kelio konstrukcijos medžiagas bei jo įrenginius. Akte nurodoma kurias ir kiek medžiagų utilizuos Rangovas bei kurios privalo būti grąžinamos Užsakovui.

Išimtas iš kelio metalines medžiagas Rangovas pristato Užsakovui savo jėgomis ir lėšomis pasirašant *„Naudotų nuimtų viršutinės kelio konstrukcijos medžiagų būklės aktą“* (forma K-28). Kitas medžiagas, nurodytas darbų ir medžiagų kiekių žiniaraščiuose, Rangovas privalo pristatyti Užsakovo nurodytais adresais. Baigiant darbus Rangovas privalo visiškai sutvarkyti darbų aikštelę, suplaniruoti sugadinto paviršiaus plotus.

Utilizuojamas medžiagas Rangovas pristato į įmonę, turinčią teisę utilizuoti tokio tipo atliekas, ir pateikia Užsakovui pažymą apie priimtų medžiagų utilizavimui kiekį ir rūšį.

Visos Klaipėdos geležinkelio stoties, Pauosčio kelyno kryžminės sąvažos (iešmai Nr. 7, 9, 11, 13 ir sankirta BS-1) remonto metu naudojamos medžiagos turi tenkinti Lietuvoje galiojančius standartus arba alternatyvius standartus.

Vadovaujantis 2014 m. lapkričio 18d. KOMISIJOS REGLAMENTU (ES) Nr. 1299/2014 „Dėl Europos Sąjungos geležinkelių sistemos infrastruktūros posistemio techninės sąveikos specifikacijos“ nuo 2016 m. sausio 1 d. naujoms pagamintoms sąveikos sudedamosioms dalims (bėgiams, sąvaržoms ir pabėgiams) taikoma Europos Bendrijos (EB) atitikties arba tinkamumo naudoti deklaracija.

5 SIGNALIZACIJOS ĮRENGINIŲ IR IEŠMO ŠILDYMO ĮRENGINIŲ SISTEMOS SPRENDINIAI

Vykdant kryžminės sąvažos (iešmai Nr. 7, 9, 11, 13 ir sankirta BS-1) keitimo ir lydimuosius kelio remonto darbus Klaipėdos geležinkelio stoties, Pauosčio kelyne numatyta:

keičiant 7 iešmą:

✓ atkasamas ir atjungiamas pavaros iešmo valdymo kabelis, išmontuojamą esama SP-6M pavara, ant naujai sumontuoto iešmo (su nauja 642 ordinate) sumontuojama esama pavara, pajungiamas kabelis;

✓ išmontuojama iešmo III tipo jungės ir tašas, po atliktų darbų sumontuojamas naujas tašas ir naujos jungės;

✓ atkasamas ir atjungiamas kabelis, išmontuojama iešmo šildymo įranga, po pakeitimo, sumontuojama iešmo šildymo įranga su naujais sukomplektuotais šildymo tenais, pajungiamas kabelis;

✓ vykdant darbus (keičiant negabaritines (647) izoliuotas sandūras) prie 7-13 keldežės, atkasamas ir atjungiamas kabelis, išmontuojamos jungės, išmontuojamas tašas ir keldežė. Po atliktų darbų prie naujai sumontuotų izoliuotų sandūrų, sumontuojama 7-13 keldežė su nauja (653) ordinate, nuo P1 movos klojamas naujas kabelis iki 7-13 ir 5-NP keldėžių, (pavaizduota kabelių plane BR-4) pajungiami kabeliai, sumontuojamas naujas tašas ir jungės;

✓ signalizacijos ir iešmų šildymo įrangos testavimas ir bandymas.

keičiant 9 iešmą:

✓ atkasamas ir atjungiamas pavaros iešmo valdymo kabelis, išmontuojama esama SP-6M pavara, ant naujai sumontuoto iešmo (su nauja 573 ordinate) sumontuojama esama pavara, pajungiamas kabelis;

✓ išmontuojama iešmo III tipo jungės ir tašas, po atliktų darbų sumontuojamas naujas tašas ir naujos jungės;

✓ atkasamas ir atjungiamas kabelis, išmontuojama iešmo šildymo įranga, po pakeitimo, sumontuojama iešmo šildymo įranga su naujais sukomplektuotais šildymo tenais, pajungiamas kabelis;

✓ vykdant darbus (keičiant izoliuotas sandūras) ties M9 šviesoforo 23-29/9-11 keldežių, atjungiamos jungės, išmontuojami tašai, šviesoforas ir keldežės, po atliktų darbų prie naujai sumontuotų izoliuotų sandūrų, sumontuojamas M9 šviesoforas su nauja iš (562) į (566) ordinatę ir 23-29/9-11 keldežės, nuo СП3 movos, klojamas naujas kabelis iki 23-29/9-11 ir 15-17/7-13 keldežių (pavaizduota kabelių plane BR-4), sumontuojami nauji tašai ir jungės;

✓ signalizacijos ir iešmų šildymo įrangos testavimas ir bandymas.

keičiant 11 iešmą:

✓ atkasamas ir atjungiamas pavaros iešmo valdymo kabelis, išmontuojama esama SP-6M pavara, ant naujai sumontuoto iešmo (su nauja 642 ordinate) sumontuojama esama pavara, pajungiamas kabelis;

✓ išmontuojama iešmo III tipo jungės ir tašas, po atliktų darbų sumontuojamas naujas tašas ir naujos jungės;

✓ atkasamas ir atjungiamas kabelis, išmontuojama iešmo šildymo įranga, po pakeitimo, sumontuojama iešmo šildymo įranga su naujais sukomplektuotais šildymo tenais, pajungiamas kabelis;

✓ vykdant darbus (keičiant izoliuotas sandūras) ties M5 šviesoforo 9-11/39 keldežių, atkasami ir atjungiami kabeliai, išmontuojamos jungės, išmontuojami tašai, šviesoforas ir keldežė. Po atliktų darbų, prie naujai sumontuotų izoliuotų sandūrų, sumontuojamas M5 šviesoforas ir 9-11/35 keldežės su nauja iš (649) į (652) ordinate, prailginamas kabelis, (pavaizduota kabelių plane BR-4), naudojamos požeminės movos, pajungiami kabeliai, sumontuojami nauji tašai ir jungės;

✓ signalizacijos ir iešmų šildymo įrangos testavimas ir bandymas.

keičiant 13 iešmą:

✓ atkasamas ir atjungiamas pavaros iešmo valdymo kabelis, išmontuojamą esama SP-6M pavara, ant naujai sumontuoto iešmo (su nauja 573 ordinate) sumontuojama esama pavara, pajungiamas kabelis;

✓ išmontuojama iešmo III tipo jungės ir tašas, po atliktų darbų sumontuojamas naujas tašas ir naujos jungės;

✓ atkasamas ir atjungiamas kabelis, išmontuojama iešmo šildymo įranga, po pakeitimo, sumontuojama iešmo šildymo įranga su naujais sukomplektuotais šildymo tenais, pajungiamas kabelis;

✓ vykdant darbus (keičiant izoliuotas sandūras) ties M7 šviesoforu 15-17/7-13 keldežių, atjungiamos jungės, išmontuojami tašai, šviesoforas ir keldežės. Nuo M9 šviesoforo iki M7 ir nuo 23-29/9-11 keldežės iki 15-17/7-13 keldežės, klojami nauji kabeliai (pavaizduota kabelių plane BR-4), po atliktų darbų prie naujai sumontuotų izoliuotų sandūrų, sumontuojamas M7 šviesoforas ir 15-17/7-13 keldežės, su nauja iš (564) į (566) ordinate, sumontuojami nauji tašai ir jungės;

✓ signalizacijos ir iešmų šildymo įrangos testavimas ir bandymas;

✓ pateikiamas patvirtintas Scheminis planas;

✓ pateikiamas esamas pdf formate Dvibėgis planas (laikinas variantas);

✓ pateikiama kabelių tinklo schema pdf formate (laikinas variantas);

✓ pateikiamas Šildymo elementų išdėstymas;

✓ po projekto įgyvendinimo, Rangovas pateikia išpildomąją dokumentaciją.

Jeigu statybos darbų metu bus aptikti kabeliai, kurių neįmanoma buvo nustatyti projektavimo metu, esant reikalui, juos būtina įgilinti ir apsaugoti, prieš tai suderinus veiksmus su užsakovu.

Prieš vykdant kelio remonto darbus tikslios kabelių vietos nustatymui būtina iškviesti AB „LTG Infra“ Klaipėdos regiono veiklos atsakingus užtikrinimo darbuotojus.

Trukdančių kabelių, signalizacijos įrenginių apsaugos, įgilinimo arba perkėlimo darbus rangovas vykdo dalyvaujant AB „LTG Infra“ atstovams vadovaujantis *Statybos taisyklėmis Geležinkelių automatikos (signalizacijos) įrenginių projektavimas, montavimas ir techninė priežiūra.* Šios statybos taisyklės nustato AB „Lietuvos geležinkeliai“ atliekamų statybos, remonto ir priežiūros darbų būdus, procedūras, metodus ir detalizuoja techninių reglamentų reikalavimus. SCB kabelio normatyvinė padėtis: kelkraštyje klojimo gylis – 0,7 m arba 1 m po keliu, 1,6–1,9 m atstumu nuo kraštinio bėgio. Elektros tiekimo kabeliai per važiuojamąją kelio dalį tiesiami vamzdžiuose įgilinant juos iki 1m, kertant geležinkelio liniją, kabeliai klojami vamzdžiuose įgilinant iki 1,2 m.

5.1 Reikalavimai signalizacijos įrangai ir montavimui

Geležinkelio įrenginių montavimo taisyklės 187/ AA skirtos visoms rangovinėms ir subrangovinėms organizacijoms, statančioms ir rekonstruojančioms signalizacijos įrenginius (SĮ), jų montuotojams, projektavimo organizacijoms, Lietuvos geležinkelių infrastruktūros naudotojams bei infrastruktūros priežiūros padalinio automatikos ūkių darbuotojams.

Taisyklėse numatyta jungių tvirtinimas prie medinių pabėgių, jų tiesimas gelžbetoniniais pabėgiais, naudojant medinius tašelius įmirkytais antiseptiku. Rangovas pateikia medinių tašelių ir plieninė cinkuota vielos atitikties deklaracijas, cinkuoto plieninio lyno jungės pagal brėžinių numerius, jie nurodyti 187/ AA.

5.2 Reikalavimai iešmo šildymo pajungimui

- ✓ Sumontuoti šildymo sistemos mazgai neturi trukdyti normaliam iešmo veikimui;
- ✓ Kaitinimo elementų, kabelių movų ir tvirtinimo prie bėgių elementų konstrukcija turi neleisti bėgio elektros grandinių trumpo jungimo, maitinimo grandinių atsitiktinių sutrikimų, purvo ir tepalo įsiskverbimo į kontaktus;
- ✓ Kaitinimo elementų tvirtinimo prie bėgio detalių konstrukcija turi užtikrinti jų patikimą prigulimą prie bėgio pado paviršiaus per visą elemento ilgį. Draudžiamas tvirtinimo detalių poslinkis per bėgio ilgumą, kad neįvyktų netikras bėgių grandinių užimtumas, jų kodavimo sutrikimas, dėl to iš abiejų kaitinimo elementų galų tvirtinimo detalės turi būti priveržtos varžtais;
- ✓ Bendras kaitinimo elementų ilgis turi būti nemažesnis nei 90% judančios smailės dalies, turi būti apšildomi nemažiau kaip 0,3 m rėminio bėgio nuo smailės galo prigulimo taško;
- ✓ Šildomo bėgio temperatūros jutiklis turi būti montuojamas ant rėminio bėgio pado, 0,3 – 0,5 m;
- ✓ Atstumu nuo smailės galo prigulimo, už smailės, bet arčiau kaitinimo elemento galo. Jutiklių;
- ✓ Tvirtinimas turi užtikrinti jų patikimą prigulimą prie bėgio pado paviršiaus, jutikliai arba tvirtinimo detalės turi būti fiksuojami varžtais;
- ✓ Draudžiamas kaitinimo elementų montavimas įveriant juos iš smailės pusės;
- ✓ Iešmo šildymo sistemos konstrukcija turi užtikrinti galimybę montuoti arba pakeisti šildymo elementus, neardant iešmo smailės.

6 ESAMŲ TINKLŲ EKSPLOATAVIMAS IR APSAUGA

Rangovas darbo atlikimo metu turi saugoti ir tinkamai eksploatuoti visus komunalinių įmonių, visuomeninių ir valstybinių institucijų antžeminius ir požeminius tinklus, įskaitant visus vamzdžius, kanalus, šulinius, požeminius ir antžeminius kabelius. Rangovas turi iš komunalinių įmonių, Užsakovo, visuomeninių ir valstybinių institucijų sužinoti visų požeminių, paviršiaus ir antžeminių tinklų, kurie gali būti pažeisti darbo metu, vietą ir apimtis bei gauti iš tokių institucijų visus reikalingus leidimus, patvirtinimus, etc., kurie reikalingi darbo vykdymui.

Visi žemės darbai kabelių ir inžinerinių komunikacijų apsaugos zonos ribose vykdomi rankiniu būdu, suderinant darbų vykdymą su tinklų savininku arba juos eksploatuojančiomis institucijomis.

Rangovas turi savo sąskaita atlyginti už tokiems tikslams darbo metu padarytą žalą ir padengti visas išlaidas bei sumokėti reikalingus mokesčius, siekiant patenkinti Užsakovo,

komunalinių įmonių, valstybinių institucijų ir kitų šalių teisėtus reikalavimus, susijusius su tinklų eksploatavimu.

7 DARBŲ SAUGA IR SAUGAUS TRAUKINIŲ EISMO UŽTIKRINIMAS

Vykdant kryžminės sąvažos (iešmai Nr. 7, 9, 11, 13 ir sankirta BS-1) keitimo ir lydimuosius kelio remonto darbus Klaipėdos geležinkelio stoties, Pauosčio kelyne būtina vadovautis Lietuvos Respublikoje galiojančiais įstatymais, instrukcijomis ir kitais normatyviniais dokumentais, užtikrinančiais saugų ir nenutrūkstamą traukinių eismą, darbų saugą ir gamybinę sanitariją atliekant kelio darbus.

Rangovas privalo:

- ✓ statybvietę naudoti tik pagal paskirtį užtikrinti teisėtą bei saugų geležinkelių transporto eismą ir darbą, priešgaisrinę ir aplinkos apsaugą, darbo higieną statybos teritorijoje;
- ✓ užtikrinti gretimos aplinkos apsaugą ir greta statybos teritorijos gyvenančių, dirbančių, poilsiaujančių ir judančių žmonių apsaugą nuo atliekamų darbų sukeliamų pavojų;
- ✓ užtikrinti, kad jo pasamdyti darbuotojai ir/ar tretieji asmenys, už kuriuos atsakingas rangovas, darbų atlikimo metu nebūtų apsvaigę nuo alkoholio, narkotinių, toksinių ar psichotropinių medžiagų;
- ✓ vykdantis darbus stoties teritorijoje aptverti atliekamų darbų vietą vadovaujantis *Saugaus traukinių eismo užtikrinimo instrukcija remontuojant kelią K/078, patvirtinta 1999 m. sausio 18 d. generalinio direktoriaus įsakymu Nr.11.*

Vykdydamas remontą rangovas atsakingas už statybos aikštelės priešgaisrinę būklę ir turi vadovautis *Bendrųjų gaisrinės saugos taisyklių* reikalavimais.

Rangovo darbuotojai privalo žinoti ir vykdyti *Techninio geležinkelio naudojimo nuostatus, Geležinkelių transporto eismo signalizacijos taisykles* bei *Geležinkelio eismo taisykles.*

Darbuotojų žinios tikrinamos ir pažymėjimai išduodami vadovaujantis „Fizinių asmenų, pageidaujančių dirbti darbą, tiesiogiai arba netiesiogiai susijusį su geležinkelių transporto eismu, žinių tikrinimo tvarkos aprašas“, patvirtintas Lietuvos transporto saugos administracijos direktoriaus 2020 m. gruodžio 22 d. įsakymu Nr. 2BE-420.

Rangovo ir subrangovo darbuotojai privalo turėti visus būtinus galiojančius kvalifikacinius pažymėjimus ar atestacijas, kurie patvirtina, kad rangovų (subrangovų) darbuotojai yra apmokyti kaip saugiai elgtis darbuotojų saugos ir sveikatos atžvilgiu geležinkelių kelių ir jų įrenginių apsaugos zonoje, vadovaujantis *AB „Lietuvos geležinkeliai“ generalinio direktoriaus 2015-06-04 įsakymas Nr. Į-467 „Dėl darbų tvarkos ir eismo saugos reikalavimų rangovams, dirbantiems statybvietės teritorijoje ir šalia veikiančio geležinkelio tvarkos aprašo patvirtinimo“.*

Su kėlimo įranga gali dirbti tik atestuoti ir galiojančias atestacijas turintys stropuotojai (kabinėtojai), o darbams vadovauti tik nustatyta tvarka atestuoti ir galiojančias atestacijas turintys kėlimo kranų statybos darbų vadovai. Turi būti vadovaujamasi *Kėlimo kranų naudojimo taisyklėmis*, patvirtintomis Socialinės apsaugos ir darbo ministro 2010 m. rugsėjo 17 d. Nr. A1-425 (Žin., 2010, Nr. 112-5717).

Biralinių vagonų iškrovimui turi būti skirti tik specialiai apmokyti ir galiojančią atestaciją turintys darbuotojai.

Rangovas prieš darbų pradžią turi gauti aktą – leidimą dirbti veikiančio įmonės teritorijoje. Rangovas prieš darbų pradžia turi įforminti paskyrą – leidimą pavojingų darbų atlikimui bei jį suderinti su regionu, supažindinant darbuotojus su pavojingais arba kenksmingais veiksniais darbo vietose.

Statybos darbų vadovas iš anksto informuoja užsakovą arba jo įgaliotą asmenį apie numatomus darbus ir gauna jo leidimą dirbti. Pradėti dirbti be leidimo griežtai draudžiama.

Už rangovo darbuotojų aprūpinimą tvarkingais darbo įrankiais, kolektyvinėmis ir asmeninėmis apsaugos priemonėmis bei jų tinkamą naudojimą atsako rangovas.

Vykdant kryžminės sąvažos įtaisymo darbus už saugų traukinių eismą atsako statybos darbų vadovas, o Užsakovas skiria atsakingą darbuotoją, turintį ne žemesnę kaip meistro kvalifikaciją, skirtas meistras yra atsakingas už riedmenų eismo atnaujinimą po remonto.

Be stoties eismą valdančio darbuotojo sutikimo ir užsakovo paskirto darbuotojo, įrašo E-11 formos Apžiūros žurnale draudžiama atlikti bet kokius darbus stoties ribose.

Atliekant kryžminės sąvažos įtaisymo darbus stotyse nutraukiant traukinių eismą, būtina prieš atliekant kelio remonto darbus teikti paraišką geležinkelio valdytojui, vadovaujantis *Geležinkelių transporto eismo pertraukų suteikimo taisyklių* reikalavimais, patvirtintais AB „LTG Infra“ generalinio direktoriaus 2022 m. liepos 4 d. įsakymu Nr. ĮS (INFRA)-99/2022 su galiojančiais ir naujais pakeitimais. Būtina derinti saugius darbuotojų praėjimus bei autotransporto judėjimo kelius.

Prieš pravažiuojant traukiniui gretimu keliu kelio klojimo, tiesinimo ir kitų mašinų mechanizmai turi būti sustabdyti. Traukinio praleidimo metu yra draudžiamas kelio klojimo mašinos judėjimas darbų zonoje ir paketų transportavimas. Vykdant darbus pastoviai atliekama kontrolė, kad darbo mašinos, mechanizmai, viršaus statinio medžiagos, instrumentai būtų išdėstyti gabarito nustatytu atstumu nuo veikiančio kelio.

Ne eismo pertraukų metu draudžiama šalia geležinkelių kelių palikti (laikyti) bet kokius įrenginius, mechanizmus, transporto priemones arčiau kaip 2,5 metro nuo kraštinio bėgio galvutės išorinės briaunos

Visi manevravimo darbai stotyje vykdomi pagal *Techninio geležinkelio naudojimo nuostatuose, Geležinkelių transporto eismo signalizacijos taisyklėse, Geležinkelio eismo taisyklėse ir Stoties knygoje* nustatytą tvarką.

Darbuotojai, dirbantys geležinkelio apsaugos zonoje turi dėvėti ne žemiau 2 klasės gerai matomus drabužius.

Įtaisant kryžminę sąvažą ir atliekant kelio remonto lydimuosius darbus reikia vadovautis *Saugaus traukinių eismo užtikrinimo instrukcijos remontuojant kelią K/078* reikalavimais ir kitais LR galiojančiais teisės aktais.

Transportavimo metu bei kitų įrenginių gabaritas, taip pat atliekant darbus statybvietėje ir kryžminės sąvažos pristatymo vietoje medžiagos ir įrenginiai sandėliuojami, montuojami ar įtaisomi vadovaujantis *Statiniu artumo gabaritų taikymo instrukcijos 163/K* reikalavimais.

Priduodant atliktus darbus privaloma vadovautis *Geležinkelio kelio remonto darbų priėmimo taisyklėmis K-138, Geležinkelių infrastruktūros objektų priėmimo naudoti taisyklėmis LTGI 238/BD*, patvirtintomis AB „LTG Infra" generalinio direktoriaus 2020 m. gruodžio 22 d. įsakymu Nr. ĮS(LGI)-561 ir kitais LR galiojančiais teisės aktais.

8 APLINKOS APSAUGA

Statybvietė visą laiką turi būti švari ir joje turi būti užtikrintos reikiamos sanitarinės sąlygos. Sanitarinės paslaugos be kitų dalykų apima šiukšlių surinkimą ir išvežimą.

Visi statybos mechanizmai turi būti tvarkingi. Degalų ir tepalų nutekėjimas ir patekimas į gruntą neleistinas. Rangovas turi užtikrinti, kad privažiavimo keliai, praėjimo vietos būtų visuomet švarios bei be kliūčių. Rangovas atsako už žalą, padarytą tokiems keliams, praėjimo vietoms.

Statybos atliekų (užteršto balasto, statybinių šiukšlių, senų pabėgių ir kt.) sandėliavimo ir utilizavimo vietos turi būti suderintos su Užsakovu.

Vykdant geležinkelio remonto darbus, būtina laikytis nustatytų techninių reikalavimų transportuojant ir laikant statybines medžiagas, kad būtų išvengta dirvos, kelių ir statybos aikštelių taršos.

Rangovas rangos sutarties galiojimo metu privalo prižiūrėti ir užtikrinti tvarką grunto kasimo ir supylimo darbų vietose, transportavimo keliuose, atliekų naikinimo vietose. Privalo saugoti aplinką nuo dulkių, dūmų, cheminės taršos, triukšmo.

Žemės darbai atliekami prižiūrint komunikacijų savininkams ir užtikrinus saugų traukinių eismą.

Iš statybos įrengimų gamintojų rangovas turi gauti duomenis apie triukšmo lygį, kurį kelia įrengimai, ir imtis priemonių, apsaugančių nuo kenksmingo triukšmo poveikio. Rangovas turi

rūpintis darbuotojais, dirbančiais su šiais įrengimais, apsauginėmis priemonėmis, kurios sumažina triukšmo lygį. Jeigu triukšmo lygis yra didesnis, negu leistinasis, darbai gali būti nutraukiami.

Statybinės atliekos, šiukšlės, susikaupus atitinkamam kiekiui, išrūšiuojamos, pakraunamos į konteinerius ir išvežamos į atitinkamus sąvartynus ar atliekų perdirbimo įmones. Sąskaitos – faktūros, gautos išvežant statybines atliekas, saugomos iki komplekso pridavimo ir pateikiamos komisijai.

Atliekant geležinkelio statybos darbus, būtina dirbti tik su tvarkingais ir gerai sureguliuotais mechanizmais, kad būtų išvengta per didelės oro taršos.

Darbų metu Rangovas turi imtis reikiamų priemonių, kad būtų sumažintas dulkių kiekis, t.y. visuose viešuosiuose keliuose, kuriais judės statybų transportas, suteršus asfaltbetonio dangą ją nedelsiant nuvalyti, o kelius be asfaltbetonio dangos laistyti kalcio chlorido tirpalu ($CaCl^2$) kad sumažinti keliamų dulkių patekimą į aplinką. Rangovas turi laikytis visų valstybės ir vietinių reikalavimų dėl aplinkos apsaugos.

Visa aplinka tiek darbo zonoje, tiek greta, jeigu ji statybos proceso metu buvo pažeista, turi būti atstatyta į pirmykštę padėtį arba taip, kaip buvo numatyta projekto užduoties sąlygose.

Baigus darbus statybos objekte jo teritorija turi būti išvalyta nuo statybinių šiukšlių ir atliekų. Statybinės atliekos turi būti tvarkomos LR atliekų tvarkymo įstatymo nustatyta tvarka.

Visos remonto darbų metu keičiamos medžiagos ar mechanizmai grąžinamos Užsakovui, Rangovui surašant šių medžiagų priėmimo – perdavimo aktą.

TECHNINĖS SPECIFIKACIJOS

Projektuotojas ***AB „LTG INFRA”*** KELIŲ TYRIMAI IR PROJEKTAVIMAS					**KLAIPĖDOS GELEŽINKELIO STOTIS, PAUOSČIO KELYNAS**	
Atestato Nr.	Pareigos	V. Pavardė	Parašas	Data	Klaipėdos geležinkelio stoties, Pauosčio kelyno kryžminės sąvažos (iešmai Nr. 7, 9, 11, 13 ir sankirta BS-1) paprastojo remonto aprašas	
[redacted]					TECHNINĖS SPECIFIKACIJOS	Laida 0
Etapas	**Statytojas** ***AB „LTG INFRA”***				2022.48-GID-PRA-SGK-TS	Lapas 1 / Lapų 34
A						

TURINYS:

1 PROJEKTO SPRENDINIŲ VIRŠENYBĖ TEKSTINĖJE IR GRAFINĖSE DALYSE 4
2 DARBŲ KOKYBĖ 4
2.1 Kokybės apibrėžimas 4
2.2 Technologinė tvarka 4
2.3 Kokybės vadyba 6
2.4 Medžiagų ir atliktų darbų kokybė 6
2.5 Kokybės kontrolė 6
3 REIKALAVIMAI STATYBOS DARBAMS 7
3.1 Paruošiamieji darbai 7
3.1.1 Paruošiamieji darbai 7
3.1.2 Statybinės ir medžiagų sandėliavimo aikštelės įrengimas 7
3.1.3 Darbų vykdymas 8
3.1.4 Darbų priėmimas 9
3.2 Žemės darbai 9
3.2.1 Bendri reikalavimai 9
3.2.2 Užteršti ir kenksmingi gruntai 10
3.2.3 Geodezinis trasos nužymėjimas 11
3.2.4 Geodezinė kontrolė 11
3.2.5 Inžinerinių tinklų iškėlimas ir apsaugojimas 12
3.2.6 Grunto rezervai (karjerai) ir sąvartynai (atliekų aikštelės) 12
3.2.7 Iškastų medžiagų naudojimas 12
3.2.8 Darbai ir esamas geležinkelis 12
3.2.9 Darbų priėmimas 12
3.3 Geležinkelio kelio išardymo darbai 13
3.4 Esamo balasto išpjovimas 14
3.5 Geležinkelio kelio klojimo darbai 14
3.6 Geležinkelio kelio balastavimo darbai 15
3.7 Geležinkelio kelio ištaisymo darbai 16
3.8 Geležinkelio kelio klojimo baigiamieji darbai 16
4 REIKALAVIMAI MEDŽIAGOMS 16
4.1 Bėgiai R65 16
4.2 Gelžbetoniniai pabėgiai su elastiniu tvirtinimu 16
4.2.1 Techniniai reikalavimai bėgių elastinio tvirtinimo elementams 17
4.3 Tvirtinimo elementai 17
4.4 Tarpikliai po bėgiais 17
4.5 Granitinė skalda 18
4.6 Metalinės dvigalvės tvarslės R65 19
4.7 I-jo tipo jungės smailių sujungimui su rėminiais bėgiais 19
4.8 Bėgių grandinių kištukinės II-jo tipo jungės 19
4.9 Privirinamosios jungės SRS-6-01 19
4.10 Impregnuoti kietmedžio pabėgiai 19
4.11 Elastinis tvirtinimas SKL-12-32 20
4.11.1 Spyruoklė SkL-12-32 20
4.11.2 Poveržlės UIs 6 21
4.11.3 T-galvutės varžtas M22x60 su veržle 21
4.12 Plastikinės tvarslės R65 22
4.13 Klijuotos izoliuotos sandūros 23
4.14 Iešminė cinkuoto plieninio lyno jungė III tipo 23

4.15 Plieninė cinkuota viela 4 mm jungių skabėm gaminti 24
4.16 Tašas, jungių montavimui 10x10x300 25
4.17 Kabės tašų tvirtinimui prie bėgio 25
4.18 Šildymo elementų prispaudžiamieji laikikliai 26
4.19 Šildymo elemento galiniai laikikliai 27
4.20 Šildymo elemento jungiamieji laikikliai 28
4.21 Iešmų kaitinimo elementas – 4 m 30
4.22 Iešmų kaitinimo elementas – 6 m 30
4.23 Keldėžių jungė, L 1620 mm 31
4.24 Keldėžių jungė, L 3600 mm 32
4.25 Kabelis tipo SBZPu 32
4.26 Požeminė mova tipo XAGA 500 33

1 PROJEKTO SPRENDINIŲ VIRŠENYBĖ TEKSTINĖJE IR GRAFINĖSE DALYSE

Rangovas privalo atlikti visus darbus pagal Technines specifikacijas, Aiškinamuosius raštus, Brėžinius, Sąnaudų kiekių žiniaraščius, kitus projekto dokumentus.

Rangovas radęs techniniame projekte neatitikimų ar prieštaravimų su kitais projekto dokumentais pagal STR 1.04.04:2017 „Statinio projektavimas, projekto ekspertizė", turi vadovautis tokia dokumentų viršenybe:

- Techninės specifikacijos;
- Aiškinamieji raštai;
- Brėžiniai;
- Sąnaudų kiekių žiniaraščiai.

2 DARBŲ KOKYBĖ

2.1 Kokybės apibrėžimas

Statybos darbų kokybė išreiškiama pastatyto objekto savybių visuma, įgalinanti jį tenkinti išreikštus ir numanomus poreikius (LST EN ISO 9001 arba lygiavertis).

2.2 Technologinė tvarka

Statinys turi būti suremontuotas, o sklypas tvarkomas taip, kad remonto metu ir naudojant suremontuotą statinį trečiųjų asmenų veiklos sąlygos, kurias jie turėjo iki remonto pradžios, būtų ne blogesnės arba galėtų būti pakeistos tik pagal normatyvinių statybos techninių dokumentų ir normatyvinių statinio saugos ir paskirties dokumentų nuostatas.

Remonto darbai turi būti vykdomi laikantis LR galiojančių įstatymų ir teisės aktų, kvalifikacinių reikalavimų rangovui, reikalavimų darbo saugai, dirbančių higienos poreikių užtikrinimo, aplinkosauginių reikalavimų ir trečių asmenų teisių nepažeidimo, rangovo ir subrangovo leidimai žemės darbams ir kt. Už saugų darbą atsako rangovas. Darbų priežiūrą vykdo statytojo paskirti techniniai prižiūrėtojai, kurie yra pasiskirstę darbų sritis. Visi statybos darbai turi būti atliekami pagal patvirtintą statybos darbų dokumentaciją. Technologiniai reikalavimai yra aprašyti techninėse specifikacijose ir atitinkamuose norminiuose dokumentuose.

Remonto darbai turi būti vykdomi pagal statinio statybos rangovo parengtą statybos darbų technologijos projektą.

Pagrindinių paslėptų darbų patikrinimo sąrašas ir atitinkamos aktų formos pateikiami atitinkamame statybos darbų žurnalo skyriuje. Paslėptų darbų patikrinimo aktai surašomi iš karto po jų apžiūrėjimo, nepradėjus vykdyti toliau numatytų statybos darbų. Prireikus padaromos geodezinės kontrolinės nuotraukos. Paslėptų darbų patikrinimą ir tam skirtų aktų surašymą organizuoja už šių

darbų vykdymą atsakingas statinio statybos vadovas. Pasirašius aktą, suteikiama teisė vykdyti tolesnius akte nurodytus darbus.

Statinio statybos sauga turi būti vykdoma laikantis Aplinkos ministerijos 2008-01-15 įsakymo Nr. A1-22/D1-34 patvirtintais Darboviečių įrengimo statybvietėse nuostatais.

Rangovo (iš atestuotų specialistų) paskirtas (jei tai būtina pagal aukščiau pateikta teisinį aktą) statinio saugos ir statybos koordinatorius apsprendžia techninius organizacinius klausimus statybvietėje atliekant skirtingus darbus vienu metu arba vieną po kito. Įvertina darbų atlikimo trukmę, kad jie nekeltų pavojaus darbuotojų saugai ir sveikatai.

Statinio statybos valdytojas privalo sudaryti darbuotojams saugias ir sveikas darbo sąlygas. Statybos metu statybvietėje darbdavys privalo vykdyti Lietuvos Respublikos darbuotojų saugos ir sveikatos įstatymo ir kitų darbuotojų saugos ir sveikatos norminių teisės aktų nustatytas darbdavio pareigas bei užtikrinti:

- ✓ tvarką ir švarą;
- ✓ tinkamą darbo vietų išdėstymą, atsižvelgdamas į priėjimo prie šių darbo vietų sąlygas bei nustatydamas judėjimo kelius arba zonas;
- ✓ saugias įvairių medžiagų naudojimo ir tvarkymo sąlygas;
- ✓ darbo įrenginių ir įrangos techninę priežiūrą, jų patikrinimą prieš naudojimą ir reguliarią kontrolę, siekdamas pašalinti trūkumus, galinčius pakenkti darbuotojų saugai ir sveikatai;
- ✓ įvairių medžiagų atskyrimą ir jų sandėliavimo vietų įrengimą (pvz. nuimto augalinio grunto, pašalintų krūmų ir kt.); statybinių atliekų rūšiavimą, saugojimą ir perdavimą atliekų tvarkytojams; darbų normalią trukmę ir eiliškumą;
- ✓ sąveiką su gretimybėje esančiais žemės sklypų savininkais.

Darbdavys, vykdantis darbus statybvietėje, privalo informuoti darbuotojus apie visas darbuotojų saugos ir sveikatos priemones, kurios taikomos statybvietėje Lietuvos Respublikos darbuotojų saugos ir sveikatos įstatymo ir kitų darbuotojų saugos ir sveikatos norminių teisės aktų nustatyta tvarka. Ši informacija darbuotojams turi būti pateikta suprantamai.

Darbų vadovas prieš darbų pradžią ir pasikeitus darbo sąlygoms ar darbų pobūdžiui darbo metu privalo instruktuoti darbuotojus, supažindindamas juos su rizikos veiksniais ir apsaugos nuo jų priemonėmis atliekant paskirtą darbą. Tokio instruktavimo metu turi būti akcentuojami darbo ar elgesio ypatumai, užtikrinant saugą darbe esamomis vietos sąlygomis.

Darbų vietos geležinkelio keliuose atitveriamos atitinkamais signaliniais ženklais, signaliniais reikmenimis vadovaujantis K/078 „Saugaus traukinių eismo užtikrinimo instrukcijos remontuojant kelią“ nuorodomis.

2.3 Kokybės vadyba

Kiekvienas rangovas turi įrodyti savo kompetenciją vykdyti nurodytus darbus pagal užsakovo reikalavimus ir atitinkamai pagal reikalavimus, nurodytus sutartyje ir jos dalyse: techninėse specifikacijose, brėžiniuose, standartuose ir kituose įpareigojančiuose dokumentuose.

2.4 Medžiagų ir atliktų darbų kokybė

Atliekami darbai ir atskiros medžiagos bei gaminiai turi atitikti kokybės reikalavimus ir turi tenkinti standartų reikalavimus, turėti nurodytus arba ne blogesnius techninius ir kokybės rodiklius, aprašytus šiose TS arba nurodytuose standartuose ir instrukcijose bei kituose pirkimo dokumentuose, o taip pat sutartyje arba turi turėti ypatumus, įprastus analogiškam statiniui, atsižvelgiant į jo naudojimą, ilgaamžiškumą ir aplinką, kurioje statiniai bus statomi. Esminiai techniniai rodikliai yra nurodyti gaminių techninėse specifikacijose.

Taip pat reikalingos gamintojo instrukcijos, nurodančios kaip naudoti medžiagas, gaminius ar įrengimus. Instrukcijos turi būti pateiktos ant įpakavimo arba dokumentuose, kurie pridedami prie siuntos. Jeigu reikalinga, rangovas privalo naudotis visomis gamintojų siūlomomis techninio konsultavimo paslaugomis. Jeigu nėra standartų nei sutarties dokumentacijoje, nei TS ar kituose techniniuose ir technologiniuose nurodymuose, su medžiagų taikymo, paruošimo, saugojimo ir pan. reikalavimais, ir jeigu nėra nurodyti kokybės parametrai bei kokybės kontrolės būdai, rangovas turi pats paruošti dokumentus ir prieš darbų pradžią pateikti juos užsakovui patvirtinti.

2.5 Kokybės kontrolė

Visoms statybinėms medžiagoms ir pastatytiems statiniams reikia atlikti kokybės patikrinimus. Rangovas kiekvienu atveju privalo bandymais ir griežtomis kokybės vadybos priemonėmis įrodyti, kad įvykdytų darbų kokybė ir panaudotos statybvietėje medžiagos atitinka sutarties reikalavimus.

Rangovas privalo šių kokybės bandymų rezultatus įrašyti į statybos darbų žurnalą. Techninis prižiūrėtojas, esant poreikiui, privalo darbų eigoje arba juos baigus atlikti tyrimus darbų kokybei nustatyti.

Statybai naudojamos sąveikos sudedamosios dalys (bėgiai, pabėgiai, sąvaržos) turi turėti Europos Bendrijos atitikties arba tinkamumo naudoti sertifikatus ir (arba) Europos Bendrijos atitikties arba tinkamumo naudoti deklaracijas (2014 m. lapkričio 18 d. Komisijos reglamentas (EB) Nr. 1299/2014 „Dėl Europos Sąjungos geležinkelių sistemos infrastruktūros posistemio techninės sąveikos specifikacijos“ 7 straipsnio 4 dalis).

3 REIKALAVIMAI STATYBOS DARBAMS

3.1 Paruošiamieji darbai

3.1.1 Paruošiamieji darbai

Šis techninių specifikacijų skyrius apima įvairių paruošiamųjų darbų, kurie turi būti atlikti prieš statybos pradžią, įvykdymą ir priėmimą. Rangovas privalo:

- su žemės naudotoju (operatoriumi) suderinti statybvietės ir sandėliavimo aikštelių ribas;
- pašalinti derlingojo dirvožemio sluoksnį, augmeniją ir kitas netinkamas bei pavojingas medžiagas plote, kur bus statybvietė ir sandėliavimo aikštelės;
- aptverti (pagal susitarimą) statybvietę ir sandėliavimo aikštelės;
- įrengti buitines patalpas ir priešgaisrinį skydą;
- išardyti visas tvirtas dangas, kurios yra numatytos projekte ir turi būti pašalintos iki žemės darbų pradžios;
- apsaugoti statybvietę nuo pavojingo požeminių vandenų poveikio (jei bus reikalinga), pavasarinio polaidžio ir kt.;
- pastoviai vengti fizinių - mechaninių žemės savybių pablogėjimo;
- teisingu darbų organizavimu apsaugoti aplinką, sumažinti jos taršą ir triukšmą;
- priklausomai nuo statybvietės ypatumų ir atitinkamų statybos darbų, atlikti visus kitus paruošiamuosius darbus.

Visos atliekamos medžiagos, sukauptos ruošiant statybvietę, (augmenija ir kt.) turi būti sandėliuojamos atitinkamose vietose, suderintose su užsakovu ir žemės sklypo naudotoju (operatoriumi).

Žemės darbai, vykdomi statybvietės paruošiamuoju laikotarpiu turi atitikti projekto dokumentus ir techninių specifikacijų reikalavimus.

3.1.2 Statybinės ir medžiagų sandėliavimo aikštelės įrengimas

Statybinių medžiagų sandėliavimui turi būti įrengtos statybinių medžiagų sandėliavimo aikštelės, kurios turi būti aptvertos ir parengtos reikiamos priemonės jų apsaugai. Esant poreikiui, laikini statiniai gali būti įrengiami ir kitose vietose. Inžineriniai tinklai, kurie yra po sandėliavimo aikštele turi būti apsaugoti gelžbetoninėmis plokštėmis. Statybinių medžiagų saugojimo aikštelių vietas būtina derinti su operatoriumi.

Papildomo žemės sklypo statybos medžiagoms ir konstrukcijoms sandėliuoti nenumatoma. Esant poreikiui dalį sandėliavimo aikštelių ploto gali būti priskirta kėlimo kranų ir kitų stacionarių statybos mechanizmų stovėjimui, atskiriant juos papildomu aptvėrimu. Privažiavimas prie laikinų sandėliavimo aikštelių bus realizuotas pasinaudojant esamais automobilių bei geležinkelių keliais. Vadovaujantis STR 1.04.04:2017 „Statinio projektavimas, projekto ekspertizė", Rangovas,

atsižvelgdamas į poreikį, gali numatyti laikiną aptvėrimą.

Statybvietė įrengiama laikantis Darboviečių įrengimo statybvietėse nuostatų (patvirtinta Lietuvos Respublikos socialinės apsaugos ir darbo ministro ir Lietuvos Respublikos aplinkos ministro 2008 m. sausio 15 d. įsakymu Nr. A1-22/D1-34) reikalavimų.

Statybvietės ir pavojingų zonų aptvėrimo priemonės ir būdai pateikiami Rangovo paruoštame Statybos darbų technologijos projekte.

Kranų pastatymo vietos statybos darbų vykdymui turi būti parinktos pagal konkretų naudojamą kraną bei atsižvelgiant į A1-425 „Kėlimo kranų saugaus naudojimo taisyklės". Kėlimo kranų parinkimo skaičiavimai, pastatymo vietos ir judėjimo ribos pateikiami Rangovo parengtame Statybos darbų technologijos projekte (STR 1.06.01:2016 „Statybos darbai. Statinio statybos priežiūra").

Iki pagrindinių darbų pradžios atliekami statybvietės paruošimo darbai. Buities, sanitarinės, higienos ir kitos patalpos įrengiamos atsižvelgiant į statybvietėje vykstančius statybos procesus. Darbo ir gamybinės buitinės patalpos numatomos konteinerinio tipo.

Bendras statybinių namelių - konteinerių poreikis nustatomas pagal darbuotojų dirbančių vienu metu skaičių. Taip pat turi būti numatytos administracinės patalpos, tualetai ir konteineris darbo įrankių saugojimui. Konteineriai gali būti statomi vienas ant kito tačiau nerekomenduojama statyti daugiau kaip dviem aukštais. Konteinerių išdėstymą ir montavimą būtina patikslinti vietoje.

3.1.3 Darbų vykdymas

Paviršinio vandens nuvedimas

Vykdant darbus rangovas turi naudoti tinkamus statybos metodus, kad būtų užtikrintas vandens nutekėjimas iš statybvietės. Potvynių vanduo, po liūčių, turi būti tuoj pat nuleistas iš statybvietės, kad būtų išvengta grunto įmirkimo ir norint išvengti kitos žalos.

Žemės, augalų, šiukšlių ir dirvožemio pašalinimas

Rangovas turi pašalinti iš statybvietės žolę, augmeniją ir šiukšles, kad jie nepatektų į žemės sankasos ar lovio gruntą ir po to nepradėtų pūti. Žolė turi būti nupjauta, sugrėbta ir išvežta. Pašalintas dirvožemis turi būti sandėliuojamas arba panaudojamas pagal reikalavimus. Krūmai ir medžiai turi būti pašalinti kartu su kelmais. Priklausomai nuo kiekio, jie turi būti sudeginti tam skirtose vietose, išvežami arba laikomi sandėliavimo vietose, kartu su kitomis atliekomis. Dirvožemis turi būti pašalintas visiškai, visoje darbų zonoje, neviršijant darbų kiekiuose nurodytų apimčių. Atliekamos medžiagos turi būti sandėliuojamos su užsakovu suderintoje vietoje arba atiduodamos perdirbti.

3.1.4 Darbų priėmimas

Tikrinant išardymo darbus, turi būti patikrintas jų atitikimas projektui: ar iš statybvietės pašalintos visos projekte nurodytos medžiagos ir požeminių konstrukcijų elementai, ar gruntas sutankintas. Visi šie darbai turi būti atlikti prieš geležinkelio kelio remonto darbų pradžią.

3.2 Žemės darbai

3.2.1 Bendri reikalavimai

Žemės darbai turi būti vykdomi laikantis galiojančių statybos techninių reglamentų ir standartų reikalavimų. Rangovas gali pradėti vykdyti žemės darbus tik po to, kai gavo statybos leidimą arba įgaliotų savivaldybės ir valstybės tarnautojų raštiškus pritarimus (jei jie yra reikalingi), statinio projektą, statybos darbų žurnalą (jei jis privalomas) ir statinio nužymėjimo vietoje aktą su statinių nužymėjimo nuotraukomis (schemomis, planais).

Vykdant žemės darbus, būtina vadovautis techninio darbo projekto ir statybos darbų technologijos projekto sprendiniais, gamintojų nurodymais ir rekomendacijomis. Rangovas privalo vykdyti geodezinę darbų kontrolę ir užtikrinti, kad statinio išdėstymas plane atitiktų projekto reikalavimus.

Žemės darbus geležinkelio kelių ir jų įrenginių apsaugos zonoje vykdyti tik dalyvaujant įgaliotam geležinkelių infrastruktūros valdytojo, privažiuojamojo geležinkelio kelio savininko (naudotojo, valdytojo) ir (ar) geležinkelio želdinių apsaugos įmonės atstovui, kuris prireikus privalo iškviesti kitus kompetentingus savo darbuotojus.

Rangovas privalo iškviesti žemės darbų vykdymo vietoje esančių požeminių statinių, susisiekimo komunikacijų savininkus (naudotojus, valdytojus) ar jų atstovus ne vėliau kaip prieš 5 dienas iki darbų pradžios pranešdamas jiems tikslų žemės darbų pradžios laiką ir vietą.

Žemės darbų vykdymo vietoje pažymėti esamų požeminių inžinerinių statinių vietas ir imtis priemonių apsaugoti statinius, derlingą dirvožemį, reljefą bei želdinius nuo galimos žalos.

Teritorijoje, kur yra esamos požeminės komunikacijos, rangovas turi imtis visų atsargumo priemonių dirbant su žemės kasimo įrengimais. Tose vietose, kur yra pavojus pažeisti esamas komunikacijas, kasimo darbus reikia atlikti rankiniu būdu. Žemės kasimo mašinų panaudojimas tokiose zonose, kur yra veikiančios komunikacijos, galimas tik su tas komunikacijas eksploatuojančių šeimininkų leidimu.

Kai statybos aikštelėje požeminių inžinerinių statinių vietos tiksliai nežinomos, šių statinių savininkai (naudotojai, valdytojai) ar jų atstovai privalo būti žemės darbų vykdymo vietoje, kol bus nustatyta tiksli šių statinių vieta. Prieš pradedant statybos darbus, veikiančių elektros kabelių zonoje, patikslinti jų padėtį plane. Darbus pradėti vykdyti tik dalyvaujant elektros tinklų atstovui.

Tuo atveju, kai rangovas, atlikdamas požeminius darbus, susiduria su projekto brėžiniuose

nenurodytais įrenginiais ar komunikacijomis, jis privalo nedelsiant informuoti statybos techninę priežiūrą ir jos nurodytais būdais apsaugoti arba pašalinti minėtus įrenginius arba komunikacijas. Tik tada leidžiama tęsti darbus toje zonoje. Visos darbų vykdymo zonos turi būti aptvertos ir įrengti įspėjamieji ženklai, informuojantys apie tai, jog netoliese yra pavojaus zona.

Iškasose gruntą reikia iškasti iki projektinio lygio, neperkasant ir nesuardant pagrindo grunto struktūros. Iškasti gruntą žemiau projektinių altitudžių neleidžiama.

Vykdant žemės darbus žiemos metu, reikia:

- pylimo pagrindą arba iškasos dugną nuvalyti nuo sniego ir ledo;
- neleisti pakliūti sniegui ir ledui į pylimą ir į iškasos dugną;
- neleisti pilti sušalusio grunto daugiau kaip 30% bendro grunto tūrio;
- grunto sutankinimą vykdyti sunkiomis tankinimo mašinomis nepriklausomai nuo grunto supylimo būdo;
- vykdyti darbus nepertraukiamai, neleidžiant gruntui užšalti.

Atsitiktinai iškasus iškasų pagrinde žemiau projektinių altitudžių, turi būti užpildoma vienodu gruntu su pagrindo gruntu su atitinkamu sutankinimu.

Žemės darbai turi būti vykdomi taip, kad būtų galimybė šalinti gruntinį vandenį, sustiprinti iškasos kraštus, įrengti klojinius betonavimui arba atlikti bet kurią kitą statybinę operaciją. Statiniams netinkamas gruntas turi būti nukasamas ir pašalinamas.

Vykdant žemės darbus, draudžiama užversti gruntu ar statybos produktais bei jų atliekomis želdinius, požeminių inžinerinių tinklų šulinių (kamerų) dangčius, gaisrinius hidrantus, geodezijos ženklus, kitus įrenginius bei priešgaisrinius kelius, o statybos produktų atliekomis - ir kultūros paveldo objektų teritorijas ir jų apsaugos zonas. Derlingasis dirvožemio sluoksnis turi būti išsaugomas nustatyta tvarka.

Žemės kasimo ir transportavimo mašinas reikia parinkti pagal kasamo grunto rūšį, darbų kiekį, atlikimo terminą, pylimų ir iškasų darbo altitudes, vietovės reljefą, klimatines sąlygas ir žemės masių balansą. Ant įrengtos žemės sankasos važinėti mašinomis ir mechanizmais draudžiama.

Visais atvejais, užbaigus žemės darbus, žemės paviršiaus lygis turi būti toks, koks buvo iki darbų pradžios arba pakeistas pagal statinio projekto sprendinius, taip pat turi būti atliktos statomų požeminių komunikacijų geodezinės išpildomosios nuotraukos.

Draudžiama užpilti nutiestus inžinerinius tinklus neturint inžinerinių tinklų planų (geodezinių nuotraukų) ir nepasirašius paslėptų statybos darbų aktų.

3.2.2 Užteršti ir kenksmingi gruntai

Geležinkelio pylimams negali būti naudojami gruntai, užteršti toksinėmis radioaktyviomis

medžiagomis, taip pat naftos produktais, kai jų kiekis viršija didžiausią leistiną lygį DLL. Dirvožemio ir grunto užterštumo nafta ir jos produktais didžiausi leidžiami lygiai pateikiami 1 lentelėje.

1 lentelė. Dirvožemio ir grunto užterštumo nafta ir jos produktais didžiausi leidžiami lygiai

Teritorijos užterštumo kategorija	Teritorijų suskirstymas	Leidžiamas užterštumo lygis (mg/kg) (sauso dirvožemio)
1	Jautrios arba lengvai pažeidžiamos teritorijos: požeminio vandens telkinių, vandenviečių sanitarinės apsaugos zonos, paviršinio vandens apsaugos juostos ir zonos, rekreacinės, gyvenamosios, gyvenamųjų namų statybos, žemės ūkio kultūrų auginimo, miško teritorijos ir kt.	300
2	Riboto naudojimo teritorijos: gamyklų, įmonių teritorijos, pramoninės ir techninės aikštelės, karjerai ir kt.	2000
3	Specifinės paskirties teritorijos, susijusios su naftos produktų perdirbimu, sandėliavimu, paskirstymu, pervežimu: kuro saugyklų, gamyklų, įmonių teritorijos, atliekų sandėliavimo aikštelės, geležinkelių terminalai, stotys ir keliai, naftos gręžiniai, sąvartynai ir kt.	5000

3.2.3 Geodezinis trasos nužymėjimas

Rangovai turi atlikti šiuos geodezinius darbus:

- kelio elementų ir kelio statinių žymėjimo darbus kelių tiesimo metu;
- kontroliuoti atliktų darbų tikslumą.

Prieš pradedant žymėjimo darbus, rangovai privalo išnagrinėti kelio ir kelio statinių darbo brėžinių geometrinius dydžius, sutankinti geodezinį pagrindą. Trasos atstatymo akto patvirtinimu rangovas atsako už kelio arba kelio statinio geometrinių dydžių atitiktį techniniam projektui.

Nužymėjimas vykdomas medinėmis gairėmis posūkiuose ir linijinėje trasoje, žymima trasos pradžia, pabaiga, ašis, šulinių vieta. Padaromos atžymos požeminių komunikacijų susikirtimo vietose, pastatant specialius ženklus. Esamų kabelių buvimo vieta nustatoma kabelių ieškikliais. Nežinant tikslių esamų komunikacijų vietų, atliekamas šurfavimas pagal visą tranšėjos plotį ir gylį, kasant 0,35 m pločio skersinės tranšėjos.

Sustatomas geodezinės trasos nužymėjimo aktas ir pridedama nužymėjimo schema, dalyvaujant rangovui ir užsakovo techninės priežiūros inžinieriui.

3.2.4 Geodezinė kontrolė

Atliekant žemės darbus, montuojant požeminių inžinerinių tinklų vamzdžius ir šulinius privaloma nuolat vykdyti geodezinę darbų kontrolę ir užtikrinti, kad jų išdėstymas plane ir vertikalus profilis atitiktų projekto reikalavimus. Geodezines nuotraukas statybos darbų eigoje daro geodezinės tarnybos rangovo užsakymu ir lėšomis. Užsakymą dėl geodezinių nuotraukų darymo

pateikia rangovas iš anksto, bet ne vėliau kaip prieš dvi paras iki numatomų paklotų tinklų užpylimo. Neturint geodezinės nuotraukos ir nepasirašius paslėptų statybos darbų aktų, užpilti nutiestus tinklus draudžiama.

3.2.5 Inžinerinių tinklų iškėlimas ir apsaugojimas

Rangovas turi patikrinti techniniame darbo projekte nurodytas sankirtų su inžineriniais tinklais vietas. Rangovas bus pilnai atsakingas už bet kokią jiems padarytą žalą.

Jeigu inžinerinių tinklų iškelti nereikia, rangovas turi juos išsaugoti, prižiūrėti ir užtikrinti, kad statybos metu ir po jos užbaigimo jie veiktų ten, kur buvo iki statybos darbų.

3.2.6 Grunto rezervai (karjerai) ir sąvartynai (atliekų aikštelės)

Gruntą sankasai ar statinių užpylimui Rangovas veža iš jo pasirinktų karjerų. Rangovas taipogi pasirenka sąvartynus ar aikštelės, į kurias veš iškastą gruntą, bei kitas atliekas.

3.2.7 Iškastų medžiagų naudojimas

Jokios iškastos medžiagos, įskaitant skaldą, žemę, žvyrą ir smėlį, netaps Rangovo nuosavybe. Rangovas galės naudotis šiomis medžiagomis tik tiek, kiek bus leista Užsakovo arba techninio darbo projekto sprendinių panaudoti jas darbams.

3.2.8 Darbai ir esamas geležinkelis

Rangovas turi pasirūpinti, kad nebūtų sugadinti esami keliai ar pervažos. Jeigu bus padaryta kokia nors žala esamiems keliams ar geležinkelio pervažoms, jie turi būti suremontuoti. Remonto darbus apmoka rangovas.

Rangovas negali naudoti statybvietės kitiems tikslams, išskyrus darbų vykdymą.

3.2.9 Darbų priėmimas

Rangovas privalo organizuoti žemės darbus taip, kad būtų galima pastoviai kontroliuoti ir jeigu reikia pakoreguoti darbus teisinga linkme. Rangovas turi pateikti žemės darbų kokybės bandymų ir matavimų rezultatus, šie rezultatai turi būti pateikti inžinieriui. Individualūs duomenys turi būti įrašyti į statybos žurnalą. Rangovas turi naudotis svarbiausia laboratorijos dokumentacija ir, jeigu reikia, pateikti inžinieriui patikrinti. Inžinierius turi pastoviai kontroliuoti darbų eigą ar darbai atitinka projektą ir technines specifikacijas, kad būtų užtikrinti statybos ekonomiškumas ir objekto tarnavimo laikas.

Priimant ir patvirtinant žemės darbus, turi būti patikrinti tokie parametrai:

- paviršiaus lygumas;
- šlaitų tikslumas;
- sankasos konstrukcijos atitikimas projektui (skersinis nuolydis, aukščiai, sankasos viršaus plotis ir šlaitų nuolydis).

Leidžiamos žemės sankasos nuokrypių reikšmės:

- žemės sankasos krašto (ašies) aukštis - +5 cm;
- žemės sankasos krašto (briaunos) nuokrypis nuo projektinės padėties - +10 cm;
- nupylimo prizmės viršaus pločio nuokrypis - +10 cm.
- žemės statinių šlaitų nuolydžio statumo padidinimas - neleidžiamas;
- pylimo (iškasos) šlaito krašto (pado) pado nuokrypis nuo projektinės padėties - +15 cm;
- augalinio sluoksnio storis - ±20 %.

Darbų priėmimui reikalingi matavimai, turi būti atliekami rangovo, priimant inžinieriui. Visi matavimo duomenys turi atitikti leidžiamus nuokrypius, taikomų normų reikalavimus ir taisykles. Inžinierius turi patvirtinti darbų priėmimą statybos žurnale.

Rangovas turi parengti projekto ar jo dalies galutinę ataskaitą, pagrįstą galutiniais kontrolinių bandymų ir matavimų įvertinimo rezultatais. Šio dokumento trys kopijos turi būti įteiktos inžinieriui kaip priedas prie pranešimo apie žemės darbų ar jų dalies užbaigimą.

3.3 Geležinkelio kelio išardymo darbai

Geležinkelio kelio, kelio elementų ir iešmų išardymo darbai vykdomi laikantis Rangovo sudaryto darbų vykdymo grafiko ir statybos darbų technologinio projekto sprendinių. Reikalavimai išardymo darbams priklauso nuo Rangovo pasirinktos darbų vykdymo technologijos bei naudojamų mechanizmų parko. Pasirinkta darbų vykdymo technologija bei naudojamų mechanizmų sąrašas pateikiami Rangovo paruoštame privalomame statybos darbų technologijos projekte. Vykdant darbus privaloma laikytis K128 „Geležinkelio kelio ir statinių remonto bei priežiūros darbų saugos ir gamybinės sanitarijos taisyklės“ bei Lietuvos Respublikos socialinės apsaugos ir darbo ministro 2010 m. rugsėjo 17 d. įsakymu Nr.A1-425 patvirtintomis „Kėlimo kranų naudojimo taisyklės“ reikalavimais.

Pjaunant geležinkelio bėgius naudojami kilnojami elektriniai įrankiai arba įrankiai su vidaus degimo varikliais. Naudoti kilnojamąsias elektros stotis, elektrinius įrankius bei įrankius su vidaus degimo varikliais leidžiama tik apmokytiems ir atestuotiems darbuotojams. Pereinant su paminėtais įrankiais iš vienos vietos į kitą, darbo su tokiais įrankiais pertraukos metu arba nutrūkus elektros srovei, įrankiai turi būti išjungiami. Pernešant įrankius draudžiama laikyti už kabelio ar darbinės įrankio dalies. Dirbant su rankiniais įrankiais draudžiama liesti pjovimo, gręžimo, šlifavimo bei kitas judančias dalis, valyti nuo jų drožles, kol jos nesustoja, atlikti bet kokį jų ar laidų remontą, laikyti rankose maitinimo laidus ar kabelius. Dirbant su rankiniais įrankiais turi būti naudojami apsauginiai akiniai ir respiratoriais nuo drožlių ir dulkių, apsaugos nuo triukšmo priemones ir kitas asmenines apsaugos priemones. Darbo drabužiai turi būti užsagstyti, prigludę prie kūno.

Darbo zonoje neturi būti pašalinių asmenų, įrankių, detalių ar kitų statybinių medžiagų.

Atstumai iki kitų dirbančių asmenų turi būti tokie, kad darbininkai būtų apsaugoti nuo triukšmo ir išmetamų daiktų. Darbuotojai dirbantys su kelio klojimo kranais ir įrenginiais privalo dėvėti apsauginius šalmus.

Klojant naują kelią, renkant ir pakraunant senas bėgių gardžių grandis, draudžiama stovėti po pakelta grandimi ar šalia jos - minimalus atstumas 2 m. Jeigu kelio ardymo ar klojimo darbams naudojamos mašinos su riedmenimis, draudžiami būti ir atlikinėti darbus tų mašinų priekyje ir gale po 25m atstumu nuo jų. Mašinos vyresnysis darbuotojas privalo stebėti, kad mašinų su riedmenimis prižiūrintis ir eksploatuojantis personalas vykdytų darbų saugos reikalavimus.

3.4 Esamo balasto išpjovimas

Reikalavimai balasto išpjovimo darbams priklauso nuo Rangovo pasirinktos darbų vykdymo technologijos bei naudojamų mechanizmų parko. Pasirinkta darbų vykdymo technologija bei naudojamų mechanizmų sąrašas pateikiami Rangovo paruoštame privalomame statybos darbų Technologijos projekte.

3.5 Geležinkelio kelio klojimo darbai

Prieš pradedant viršutinės konstrukcijos įrengimą būtina:

- nužymėti kelio ašį tiesėje kas 50 m, kreivėje kas 20 m, apskritiminių kreivių pradžioje ir pabaigoje, išilginio profilio lūžio taškuose;
- patikrinti sankasos pagrindinės aikštelės skersinio profilio atitikimą projektinei linijai, jos paviršiaus lygumą ir grunto sutankinimo atitikimą nurodytoms reikšmėms;
- iškelti ir/arba apsaugoti visus inžinerinius tinklus, kurie kertą geležinkelio kelią;
- nutiesti visas drenažo ir nuotekų tinklų linijas.

Sankasos tinkamumas, viršutinės konstrukcijos įrengimui, turi būti patvirtintas aktu, kuris forminamas dalyvaujant Užsakovo atstovui.

Turi būti tenkinami šie pagrindiniai reikalavimai:

- 1520 mm vėžės pločio keliuose vėžės plotis tarp bėgių galvučių vidinių briaunų tiesiuose ruožuose bei 350 m ir didesnio spindulio kreivėse turi būti 1520 mm. Mažesnio kaip R=350 m spindulio kreivėse, vėžės plotis turi būti praplatinamas;

- surinktų grandžių vėžės pločio nukrypimai, matuojant tarp vidinių bėgių galvučių ribų 13 mm žemiau ratų prisilietimo ribos, neturi viršyti ±2 mm;

- 1520 mm keliuose pabėgių epiūra 1840 vnt./km, kreivėse, kurių spindulys R < 1200 m projektuojama pabėgių epiūra - 2000 vnt/km;

- kelio klojimas turi būti vykdomas ant dalinai supilto skaldos balasto sluoksnio.

Prieš pradedant balastavimo darbus, turi būti atstatyta kelio ašis, nužymint ją kas 50 m tiesiuose ruožuose ir kas 20 m kreivėse.

Atlikus galutinius ištaisymo darbus ir perduodant naudoti geležinkelio kelių viršutinės kelio konstrukcijos elementų matmenų nuokrypiai nuo nustatytų normų ir taisyklių neturi viršyti dydžių nurodytų standarto LST EN 13231-1 4.4.2 punkte.

Atliekant kelio įrengimo baigiamuosius darbus turi būti vykdomi sekantys darbai:

- kelio tiesinimas plane ir lyginimas išilginiame profilyje;
- ištisinis balasto plūkimas po pabėgiais;
- bėgių rikiavimas kreivėse, kelio pertvarkymas vietose su leistinais vežės pločio nukrypimais;
- galutinis balasto prizmės sutvarkymas papildant trūkstamo balasto kiekiu;
- trūkstamų tvirtinimų įrengimas, tvirtinimų, pabėgių viršaus ir bėgių valymas.

Baigus kelio viršaus konstrukcijos įrengimo darbus, turi būti atliekamas kelio patikrinimas naudojant matavimo vežimėlius. Tikrinama kelio vežės, bėgių galvutės lygis.

Absoliučiosios vertikaliosios geležinkelio kelio padėties leidžiamos nuokrypos yra +10 mm /-20 mm. Nuokrypis tarp dviejų gretimų atskaitos taškų, tarp kurių atstumas yra ≥ 30 m, turi būti ne didesnis kaip 10 mm. Jei atstumas tarp atskaitos taškų yra mažesnis kaip 30 m, priėmimo kriterijus turi nustatyti užsakovas.

Absoliučiosios horizontaliosios geležinkelio kelio padėties leidžiamos nuokrypos yra +10 mm. Nuokrypis tarp dviejų gretimų atskaitos taškų, tarp kurių atstumas yra ≥ 30 m, turi būti ne didesnis kaip 10 mm. Jei atstumas tarp atskaitos taškų yra mažesnis kaip 30 m, priėmimo kriterijus turi nustatyti užsakovas.

Absoliučiosios geležinkelio kelio padėties leidžiamosios nuokrypos yra apibrėžiamos kaip leidžiamas vertikalios ir horizontalios geležinkelio kelio padėties nuokrypis nuo projektinės padėties, matuojant nuo išorinio atskaitos taško.

3.6 Geležinkelio kelio balastavimo darbai

Balasto prizmė turi būti supilta pagal patvirtintus profilius. Balasto paviršius turi būti viename lygyje su viršutiniu vidurinės g/b pabėgio dalies paviršiumi, o mediniams pabėgiams turi būti 3 cm žemiau jų viršaus. Balasto prizmės šlaitų statumas turi būti 1:1,5. Balasto sluoksnio storio pasikeitimas nuo projektinio leidžiamas tik į didesnę pusę (iki +10 cm).

Kelio klojimas turi būti vykdomas ant dalinai supilto skaldos balasto sluoksnio. Prieš pradedant balastavimo darbus, turi būti atstatyta kelio ašis, nužymint ją kas 50 m tiesiuose ruožuose ir kas 20 m kreivėse.

Kelio ir iešmų balastavimo darbus reikia vykdyti imantis priemonių, apsaugančių pabėgius nuo jų išlenkimo (neleidžiamas balasto pamušimas nuo vidurinės dalies).

3.7 Geležinkelio kelio ištaisymo darbai

Po kelių ir iešmų klojimo ir balastavimo darbų, vykdomas kelių ir iešmų tiesinimas plane ir profilyje, bėgių rikiavimas kreivėse, kelio pertvarkymas vietose su leistinais vėžės pločio nukrypimais, galutinis balasto prizmės sutvarkymas papildant trūkstamo balasto kiekiu bei ištisinis skaldos plūkimas po pabėgiais.

3.8 Geležinkelio kelio klojimo baigiamieji darbai

Atliekant kelio įrengimo baigiamuosius darbus turi būti vykdomi sekantys darbai:

- balasto prizmės apdailos darbai;
- žemės sankasos kelkraščių planiravimas;
- trūkstamų tvirtinimų įrengimas;
- tvirtinimų, pabėgių viršaus ir bėgių valymas.

Baigus kelio viršaus konstrukcijos įrengimo darbus, turi būti atliktas kelio vėžės bei bėgių galvutės lygio patikrinimas.

Pasirinkta darbų vykdymo technologija bei naudojamų mechanizmų sąrašas pateikiami Rangovo paruoštame statybos darbų Technologijos projekte.

4 REIKALAVIMAI MEDŽIAGOMS

4.1 Bėgiai R65

Bėgiai R65 (R350HT plieno) turi būti pagaminti pagal LST EN 13674-1:2011+A1:2017 arba ekvivalentiškus ar aukštesnius techninius rodiklius nustatančius standartų reikalavimus bei skirti naudojimui magistraliniuose geležinkelio keliuose, kurių vėžės plotis 1520 mm ir didžiausia riedmenų ašies apkrova 25 t.

4.2 Gelžbetoniniai pabėgiai su elastiniu tvirtinimu

Išankstinio įtempimo gelžbetoniniai pabėgiai turi atitikti LST EN 13230-1 ir LST EN 13230-2 ar ekvivalentiškų, ar aukštesnę kokybę užtikrinančių standartų reikalavimus, pritaikyti 1520 mm vėžės pločio keliui bei skirti naudojimui magistraliniuose geležinkelio keliuose, kurių vėžės plotis 1 520 mm ir didžiausia riedmenų ašies apkrova 25 t.

Išankstinio įtempimo gelžbetoniniai pabėgiai turi tenkinti šiuos reikalavimus:

- ✓ Bėgio tipas R65;
- ✓ Bendras praleistas tonažas geležinkelio kelyje pabėgio eksploatacijos metu ne mažiau kaip 500 milijonų tonų bruto;
- ✓ Vėžės plotis 1520 ± 2 mm;
- ✓ Bėgio tvirtinimo vietos pokrypis – 1:20;
- ✓ Ašinė apkrova ne mažiau kaip 25 tonos;

- ✓ Traukinių važiavimo greitis ne mažiau kaip 160 km/h keleiviniams ir ne mažiau kaip 120 km/h prekiniams;

Gelžbetoniniai pabėgiai turi būti tokios konstrukcijos, kad juos galima būtų kloti į kelią esant epiūrai 1840 vnt./km

4.2.1 Techniniai reikalavimai bėgių elastinio tvirtinimo elementams

Elastinės bėgių tvirtinimo sąvaržos W21 turi būti R65 bėgių tvirtinimui.

Prispaudimo jėga turi užtikrinti ne mažesnį nei 500 milijonų tonų eismo srautą. Vidutinė prispaudimo jėga ne mažesnė kaip 10 kN spyruoklei.

Elastinių bėgių spyruoklių medžiaga turi būti iš spyruoklinio plieno lydinio, atitinkančio EN 10089:2002 ar jų ekvivalentą. Spyruoklės kietumas turi būti nuo 42 iki 48 HRC.

Spyruoklių galuose neturi būti jokių atsišerpetojimų ar nuskilimų. Žymės, atsiradusios apdorojant, turi būti glotnios ir jose neturi būti aštrių išsikišimų. Pliene neturi būti paviršiaus ar vidinių defektų. Spyruoklės turi turėti apsauginę dangą.

Tiekėjas kiekvienai prekių partijai turi pateikti atitikties deklaraciją, kurioje detaliai nurodyta plieno cheminė sudėtis.

4.3 Tvirtinimo elementai

Tvirtinimo elementus reglamentuojantys norminiai dokumentai nurodyti 2 lentelėje.

2 lentelė. Tvirtinimo elementus reglamentuojantys norminiai dokumentai

Eil. Nr.	Prekės pavadinimas	Norminiai dokumentai, GOST arba TU
1.	Sandūriniai varžtai M27 (R65) (L=160 mm) su veržlėmis	GOST 11530-2014; GOST 11532-2014
2.	Spyruoklinės vienvijos poveržlės sandūriniams varžtams	GOST 19115-91
3.	Dviejų vijų spyruoklinės poveržlės (gaminama iš ne žemesnės plieno markės kaip 40C2)	GOST 21797-2014
4.	Mišrių sąvaržų padėklai SK 65	GOST 16277-2016
5.	Medvaržčiai	GOST 809-2014

4.4 Tarpikliai po bėgiais

Norminiai dokumentai, reglamentuojantys tarpiklius po bėgiais ir padėklais, nurodyti 3 lentelėje.

3 lentelė. Norminiai dokumentai, reglamentuojantys tarpiklius po bėgiais ir pabėgiais

Eil. Nr.	Prekės pavadinimas	Norminiai dokumentai
1.	Tarpikliai po bėgiais R65	LV UTN 40003411758-01 (CP-248)

Tarpikliai turi tenkinti visiems techninių sąlygų, specifikacijų ir brėžinių, nurodytų LV UTN 40003411758-01 reikalavimams.

Tarpikliams gaminti naudojamos gumos fizinės ir mechaninės savybės turi atitikti privalomas normas, nurodytas LV UTN 40003411758-01, o 4 lentelėje nurodytiems rodikliams turi būti pateikti akredituotos laboratorijos bandymų protokolai:

4 lentelė.

Eil. Nr.	Savybės	Tarpiklio medžiagai taikoma norma
1.	Stiprumas pagal Šorą A, ribose	65-75
2.	Santykinis tempimo stipris, MPa, ne mažesnis	14,0
3.	Santykinis pailgėjimas nutrūkimo metu, %, ne mažesnis	350
4.	Stipris nutrūkimo metu, N/mm, ne mažesnis	3,0
5.	Dilumas, mm^3, ne didesnis	250
6.	Temperatūrinė trapumo riba, ^0C, ne didesnė	-55
7.	Savitoji tūrinė varža, om*cm, ne mažesnė	10^9

Tarpikliai turi būti skirti eksploatuoti didelių temperatūrinių intervalų ribose (nuo +40 ^0C iki -40 ^0C).

4.5 Granitinė skalda

31,5 - 63 mm frakcijos granitinė skalda turi tenkinti standarto LST EN 13450 arba ekvivalentiškus ar aukštesnius techninius rodiklius nustatančius standartų reikalavimus ir atitikti šiuos rodiklius:

5 lentelė. Techniniai skaldos reikalavimai

Eil. Nr.	Pagrindiniai parametrai	Reikalavimai	Klasė	Standartas
1.	Vidutinis tankis (kg/m^3)	≥2600		LST 1361.7
2.	Supiltinis tankis (kg/m^3)	≥1400		LST EN 1097-3
3.	Vandens įmirkis (W_{cm})	≤0,5	W_{cm}	LST EN 1097-6 LST 1361.9
4.	Atsparumas šalčiui	≤18%	MS_{18}	LST EN 1367-2
5.	Atsparumas dėvėjimuisi M_{DERB}	≤11	$M_{DERB}11$	LST EN 1097-1
6.	Atsparumas smūgiams SZ	≤22	$SZ_{RB}22$	LST EN 1097-2
7.	Atsparumas suirimui LA koef.	≤16	$LA_{RB}16$	LST EN 1097-2
8.	Plokštumo rodiklis	≤20	FI_{20}	LST EN 933-3
9.	Mineralinių dulkių kiekis	≤0,5	A	LST EN 933-1; LST 1361.4
10.	Smulkios dalelės	≤0,6	A	LST EN 933-1
11.	Dalelių ilgis (>100mm ilgio)	6	B_6	LST EN 13450
12.	Granuliometrinė sudėtis*		F arba E	LST EN 13450 LST EN 933-1

6 lentelė. Granuliometrinė skaldos kreivė

F klasė						
Sieto akučių dydis, (mm)	80	63	50	40	31,5	22,4
Išbiros, masės %	100	93 - 99	45 - 70	15 - 40	0 - 7	0 - 7
E klasė						
Sieto akučių dydis, (mm)	80	63	50	40	31,5	22,4
Išbiros, masės %	100	95 - 99	55-99	25-75	1-25	0-3

Statybos produktų atitikties deklaravimas turi atitikti STR 1.01.04:2015.

4.6 Metalinės dvigalvės tvarslės R65

Metalinės dvigalvės tvarslės R65 turi būti tiekiamos su 6 skylėmis bei atitikti visus GOST 33184-2014 standarto reikalavimus.

Tvarslių R65 (6 skylių) matmenys (mm):

- ✓ ilgis – 1000 ± 4;
- ✓ plotis – 130 ± 1.

Skylių skaičius vienoje tvarslėje – 6 vnt.

Skylių atstumų diagrama nuo tvarslės pradžios:

- ✓ 49 (±2) – 179 (±1) – 399 (±1) – 601 (±1) – 821 (±1) – 951 (±1,5).

Metalinių dvigalvių tvarslių R65 brėžiniai pateikti GOST 8193 standarte.

Ašinė apkrova – 25 t.

4.7 I-jo tipo jungės smailių sujungimui su rėminiais bėgiais

Iešmų jungės turi būti pagamintos iš 6,2-6,4 mm skersmens plieninio troso. Jungės ilgis – 600 mm. Jungės svoris – 0,285 kg.

4.8 Bėgių grandinių kištukinės II-jo tipo jungės

Bėgių grandinių kištukinės jungės turi būti pagamintos iš 6,2-6,4 mm skersmens plieninio troso. Jungės ilgis – 1200 mm. Jungės svoris – 0,376 kg.

4.9 Privirinamosios jungės SRS-6-01

Plieninės sandūrinės privirinamos jungės SRS-06 (standartas SRS-06-01) turi būti pagamintos iš 6 mm trosinės plieninės vielos. Privirinamos jungių techniniai parametrai:

- ✓ jungės ilgis - 200±5 mm;
- ✓ jungės svoris – 0,04 kg;
- ✓ vielos skerspjūvio storis – 6 mm.

4.10 Impregnuoti kietmedžio pabėgiai

Kietmedžio pabėgiai turi būti pagaminti iš **ąžuolo medienos** pagal LST EN 13145:2001+A1:2012 standarto 4 punkto 1 lentelės reikalavimus.

Kietmedžio pabėgiai pagal LST EN 13145:2001+A1:2012 pagal A.1 lentelę turi būti 1 grupės E1 formos. Kietmedžio pabėgių ilgis - 2750 mm.

Kietmedžio pabėgiams pagal LTS EN 13145:2001+A1:2012 standarto 5.3 punktą turi būti taikomos tokios tolerancijos:

- ilgio: ±30 mm;
- pločio: +10 mm/-3 mm;
- aukščio: +10 mm/-3 mm.

- Skerspjūvio kampų statmenumo: ne didesnis kaip 3^0 nuokrypis.

Kietmedžio pabėgių galai turi būti nupjauti statmenu kampu.

Kiti reikalavimai kietmedžio pabėgiams nurodyti LST EN 13145:2001+A1:2012.

Kietmedžio pabėgių medienos vidutinis tankis turi būti ne mažesnis kaip 650 kg/m^3 prie 22% medienos drėgnumo.

4.11 Elastinis tvirtinimas SKL-12-32

Elastinis bėgių tvirtinimas susideda iš spyruoklės SkL-12-32, plokščiojo tarpiklio UIs 6 ir T-galvutės varžto M22x60 su veržle.

4.11.1 Spyruoklė SkL-12-32

Elastinės bėgių tvirtinimo spyruoklės SkL-12-32 turi būti naudojamos tvirtinimui pabėgių kartu su mišriųjų sąvaržų padėklu KD65 arba KB65 (pagal GOST 16277-2016).

Prispaudimo jėga turi užtikrinti ne mažesnį kaip 500 mln. t eismo srautą. Vidutinė prispaudimo jėga turi būti nuo 10 kN iki 12,5 kN spyruoklei, leidžianti 12-14 mm pasislinkimą. Ribinio nuovargio riba esant dinaminei apkrovai ir amplitudei ±1,4 mm – 3 milijonai apkrovimo ciklų.

Kai vertikali spyruoklės apkrova yra 25 kN, tai spyruoklę atleidus 4 mm turi likti ne mažesnė kaip 7,5 kN apkrova.

Elastinių bėgių spyruoklių medžiaga turi būti iš karšto valcavimo spyruoklinio plieno lydinio 38Si7, atitinkančio EN 10089 ar jų ekvivalentą.

Pliene neturi būti paviršiaus ar vidinių defektų. Spyruoklės turi būti termiškai apdorotos tam, kad pasiektų kietumą nuo 400 iki 460 HV pagal Vickers 30 (pagal DIN EN ISO 6507) ar jo ekvivalentą, ir jos turi būti tiekiamos be atsišerpetojimų, kurie galėtų būti pavojingi, atliekant krovos darbus, arba neigiamai įtakoti tvirtinimo sistemos sumontavimo našumą.

Supakuotų spyruoklių detalės turi būti pažymėtos sutinkamai su tiekėjo brėžiniais. Išorinė pakuotė turi pateikti tokią informaciją:

- ✓ Spyruoklių tipas;
- ✓ Pagaminimo data;
- ✓ Supakavimo data;
- ✓ Spyruoklių skaičius pakete;
- ✓ Paketo svoris bruto.

Turi būti atliekami tokie bandymai ir patikrinimai:

- ✓ Cheminė analizė;
- ✓ Vizualinis patikrinimas;
- ✓ Išmatavimų tikslumas;

- ✓ Kietumas;
- ✓ Spyruoklės kojelės apkrovos nustatymas.

Spyruoklių gamintojas turi turėti žaliavos, iš kurios gaminamos spyruoklės, cheminę sudėtį įrodančius protokolus.

Spyruoklių galuose neturi būti jokių atsišerpetojimų ar nuskilimų. Žymės, atsiradusios apdorojant, turi būti glotnios ir jose neturi būti aštrių išsikišimų.

Spyruoklės kojelės apkrova turi būti nustatoma, naudojant kalibruotą bandymų stendą arba alternatyvią sistemą.

Tiekėjas turi pateikti gamintojo deklaraciją, kurioje būtų pateikta detali informacija apie aukščiau išvardintas bandymų procedūras bei būdingus bandymų rezultatus, rodančius atitikimą techninėms specifikacijoms.

4.11.2 Poveržlės UIs 6

Poveržlės Uls 6 turi būti gaminamos iš plieno pagal EN 10139 arba EN 10025 standartus ar jų ekvivalentą, kuris turi atitikti žemiau nurodytas mechanines savybes:

- ✓ kietumas - nuo 185 iki 310 HV30 (Vickers 30);
- ✓ tempiamasis stipris - 590-1000 N/mm².

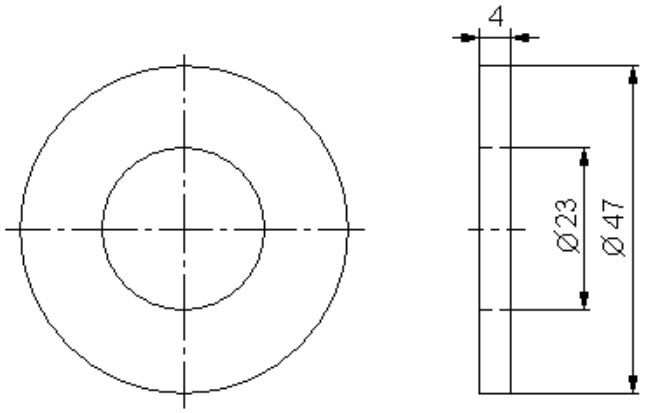

1 pav. *Poveržlė Uls 6*

4.11.3 T-galvutės varžtas M22x60 su veržle

T-galvutės varžtai M22x60 su veržle skirti elastinių bėgių tvirtinimo spyruoklių SkL-12-32 tvirtinimui prie mišriųjų sąvaržų padėklų KD65 arba KB65, kurie pagaminti pagal GOST 16277 standarto reikalavimus. T-galvutės varžtų M22x60 konstrukcija ir matmenys turi atitikti nurodytus 2 paveiksle, o veržlių – 3 paveiksle bei tenkinti visus kitus techninių specifikacijų 4.12 punkto reikalavimus.

T-galvutės varžtai turi būti gaminami iš plieno lydinio pagal ISO 898-1, kuris turi atitikti žemiau nurodytas mechanines savybes:

- ✓ medžiagos klasė – 5,6;

- ✓ tempiamasis stipris – min 500 N/mm^2;
- ✓ takumo riba – min 300 N/mm^2.

Veržlės turi būti gaminamos iš plieno lydinio pagal EN 20898 T2, kuris turi atitikti žemiau nurodytas mechanines savybes:

- ✓ medžiagos klasė – 5;
- ✓ kietumas HV: 146-302 HV.

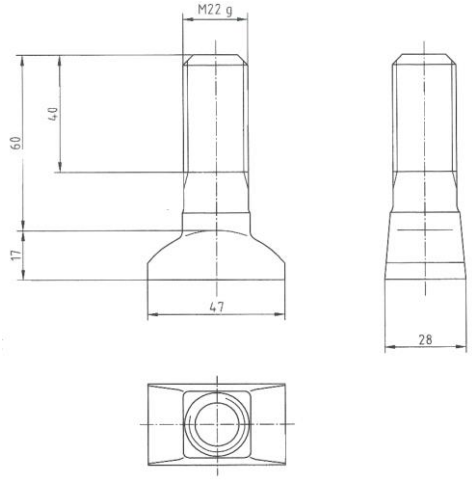

2 pav. *T-galvutės varžtas M22x60*

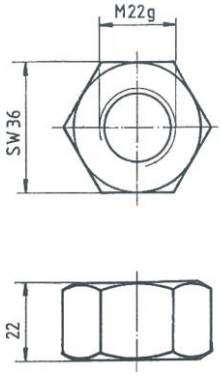

3 pav. *Veržlė*

Elastinio tvirtinimo SkL-12-32 komplektą sudaro:

- 4 spyruoklės SkL-12-32;
- 4 poveržlės UIs 6;
- 4 T-galvutės varžtai M22x60 su veržlėmis.

4.12 Plastikinės tvarslės R65

Tvarslės turi būti gaminamos iš stiklo plastiko ar lygiavertės ar aukštesnę kokybę užtikrinančios medžiagos ir turi atitikti OCT 32.169-2000 reikalavimus.

Plastikinės tvarslės R65 matmenys pateikti OCT 32.169-2000 standarto priede „B“.

Plastikinės tvarslės turi būti tiekiamos komplektais, kuriuos sudaro:

R65 (6 skylių):

- ✓ Tvarslės ЦП 499 (OST 32.169-2000) - 2 vnt.;
- ✓ Metalinė plokštelė iš ST-3 plieno – 4 vnt.;
- ✓ Sandūrinė izoliacija ЦП 507 (8 mm) – 1 vnt.;
- ✓ Padidinto patvarumo varžtai M27-8g x 180 ОП 525 – 6 vnt.;
- ✓ Padidinto patvarumo veržlės СМ27-7Н.5 (ГОСТ 11532) - 6 vnt.;
- ✓ Poveržlės 70x27,2x5x3 – 6 vnt.

4.13 Klijuotos izoliuotos sandūros

Sustiprintos klijuotos sandūros turi būti gaminamos iš naujų R65 tipo bėgių. R65 tipo bėgiai turi būti pagaminti pagal LST EN 13674-1:2011 standarto reikalavimus ir tenkinti visus R350HT plieno rūšiai keliamus reikalavimus. Bėgiai turi būti pagaminti iš ištisinio liejimo luitų bei vadovaujantis LST EN 13674-1:2011 standarto 7.1 ir 7.2 punktais. Vadovaujantis LST EN 13674-1:2011 standarto 7.2 punkto „Bliumai“ nuostatomis gaminat bėgius turi būti naudojami bliumai iš bazinio deguonies plieno ir 3.1. punkto „Ruošinys“ nuostatomis bėgio gamybai naudojamas vienas skysto plieno lydalas, išleistas iš konverterio, kuris po nuolatinio liejimo apima tam tikrą skaičių bliumų, susijusių su ruošinio svoriu ir maišymo zonos pratęsimu.

Sustiprintos klijuotos sandūros atsparumas išilginiam tempimui turi būti ne mažesnis kaip 2500 kN. Atsparumas vertikaliai apkrovai 5 mln. ciklų pradedant 15 kN jėga ties sandūros viduriu ir didinant iki 200 kN, kai atstumas tarp atramų 1 m. Izoliacija (elektrinė varža) sausai sandūrai turi būti > 30 MΩ, matuojant 1000 V megaommetrų.

R65 tipo bėgiuose skylių gręžimo nužymėjimo schema pateikta 4 pav. Nuo bėgio galo iki skylės Nr. „1“ gręžti papildomas skyles draudžiama. Sustiprintų klijuotų sandūrų gamyboje turi būti naudojamos 6 skylių tvarslės.

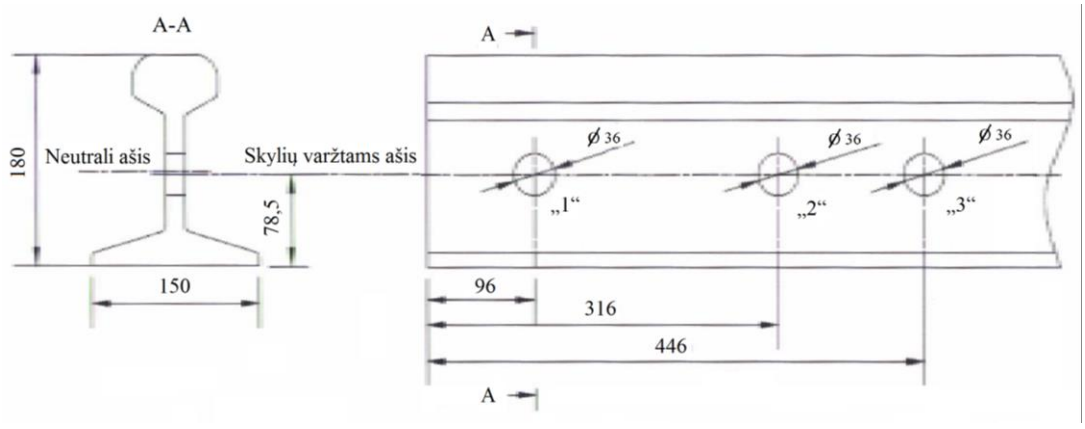

4 pav. *R65 tipo bėgyje skylių gręžimo nužymėjimo schema*

4.14 Iešminė cinkuoto plieninio lyno jungė III tipo

Iešminės cinkuoto plieninio lyno jungės III – jo tipo techniniai parametrai pateikti 7 lentelėje. III – jo tipo jungė pateikta 5 pav.

Lentelė 7. Iešminės cinkuoto plieninio lyno jungės III – jo tipo techniniai parametrai

Eil. Nr.	Techniniai parametrai ir reikalavimai	Dydis, sąlyga
1.	Ilgis	3300±10 mm
2.	Skersmuo	nuo 8,2 mm iki 8,4 mm
3.	Brėžinys gamybai pav. Nr. 1	Geležinkelių signalizacijos įrenginių montavimo taisyklių 187/AA.
4.	Savybės, funkciniai reikalavimai	Sukomplektuotos, neeksplotuotos, neturi korozijos, mechaninių pažeidimų, neturi būti izoliuotos.
5.	Aprašymas	Elektriniai signalizacijos įrenginiai geležinkeliams, naudojama elektros grandinėms įjungti, išjungti, perjungti ar apsaugoti.

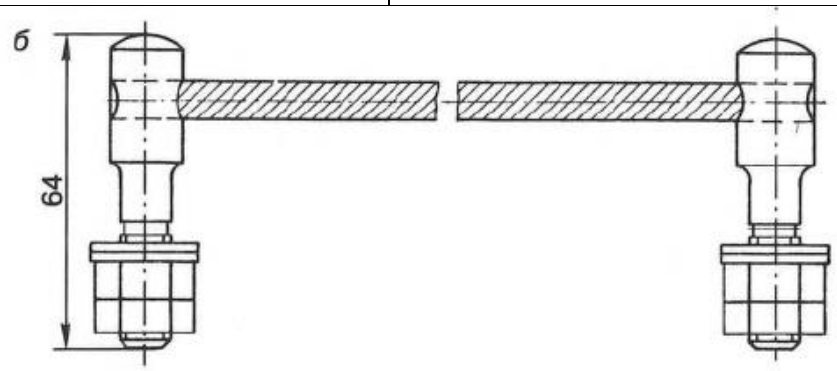

5 pav. *Iešminė cinkuoto plieninio lyno jungė III tipo*

4.15 Plieninė cinkuota viela 4 mm jungių skabėm gaminti

Plieninės cinkuotos vielos jungių skabėm gaminti techniniai parametrai pateikti 8 lentelėje. Skabės brėžinys pateiktas 6 pav.

8 lentelė. Plieninės cinkuotos vielos techniniai parametrai

Eil. Nr.	**Techniniai parametrai ir reikalavimai**	**Dydis, sąlyga**
1.	Skersmuo	4 mm
2.	Atitikti	Standartas: EN 62561-2
3.	Brėžinys gamybai	Geležinkelių signalizacijos įrenginių montavimo taisyklių 187/AA 1 priedas, 44 paveikslas „Jungių tiesimas gelžbetoniniais pabėgiais“.

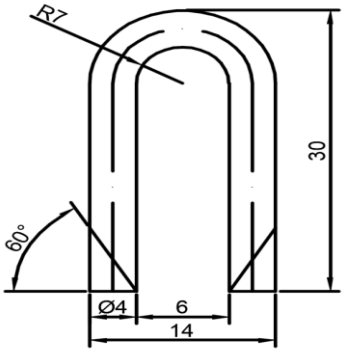

6 pav. *Plieninė cinkuota 4 mm jungių skabė*

4.16 Tašas, jungių montavimui 10x10x300

Medinio tašo techniniai parametrai pateikti 9 lentelėje. Tašo brėžinys pateiktas 7 pav.

9 lentelė. Medinio tašo techniniai parametrai

Eil. Nr.	Techniniai parametrai ir reikalavimai	Dydis, sąlyga
1.	Ilgis	3000 mm
2.	Plotis	100 mm
3.	Storis	100 mm
4.	Medienos rūšis	Spygliuotis
5.	Impregnavimas	Turi būti atliekamas „B“ ar „C“ rūšies akmens anglies alyva pagal LST EN 13991 (1 lentelė) arba skalūnų alyva pagal GOST 20022.5 ir ISO 9001:2000/LST EN ISO 9001:2001 reikalavimus
6.	Įmirkimo kokybė	Atitinka ĮST 135907179-01:2012

7 pav. *Tašas, jungių montavimui 10x10x300*

4.17 Kabės tašų tvirtinimui prie bėgio

Kabės tašų tvirtinimui prie bėgio techniniai parametrai pateikti 10 lentelėje. Kabių brėžinys pateiktas 8 pav.

10 lentelė. Kabių techniniai parametrai

Eil. Nr.	Techniniai parametrai ir reikalavimai	Dydis, sąlyga
1.	Reikalavimai aprašas	187-AA Geležinkelių signalizacijos įrenginių montavimo taisyklės, 9.8. Lauko įrenginių montavimo koncentruojant aparatūrą stoties rajonuose ypatybės.
2.	Brėžinys	Geležinkelių signalizacijos įrenginių montavimo taisyklių 187/AA 1 priedas, 45 paveikslas „Jungių tiesimas gelžbetoniniais pabėgiais“.

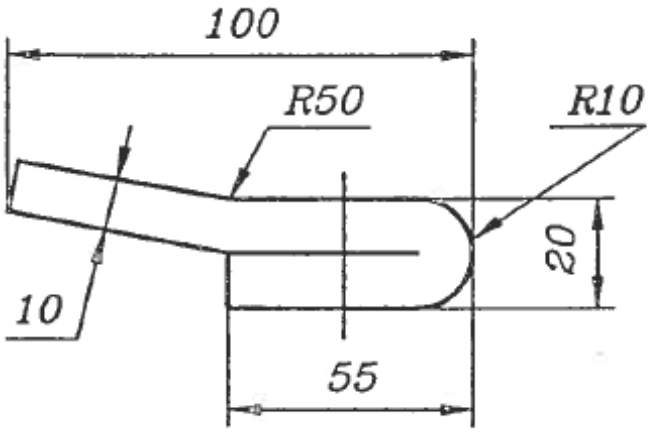

8 pav. *Kabė tašų tvirtinimui prie bėgio*

4.18 Šildymo elementų prispaudžiamieji laikikliai

Šildymo elementų prispaudžiamųjų laikiklių techniniai parametrai pateikti 11 lentelėje. Šildymo elemento laikilis pateiktas 9 pav.

11 lentelė. Prispaudžiamųjų laikilių techniniai parametrai

Pagaminimo medžiaga
Nerūdijančio spyruokliuojančio plieno juosta, ne siauresnė, kaip 30 mm ir ne plonesnė kaip 1,2 mm;
Lankstumas
Atlenkus 5 kartus laikiklio galą, esantį iešmų šildymo elementų (tenų) tvirtinimo vietoje 20 mm, o kitą galą lenkiant 5 kartus per visą laikiklio ilgį iki 70 mm neturi likti pokyčių lenkimo vietose;
Tvirtumas
Po termiško apdorojimo, grūdinimo laikiklis turi atitikti 50+/- 5HRC (skalė C PN-91/H-04 355) reikalavimus;
Bendrieji reikalavimai
Užtikrinti patikimą iešmų šildymo elemento prispaudimą prie bėgio;
Veikiant vibracijai ir temperatūrai – nejudėti ant bėgio, nenukristi, nesulūžti, neprarasti standumo, nerūdyti;
Turi atitikti tvirtinimui prie R50, R65 ir UIC bėgių;
Turi būti daugkartinio naudojimo, lengvai uždedamas ir nuimamas;

9 pav. *Nrūdijančiojo plieno laikiklis (apkaba)*

4.19 Šildymo elemento galiniai laikikliai

Šildymo elemento galinių laikiklių techniniai parametrai pateikti 12 lentelėje, vaizdai pateikti 10 – 13 pav.

12 lentelė. Šildymo elemento galinio laikiklio techniniai parametrai

Pagaminimo medžiaga
Nerūdijančio plieno juosta ilgis 300 mm, ne siauresnė, kaip 36 mm ir ne plonesnė kaip 3 mm;
Tvirtumas
Po termiško apdorojimo, grūdinimo laikiklis turi atitikti 50+/- 5HRC (skalė C PN-91/H-04 355) reikalavimus;
Bendrieji reikalavimai
Užtikrinti patikimą iešmų šildymo elemento prispaudimą prie bėgio;
Veikiant vibracijai ir temperatūrai – nejudėti ant bėgio, nenukristi, nesulūžti, neprarasti standumo, nerūdyti;
Turi atitikti tvirtinimui prie R50, R65 ir UIC bėgių;
Turi būti daugkartinio naudojimo, lengvai uždedamas ir nuimamas;

10 pav. *Šildymo elemento galinis laikiklis(vaizdas iš šono)*

11 pav. *Šildymo elemento galinis laikiklis(vaizdas iš viršaus)*

12 pav. *Šildymo elemento galinio laikiklio dalis (vaizdas iš šono)*

13 pav. *Šildymo elemento galinio laikiklio dalis (vaizdas iš viršaus)*

4.20 Šildymo elemento jungiamieji laikikliai

Šildymo elemento jungiamųjų laikiklių techniniai parametrai pateikti 13 lentelėje, vaizdai pateikti 14 – 16 pav.

13 lentelė. Šildymo elemento jungiamojo laikiklio techniniai parametrai

Pagaminimo medžiaga
Nerūdijantis plienas, A2-70 varžtas
Tvirtumas
Po termiško apdorojimo, grūdinimo laikiklis turi atitikti 50+/- 5HRC (skalė C PN-91/H-04 355) reikalavimus;
Bendrieji reikalavimai
Užtikrinti patikimą iešmų šildymo elemento prispaudimą prie bėgio;
Veikiant vibracijai ir temperatūrai – nejudėti ant bėgio, nenukristi, nesulūžti, neprarasti standumo, nerūdyti;
Turi atitikti tvirtinimui prie R50, R65 ir UIC bėgių;
Turi būti daugkartinio naudojimo, lengvai uždedamas ir nuimamas;

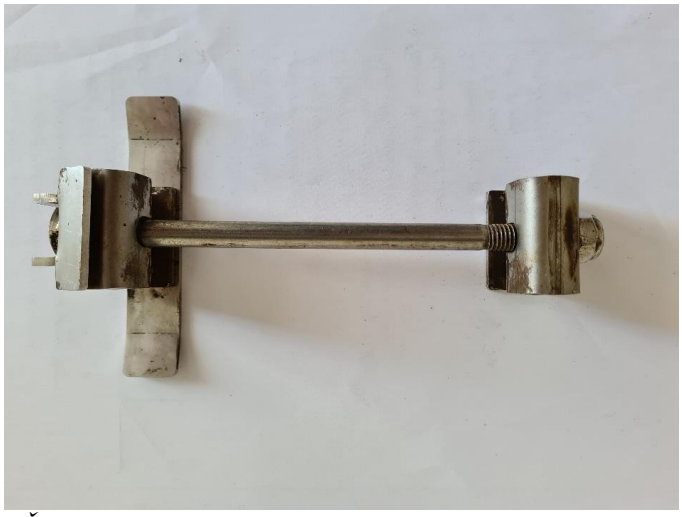

14 pav. *Šildymo elemento jungiamasis laikiklis(vaizdas iš viršaus)*

15 pav. *Šildymo elemento jungiamasis laikiklis(vaizdas iš šono)*

16 pav. *Šildymo elemento jungiamojo laikiklio dalis*

4.21 Iešmų kaitinimo elementas – 4 m

Iešmų kaitinimo elemento 4 m techniniai parametrai pateikti 14 lentelėje. Kaitinimo elementas pateiktas 17 pav.

14 lentelė. Iešmų kaitinimo elemento 4 m techniniai parametrai

Eil. Nr.	*Kaitinimo elemento parametrai*	*Mato vnt.*	*Matmenys*
1.	Kaitinimo elemento ilgis	mm	4000 ± 10
2.	Maitinimo įtampa	V	230 ± 10%
3.	Kaitinimo elemento galia	W/m	≥300
4.	Kaitinimo elemento plotis	mm	≥ 11
5.	Kaitinimo elemento storis	mm	≤ 6
Bendrieji reikalavimai			
Kaitinimo elemento forma: plokščiai ovalus, L-formos;			
Kaitinimo elementų kontaktinis paviršius – plokščias;			
Kaitinimo elemento apvalkalas iš nerūdijančios medžiagos;			
Mova neardoma, apsaugo kontaktų vietą nuo drėgmės, monolitinė;			
Kaitintuvas izoliuotas nuo korpuso termoizoliaciniu, termolaidžiu užpildu;			
Komplekte kabelis lankstus poliuretaninis 3 x ≥ 1,5 mm², ilgis ≥ 6 m ÷ ≤ 8 m;			
Kaitinimo elemento apsaugos laipsnis ≥IP65;			

17 pav. *Iešmų kaitinimo elementas - 4 m, 6m*

4.22 Iešmų kaitinimo elementas – 6 m

Iešmų kaitinimo elemento 6 m techniniai parametrai pateikti 15 lentelėje.

15 lentelė. Ešmų kaitinimo elemento 6 m techniniai parametrai

Eil. Nr.	***Kaitinimo elemento parametrai***	***Mato vnt.***	***Matmenys***
1.	Kaitinimo elemento ilgis	mm	6000 ± 10
2.	Maitinimo įtampa	V	230 ± 10%
3.	Kaitinimo elemento galia	W/m	≥300
4.	Kaitinimo elemento plotis	mm	≥ 11
5.	Kaitinimo elemento storis	mm	≤ 6
Bendrieji reikalavimai			
Kaitinimo elemento forma: plokščiai ovalus, L-formos;			
Kaitinimo elementų kontaktinis paviršius – plokščias;			
Kaitinimo elemento apvalkalas iš nerūdijančios medžiagos;			
Mova neardoma, apsaugo kontaktų vietą nuo drėgmės, monolitinė;			
Kaitintuvas izoliuotas nuo korpuso termoizoliaciniu, termolaidžiu užpildu;			
Komplekte kabelis lankstus poliuretaninis 3 x ≥ 1,5 mm², ilgis ≥ 6 m ÷ ≤ 8 m;			
Kaitinimo elemento apsaugos laipsnis ≥IP65;			

4.23 Keldėžių jungė, L 1620 mm

Keldėžių cinkuotų plieninių jungių techniniai parametrai pateikti 16 lentelėje. Keldėžių jungė pateikta 18 pav.

16 lentelė. Keldėžių jungės L – 1620 mm techniniai parametrai

Eil. Nr.	**Techniniai parametrai ir reikalavimai**	**Dydis, sąlyga**
1.	Ilgis	1620±10 mm
2.	Skersmuo	nuo 5,6 mm iki 6,4 mm
3.	Brėžinys gamybai pav. Nr. 42.00.00-01	Geležinkelių signalizacijos įrenginių montavimo taisyklių 187/AA.
4.	Savybės, funkciniai reikalavimai	Sukomplektuotos, neeksplotuotos, neturi korozijos, mechaninių pažeidimų, neturi būti izoliuotos.
5.	Aprašymas	Elektriniai signalizacijos įrenginiai geležinkeliams, naudojama elektros grandinėms įjungti, išjungti, perjungti ar apsaugoti.

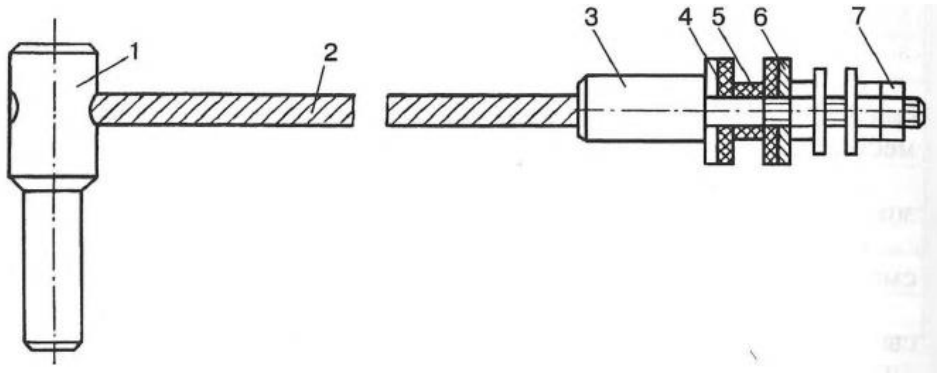

18 pav. *Cinkuota plieninio lyno jungės keldėžiai, L 1620 mm, skersmuo 5,6-6,4 mm*

4.24 Keldėžių jungė, L 3600 mm

Keldėžių cinkuotų plieninių jungių techniniai parametrai pateikti 17 lentelėje. Keldėžių jungė pateikta 19 pav.

17 lentelė. Keldėžių jungės L – 3600 mm techniniai parametrai

Eil. Nr.	Techniniai parametrai ir reikalavimai	Dydis, sąlyga
1.	Ilgis	3600 ±10 mm
2.	Skersmuo	nuo 5,6 mm iki 6,4 mm
3.	Brėžinys gamybai pav. Nr. 42.00.00-03	Geležinkelių signalizacijos įrenginių montavimo taisyklių 187/AA.
4.	Savybės, funkciniai reikalavimai	Sukomplektuotos, neeksplotuotos, neturi korozijos, mechaninių pažeidimų, neturi būti izoliuotos.
5.	Aprašymas	Elektriniai signalizacijos įrenginiai geležinkeliams, naudojama elektros grandinėms įjungti, išjungti, perjungti ar apsaugoti.

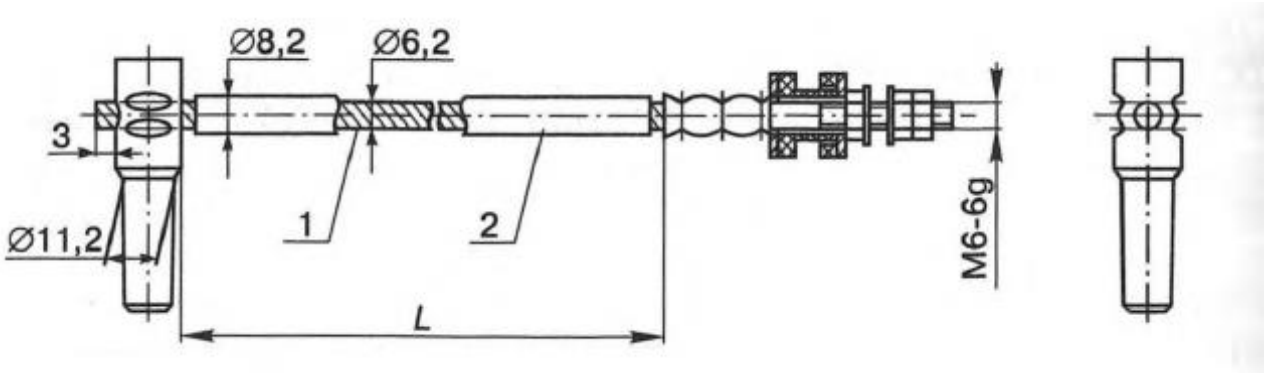

19 pav.*Cinkuota plieninio lyno jungės keldėžiai, L 3600 mm, skersmuo 5,6-6,4 mm*

4.25 Kabelis tipo SBZPu

Kabelio tipo SBZPu techniniai parametrai pateikti 18 lentelėje. Kabelis tipo SBZPu pateiktas 20 pav.

18 lentelė. Keldėžių jungės L – 3600 mm techniniai parametrai

Eil. Nr.	Techniniai parametrai ir reikalavimai	Dydis, sąlyga
1.	Gyslų skaičius	3 ÷ 56
2.	Gyslos skersmuo	0,9 mm
3.	Laidininko medžiaga	Varis pagal GOST 22483 – 2012
4.	Darbinė įtampa	380VAC/50Hz arba 700VDC
5.	Rūšis	Signalizacinis, signalizacijos įrangos kabelis variniais laidais su polietilenine izoliacija.
6.	Atitikimas	LST 2010:2017

20 pav. *Kabelis SBZPu*

4.26 Požeminė mova tipo XAGA 500

Požeminės movos tipo XAGA 500 techniniai parametrai pateikti 19 lentelėje. Požeminė mova tipo XAGA 500 pateikta 21 pav.

19 lentelė. Požeminės movos tipo XAGA 500 techniniai parametrai

Eil. Nr.	Techniniai parametrai ir reikalavimai	Dydis, sąlyga
1.	Pluošto skersmuo	43 – 125mm
2.	Minimalus kabelio išorinis skersmuo	8 – 30mm
3.	Nominalus apvalkalo nužievinimo ilgis	150 - 460mm

tyco Electronics

XAGA 500

INSTALLATION INSTRUCTION

Splice closure system for telephone distribution networks

TELECOM OUTSIDE PLANT

XAGA 500 Kit Contents

Heat-shrinkable reinforced sleeve
Flexible channels + underclip
Liner
Cleaning tissue
Emery paper
Dessicant (Silica gel)
Aluminium foils
Branch-off kit
Installation procedure
Shield continuity wire assembly

Note for branched joints

The standard XAGA 500 kit is designed for max. 2 cables branched in one end only. Branched joints for more than 2 cables require the use of one additional branch-off kit (BOKT-5S or 5M) per added cable.

Safety Rules

- Check manhole for presence of gas and follow locally prescribed precautions.
- When working with open flame, use standard safety equipment such as gloves, safety glasses etc... as required by local practices.

Recommended torches

propane torch e.g. Raychem torch
FH-T001-020: for sizes up to 75/15.
FH-T001-030: for larger sizes.

Selection chart (dimensions: mm)

Raychem description	Splice bundle diameter	Min. cable diameter (O.D.)	Nominal Jacket opening (L)
XAGA 500- 43/8-150	43	8	150
XAGA 500- 43/8-300	43	8	300
XAGA 500- 55/12-150	55	12	150
XAGA 500- 55/12-300	55	12	300
XAGA 500- 75/15-240	75	15	240
XAGA 500- 75/15-300	75	15	300
XAGA 500- 75/15-400	75	15	400
XAGA 500- 100/25-260	100	25	260
XAGA 500- 100/25-460	100	25	460
XAGA 500- 125/30-265	125	30	265
XAGA 500- 125/30-460	125	30	460

Note:
For joints with 2 or 3 cables in one end the overall diam. must be determined.
Add 6 mm for every small clip or 8 mm for every medium clip.
In each case the total diameter may not exceed the maximum splice bundle diameter.
See below.

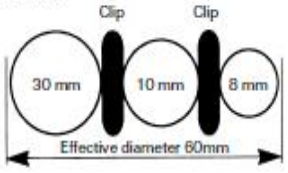

Use Kit XAGA 500-75/15-XXX depending on joint length.

Branching kit BOKT

Raychem part number

BOKT-5S-43/8-75/15 for XAGA 500-43/8-XXX, XAGA 500-55/12-XXX and XAGA 500-75/15-XXX

BOKT-5M-92/25-125/30 for XAGA 500-100/25-XXX and XAGA 500-125/30-XXX

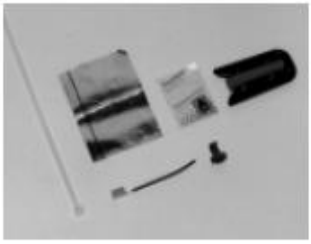

BOKT Kit Content

Branch-off clip
Shield continuity clip + connector
Cleaning tissue
Aluminium foil
Tie wrap

21 pav. *Požeminė mova tipo XAGA 500*

| | | |

M_H 1:1000
M_V 1:50
Kelio Nr. 8 išilginis profilis

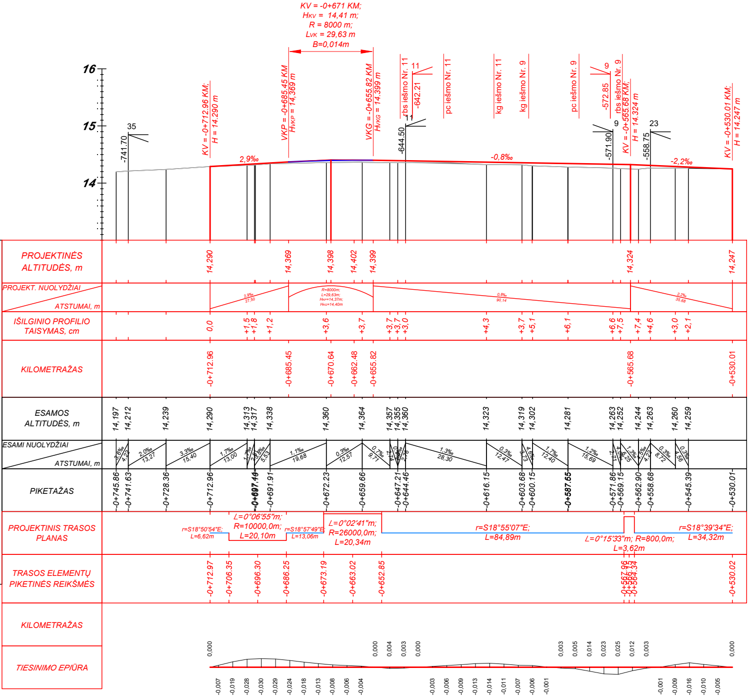
KV = -0+671 KM;
HKV = 14,41 m;
R = 8000 m;
LVK = 29,63 m
B=0,014m
16
15
14
35
-741.70
KV = -0+712.96 KM; H = 14.290 m
VKP = -0+685.45 KM HVKP = 14.369 m
VKG = -0+655.82 KM HVKG = 14.399 m
rbs iešmo Nr. 11
11
-642.21
-644.50
pc iešmo Nr. 11
kg iešmo Nr. 11
kg iešmo Nr. 9
pc iešmo Nr. 9
9
-572.85
rbs iešmo Nr. 9
KV = -0+565.68 KM; H = 14.324 m
-571.90
-558.75
23
KV = -0+530.01 KM; H = 14.247 m
2,9‰
-0,8‰
-2,2‰
PROJEKTINĖS ALTITUDĖS, m
14,290
14,369
14,398
14,402
14,399
14,324
14,247
PROJEKT. NUOLYDŽIAI
ATSTUMAI, m
2,9‰ 27,50
R=8000m; L=29,63m; HKP=14,37m; HKG=14,40m
0,8‰ 90,14
2,2‰ 35,68
IŠILGINIO PROFILIO TAISYMAS, cm
0,0
+1,5
+1,8
+1,2
+3,6
+3,7
+3,7
+3,7
+3,0
+4,3
+3,7
+5,1
+6,1
+6,6
+7,5
+7,4
+4,6
+3,0
+2,1
KILOMETRAŽAS
-0+712.96
-0+685.45
-0+670.64
-0+662.48
-0+655.82
-0+565.68
-0+530.01
ESAMOS ALTITUDĖS, m
14,197
14,212
14,239
14,290
14,313
14,317
14,338
14,360
14,364
14,357
14,355
14,360
14,323
14,319
14,302
14,281
14,263
14,252
14,244
14,263
14,260
14,259
ESAMI NUOLYDŽIAI
ATSTUMAI, m
3,6‰ 4,22
2,0‰ 13,27
3,3‰ 15,40
1,7‰ 13,00
1,1‰ 19,68
0,3‰ 12,57
0,7‰ 9,71
1,3‰ 28,30
0,3‰ 12,47
4,6‰
1,7‰ 12,40
1,2‰ 15,69
1,3‰
0,3‰ 8,72
0,3‰
PIKETAŽAS
-0+745.86
-0+741.63
-0+728.36
-0+712.96
-0+697.40
-0+691.91
-0+672.23
-0+659.66
-0+647.21
-0+644.46
-0+616.15
-0+603.68
-0+600.15
-0+587.55
-0+571.86
-0+569.15
-0+562.90
-0+558.68
-0+545.39
-0+530.01
PROJEKTINIS TRASOS PLANAS
r=S18°50'54"E; L=6,62m
∠=0°06'55"m; R=10000,0m; L=20,10m
r=S18°57'49"E; L=13,06m
∠=0°02'41"m; R=26000,0m; L=20,34m
r=S18°55'07"E; L=84,89m
∠=0°15'33"m; R=800,0m; L=3,62m
r=S18°39'34"E; L=34,32m
TRASOS ELEMENTŲ PIKETINĖS REIKŠMĖS
-0+712.97
-0+706.35
-0+696.30
-0+686.25
-0+673.19
-0+663.02
-0+652.85
-0+567.96
-0+566.15
-0+564.34
-0+530.02
KILOMETRAŽAS
TIESINIMO EPIŪRA
0,000
0,000
0,004
0,003
0,000
0,003
0,005
0,014
0,023
0,025
0,012
0,003
0,000
-0,007
-0,019
-0,028
-0,030
-0,029
-0,024
-0,018
-0,013
-0,008
-0,006
-0,004
-0,003
-0,006
-0,009
-0,013
-0,014
-0,011
-0,007
-0,006
-0,001
-0,001
-0,009
-0,016
-0,010
-0,005

MH 1:1000
MV 1:50
Kelio Nr. 6 išilginis profilis

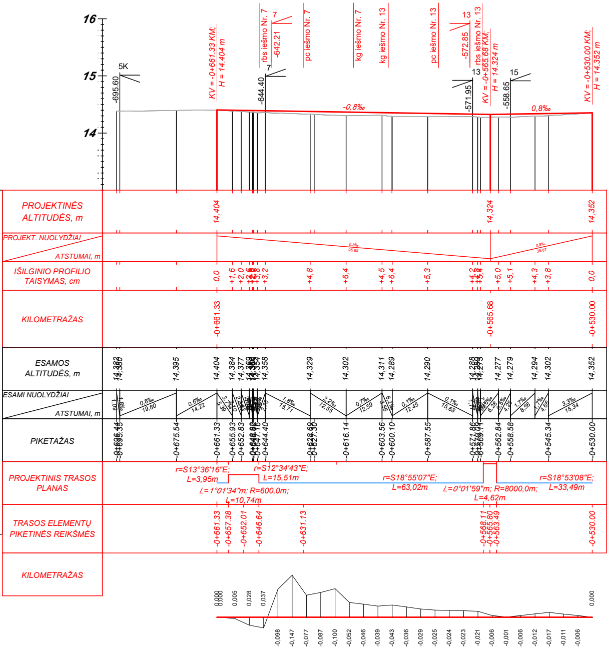
16
15
14
5K
-695.60
KV = -0+661.33 KM;
H = 14.404 m
rbs iešmo Nr. 7
7
-642.21
7
-644.40
pc iešmo Nr. 7
kg iešmo Nr. 7
kg iešmo Nr. 13
pc iešmo Nr. 13
13
-572.85
rbs iešmo Nr. 13
13
-571.95
KV = -0+565.68 KM;
H = 14.324 m
15
-558.65
KV = -0+530.00 KM;
H = 14.352 m
-0,8‰
0,8‰
PROJEKTINĖS ALTITUDĖS, m
14,404
14,324
14,352
PROJEKT. NUOLYDŽIAI
ATSTUMAI, m
0,8‰
95,65
0,8‰
35,67
IŠILGINIO PROFILIO TAISYMAS, cm
0,0
+1,6
+2,0
+3,8
+3,2
+4,8
+6,4
+4,5
+6,4
+5,3
+4,2
+5,0
+5,1
+4,3
+3,8
0,0
KILOMETRAŽAS
-0+661.33
-0+565.68
-0+530.00
ESAMOS ALTITUDĖS, m
14,382
14,387
14,395
14,404
14,384
14,377
14,369
14,364
14,358
14,329
14,302
14,311
14,289
14,290
14,288
14,273
14,277
14,279
14,294
14,302
14,352
ESAMI NUOLYDŽIAI
ATSTUMAI, m
0,8‰
19,80
0,6‰
14,22
3,7‰
5,39
1,8‰
15,71
2,2‰
12,55
0,7‰
12,59
0,1‰
12,45
0,1‰
15,68
6,28
4,26
1,7‰
8,58
1,7‰
4,66
3,3‰
15,34
PIKETAŽAS
-0+696.44
-0+695.35
-0+675.54
-0+661.33
-0+655.93
-0+652.83
-0+647.16
-0+644.40
-0+628.69
-0+627.30
-0+616.14
-0+603.56
-0+600.10
-0+587.55
-0+571.86
-0+570.09
-0+569.17
-0+562.84
-0+558.58
-0+545.34
-0+530.00
PROJEKTINIS TRASOS PLANAS
r=S13°36'16"E;
L=3,95m
r=S12°34'43"E;
L=15,51m
∠=1°01'34"m; R=600,0m;
L=10,74m
r=S18°55'07"E;
L=63,02m
∠=0°01'59"m; R=8000,0m;
L=4,62m
r=S18°53'08"E;
L=33,49m
TRASOS ELEMENTŲ PIKETINĖS REIKŠMĖS
-0+661.33
-0+657.38
-0+652.01
-0+646.64
-0+631.13
-0+568.11
-0+565.80
-0+563.49
-0+530.00
KILOMETRAŽAS
0.000
0.005
0.028
0.037
0.000
-0,098
-0,147
-0,077
-0,087
-0,100
-0,052
-0,046
-0,039
-0,043
-0,036
-0,029
-0,025
-0,024
-0,023
-0,021
-0,006
-0,001
-0,006
-0,012
-0,017
-0,011
-0,006

MH 1:1000
MV 1:50
Savažos Nr. 11-13 išilginis profilis

16
15
14
PROJEKTINĖS ALTITUDĖS, m
PROJEKT. NUOLYDŽIAI
ATSTUMAI, m
IŠILGINIO PROFILIO TAISYMAS, cm
KILOMETRAŽAS
ESAMOS ALTITUDĖS, m
ESAMI NUOLYDŽIAI
ATSTUMAI, m
PIKETAŽAS
PROJEKTINIS TRASOS PLANAS
TRASOS ELEMENTŲ PIKETINĖS REIKŠMĖS
KILOMETRAŽAS

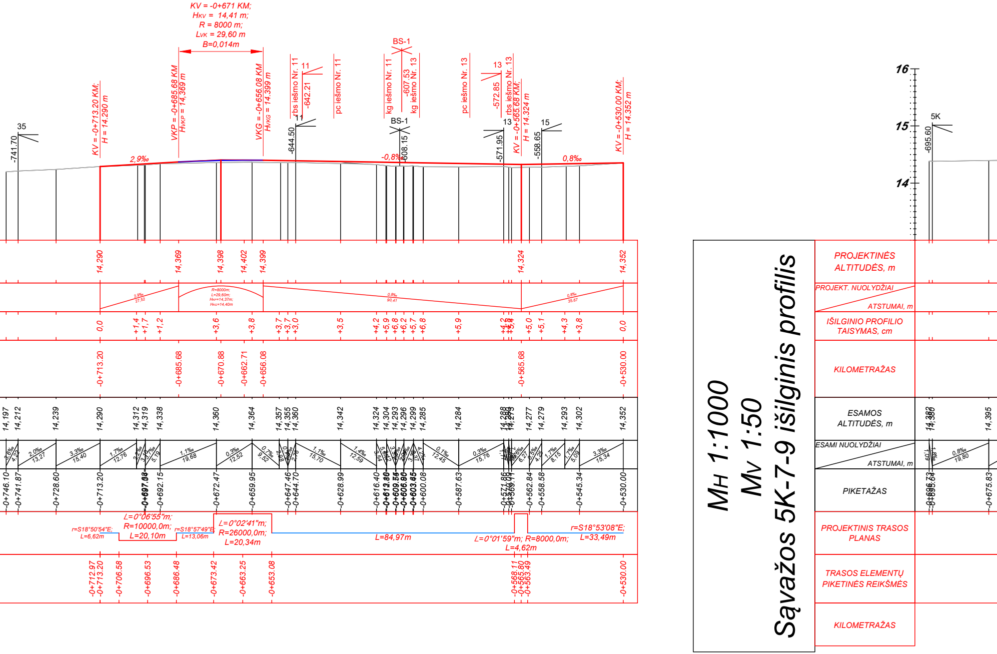
KV = -0+671 KM;
Hkv = 14,41 m;
R = 8000 m;
Lvk = 29,60 m
B=0,014m
KV = -0+713.20 KM; H = 14.290 m
VKP = -0+685.68 KM Hvkp = 14,369 m
VKG = -0+656.08 KM Hvkg = 14,399 m
rbs iešmo Nr. 11
pc iešmo Nr. 11
kg iešmo Nr. 11
kg iešmo Nr. 13
pc iešmo Nr. 13
rbs iešmo Nr. 13
KV = -0+565.68 KM; H = 14.324 m
KV = -0+530.00 KM; H = 14.352 m
BS-1
35
-741.70
11
-642.21
-644.50
-607.53
-608.15
13
-572.85
-571.95
15
-558.65
2,9‰
-0,8‰
0,8‰
16
15
14
5K
-695.60
PROJEKTINĖS ALTITUDĖS, m
14,290
14,369
14,398
14,402
14,399
14,324
14,352
PROJEKT. NUOLYDŽIAI
ATSTUMAI, m
2,9‰ 27,52
R=8000m; L=29,60m; Hkv=14,37m; Hkg=14,40m
0,8‰ 90,41
0,8‰ 35,67
IŠILGINIO PROFILIO TAISYMAS, cm
0,0
+1,4
+1,7
+1,2
+3,6
+3,8
+3,7
+3,7
+3,0
+3,5
+4,2
+5,9
+6,8
+6,2
+5,7
+6,8
+5,9
+4,2
+5,0
+5,1
+4,3
+3,8
0,0
KILOMETRAŽAS
-0+713.20
-0+685.68
-0+670.88
-0+662.71
-0+656.08
-0+565.68
-0+530.00
ESAMOS ALTITUDĖS, m
14,197
14,212
14,239
14,290
14,312
14,319
14,338
14,360
14,364
14,357
14,355
14,360
14,342
14,324
14,304
14,293
14,296
14,299
14,285
14,284
14,288
14,277
14,279
14,293
14,302
14,352
14,395
ESAMI NUOLYDŽIAI
ATSTUMAI, m
2,0‰ 13,27
3,3‰ 15,40
1,7‰ 12,76
1,1‰ 19,68
0,3‰ 12,52
0,7‰ 9,52
1,1‰ 15,70
1,4‰ 12,59
0,1‰ 12,45
0,3‰ 15,76
1,7‰ 8,15
1,7‰ 5,09
3,3‰ 15,34
0,8‰ 19,80
PIKETAŽAS
-0+746.10
-0+741.87
-0+728.60
-0+713.20
-0+692.15
-0+672.47
-0+659.95
-0+647.46
-0+644.70
-0+628.99
-0+616.40
-0+600.08
-0+587.63
-0+571.86
-0+569.17
-0+562.84
-0+558.58
-0+545.34
-0+530.00
-0+675.83
PROJEKTINIS TRASOS PLANAS
r=S18°50'54"E; L=6,62m
L=0°06'55"m; R=10000,0m; L=20,10m
r=S18°57'49"E; L=13,06m
L=0°02'41"m; R=26000,0m; L=20,34m
L=84,97m
L=0°01'59"m; R=8000,0m; L=4,62m
r=S18°53'08"E; L=33,49m
TRASOS ELEMENTŲ PIKETINĖS REIKŠMĖS
-0+712.97
-0+713.20
-0+706.58
-0+696.53
-0+686.48
-0+673.42
-0+663.25
-0+653.08
-0+568.11
-0+565.80
-0+563.49
-0+530.00
KILOMETRAŽAS

Mн 1:1000
Mv 1:50
Sąvažos 5K-7-9 išilginis profilis

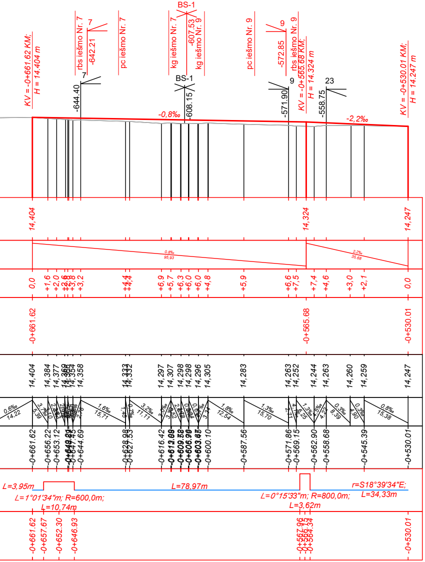

KV = -0+661.62 KM;
H = 14.404 m
rbs iešmo Nr. 7
7
-642.21
7
-644.40
pc iešmo Nr. 7
BS-1
kg iešmo Nr. 7
-607.53
kg iešmo Nr. 9
BS-1
-608.15
-0,8‰
pc iešmo Nr. 9
9
-572.85
rbs iešmo Nr. 9
9
-571.90
KV = -0+565.68 KM;
H = 14.324 m
23
-558.75
-2,2‰
KV = -0+530.01 KM;
H = 14.247 m
14,404
14,324
14,247
0,8‰
95,93
2,2‰
35,68
0,0
+1,6
+2,0
+3,2
+4,4
+6,9
+5,7
+6,3
+6,0
+6,0
+4,8
+5,9
+6,6
+7,5
+7,4
+4,6
+3,0
+2,1
0,0
-0+661.62
-0+565.68
-0+530.01
14,404
14,384
14,377
14,358
14,333
14,332
14,297
14,307
14,298
14,298
14,296
14,305
14,283
14,263
14,252
14,244
14,263
14,260
14,259
14,247
0,6‰
14,22
1,6‰
15,71
3,2‰
11,11
1,8‰
12,54
1,3‰
15,70
0,3‰
8,39
0,8‰
15,38
-0+661.62
-0+656.22
-0+653.12
-0+644.69
-0+628.98
-0+627.53
-0+616.42
-0+600.10
-0+587.56
-0+571.86
-0+569.15
-0+562.90
-0+558.68
-0+545.39
-0+530.01
L=3,95m
L=1°01'34"m; R=600,0m;
L=10,74m
L=78,97m
L=0°15'33"m; R=800,0m;
L=3,62m
r=S18°39'34"E;
L=34,33m
-0+661.62
-0+657.67
-0+652.30
-0+646.93
-0+530.01

PASTABOS:

1. Schema sudaryta pagal 2022 m spalio mėn. AB "LTG Infra" Kelių tyrimai ir projektavimas geodezinius matavimus;
2. Koordinačių sistema - LKS-94;
3. Ordinačių atskaitos pradžia nuo Klaipėdos geležinkelio stoties, Pauosčio kelyno E.C. posto ašies;
4. Aukščių sistema - LAS-07;
5. Matavimai atlikti naudojantis reperiu Nr. LG2372900.

Projektuotojas

LTG INFRA
AB "LTG Infra"
Kelių tyrimai ir projektavimas

Atestato Nr.	Pareigos	V.Pavardė	Parašas	Data
[redacted]				

KLAIPĖDOS GELEŽINKELIO STOTIS, PAUOSČIO KELYNAS

Statinys

Klaipėdos geležinkelio stoties, Pauosčio kelyno kryžminės sąvažos (iešmai Nr. 7, 9, 11, 13 ir sankirta BS-1) paprastojo remonto aprašas

Klaipėdos geležinkelio stoties, Pauosčio kelyno, kelių Nr. 6, 8 ir sąvažų 5k-7-9 bei 11-13 išilginiai profiliai Mh 1:1000 Mv 1:50

Laida
0

Etapas	Statytojas
A	LTG INFRA *AB " LTG Infra"*

Registracijos žymuo (numeris)

2022.48-GID-PRA-SGK-02

Lapas	Lapų
1	1

MH 1:100
MV 1:100
Skersinis (SS11 SS7)

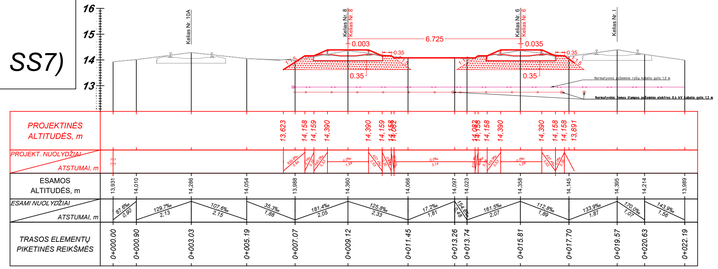

MH 1:100
MV 1:100
Skersinis (KG11 KG7)

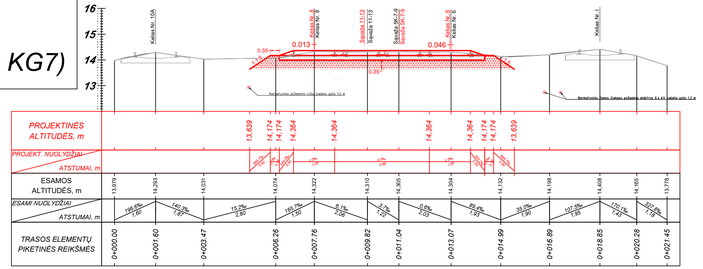

MH 1:100
MV 1:100
Skersinis (KG9 KG13)

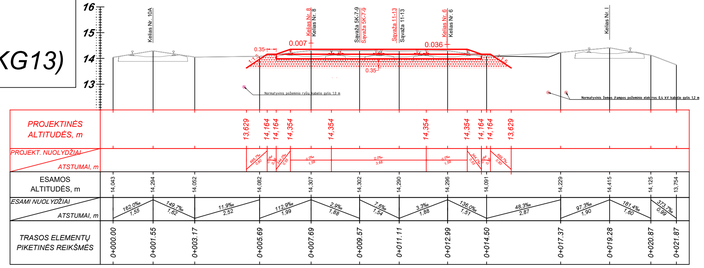

MH 1:100
MV 1:100
Skersinis (RBS9 RBS13)

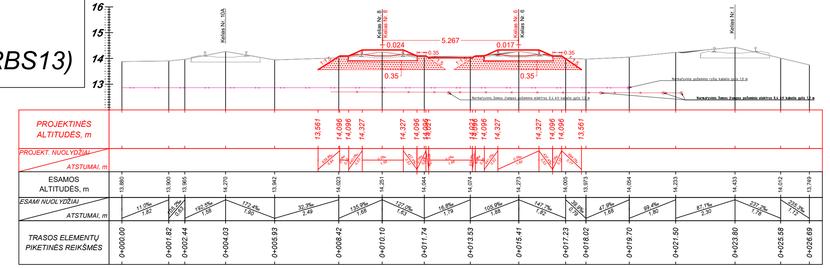

PASTABOS:

1. Schema sudaryta pagal 2022 m spalio mėn. AB "LTG Infra" Kelių tyrimai ir projektavimas geodezinius matavimus;
2. Koordinačių sistema - LKS-94;
3. Ordinačių atskaitos pradžia nuo Klaipėdos geležinkelio stoties, Pauosčio kelyno E.C. posto ašies;
4. Aukščių sistema - LAS-07;
5. Matavimai atlikti naudojantis reperiu Nr. LG2372900.

Projektuotojas: LTG INFRA, AB "LTG Infra", Kelių tyrimai ir projektavimas					KLAIPĖDOS GELEŽINKELIO STOTIS, PAUOSČIO KELYNAS
Atestato Nr.	Pareigos	V.Pavardė	Parašas	Data	Stadija: Klaipėdos geležinkelio stoties, Pauosčio kelyno kryžminės sąvažos (ieišmai Nr. 7, 9, 11, 13 ir sankirta BS-1) paprastojo remonto aprašas
[redacted]					Klaipėdos geležinkelio stoties, Pauosčio kelyno kryžminės sąvažos (ieišmai Nr. 7, 9, 11, 13 ir sankirta BS-1) skersiniai profiliai M 1:100 — Laida: 0
Etapas: A	Statytojas: LTG INFRA, AB "LTG Infra"				Registracijos žymuo (numeris): 2022.48-GID-PRA-SGK-03 — Lapas: 1 — Lapų: 1

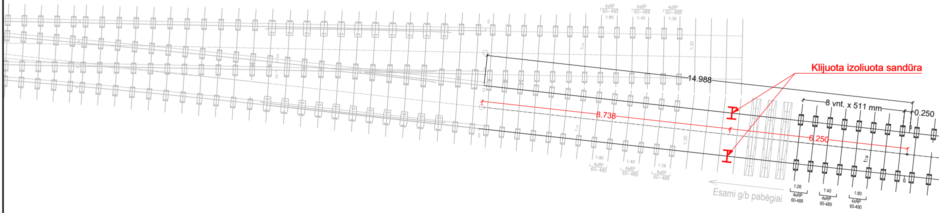
4xRP
60–490
1:80
4xRP
60–489
1:40
4xRP
60–488
1:26
1:u
1:20
Klijuota izoliuota sandūra
14.988
8 vnt. x 511 mm
0.250
8.738
6.250
1:u
0
1:80
4xRP
60–490
1:40
4xRP
60–489
1:26
4xRP
60–488
Esami g/b pabėgiai
1:26
4xRP
60-488
1:40
4xRP
60-489
1:80
4xRP
60-490

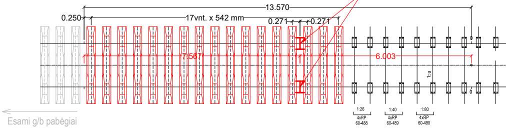
Klijuota izoliuota sandūra
13.570
0.250
17vnt. x 542 mm
0.271
0.271
7.567
6.003
1:u
0
Esami g/b pabėgiai
1:26
4xRP
60-488
1:40
4xRP
60-489
1:80
4xRP
60-490

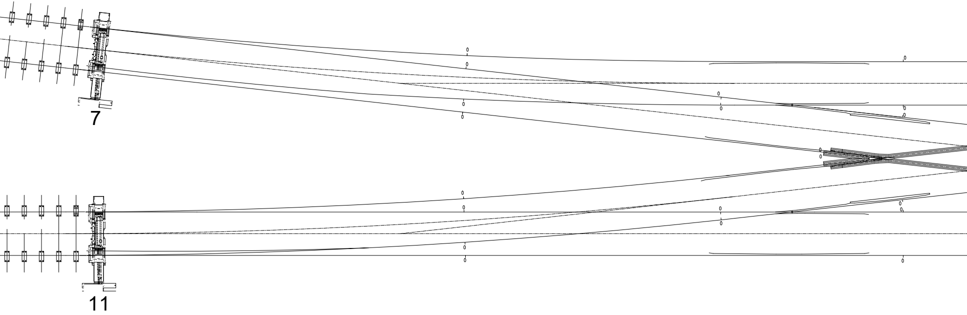

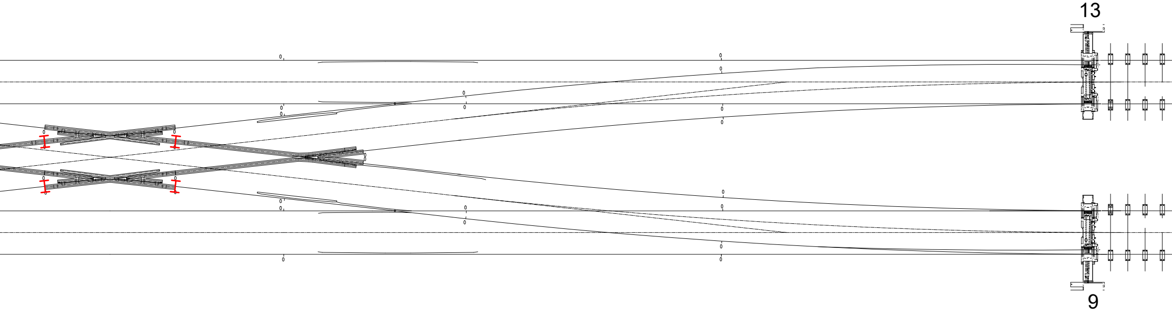

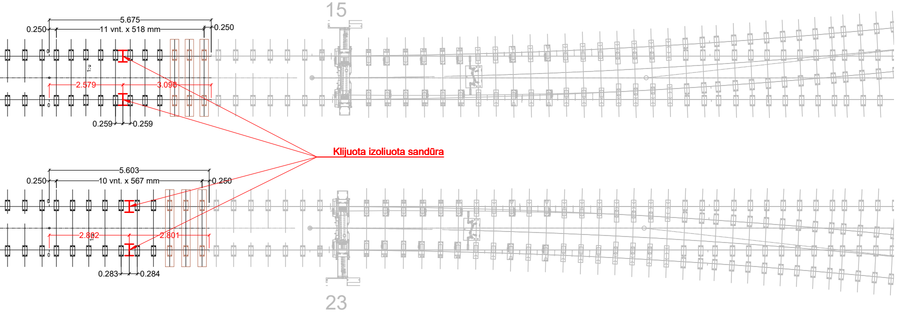
15
5.675
0.250
11 vnt. x 518 mm
0.250
2.579
3.096
0.259
0.259
Klijuota izoliuota sandūra
5.603
0.250
10 vnt. x 567 mm
0.250
2.892
2.801
0.283
0.284
23

PASTABOS:

1. Schema sudaryta pagal 2022 m spalio mėn. AB "LTG Infra" Kelių tyrimai ir projektavimas geodezinius matavimus;
2. Koordinačių sistema - LKS-94;
3. Ordinačių atskaitos pradžia nuo Klaipėdos geležinkelio stoties, Pauosčio kelyno E.C. posto ašies;
4. Aukščių sistema - LAS-07;
5. Matavimai atlikti naudojantis reperiu Nr. LG2372900.

▨ Standartiniai gelžbetoniniai pabėgiai su 1/20 pokrypiu;

▭ Kietmedžio pabėgiai.

Projektuotojas

AB "LTG Infra"
Kelių tyrimai ir projektavimas

Atestato Nr.	Pareigos	V.Pavardė	Parašas	Data
[redacted]				

Etapas
A

Statytojas
AB " LTG Infra"

KLAIPĖDOS GELEŽINKELIO STOTIS, PAUOSČIO KELYNAS

Statinys
Klaipėdos geležinkelio stoties, Pauosčio kelyno kryžminės sąvažos (iešmai Nr. 7, 9, 11, 13 ir sankirta BS-1) paprastojo remonto aprašas

Klaipėdos geležinkelio stoties, Pauosčio kelyno kryžminės sąvažos (iešmai Nr. 7, 9, 11, 13 ir sankirta BS-1) bėgių ir pabėgių išdėstymo schma kryžminės sąvažos prieigose

Laida
0

Registracijos žymuo (numeris)
2022.48-GID-PRA-SGK-04

Lapas 1
Lapų 1

ATSTUMAS NUO EC POSTO	1639	1639	1582	1447	1316	1318	1323	1326	1029	1025	1031	1031	988	973		970	967	967	945
ŠVIESOFORO ŽENKLAS	M126	M124	M122	M120	M116	M118	M112	M114	LM2G	LM1G	M110	M108	M106	M36	M38	M40	M42	M44	M104

ATSTUMAS NUO EC POSTO	1587	1433	1419	1381	1375	972		964	929
IEŠMŲ NUMERIAI	120	SS	110	108	106	48	107	2K	105
BĖGIŲ TIPAS IR KRYŽMĖŽENKLIS	R-50 1/9	R-50 1/9	R-50 1/9	R-50 1/9	R-50 1/9	R-65 1/9	R-50 1/9	R-65 1/11	R-50 1/9

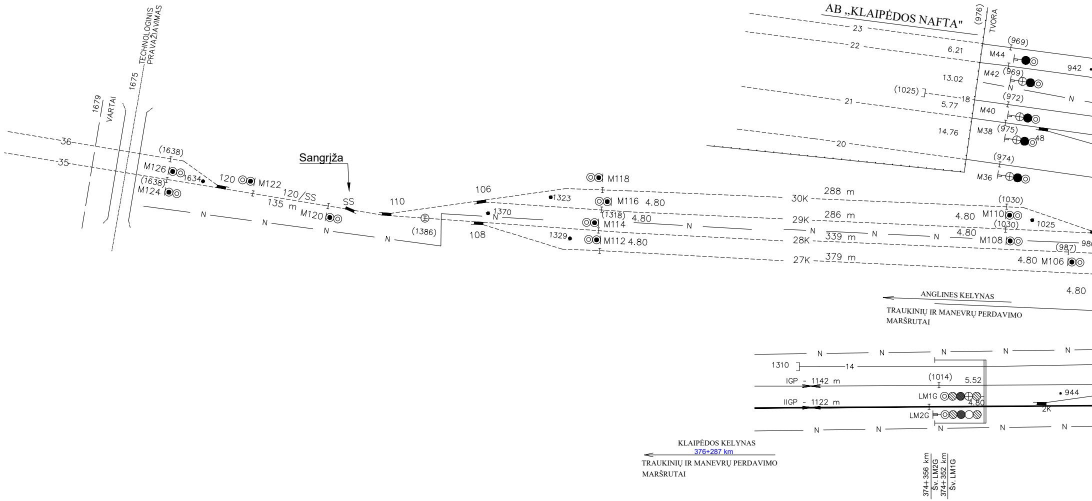
AB „KLAIPĖDOS NAFTA"
(976)
TVORA
TECHNOLOGINIS PRAVAŽIAVIMAS
1675
1679
VARTAI
36
35
(1638)
M126
1634
(1638)
M124
120
M122
120/SS
135 m
M120
Sangrįža
SS
110
(1386)
106
108
1370
1323
1329
M118
M116 4.80
(1318)
M114 4.80
M112 4.80
N
30K 288 m
29K 286 m
28K 339 m
27K 379 m
23
22
21
20
18
6.21
13.02
(1025)
5.77
14.76
(969)
M44
942
M42
(969)
(972)
M40
M38
(975)
48
(974)
M36
(1030)
4.80 M110
1025
(1030)
4.80 M108
(987)
4.80 M106
4.80
ANGLINES KELYNAS
TRAUKINIŲ IR MANEVRŲ PERDAVIMO MARŠRUTAI
1310
14
IGP - 1142 m
IIGP - 1122 m
(1014) 5.52
LM1G
4.80
LM2G
944
2K
KLAIPĖDOS KELYNAS
376+287 km
TRAUKINIŲ IR MANEVRŲ PERDAVIMO MARŠRUTAI
374+356 km
Šv. LM2G
374+352 km
Šv. LM1G

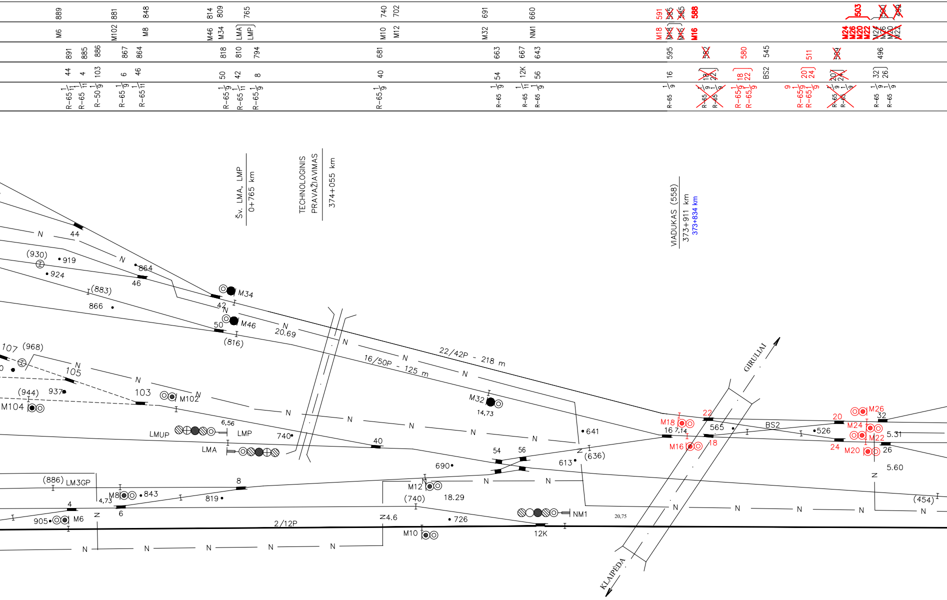

889
881
848
814
809
765
740
702
691
660
591
588
503
M6
M102
M8
M46
M34
LMA
LMP
M10
M12
M32
NM1
M18
M16
M24
M26
M20
M22
891
885
886
867
864
818
810
794
681
663
667
643
595
580
545
511
496
44
4
103
6
46
50
42
8
40
54
12K
56
16
18
22
BS2
20
24
32
26
R-65 1/11
R-50 1/9
R-65 1/9
Šv. LMA, LMP
0+765 km
TECHNOLOGINIS
PRAVAŽIAVIMAS
374+055 km
VIADUKAS (558)
373+911 km
373+834 km
N
(930)
919
924
864
(883)
866
M34
M46
20.69
(816)
107
(968)
105
(944)
937
M104
103
M102
6,56
LMUP
LMP
740
LMA
22/42P - 218 m
16/50P - 125 m
M32
14,73
641
613
(636)
690
(886)
LM3GP
M8
843
819
4,73
905
M6
2/12P
4.6
(740)
18.29
726
M10
12K
20,75
GIRULIAI
KLAIPĖDA
7,14
565
526
5.31
5.60
(454)

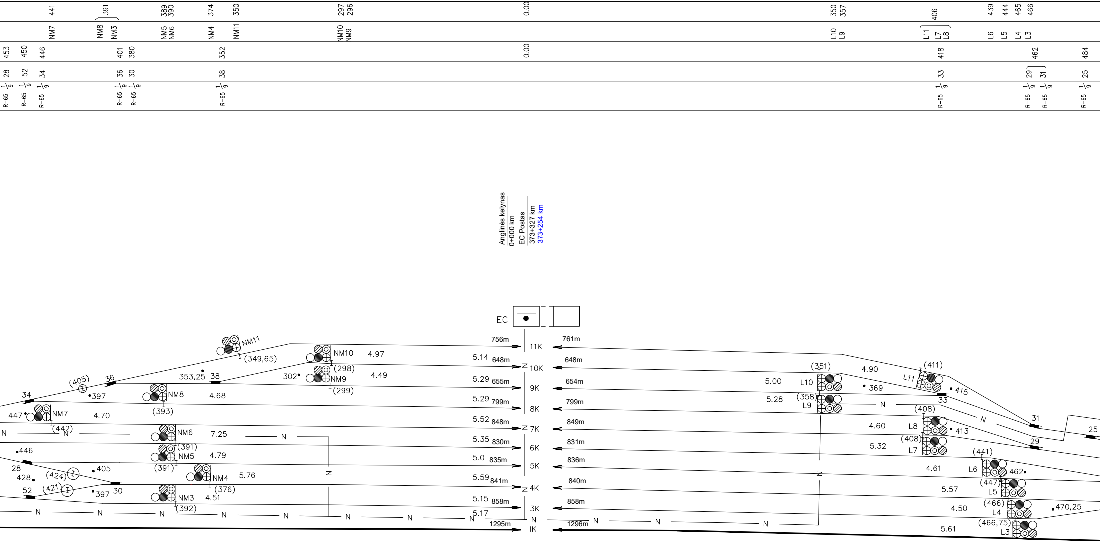
Anglinės kelynas
0+000 km
EC Postas
373+327 km
373+254 km
EC
756m
11K
761m
648m
10K
655m
9K
654m
799m
8K
848m
7K
849m
830m
6K
831m
835m
5K
836m
841m
4K
840m
858m
3K
1295m
IK
1296m
N
NM11
(349,65)
NM10
4.97
(298)
NM9
4.49
(299)
302
353,25
38
36
(405)
397
34
NM8
4.68
(393)
447
NM7
4.70
(442)
NM6
7.25
(391)
NM5
4.79
446
28
428
(424)
405
NM4
5.76
(376)
52
(421)
397
30
NM3
4.51
(392)
5.14
5.29
5.29
5.52
5.35
5.0
5.59
5.15
5.17
(351)
L10
5.00
4.90
(411)
L11
369
415
5.28
(358)
L9
33
(408)
L8
4.60
413
31
25
29
(408)
L7
5.32
(441)
L6
4.61
462
(447)
L5
5.57
(466)
L4
4.50
470,25
(466,75)
L3
5.61
R-65
1/9
453
450
446
401
380
352
0.00
418
462
484
28
52
34
36
30
38
33
29
31
25
441
391
389
390
374
350
297
296
350
357
406
439
444
465
466
NM7
NM8
NM3
NM5
NM6
NM4
NM11
NM10
NM9
L10
L9
L11
L7
L8
L6
L5
L4
L3

PASTABA

Projekte numatyta: -
-
-
-
-
-
-
-
-
-

		540		~~562~~ ~~564~~	566			635	~~649~~	652	683	718		800	894
		M11		~~M9~~ ~~M7~~	M9 M7			L1	~~M5~~	M5	M13	M1		M19	N
507	520		559	~~572~~	573	608	642		~~644~~ ~~645~~			696	742		
19	17		23 15	~~9~~ ~~13~~	9 13	BS1	7 11		~~7~~ ~~11~~			5K	35		
R-65 1/9	R-65 1/9		R-65 1/9 R-65 1/9	~~R-65 1/9~~ ~~R-65 1/9~~	R-65 1/9 R-65 1/9		R-65 1/9 R-65 1/9		~~R-65 1/9~~ ~~R-65 1/9~~			R-65 1/11	R-65 1/9		

VISO CENTRALIZUOTŲJŲ IEŠMŲ - 48
VISO ŠVIESOFORŲ - 62
IŠ JŲ TRAUKINIO - 24
MANEVRŲ - 38

BĖGIŲ SANKIRTOS BS - 1, BS-2

1.STOTYJE ĮRENGTA ELEKTRINĖS CENTRALIZACIJOS SISTEMA F
2.BĖGIŲ GRANDINĖS ĮRENGTOS PAGAL NORMALES RC25-11.
3.NESTABDOMOJO VAŽIAVIMO SIGNALIZACIJA I KELIU ABIEJO
4.ŠVIESOFORO ŽIBURIAI TURINTYS DVISIŪLES LEMPUTES:
LM2G, NM1, N -r, 1g, 2g
LM1G, LMA -r, 1g, 2g
L1-r, g
L3, L4, L5, L6, L7, L8, L9, L10, L11 - r, g
NM3, NM4, NM5, NM6, NM7, NM8, NM9, NM10, NM11 -r.
5.NESTABDOMOJO VAŽIAVIMO KODAVIMAS IK KELIU ABEJOM
6.ŠVIESOFORAI TURINTYS IŠIMTINIUS SIGNALUS - LM1G, LM2G,
7.IEŠMAI, KURIUOSE ĮRENGTA AUTOMATINĖ SANGRĮŽOS Į NUS
8.STOTYJE IRENGTAS IEŠMŲ ELEKTRINIS APŠILDYMAS.

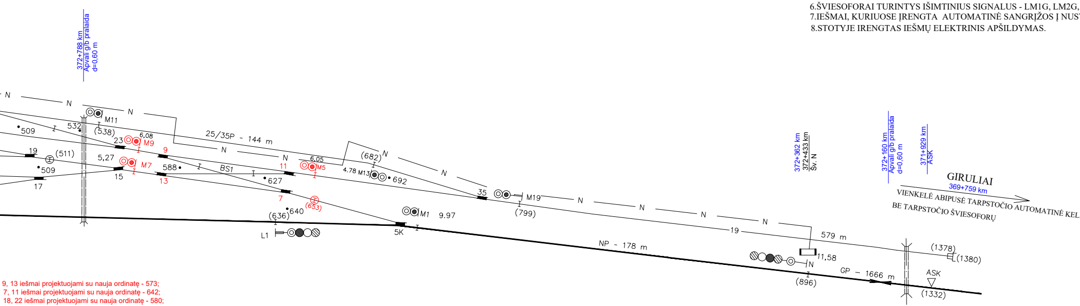
372+788 km
Apvali g/b pralaida
d=0,60 m
N
N
N
M11
509
532
(538)
25/35P - 144 m
23
6,08
M9
9
N
N
(682)
N
N
19
(511)
5,27
M7
588
BS1
11
6.05
M5
4.78 M13
692
509
15
13
627
35
M19
(799)
N
N
N
N
17
7
(653)
640
(636)
M1
9.97
L1
5K
NP - 178 m
372+362 km
372+433 km
Šv. N
372+160 km
Apvali g/b pralaida
d=0,60 m
371+929 km
ASK
GIRULIAI
369+759 km
VIENKELĖ ABIPUSĖ TARPSTOČIO AUTOMATINĖ KEL
BE TARPSTOČIO ŠVIESOFORŲ
19
579 m
11,58
N
(896)
GP - 1666 m
(1378)
(1380)
ASK
(1332)

9, 13 iešmai projektuojami su nauja ordinatę - 573;
7, 11 iešmai projektuojami su nauja ordinatę - 642;
18, 22 iešmai projektuojami su nauja ordinatę - 580;
20, 24 iešmai projektuojami su nauja ordinatę - 511;
M5 šviesoforas ir izoliuota sandūra projektuojama su nauja ordinatę - 652;
M7, M9 šviesoforai ir izoliuotos sandūros projektuojama su nauja ordinatę - 566;
M20, M22, M24, M26 šviesoforai ir izoliuotos sandūros projektuojama su nauja ordinatę - 503;
M16 šviesoforas ir izoliuota sandūra projektuojama su nauja ordinatę - 588;
M18 šviesoforas ir izoliuota sandūra projektuojama su nauja ordinatę - 591;
negabaritinė izoliuta sandūra 647 projektuojama su nauja ordinatę - 653;

PASTABA:
– – – – – – – – Keliai nepriklausantys AB "Lietuvos geležinkeliai"

Projektuojami pakeitimai parodyti raudona spalva

PAGAL MRC-13 ALBUMĄ.

OMIS KRYPTIMIS.

MIS KRYPTIMIS.
N, LMA.
TATYTĄ PADĖTĮ SISTEMA: SS.

Iešmo elektros pavaros tipas	Iešmo numeris	Kiekis
SP-6M	120, SS, 110, 108, 106, 48, 107, 2K, 105, 44, 103, 4, 6, 46, 50, 42, 8, 40, 12K, 54, 56, 16, 22, 18, 20, 24, 32, 26, 28, 52, 34, 36, 30, 38, 35, 5K, 11, 7, 13, 9, 15, 23, 17, 19, 25, 31, 29, 33	48

IO BLOKUOTĖ

Stoties scheminis planas sudarytas vadovaujantis Klaipėdos stoties Pauosčio kelyno scheminiu planu Nr. LRA-LRAA-02-23 bei 2017-03-22 patvirtintu pakeitimu, kelių masteline schema Nr. 40.2014-DC-KTL ir 2022.47-GID-PRA-SG-01, 2022.48-GID-PRA-SGK-01 planais. Mėlynai skliaustuose nurodytas naujas kilometražas, vadovaujantis geležinkelio ruožo Vilnius-Šiauliai-Klaipėda plano ir išilginio profilio KM 299+900.0-376+286.5, Nr. 2020.40-DD-KTPL. Naujas kilometražas įsigalios atlikus būtinus pakeitimus Eismo valdymo centro (EVC) sistemos programinėje įrangoje.

Vietoj brėž. Nr. LRA-LRAA-02-23

Projektuotojas
AB "LTG Infra"
Kelių tyrimai ir projektavimas

Atest.Nr.	Pareigos	V.Pavardė	Parašas	Data
[redacted]				

Objekto pavadinimas:
KLAIPĖDOS STOTIES PAUOSČIO KELYNO

SCHEMINIS PLANAS

Statinys
Klaipėdos geležinkelio stoties, Pauosčio kelyno kryžminės sąvažos (iešmai Nr. 7, 9, 11, 13 ir sankirta BS-1) paprastojo remonto aprašas

Klaipėdos geležinkelio stoties, Pauosčio kelyno kryžminės sąvažos (iešmai Nr. 18, 20, 22, 24 ir sankirta BS-2) paprastojo remonto aprašas

Laida: 0

Etapas: PRA

Statytojas
AB " LTG INFRA "

Registracijos žymuo (numeris)
2022.47-GID-PRA-SI.BR-01

Lapas: 1
Lapų: 1

Aleturnas nuo EC posto	
Šviesoforo ženklas, leidinio numeris	
Bėgiai ir kryžmežiedės	

AB "KLAIPĖDOS NAFTA"
Sangrūda
KLAIPĖDOS KELTYNĖS
ANGLINĖS KELTYNĖS
Kanalizacija
Kanalizacija
GIRULIAI
ASIDS
LMG
LMP
LMKP
LMGP
LMKG
LMKP
LMKG
LMKP
LMKG
LMK

1520 MM, 1:9 TIPO IEŠŲ ŠILDYMO ELEMENTŲ IŠDĖSTYMAS 7, 9, 11,13 IEŠMUOSE.

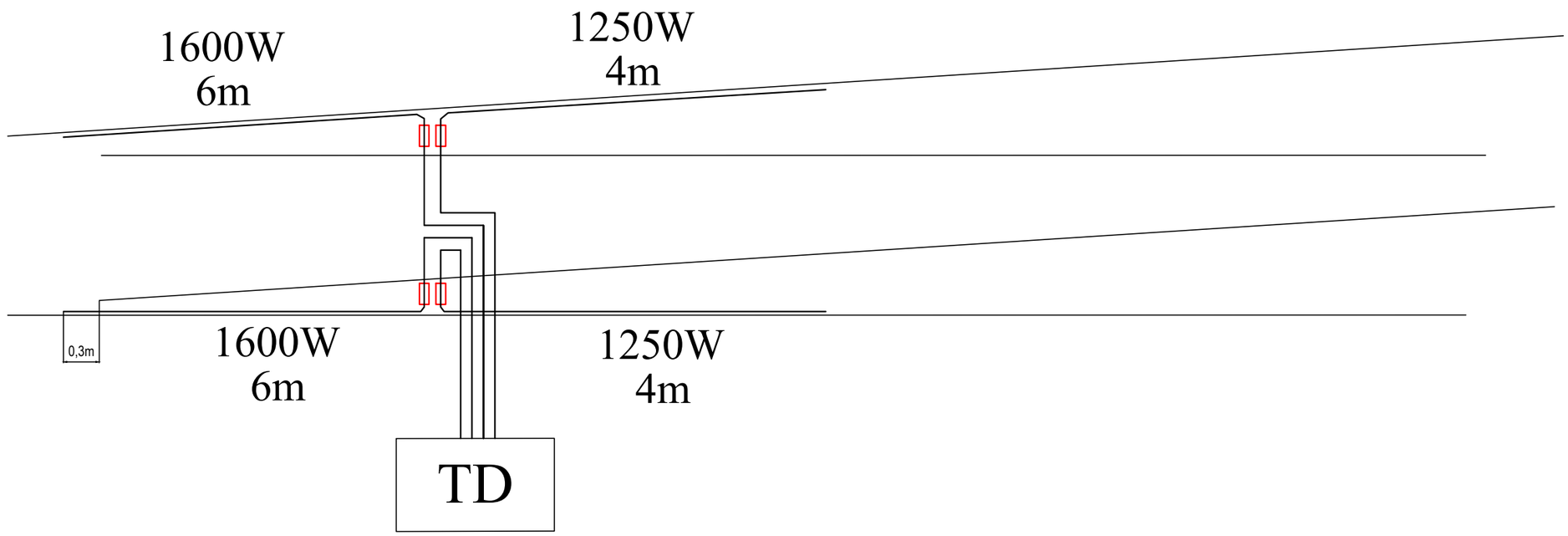

Šildymo elementai	Šildymo elementai	Šildymo elementų laikikliai			Šildymo galingumas
1600W / 6m	1250W / 4m	Galiniai	Jungiamieji	Prispaudžiamieji	Iešmo
2	2	4	2	36	5,7kW

Projektuotojas AB "LTG Infra" Kelių tyrimai ir projektavimas					KLAIPĖDOS GELEŽINKELIO STOTIS
Atestato Nr.	Pareigos	V.Pavardė	Parašas	Data	*Statinys* Klaipėdos geležinkelio stoties, Pauosčio kelyno kryžminės sąvažos (iešmai Nr. 7, 9, 11, 13 ir sankirta BS-1) paprastojo remonto aprašas
[redacted]					ŠILDYMO ELEMENTŲ IŠDĖSTYMAS — Laida 0
Etapas PRA	*Statytojas* AB " LTG Infra"				*Registracijos žymuo (numeris)* 2022.48-GID-PRA-SI.BR-03 — Lapas 1 — Lapų 1

Ruožo egzempliorius

EC postas

Stovas 15 — 530-27×2(6) — 156-27×2(6) — СП3 / 540 — 110-19×2(5) — СП1 / 641 — 120-3×2(1) — 54-3×2(1) — 10-3×1

Kabelis СП3 — 665м - 2шт.

1.spin. - 5СП

(ПП, ПМ) 2ж

2.spin. - ТП

(ПП, ПМ) 2ж

3.spin. - 7-13СП; 15-17СП

ip = 0,14А

(ПХЛ3, ОХЛ3) 4ж

5.spin. - 9-11СП; 23-29СП; 25-33СП; 25/35П; 35-37СП; ~~39СП~~

ip = 0,38А

(ПХЛ5, ОХЛ5) 4ж

М1, М5, М7, М9, М11, М13, М15, М17, М19

(6, 10) - 9×3ж = 27ж

21(ОХЗ, ОХ5, Ж, РЖ, З, РЗ, К, РК, 6) - 9ж

10-4(1) — М11 — К1 — 10-5×1(3) — 40-4×2(2) — 40-5(1) — 25-4(1) — 25-3(1) — Р1 — М9 — К7 — М7 — 25-33 — 25/35П — 23-29 — 9-11 — 15-17 — 7-13

15-4(1) — К1 — М17 — 50-12×1(6) — М15

15-4(1) — SM — 10-5×1(2) — М5 — К1

50-4(1) — К1 — М13

М19 — К1 — 10-3×1 — 35-37

90-3×2(1) — 35-12×1(1) — М1 — К1 — 10-3×1 — 5К — 9

1П К — 9 — 15-12×1(3) — М1 — 2 2 2 — 21

Stovas 15 — 530-5(1) — Kabelis П1 — 335м - 1шт.

3.spin.

19СП; 21СП; 3П; 4П; 5П; 6П

ip = 0,36А

(ПХЛ3, ОХЛ3) - 4ж

90-3×2 — 25-3(1) — 64-3×1 — 21 — 6П — 8 — 5 — 28-3×1 — 5П — 18 — 20-3(1) — 4П — 16 — 21-3×1 — 3П — 10

Vietoj brėž. Nr. LA-4-30-98, 2 lapo

Type text here

Pakeitimai parodyti raudona spalva

Projektuotojas: LTG INFRA, AB "LTG Infra", Kelių tyrimai ir projektavimas				KLAIPĖDOS GELEŽINKELIO STOTIS
Atestato Nr	Pareigos	V.Pavardė	Parašas	Data
	PI	J.Suchodolskis		2023 01
Statinys: Klaipėdos geležinkelio stoties, Pauosčio kelyno kryžminės sąvažos (iešmai Nr. 7, 9, 11, 13 ir sankirta BS-1) paprastojo remonto aprašas				
KABELIŲ TINKLAS (laikinas variantas)				
Etapas: PRA	Statytojas: LTG INFRA, AB "LTG Infra"			Registracijos žymuo (numeris): 2022.48-GID-PRA-SI.BR-04
Laida: 0	Lapas: 1	Lapų: 3		

Pirmas egzempliorius

ECpastos

Stovas 15

Kabelis PJ C50M – 1WM.

1H,
HП, 5СП, 7-13СП, 9-11СП, 15-17АСП, 15-17БСП,
19СП, 21СП, 23-29АСП, 23-29БСП, 25-33АСП,
25-33БСП, 25-33ВСП, 25/35П, 35-37СП, ~~39СП~~,
7П, 8П, 9П, 10П, 11П (РП, РМ) 22×2Х + 4×4Х

1НП 25-33В (11)

10П 25-33Б (14)

15 – 5Х1

9П 25-33А (14)

40 – 10×2 (3Ф)

13Х – 12Х1

(13) 23-29Б

8П

15 – 5(1)

(13) 23-29А

7П

10 – 5(1)

545 – 24×2(6)

PJ
543

40 – 12Х1

195
2Х1

(8) 19П

29 – 12Х1

12 – 5Х1

(15) 15-17А

15 – 3Х1

(10) 15-17Б

270 – 10×2(4)

P1
641

45 – 12Х1

8Н – 5Х1

25/35П

(12)

221 – 3Х1

(12) ĆM 39

ĺ rel. sp. H
eapas. 1

36 – 3Х1

(9) НП

(13) 35
9-11

10×5(1)

SM

15×5(1)

30-5Х1

29-5Х1

7-13

30-3(1)

29-3(1)

(9)

5

Vietoj brėž. Nr. LA-4-30-98, 3 lapo

Pakeitimai parodyti raudona spalva

Registracijos žymuo (numeris)	Laida	Lapas	Lapų
2022.48-GID-PRA-SI.BR-04	0	2	3

EC postas

T9 TT U=190V

10-16(2) 4-10

33K 10-12x1(3) 5-2-2 8-3x2 5-5(0) 8-3x2 K

65-12(3) 31K 5-2-2 8-3x2 5-5(0) 8-3x2 K

CTT 413

Stovas 14 550-27x2 Kabelis CT4 40-7-4

15,17,19/21,23/25,27,29,31,33 (A1,A2,A3,A4,A5) 8x5=40 vnt

~~3nk (15-17, 19-21, 23-25, 27-29, 31-33) - 5vnt~~

~~8A-15A, 6A-15A~~

1Nx220, 0x220 35:39=4vnt

110-12(3) 27 19 5-2-2 5-5(0)

55-12(3) 29 5-2-2 5-5(0)

45-12(2) 5-3-2

100-12(3) 21 19 5-2-2 5-5(0) CM 5-5(0)

85-30x1(7) 15-4-4

CT5 482

10-7x2(2) T5 4-8 U=180V

10-7x2(2) 25 5-3-4 5-5(0)

90-12(3) 23 5-2-2 5-5(0)

100-12(3) 15 5-2-2 5-5(0)

145-12(3) 5-2-2

17 5-5(0)

9 90x12(3) 5-2-2 10x12(3) 7 5-2-2

13 90x12(3) SM 5-2-2 10x12(3) 11 5-2-2

10-12(2) SM 20x12x1(2) 5-3-2

10-12(2) SM 10x12x1(2) 5-3-2

Stovas 14 530-24x2(8) CM 200-24x2(8) Kabelis CT3 30-6-4 CM50M-2xUTP CT3 570

5 7/9, 11/13, 35, 37, 39 (A1,A2,A3,A4,A5) 6x5=30vnt

~~3nk (5-35, 7-9, 11-13, 37-39) - 4vnt~~

~~8A-15A, 6A-15A~~

1Nx220, 0x220 31-33 - 4vnt

10-16(2) T3 4-10 U=190V

135-12(3) 5 5-2-2 8-4x2 8-4x2 K 5-5(0)

195-14x2(5) 15-4-4

CT1 734

T1 10-12(2) 4-6 U=185V

20-12(3) 39 5-2-2 5-5(0)

75-12(3) 37 5-2-2 5-5(0)

15-12(3) 35 5-2-2 5-5(0)

Registracijos žymuo (numeris)	Laida	Lapas	Lapų
2022.48-GID-PRA-SI.BR-04	0	3	3

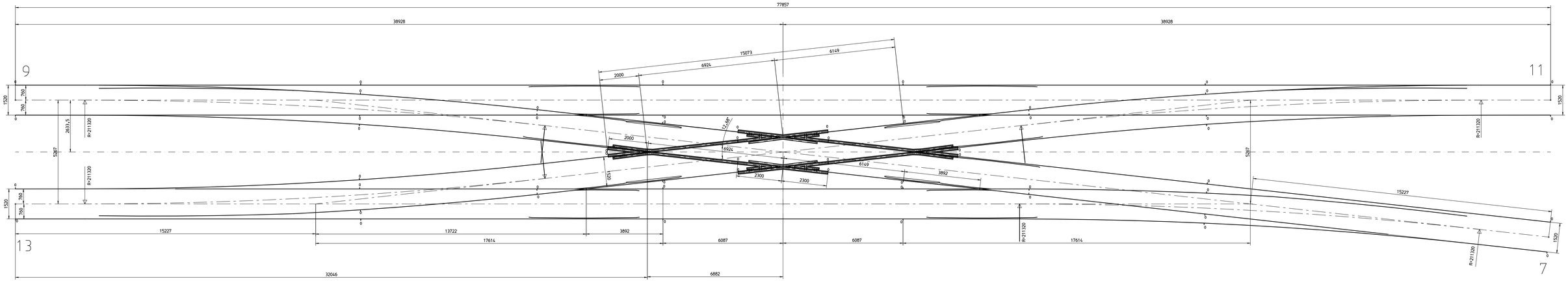

0 - bėgių sandūra

- Paruošta Pavoščio kelyno projektui. Kryžminė sąvaža 7-9/11-13.
- Gaminama ir tiekiama pagal LST TS 2008 reikalavimus.
- Iešmų 212-1:9 geometrija atitinka LST TS 2008 B.5 priedą.
- Dėl mažo tarpuvežio iešmo kryžmėje, gretbėgis ir viena iš tarpinių bėgių sandūrų pritaikyta prie esamos situacijos.

Pak.Nr.								
Data								
Atlik.								
Indek.	a	b	c	d	e	f		

Bendros tolerancijos pagal ISO 2768 - DENORM H 1305 - c

Šis brėžinys yra voestalpine Railway Systems Lietuva nuosavybė. Be voestalpine Railway Systems Lietuva rašt. sutikimo draudžiama jį kopijuoti, perduoti ar leisti naudotis kitam asmeniui. Draudžiama ką nors keisti brėžinyje. Reikalaitas naudojimas yra baudžiamas pagal įstatymus. ©

2022	Data	Pavardė	Parašas
Braižė			
Tikrino			
Derino			
Patvirtino			

Mastelis 1:50 (1:100)

Pagal.Br.Nr.

voestalpine Railway Systems Lietuva, UAB

Saulėtos g.18, LT-13220 Valčiūnai, Vilniaus raj., Lietuva

R65 tipo iešmai, 1520mm vėžė

Kryžminė sąvaža R65-2:9 su 5267mm tarpuvėžiu

Folio pav.:		Formatas:	
Brėžinys:	E16-015/1		
Skaitmeninė:		Kopijuoti	
Modelis:			

A0-A2

VALSTYBĖS ĮMONĖ REGISTRŲ CENTRAS
Lvivo g. 25-101, 09320 Vilnius, tel. (8 5) 2688 262, el. p. info@registrucentras.lt
Duomenys kaupiami ir saugomi Juridinių asmenų registre, kodas 124110246

NEKILNOJAMOJO TURTO REGISTRO DUOMENŲ BAZĖS IŠRAŠAS

2022-11-22 13:10:56

1. Nekilnojamojo turto registre įregistruotas turtas:

Registro Nr.: **44/419040**
Registro tipas: **Statiniai**
Sudarymo data: **2005-06-15**
Klaipėda

2. Nekilnojamieji daiktai:

2.1. **Geležinkelis - Klaipėdos geležinkelio stoties Pauosčio kelyno stoties kelias Nr.6**
Klaipėda

Aprašymas / pastabos: **Sankasa 6k1-6k9, ilgis= 1,511km; balasto prizmė 6k10-6k13, ilgis= 1,454km; viršutinė kelio konstrukcija 6k14-6k17, ilgis= 1,161km; iešmo pervados Nr.13, 15, 19, 26, 24,18,16,54/56, 8, ilgis= 0,293km.**
Unikalus daikto numeris: **4400-0618-2316**
Daikto pagrindinė naudojimo paskirtis: **Geležinkelių**
Žymėjimas plane: **6k**
Statybos pradžios metai: **1960**
Statybos pabaigos metai: **1960**
Rekonstravimo pradžios metai: **2009**
Rekonstravimo pabaigos metai: **2012**
Statinio kategorija: **Neypatingasis**
Baigtumo procentas: **100 %**
Ilgis: **1.511 km**
Geležinkelio reikšmė: **Valstybinis**
Atkūrimo sąnaudos (statybos vertė): **927000 Eur**
Atkuriamoji vertė: **328000 Eur**
Atkūrimo sąnaudų (statybos vertės) ir atkuriamosios vertės nustatymo data: **2019-11-07**
Vidutinė rinkos vertė: **328000 Eur**
Vidutinės rinkos vertės nustatymo būdas: **Atkuriamoji vertė**
Vidutinės rinkos vertės nustatymo data: **2019-11-07**
Kadastro duomenų nustatymo data: **2017-04-26**

2.2. **Geležinkelis - Klaipėdos geležinkelio stoties Pauosčio kelyno stoties kelias Nr.1"**
Klaipėda

Aprašymas / pastabos: **Bendras ilgis=1,567km Sankasa (1-4) Ilgis=0,034km Viršutinis kelio įrenginys (1"k1) Ilgis=0,088km Viršutinis kelio įrenginys (1"k2) Ilgis=0,047km Viršutinis kelio įrenginys (1"k3) Ilgis=0,013km Viršutinis kelio įrenginys (1"k4) Ilgis=0,011km Viršutinis kelio įrenginys (1"k5) Ilgis=1,277km Iešmas Nr.6-1vnt. Iešmas Nr.4-1vnt. Sankasa (4-11) Ilgis=0,088km Sankasa (11-21) Ilgis=0,139km Sankasa (21-63) Ilgis=1,277km Sankasa (63-64) Ilgis=0,029km**
Unikalus daikto numeris: **4400-0618-2758**
Daikto pagrindinė naudojimo paskirtis: **Geležinkelių**
Žymėjimas plane: **Nr.1**
Statybos pradžios metai: **1960**
Statybos pabaigos metai: **1960**
Rekonstravimo pradžios metai: **2012**
Rekonstravimo pabaigos metai: **2012**
Statinio kategorija: **Neypatingasis**
Baigtumo procentas: **100 %**
Geležinkelio reikšmė: **Valstybinis**
Atkūrimo sąnaudos (statybos vertė): **701000 Eur**
Fizinio nusidėvėjimo procentas: **60 %**
Atkuriamoji vertė: **242000 Eur**

Atkūrimo sąnaudų (statybos vertės) ir atkuriamosios vertės nustatymo data: **2019-11-07**
Vidutinė rinkos vertė: **242000 Eur**
Vidutinės rinkos vertės nustatymo būdas: **Atkuriamoji vertė**
Vidutinės rinkos vertės nustatymo data: **2019-11-07**
Kadastro duomenų nustatymo data: **2012-08-13**

2.3. **Geležinkelis - Klaipėdos geležinkelio stoties Pauosčio kelyno stoties kelias Nr.3**
Klaipėda

Aprašymas / pastabos: **Bendras ilgis=1,189km Sankasa (3k1) Ilgis=0,029km Sankasa (3k2) Ilgis=0,855km Viršutinis kelio įrenginys (3-14) Ilgis=0,855km Viršutinis kelio įrenginys (14-18) Ilgis=0,056km Iešmas Nr. 52-1vnt. Viršutinis kelio įrenginys (20-27) Ilgis=0,181km Sankasa (3k3) Ilgis=0,27km Sankasa (3k4) Ilgis=0,035km**
Unikalus daikto numeris: **4400-0618-2249**
Daikto pagrindinė naudojimo paskirtis: **Geležinkelių**
Žymėjimas plane: **Nr.3**
Statybos pradžios metai: **1960**
Statybos pabaigos metai: **2012**
Rekonstravimo pradžios metai: **2012**
Rekonstravimo pabaigos metai: **2012**
Statinio kategorija: **Neypatingasis**
Baigtumo procentas: **100 %**
Geležinkelio reikšmė: **Valstybinis**
Atkūrimo sąnaudos (statybos vertė): **513000 Eur**
Fizinio nusidėvėjimo procentas: **52 %**
Atkuriamoji vertė: **201000 Eur**
Atkūrimo sąnaudų (statybos vertės) ir atkuriamosios vertės nustatymo data: **2019-11-07**
Vidutinė rinkos vertė: **201000 Eur**
Vidutinės rinkos vertės nustatymo būdas: **Atkuriamoji vertė**
Vidutinės rinkos vertės nustatymo data: **2019-11-07**
Kadastro duomenų nustatymo data: **2012-08-13**

2.4. **Geležinkelis - Klaipėdos geležinkelio stoties Pauosčio kelyno stoties kelias Nr.4**
Klaipėda

Aprašymas / pastabos: **Bendras ilgis=1,053km Sankasa (4k1) Ilgis=0,029km Sankasa (4k2) Ilgis=0,891km Sankasa (4k3) Ilgis=0,095km Viršutinis kelio įrenginys (3-4) Ilgis=0,006km Iešmai (Nr.17;28;30)-3vnt. Viršutinis kelio įrenginys (5-25) Ilgis=0,852km Viršutinis kelio įrenginys (25-26) Ilgis=0,013km Viršutinis kelio įrenginys (30-31) Ilgis=0,016km Viršutinis kelio įrenginys (35-37) Ilgis=0,009km Sankasa (4k4) Ilgis=0,029km Sankasa (4k5) Ilgis=0,009km**
Unikalus daikto numeris: **4400-0618-2262**
Daikto pagrindinė naudojimo paskirtis: **Geležinkelių**
Žymėjimas plane: **Nr.4**
Statybos pradžios metai: **1960**
Statybos pabaigos metai: **1960**
Rekonstravimo pradžios metai: **2012**
Rekonstravimo pabaigos metai: **2012**
Statinio kategorija: **Neypatingasis**
Baigtumo procentas: **100 %**
Geležinkelio reikšmė: **Valstybinis**
Atkūrimo sąnaudos (statybos vertė): **511000 Eur**
Fizinio nusidėvėjimo procentas: **61 %**
Atkuriamoji vertė: **170000 Eur**
Atkūrimo sąnaudų (statybos vertės) ir atkuriamosios vertės nustatymo data: **2019-11-07**
Vidutinė rinkos vertė: **170000 Eur**

Vidutinės rinkos vertės nustatymo būdas: **Atkuriamoji vertė**
Vidutinės rinkos vertės nustatymo data: **2019-11-07**
Kadastro duomenų nustatymo data: **2012-08-13**

2.5. **Geležinkelis - Klaipėdos geležinkelio stoties Pauosčio kelyno stoties kelias Nr.5**
Klaipėda

Aprašymas / pastabos: **Bendras ilgis=0,959km Sankasa (5k1) Ilgis=0,029km Sankasa (5k2) Ilgis=0,873km Viršutinis kelio įrenginys (3-18) Ilgis=0,873km Viršutinis kelio įrenginys (18-19) Ilgis=0,028km Sankasa (5k3) Ilgis=0,028km Sankasa (5k4) Ilgis=0,029km**
Unikalus daikto numeris: **4400-0618-2305**
Daikto pagrindinė naudojimo paskirtis: **Geležinkelių**
Žymėjimas plane: **Nr.5**
Statybos pradžios metai: **1960**
Statybos pabaigos metai: **1960**
Rekonstravimo pradžios metai: **2012**
Rekonstravimo pabaigos metai: **2012**
Statinio kategorija: **Neypatingasis**
Baigtumo procentas: **100 %**
Geležinkelio reikšmė: **Valstybinis**
Atkūrimo sąnaudos (statybos vertė): **390000 Eur**
Fizinio nusidėvėjimo procentas: **62 %**
Atkuriamoji vertė: **116000 Eur**
Atkūrimo sąnaudų (statybos vertės) ir atkuriamosios vertės nustatymo data: **2019-11-07**
Vidutinė rinkos vertė: **116000 Eur**
Vidutinės rinkos vertės nustatymo būdas: **Atkuriamoji vertė**
Vidutinės rinkos vertės nustatymo data: **2019-11-07**
Kadastro duomenų nustatymo data: **2012-08-13**

2.6. **Geležinkelis - Klaipėdos geležinkelio stoties kelias Nr.7 Pauosčio kelynas**
Klaipėda

Aprašymas / pastabos: **Žemės sankasa Tūris= 3210,00m3 Viršutinis kelio įrenginys Ilgis= 924.00m lešmai (Nr.20,22,32) Vienetai= 3vnt.**
Unikalus daikto numeris: **4400-0618-2327**
Daikto pagrindinė naudojimo paskirtis: **Geležinkelių**
Žymėjimas plane: **Nr.7**
Statybos pradžios metai: **1960**
Statybos pabaigos metai: **1960**
Baigtumo procentas: **100 %**
Atkūrimo sąnaudos (statybos vertė): **483000 Eur**
Fizinio nusidėvėjimo procentas: **75 %**
Atkuriamoji vertė: **125000 Eur**
Atkūrimo sąnaudų (statybos vertės) ir atkuriamosios vertės nustatymo data: **2019-11-07**
Vidutinė rinkos vertė: **125000 Eur**
Vidutinės rinkos vertės nustatymo būdas: **Atkuriamoji vertė**
Vidutinės rinkos vertės nustatymo data: **2019-11-07**
Kadastro duomenų nustatymo data: **2005-05-10**

2.7. **Geležinkelis - Klaipėdos geležinkelio stoties kelias Nr.8 Pauosčio kelynas**
Klaipėda

Aprašymas / pastabos: **Žemės sankasa Tūris= 3475,00m3 Viršutinis kelio įrenginys Ilgis= 999.00m lešmai (Nr.9,11,23,29,35) Vienetai= 5vnt.**
Unikalus daikto numeris: **4400-0618-2350**
Daikto pagrindinė naudojimo paskirtis: **Geležinkelių**
Žymėjimas plane: **Nr.8**
Statybos pradžios metai: **1960**
Statybos pabaigos metai: **1960**
Baigtumo procentas: **100 %**
Atkūrimo sąnaudos (statybos vertė): **513000 Eur**

Fizinio nusidėvėjimo procentas: **75 %**
Atkuriamoji vertė: **133000 Eur**
Atkūrimo sąnaudų (statybos vertės) ir atkuriamosios vertės nustatymo data: **2019-11-07**
Vidutinė rinkos vertė: **133000 Eur**
Vidutinės rinkos vertės nustatymo būdas: **Atkuriamoji vertė**
Vidutinės rinkos vertės nustatymo data: **2019-11-07**
Kadastro duomenų nustatymo data: **2005-05-10**

2.8. **Geležinkelis - Klaipėdos geležinkelio stoties kelias Nr.9 Pauosčio kelynas Klaipėda**

Aprašymas / pastabos: **Žemės sankasa Tūris= 2537,00m3 Viršutinis kelio įrenginys Ilgis= 729.00m Iešmas (Nr.38) Vienetai= 1vnt.**
Unikalus daikto numeris: **4400-0618-2381**
Daikto pagrindinė naudojimo paskirtis: **Geležinkelių**
Žymėjimas plane: **Nr.9**
Statybos pradžios metai: **1960**
Statybos pabaigos metai: **1960**
Baigtumo procentas: **100 %**
Atkūrimo sąnaudos (statybos vertė): **295000 Eur**
Fizinio nusidėvėjimo procentas: **75 %**
Atkuriamoji vertė: **77300 Eur**
Atkūrimo sąnaudų (statybos vertės) ir atkuriamosios vertės nustatymo data: **2019-11-07**
Vidutinė rinkos vertė: **77300 Eur**
Vidutinės rinkos vertės nustatymo būdas: **Atkuriamoji vertė**
Vidutinės rinkos vertės nustatymo data: **2019-11-07**
Kadastro duomenų nustatymo data: **2005-05-10**

2.9. **Geležinkelis - Klaipėdos geležinkelio stoties kelias Nr.10 Pauosčio kelynas Klaipėda**

Aprašymas / pastabos: **Žemės sankasa Tūris= 2630,00m3 Viršutinis kelio įrenginys Ilgis= 756.00m Iešmai (Nr. 25,31,33) Vienetai= 3vnt.**
Unikalus daikto numeris: **4400-0618-2405**
Daikto pagrindinė naudojimo paskirtis: **Geležinkelių**
Žymėjimas plane: **Nr.10**
Statybos pradžios metai: **1960**
Statybos pabaigos metai: **1960**
Baigtumo procentas: **100 %**
Atkūrimo sąnaudos (statybos vertė): **416000 Eur**
Atkuriamoji vertė: **107700 Eur**
Atkūrimo sąnaudų (statybos vertės) ir atkuriamosios vertės nustatymo data: **2019-11-07**
Vidutinė rinkos vertė: **107700 Eur**
Vidutinės rinkos vertės nustatymo būdas: **Atkuriamoji vertė**
Vidutinės rinkos vertės nustatymo data: **2019-11-07**
Kadastro duomenų nustatymo data: **2005-05-10**

2.10. **Geležinkelis - Klaipėdos geležinkelio stoties kelias Nr.11 Pauosčio kelynas Klaipėda**

Aprašymas / pastabos: **Žemės sankasa Tūris= 2913,00m3 Viršutinis kelio įrenginys Ilgis= 837.00m Iešmai (Nr.34,36) Vienetai= 2vnt. Vandens nuvedimo įrenginys Ilgis= 870.00m Vandens nuvedimo įrenginys Ilgis= 40.00m**
Unikalus daikto numeris: **4400-0618-2466**
Daikto pagrindinė naudojimo paskirtis: **Geležinkelių**
Žymėjimas plane: **Nr.11**
Statybos pradžios metai: **1960**
Statybos pabaigos metai: **1960**
Baigtumo procentas: **100 %**
Atkūrimo sąnaudos (statybos vertė): **409000 Eur**
Fizinio nusidėvėjimo procentas: **69 %**

Atkuriamoji vertė: **106000 Eur**
Atkūrimo sąnaudų (statybos vertės) ir atkuriamosios vertės nustatymo data: **2019-11-08**
Vidutinė rinkos vertė: **106000 Eur**
Vidutinės rinkos vertės nustatymo būdas: **Atkuriamoji vertė**
Vidutinės rinkos vertės nustatymo data: **2019-11-08**
Kadastro duomenų nustatymo data: **2005-05-10**

2.11. **Geležinkelis - Klaipėdos geležinkelio stoties Pauosčio kelyno stoties kelias Nr.14 Klaipėda**

Aprašymas / pastabos: **Bendras ilgis=0,514km Sankasa (14k1) Ilgis=0,029km Viršutinis kelio įrenginys (4-13) Ilgis=0,013km Sankasa (14k2) Ilgis=0,013km Sankasa (14k3) Ilgis=0,472km Viršutinis kelio įrenginys (5-13) Ilgis=0,472km**
Unikalus daikto numeris: **4400-0618-2670**
Daikto pagrindinė naudojimo paskirtis: **Geležinkelių**
Žymėjimas plane: **Nr.14**
Statybos pradžios metai: **1960**
Statybos pabaigos metai: **1960**
Rekonstravimo pradžios metai: **2012**
Rekonstravimo pabaigos metai: **2012**
Statinio kategorija: **Neypatingasis**
Baigtumo procentas: **100 %**
Geležinkelio reikšmė: **Valstybinis**
Atkūrimo sąnaudos (statybos vertė): **210000 Eur**
Fizinio nusidėvėjimo procentas: **61 %**
Atkuriamoji vertė: **62000 Eur**
Atkūrimo sąnaudų (statybos vertės) ir atkuriamosios vertės nustatymo data: **2019-11-07**
Vidutinė rinkos vertė: **62000 Eur**
Vidutinės rinkos vertės nustatymo būdas: **Atkuriamoji vertė**
Vidutinės rinkos vertės nustatymo data: **2019-11-07**
Kadastro duomenų nustatymo data: **2012-08-13**

2.12. **Geležinkelis - Klaipėdos geležinkelio stoties kelias Nr.19 Pauosčio kelynas Klaipėda**

Aprašymas / pastabos: **Žemės sankasa Tūris= 2064,00m3 Viršutinis kelio įrenginys Ilgis= 593.00m**
Unikalus daikto numeris: **4400-0618-2738**
Daikto pagrindinė naudojimo paskirtis: **Geležinkelių**
Žymėjimas plane: **Nr.19**
Statybos pradžios metai: **1960**
Statybos pabaigos metai: **1960**
Baigtumo procentas: **100 %**
Atkūrimo sąnaudos (statybos vertė): **234000 Eur**
Fizinio nusidėvėjimo procentas: **75 %**
Atkuriamoji vertė: **61600 Eur**
Atkūrimo sąnaudų (statybos vertės) ir atkuriamosios vertės nustatymo data: **2019-11-08**
Vidutinė rinkos vertė: **61600 Eur**
Vidutinės rinkos vertės nustatymo būdas: **Atkuriamoji vertė**
Vidutinės rinkos vertės nustatymo data: **2019-11-08**
Kadastro duomenų nustatymo data: **2005-05-10**

2.13. **Geležinkelis - Klaipėdos geležinkelio stoties sąvaža Nr.21 Pauosčio kelynas Klaipėda**

Aprašymas / pastabos: **Viršutinis kelio įrenginys Ilgis= 35.00m lešmas (Nr.7) Vienetai= 1vnt. Sankryža (S1) Vienetai= 1vnt.**
Unikalus daikto numeris: **4400-0618-2770**
Daikto pagrindinė naudojimo paskirtis: **Geležinkelių**
Žymėjimas plane: **Nr.21**
Statybos pradžios metai: **1960**

Statybos pabaigos metai: **1960**
Baigtumo procentas: **100 %**
Atkūrimo sąnaudos (statybos vertė): **91100 Eur**
Fizinio nusidėvėjimo procentas: **75 %**
Atkuriamoji vertė: **22800 Eur**
Atkūrimo sąnaudų (statybos vertės) ir atkuriamosios vertės nustatymo data: **2019-11-08**
Vidutinė rinkos vertė: **22800 Eur**
Vidutinės rinkos vertės nustatymo būdas: **Atkuriamoji vertė**
Vidutinės rinkos vertės nustatymo data: **2019-11-08**
Kadastro duomenų nustatymo data: **2005-05-10**

2.14. **Geležinkelis - Klaipėdos geležinkelio stoties sąvaža Nr.22**
Pauosčio kelynas
Klaipėda

Aprašymas / pastabos: **Viršutinis kelio įrenginys Ilgis= 17.50m**
Unikalus daikto numeris: **4400-0618-2792**
Daikto pagrindinė naudojimo paskirtis: **Geležinkelių**
Žymėjimas plane: **Nr.22**
Statybos pradžios metai: **1960**
Statybos pabaigos metai: **1960**
Baigtumo procentas: **100 %**
Atkūrimo sąnaudos (statybos vertė): **6530 Eur**
Fizinio nusidėvėjimo procentas: **75 %**
Atkuriamoji vertė: **1630 Eur**
Atkūrimo sąnaudų (statybos vertės) ir atkuriamosios vertės nustatymo data: **2019-11-08**
Vidutinė rinkos vertė: **1630 Eur**
Vidutinės rinkos vertės nustatymo būdas: **Atkuriamoji vertė**
Vidutinės rinkos vertės nustatymo data: **2019-11-08**
Kadastro duomenų nustatymo data: **2005-05-10**

2.15. **Geležinkelis - Klaipėdos geležinkelio stoties sąvaža Nr.23**
Pauosčio kelynas
Klaipėda

Aprašymas / pastabos: **Viršutinis kelio įrenginys Ilgis= 15.50m Sankryža (S2) Vienetai= 1vnt.**
Unikalus daikto numeris: **4400-0618-2805**
Daikto pagrindinė naudojimo paskirtis: **Geležinkelių**
Žymėjimas plane: **Nr.23**
Statybos pradžios metai: **1960**
Statybos pabaigos metai: **1960**
Baigtumo procentas: **100 %**
Atkūrimo sąnaudos (statybos vertė): **44800 Eur**
Fizinio nusidėvėjimo procentas: **75 %**
Atkuriamoji vertė: **11200 Eur**
Atkūrimo sąnaudų (statybos vertės) ir atkuriamosios vertės nustatymo data: **2019-11-08**
Vidutinė rinkos vertė: **11200 Eur**
Vidutinės rinkos vertės nustatymo būdas: **Atkuriamoji vertė**
Vidutinės rinkos vertės nustatymo data: **2019-11-08**
Kadastro duomenų nustatymo data: **2005-05-10**

2.16. **Geležinkelis - Klaipėdos geležinkelio stoties sąvaža Nr.24**
Pauosčio kelynas
Klaipėda

Aprašymas / pastabos: **Viršutinis kelio įrenginys Ilgis= 16.50m**
Unikalus daikto numeris: **4400-0618-2838**
Daikto pagrindinė naudojimo paskirtis: **Geležinkelių**
Žymėjimas plane: **Nr.24**
Statybos pradžios metai: **1960**
Statybos pabaigos metai: **1960**
Baigtumo procentas: **100 %**
Atkūrimo sąnaudos (statybos vertė): **6150 Eur**
Fizinio nusidėvėjimo procentas: **75 %**

Atkuriamoji vertė: **1540 Eur**
Atkūrimo sąnaudų (statybos vertės) ir atkuriamosios vertės nustatymo data: **2019-11-08**
Vidutinė rinkos vertė: **1540 Eur**
Vidutinės rinkos vertės nustatymo būdas: **Atkuriamoji vertė**
Vidutinės rinkos vertės nustatymo data: **2019-11-08**
Kadastro duomenų nustatymo data: **2005-05-10**

2.17. **Geležinkelis - Klaipėdos geležinkelio stoties kelias Nr.10a Pauosčio kelynas Klaipėda**
Aprašymas / pastabos: **Žemės sankasa Tūris= 696,00m3 Viršutinis kelio įrenginys Ilgis= 200.00m**
Unikalus daikto numeris: **4400-0618-2416**
Daikto pagrindinė naudojimo paskirtis: **Geležinkelių**
Žymėjimas plane: **Nr.10a**
Statybos pradžios metai: **1960**
Statybos pabaigos metai: **1960**
Baigtumo procentas: **100 %**
Atkūrimo sąnaudos (statybos vertė): **79100 Eur**
Fizinio nusidėvėjimo procentas: **75 %**
Atkuriamoji vertė: **20700 Eur**
Atkūrimo sąnaudų (statybos vertės) ir atkuriamosios vertės nustatymo data: **2019-11-08**
Vidutinė rinkos vertė: **20700 Eur**
Vidutinės rinkos vertės nustatymo būdas: **Atkuriamoji vertė**
Vidutinės rinkos vertės nustatymo data: **2019-11-08**
Kadastro duomenų nustatymo data: **2005-05-10**

2.18. **Geležinkelis - Klaipėdos geležinkelio stoties Pauosčio kelyno stoties sąvaža Nr.2-Nr.4 Klaipėda**
Aprašymas / pastabos: **Bendras ilgis=0,079km Viršutinis kelio įrenginys (Nr.2-Nr.4) Ilgis=0,011km Sankasa (k1) Ilgis=0,034km Sankasa (k2) Ilgis=0,011km Sankasa (k3) Ilgis=0,034km**
Unikalus daikto numeris: **4400-0618-2849**
Daikto pagrindinė naudojimo paskirtis: **Geležinkelių**
Žymėjimas plane: **Nr.2-Nr.4**
Statybos pradžios metai: **1960**
Statybos pabaigos metai: **1960**
Rekonstravimo pradžios metai: **2012**
Rekonstravimo pabaigos metai: **2012**
Statinio kategorija: **Neypatingasis**
Baigtumo procentas: **100 %**
Geležinkelio reikšmė: **Valstybinis**
Atkūrimo sąnaudos (statybos vertė): **8540 Eur**
Fizinio nusidėvėjimo procentas: **14 %**
Atkuriamoji vertė: **6780 Eur**
Atkūrimo sąnaudų (statybos vertės) ir atkuriamosios vertės nustatymo data: **2019-11-07**
Vidutinė rinkos vertė: **6780 Eur**
Vidutinės rinkos vertės nustatymo būdas: **Atkuriamoji vertė**
Vidutinės rinkos vertės nustatymo data: **2019-11-07**
Kadastro duomenų nustatymo data: **2012-08-13**

2.19. **Geležinkelis - Klaipėdos geležinkelio stoties Pauosčio kelyno stoties sąvaža Nr.30-Nr.52 Klaipėda**
Aprašymas / pastabos: **Bendras ilgis=0,070km Sankasa (k1) Ilgis=0,029km Viršutinis kelio įrenginys Nr.30-Nr.52 Ilgis=0,012km Sankasa (k2) Ilgis=0,012km Sankasa (k3) Ilgis=0,029km**
Unikalus daikto numeris: **4400-2415-5782**
Daikto pagrindinė naudojimo paskirtis: **Geležinkelių**
Žymėjimas plane: **Nr.30;52**
Statybos pradžios metai: **2012**

Statybos pabaigos metai: **2012**
Baigtumo procentas: **100 %**
Geležinkelio reikšmė: **Privažiuojamasis**
Atkūrimo sąnaudos (statybos vertė): **8420 Eur**
Fizinio nusidėvėjimo procentas: **10 %**
Atkuriamoji vertė: **6830 Eur**
Atkūrimo sąnaudų (statybos vertės) ir atkuriamosios vertės nustatymo data: **2019-11-07**
Vidutinė rinkos vertė: **6830 Eur**
Vidutinės rinkos vertės nustatymo būdas: **Atkuriamoji vertė**
Vidutinės rinkos vertės nustatymo data: **2019-11-07**
Kadastro duomenų nustatymo data: **2012-08-13**

3. Daikto priklausiniai iš kito registro: įrašų nėra

4. Nuosavybė:

4.1. **Nuosavybės teisė**
Savininkas: **LIETUVOS RESPUBLIKA, a.k. 111105555**
Daiktas: **geležinkelis Nr. 4400-2415-5782, aprašytas p. 2.19.**
Įregistravimo pagrindas: **2013-06-28 Statybos užbaigimo aktas Nr. SUA-30-130628-00152**
2019-04-01 Steigėjo įsakymas Nr. 1K-56
Įrašas galioja: **Nuo 2019-06-17**

4.2. **Nuosavybės teisė**
Savininkas: **LIETUVOS RESPUBLIKA, a.k. 111105555**
Daiktas: **geležinkelis Nr. 4400-0618-2249, aprašytas p. 2.3.**
geležinkelis Nr. 4400-0618-2262, aprašytas p. 2.4.
geležinkelis Nr. 4400-0618-2305, aprašytas p. 2.5.
geležinkelis Nr. 4400-0618-2316, aprašytas p. 2.1.
geležinkelis Nr. 4400-0618-2670, aprašytas p. 2.11.
geležinkelis Nr. 4400-0618-2758, aprašytas p. 2.2.
geležinkelis Nr. 4400-0618-2849, aprašytas p. 2.18.
Įregistravimo pagrindas: **2006-11-09 Įsakymas Nr. 3-427**
2013-06-28 Statybos užbaigimo aktas Nr. SUA-30-130628-00152
2019-03-18 Įsakymas Nr. 1K-44
Įrašas galioja: **Nuo 2019-04-19**

4.3. **Nuosavybės teisė**
Savininkas: **LIETUVOS RESPUBLIKA, a.k. 111105555**
Daiktas: **geležinkelis Nr. 4400-0618-2327, aprašytas p. 2.6.**
geležinkelis Nr. 4400-0618-2350, aprašytas p. 2.7.
geležinkelis Nr. 4400-0618-2381, aprašytas p. 2.8.
geležinkelis Nr. 4400-0618-2405, aprašytas p. 2.9.
geležinkelis Nr. 4400-0618-2416, aprašytas p. 2.17.
geležinkelis Nr. 4400-0618-2466, aprašytas p. 2.10.
geležinkelis Nr. 4400-0618-2738, aprašytas p. 2.12.
geležinkelis Nr. 4400-0618-2770, aprašytas p. 2.13.
geležinkelis Nr. 4400-0618-2792, aprašytas p. 2.14.
geležinkelis Nr. 4400-0618-2805, aprašytas p. 2.15.
geležinkelis Nr. 4400-0618-2838, aprašytas p. 2.16.
Įregistravimo pagrindas: **2006-11-09 Įsakymas Nr. 3-427**
Įrašas galioja: **Nuo 2006-12-28**

5. Valstybės ir savivaldybių žemės patikėjimo teisė: įrašų nėra

6. Kitos daiktinės teisės :

6.1. **Turto patikėjimo teisė**
Patikėtinis: **AB "LTG Infra", a.k. 305202934**
Daiktas: **geležinkelis Nr. 4400-0618-2249, aprašytas p. 2.3.**
geležinkelis Nr. 4400-0618-2262, aprašytas p. 2.4.
geležinkelis Nr. 4400-0618-2305, aprašytas p. 2.5.
geležinkelis Nr. 4400-0618-2316, aprašytas p. 2.1.

geležinkelis Nr. 4400-0618-2327, aprašytas p. 2.6.
geležinkelis Nr. 4400-0618-2350, aprašytas p. 2.7.
geležinkelis Nr. 4400-0618-2381, aprašytas p. 2.8.
geležinkelis Nr. 4400-0618-2405, aprašytas p. 2.9.
geležinkelis Nr. 4400-0618-2416, aprašytas p. 2.17.
geležinkelis Nr. 4400-0618-2466, aprašytas p. 2.10.
geležinkelis Nr. 4400-0618-2670, aprašytas p. 2.11.
geležinkelis Nr. 4400-0618-2738, aprašytas p. 2.12.
geležinkelis Nr. 4400-0618-2758, aprašytas p. 2.2.
geležinkelis Nr. 4400-0618-2770, aprašytas p. 2.13.
geležinkelis Nr. 4400-0618-2792, aprašytas p. 2.14.
geležinkelis Nr. 4400-0618-2805, aprašytas p. 2.15.
geležinkelis Nr. 4400-0618-2838, aprašytas p. 2.16.
geležinkelis Nr. 4400-0618-2849, aprašytas p. 2.18.
geležinkelis Nr. 4400-2415-5782, aprašytas p. 2.19.

Įregistravimo pagrindas: **2019-11-22 Perdavimo - priėmimo aktas Nr. LS(ADM)-13308/6-3938/A-IT(LGI)-2**
2019-11-22 Turto patikėjimo sutartis Nr. 1F-109/SUTS(LGI)-1

Įrašas galioja: **Nuo 2019-12-10**

7. Juridiniai faktai: įrašų nėra

8. Žymos: įrašų nėra

9. Teritorijos, kuriose taikomos specialiosios žemės naudojimo sąlygos: įrašų nėra

10. Daikto registravimas ir kadastro žymos:

10.1. **Kadastrinius matavimus atliko (kadastro žyma)**
ROMAS PETRAUSKAS

Daiktas: **geležinkelis Nr. 4400-0618-2316, aprašytas p. 2.1.**

Įregistravimo pagrindas: **2008-06-19 Kvalifikacijos pažymėjimas Nr. 2M-M-359**
2017-04-26 Nekilnojamojo daikto kadastro duomenų byla

Įrašas galioja: **Nuo 2019-04-18**

10.2. **Kadastro duomenų tikslinimas (daikto registravimas)**

Daiktas: **geležinkelis Nr. 4400-0618-2316, aprašytas p. 2.1.**

Įregistravimo pagrindas: **2017-04-26 Nekilnojamojo daikto kadastro duomenų byla**

Įrašas galioja: **Nuo 2019-04-18**

10.3. **Kadastrinius matavimus atliko (kadastro žyma)**
UAB "Eurometras", a.k. 170550172

Daiktas: **geležinkelis Nr. 4400-0618-2262, aprašytas p. 2.4.**
geležinkelis Nr. 4400-0618-2305, aprašytas p. 2.5.
geležinkelis Nr. 4400-0618-2670, aprašytas p. 2.11.
geležinkelis Nr. 4400-0618-2849, aprašytas p. 2.18.

Įregistravimo pagrindas: **2012-08-13 Nekilnojamojo daikto kadastro duomenų byla**
Kvalifikacijos pažymėjimas Nr. 2M-M-517

Įrašas galioja: **Nuo 2013-10-01**

10.4. **Rekonstrukcija (daikto registravimas)**

Daiktas: **geležinkelis Nr. 4400-0618-2262, aprašytas p. 2.4.**
geležinkelis Nr. 4400-0618-2305, aprašytas p. 2.5.
geležinkelis Nr. 4400-0618-2670, aprašytas p. 2.11.
geležinkelis Nr. 4400-0618-2849, aprašytas p. 2.18.

Įregistravimo pagrindas: **2012-08-13 Nekilnojamojo daikto kadastro duomenų byla**
2013-06-28 Statybos užbaigimo aktas Nr. SUA-30-130628-00152

Įrašas galioja: **Nuo 2013-10-01**

10.5. **Suformuotas naujas (daikto registravimas)**

Daiktas: **geležinkelis Nr. 4400-2415-5782, aprašytas p. 2.19.**

Įregistravimo pagrindas: **2012-08-13 Nekilnojamojo daikto kadastro duomenų byla**
2013-06-28 Statybos užbaigimo aktas Nr. SUA-30-130628-00152

Įrašas galioja: **Nuo 2013-10-01**

10.6.		**Kadastrinius matavimus atliko (kadastro žyma)**
		UAB "Eurometras", a.k. 170550172
	Daiktas:	**geležinkelis Nr. 4400-0618-2249, aprašytas p. 2.3.**
		geležinkelis Nr. 4400-0618-2758, aprašytas p. 2.2.
	Įregistravimo pagrindas:	**2012-08-13 Nekilnojamojo daikto kadastro duomenų byla**
		Kvalifikacijos pažymėjimas Nr. 2M-M-517
	Įrašas galioja:	**Nuo 2013-09-30**
10.7.		**Rekonstrukcija (daikto registravimas)**
	Daiktas:	**geležinkelis Nr. 4400-0618-2249, aprašytas p. 2.3.**
		geležinkelis Nr. 4400-0618-2758, aprašytas p. 2.2.
	Įregistravimo pagrindas:	**2012-08-13 Nekilnojamojo daikto kadastro duomenų byla**
		2013-06-28 Statybos užbaigimo aktas Nr. SUA-30-130628-00152
	Įrašas galioja:	**Nuo 2013-09-30**

11. Registro pastabos ir nuorodos: įrašų nėra

12. Kita informacija: įrašų nėra

13. Informacija apie duomenų sandoriui tikslinimą: įrašų nėra

317800

6182650

23/56 - 0192

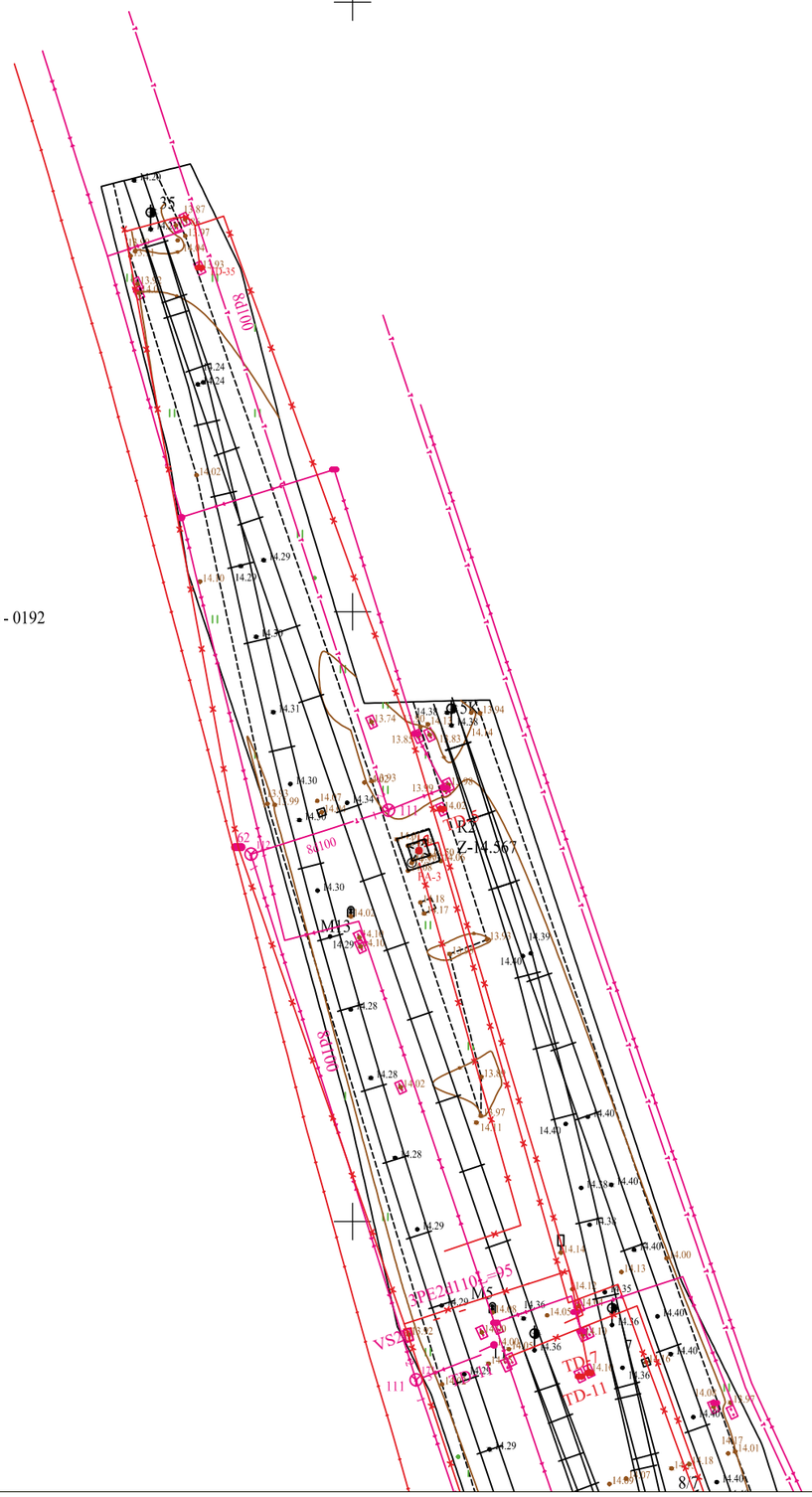
25
14.28
14.24
14.02
14.29
14.30
14.31
14.30
14.30
14.28
14.28
14.29
14.29
14.29
14.28
14.30
14.30
14.30

Topografavimo darbų teritorijos
išsidėstymo schema

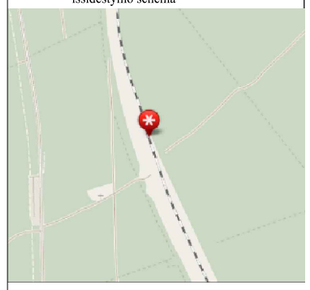

Topografinis planas M 1:500

23/56 - 0192

23/56 - 0212

6182500
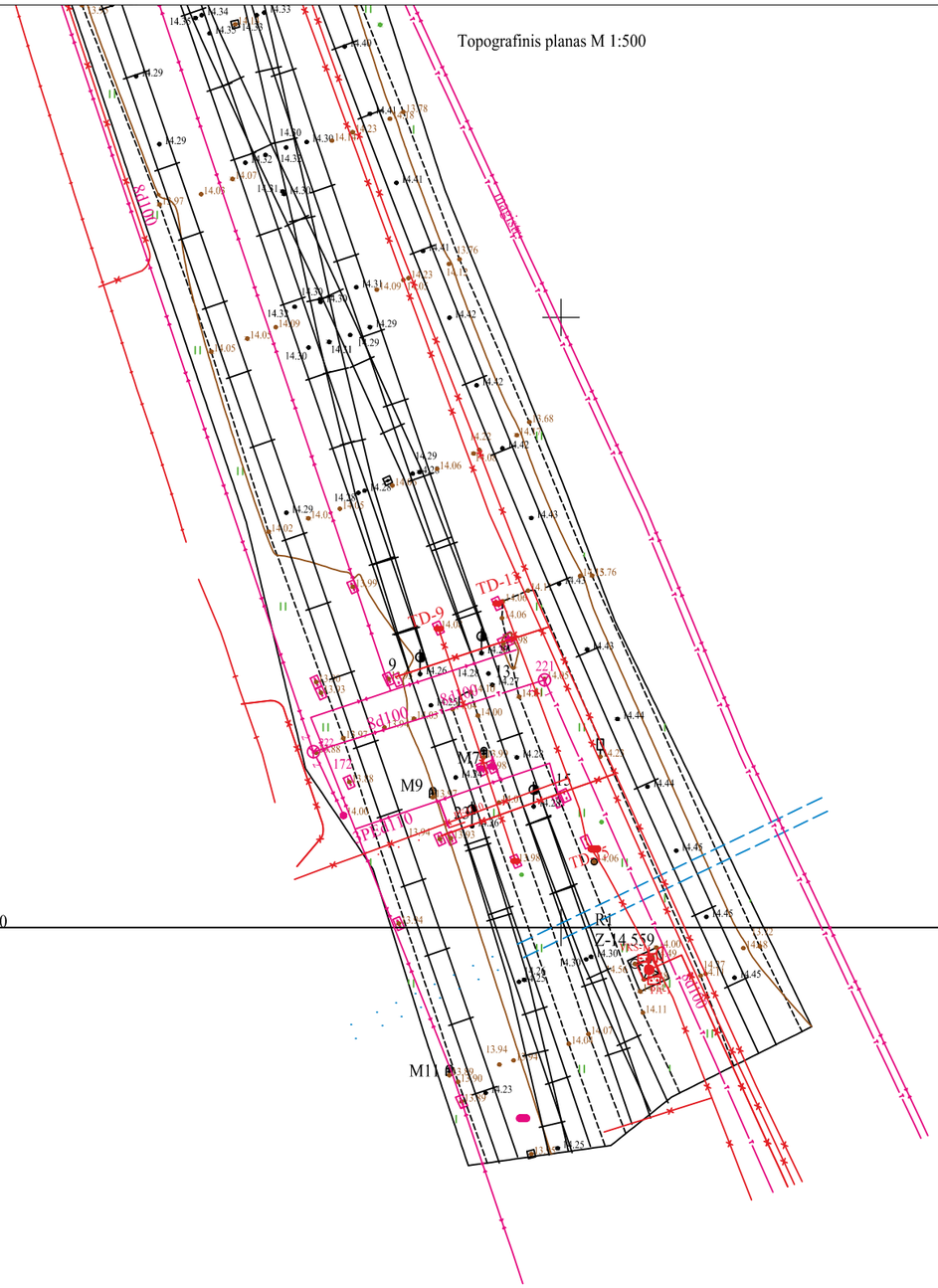
317850