PJŪVIS 2-2

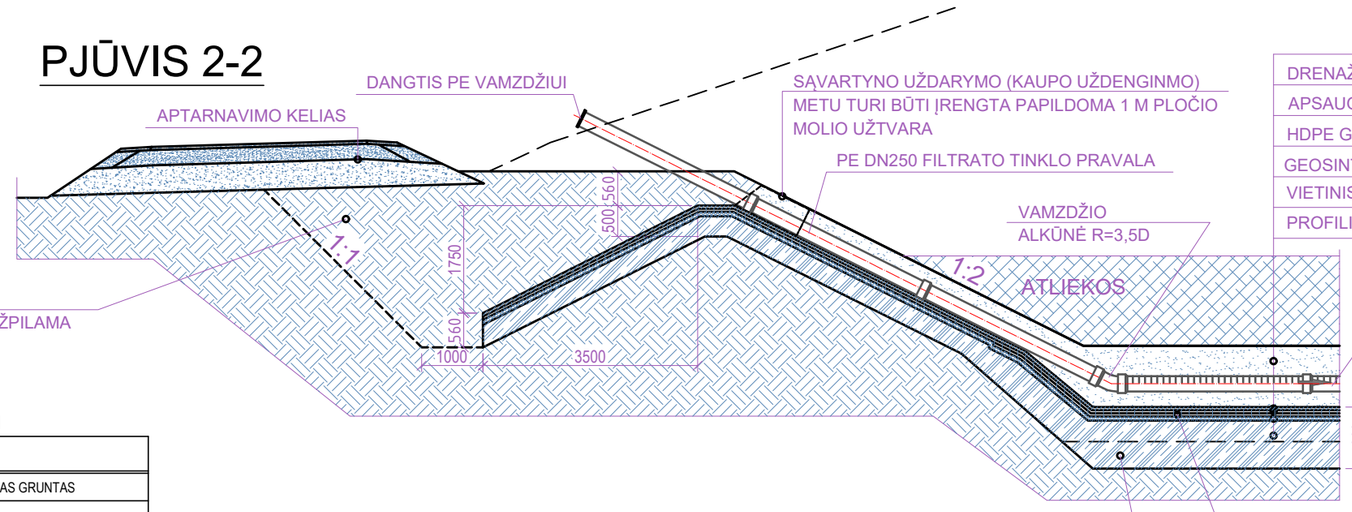

DRENAŽINIS SLUOKSNIS	≈500 MM
APSAUGINIS GEOAUDINYS 1200 G/M²	
HDPE GEOMEMBRANA	≥2 MM
GEOSINTETINIO MOLIO SLUOKSNIS	≥7 MM
VIETINIS HOMOGENIZUOTAS SUTANKINTAS GRUNTAS (Dpr ≥98)	≥500 MM
PROFILIUOJAMAS SUTANKINTAS ESAMAS GRUNTAS (sutankintas iki Dpr ≥95)	

SUTARTINIAI ŽYMĖJIMAI

	VIETINIS HOMOGENIZUOTAS SUTANKINTAS GRUNTAS
	SKALDOS SLUOKSNIS
	PROFILIUOJAMAS SUTANKINTAS ESAMAS GRUNTAS
	DRENAŽINIS SLUOKSNIS
	ATLIEKOS
	NEAUSTINĖ GEOTEKSTILĖ
	HDPE GEOMEMBRANA
	GEOSINTETINIO MOLIO SLUOKSNIS

PJŪVIS 1-1

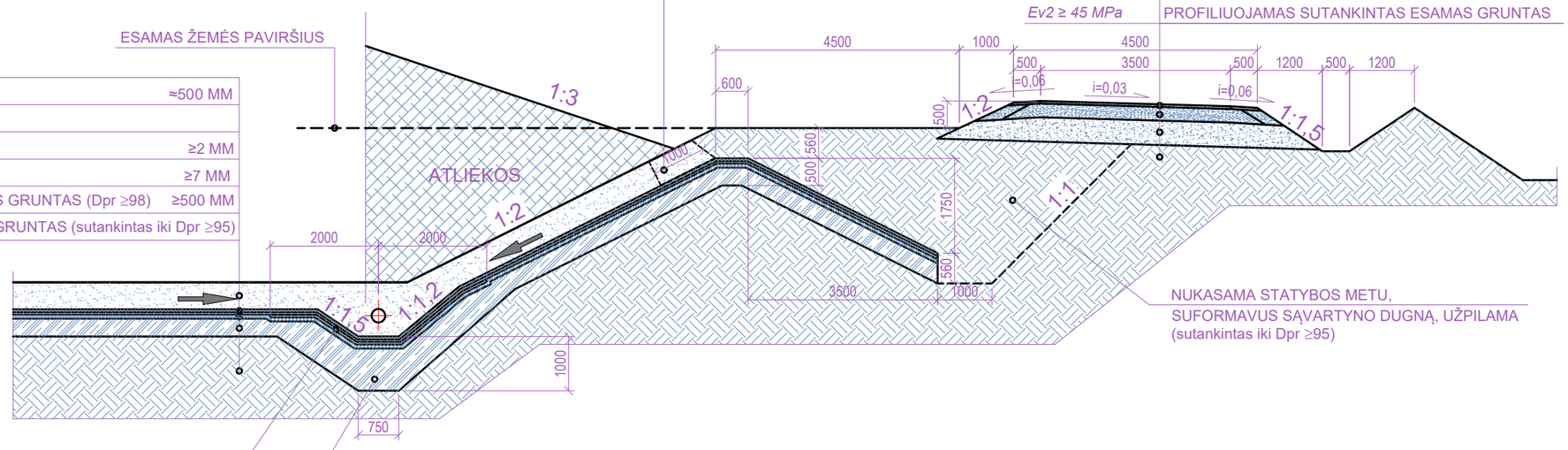

	ŽVYRO FR. 0/22 DANGOS SLUOKSNIS	≥ 50 MM
Ev2 ≥120 MPa	SKALDOS 0/45 IR SMULKINTŲ STATYBINIŲ ATLIEKŲ MIŠINIO SLUOKSNIS	- 250 MM
Ev2 ≥100 MPa	APSAUGINIS ŠALČIUI ATSPARUS SLUOKS.	- 450 MM
Ev2 ≥ 45 MPa	PROFILIUOJAMAS SUTANKINTAS ESAMAS GRUNTAS	

DRENAŽINIS SLUOKSNIS	≈500 MM
APSAUGINIS GEOAUDINYS 1200 G/M²	
HDPE GEOMEMBRANA	≥2 MM
GEOSINTETINIO MOLIO SLUOKSNIS	≥7 MM
VIETINIS HOMOGENIZUOTAS SUTANKINTAS GRUNTAS (Dpr ≥98)	≥500 MM
PROFILIUOJAMAS SUTANKINTAS ESAMAS GRUNTAS (sutankintas iki Dpr ≥95)	

PJŪVIS 3-3

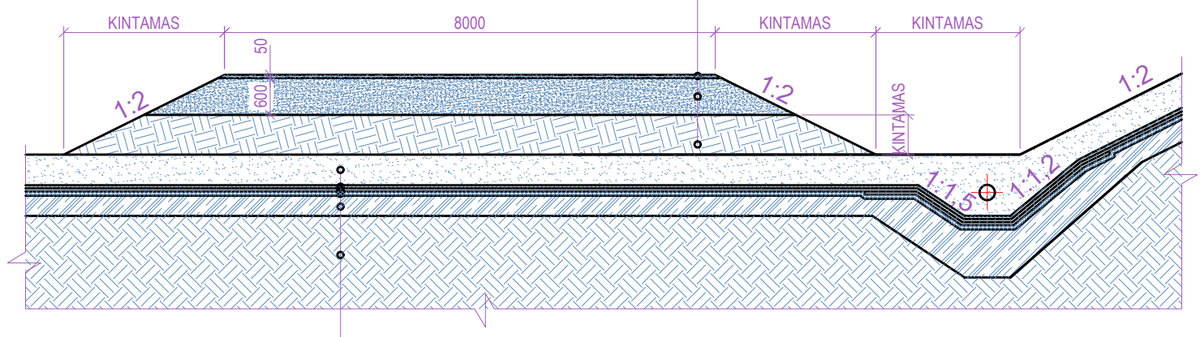

ŽVYRO FR. 0/22 DANGOS SLUOKSNIS	≥ 50 MM
SKALDOS 0/45 IR SMULKINTŲ STATYBINIŲ ATLIEKŲ MIŠINIO SLUOKSNIS	- 250 MM
SANKASA IŠ VIETINIO GRUNTO	

Ev2 ≥120 MPa
Ev2 ≥ 45 MPa

DRENAŽINIS SLUOKSNIS	≈500 MM
APSAUGINIS GEOAUDINYS 1200 G/M²	
HDPE GEOMEMBRANA	≥2 MM
GEOSINTETINIO MOLIO SLUOKSNIS	≥7 MM
VIETINIS HOMOGENIZUOTAS SUTANKINTAS GRUNTAS (Dpr ≥98)	≥500 MM
PROFILIUOJAMAS SUTANKINTAS ESAMAS GRUNTAS (sutankintas iki Dpr ≥95)	

PASTABOS:

1. ATLIEKŲ UŽDENGIMAS ŠIUO PROJEKTU NESPRENDŽIAMAS.
2. LIETAUS VANDENS SURINKIMO GRIOVYS TARP APVAŽIAVIMO KELIO IR ATLIEKŲ KAUPO BUS SUFORMUOTAS UŽDENGUS ATLIEKAS APSAUGINIAIS UŽDENGIMO SLUOKSNIAIS.
3. PJŪVIŲ 1-1, 2-2, 3-3 VIETAS ŽIŪRĖTI BRĖŽINYJE SK.B-03.

0	2020-09	Statybai			
Laida	Išleid. data	Laidos statusas ir išleidimo priežastis (jei taikoma)			
Atestato Nr.	UAB KRAŠTO PROJEKTAI IR PARTNERIAI			VILNIAUS APSKRITIES REGIONINIS BUITINIŲ ATLIEKŲ SĄVARTYNAS	
				3 SEKCIJOS DALIES (ASBESTO TURINČIŲ ATLIEKŲ SUBSEKCIJA) VIDUGIRIŲ K. 3, VIEVIO SEN., ELEKTRĖNŲ SAV. STATYBOS PROJEKTAS	
4459	SPV	J.KILDIŠIUS			
7162	SPDV	A.ŠIUKŠČIUS			
	PROJ-VO	V.PIPAS		PJŪVIAI 1-1, 2-2, 3-3 M 1:100	Laida 0
Kalb.trump.	UAB "VAATC"			129.1.19.02 - 03C - DP - SK.B-04	Lapas 1 / Lapų 1
LT					