KVIETIMAS
PATEIKTI PASIŪLYMUS ATNAUJINTAM VARŽYMUISI
PAGAL 2024-05-29 PRELIMINARIĄJĄ SUTARTĮ NR. VPS-95
DĖL
ŠAKIŲ RAJONO KELIŲ KAPITALINIO REMONTO, REKONSTRUKCIJOS TECHNINIO DARBO PROJEKTO, PROJEKTO VYKDYMO PRIEŽIŪROS IR DARBŲ PIRKIMO
2024-08-28
Šakiai

Užsakovui nusprendus nustatyta tvarka įsigyti asfaltavimo darbus nurodytus 1 Kvietimo priedėlyje, prašome įvertinti šiame Kvietime pateiktą informaciją ir iki *2024-09-05* Preliminariojoje sutartyje dėl Šakių rajono kelių kapitalinio remonto, rekonstrukcijos techninio darbo projekto, projekto vykdymo priežiūros ir darbų pirkimo Nr. 714379 (toliau – Preliminarioji sutartis) nustatytomis sąlygomis ir tvarka pateikti Pasiūlymus Atnaujintame varžymesi. Šiame Kvietime vartojamos sąvokos atitinka ir turi būti aiškinamos pagal Preliminariojoje sutartyje pateiktus apibrėžimus.

Eil. Nr.	Pavadinimas	Informacija apie Darbų pirkimą Preliminariosios sutarties pagrindu *(pildo Užsakovas)*
1.	Pirkimo objektas (Darbai, nurodyti 1 priedėlyje) ir jam keliami reikalavimai	*Ūkininkų g., Giedručių k., Šakių raj., kapitalinio remonto projektavimas ir darbai;* *Įsivertinti pagal pateiktus kiekius ir įkainius;* *Darbus atlikti pagal techninį projektą, pasirengus darbo projektą*
2.	Darbų atlikimo terminas	*Darbai turi būti pabaigti per 12 mėnesių nuo sutarties įsigaliojimo dienos.*
3.	Planuojamos sudaryti Pagrindinės sutarties sąlygos, nenurodytos Preliminariojoje sutartyje	-
4.	Atnaujintame varžymesi pateiktų Pasiūlymų vertinimo kriterijai	Mažiausia kaina
5.	Terminas arba data, iki kurios turi būti pateikti Rangovų Pasiūlymai Atnaujintame varžymesi	*2024-09-05*
6.	Informacija apie Sutarties įvykdymo užtikrinimo reikalavimą (jei taikoma, dokumentas pateikiamas pagal pridedamą Sutarties įvykdymo užtikrinimo formą)	*Sutarties vykdymo užtikrinimas reikalaujamas, 5 proc. nuo pateikto pasiūlymo vertės*
7.	EBVPD nurodyta informacija	Reikalaujama Rangovui patvirtinti, kad EBVPD nurodyta informacija, kuri pateikta Perkančiajai organizacijai teikiant pasiūlymą dėl Preliminariosios sutarties sudarymo yra nepasikeitusi, arba jei pasikeitusi - pateikti aktualią informaciją.

8.	Informacija apie Pasiūlymų pateikimo, vertinimo, Pagrindinės sutarties sudarymo tvarką, ir/ar kitas svarbias ar tokiomis galinčias būti aplinkybes	Kvietimas siunčiamas, pasiūlymai teikiami, Susirašinėjimas vykdomas CVP IS priemonėmis **Maksimali Tinkamam Darbų įvykdymui būtinų atlikti darbų[1] įsigijimui skirta suma[2] 170 000,00 Eur su PVM**
9.	Užsakovo kontaktiniai duomenys dėl šiame Kvietime pateiktos informacijos	Ūkio ir investicijų skyriaus vedėjas Martynas Remeikis, el. paštas martynas.remeikis@sakiai.lt, tel.: +37061232103

[1]Tinkamam aplinkos sutvarkymui būtini atlikti darbai – Preliminariosios sutarties 2 priede nenurodyti, tačiau tinkamam Užsakovo planuojamų darbų įvykdymui reikalingi atlikti, vykdant Atnaujintą varžymąsi įsigyjami darbai.

[2] Jei Rangovo Atnaujintam tiekėjų varžymuisi pateiktame pasiūlyme Tinkamam Darbų įvykdymui būtinų atlikti darbų įkainių ir kiekių sandaugų bendra suma (su PVM) yra didesnė už tokiems darbams skirtą Kvietimo 8 punkte nurodytą sumą, toks pasiūlymas laikomas nepriimtinu ir yra atmetamas, išskyrus VPĮ 45 straipsnio 1 dalies 5 punkte nurodytą atvejį, kai Kvietime maksimali darbams skirta suma nenurodoma ir Užsakovas nusprendžia pakeisti (padidinti) pirkimui skirtą sumą, nustatytą prieš pradedant Atnaujintą tiekėjų varžymąsi.

PRIDEDAMA:

1 priedėlis. Pasiūlymo atnaujintam varžymuisi forma;

2 priedėlis. Pagrindinės sutarties projektas *(su neesminiais pakeitimais ir papildymais, lyginant su Preliminariojoje sutartyje nurodytų Pagrindinių sutarčių sąlygomis, jei tokie būtų);*

3 priedėlis. Techninis projektas.

DARBŲ PRELIMINARŪS METŲ KIEKIAI IR PRELIMINARIOSIOS SUTARTIES ĮKAINIAI, NURODYTŲ DARBUOTOJŲ DARBO UŽMOKESČIO MĖNESIO MEDIANA, ATLIKTIEMS DARBAMS TAIKOMA APLINKOS APSAUGOS VADYBOS SISTEMA

1 lentelė

Pagrindinę Sutartį faktiškai vykdysiančių įdarbintų asmenų (tik tų darbuotojų, su kuriais sudarytos darbo sutartys) darbo užmokesčio mėnesio mediana perkančiosios organizacijos nurodytas užduotis atliksiantiems (vykdant Pagrindinę sutartį), darbuotojams, įskaitant subrangovo darbuotojus	2500,00 Eur

2 lentelė

Tiekėjo vadovaujančio specialisto – ypatingojo statinio statybos vadovo – patirtis: statinių skaičius	3 vnt.

3 lentelė

Darbams taikomi aplinkos apsaugos vadybos sistemos reikalavimai pagal standartą: uždaroji akcinė bendrovė „Autokausta“	Standartas LST EN ISO 9001:2015/(ISO 9001:2015) Sertifikato Nr. 24KAS.2263, išdavimo data 2024-04-12 Standartas LST EN ISO 14001:2015/(ISO 14001:2015) Sertifikato Nr. 24KAS.2263, išdavimo data 2024-04-12 Standartas LST ISO 45001:2018/(ISO 45001:2018) Sertifikato Nr. 24KAS.2263, išdavimo data 2024-04-12
Techninio darbo projekto parengimui taikomi aplinkos apsaugos vadybos sistemos reikalavimai pagal standartą: UAB „Rusnė“	Standartas LST EN ISO 9001:2015/(ISO 9001:2015) Sertifikato Nr. 240405/097, išdavimo data 2023-04-07 Standartas LST EN ISO 14001:2015/(ISO 14001:2015) Sertifikato Nr. 240405/098, išdavimo data 2023-04-07

4 lentelė

Eil. Nr.	Darbų rūšis ir aprašymas	Mato vnt.	Preliminarūs kiekiai per 24 mėn.	PVM tarifas proc.	Vieneto įkainis, Eur (be PVM) ar vieneto įkainio dydis proc.
1	2	3	4	5	6
	1. Paruošiamieji darbai/ardymas				
1.1	Šaligatvių iš betono plytelių ir trinkelių ardymas**	100 m2	100	21	304,18
1.2	Asfalto dangų nufrezavimas**	100 m2	100	21	255,24
1.3	Asfaltbetonio dangos išardymas mechanizuotai**	100 m3	5	21	912,53
1.4	Bordiūrų (šaligatvio bortų), sudėtų ant betono pagrindo, išardymas**	m	1 000	21	3,20
1.5	Bordiūrų, sudėtų ant betoninio pagrindo, išardymas**	m	500	21	3,16
1.6	Grindinio iš akmenų išardymas mechanizuotai	m3	3	21	26,76
1.7	Betono ar gelžbetonio konstrukcijų ardymas ir statybinio laužo išvežimas, pakraunant rankiniu būdu	m3	50	21	13,43
1.8	Statybinių atliekų/išardytų elementų kasimas ekskavatoriais, pakrovimass ir išvežimas	t	5 000	21	4,38
1.9	Dangos valymas mechaniniu būdu	m2	10 000	21	0,26
1.10	Frezuoto asfalto transportavimas	t	50	21	25,11
	2. Žemės darbai				
2.1	II grupės grunto kasimas ekskavatoriais, pakrovimas į autosavivarčius, vežiojimas darbas sąvartoje	1000 m3	10	21	7 567,67
2.2	Grunto kasimas rankinius būdu	m3	300	21	26,85
2.3	Dirvos paruošimas gazonams mech. būdu II gr. grunte, užpilant 10 cm storio sluoksnį juodžemio	100 m2	50	21	420,86
2.4	Paprastų, parterinių ir mauritaniškų gazonų užsėjimas rankiniu būdu	100 m2	50	21	170,95
2.5	Iškasų paviršiaus išlyginimas mechanizuotu būdu, kai gruntas II grupės	1000 m2	20	21	924,07
2.6	Plotų planiravimas rankiniu būdu, kai gruntas II grupės	1000 m2	5	21	1 924,03
	3. Inžineriniai tinklai				
3.1	Šulinio landos paaukštinimas gelžbetonio žiedais iki 10 cm	vnt.	20	21	51,75
3.2	Šulinio landos paaukštinimas gelžbetonio žiedais nuo 10 cm iki 30 cm	vnt.	10	21	65,50
3.3	Šulinio landos paaukštinimas gelžbetonio žiedais nuo 30 cm iki 50 cm	vnt.	5	21	31,97
3.4	Plaukiojančio tipo liukų pakėlimas asfaltavimo metu	vnt.	20	21	15,53

3.5.	Liukai su 40 t apkrova	vnt.	20	21	253,74
3.6	Gelžbetoninių vandens surinkimo šulinių įrengimas, kai šulinio gylis 1 m, diametras - 1 m	vnt.	20	21	507,95
3.7	Vandens surinkimo trapų įrengimas (bortiniai) (Trapas su grotelėmis Užsakovo)	vnt.	20	21	51,66
3.8	Vandens surikimo trapų įrengimas (važiuojamojoje dalyje) (Trapas su grotelėmis Užsakovo)	vnt.	20	21	51,66
3.9	Plastmasinio lietaus kanalizacijos šulinio 315 mm skersmens montavimas (su vandens surinkimo trapais 40 t apkrovai)	vnt.	30	21	435,96
3.10	Lietaus surinkimo PVC šulinėlio d425 montavimas ir ketinio dangčio pastatymas	vnt.	20	21	204,68
3.11	Polimerbetoninio latako su kaliojo ketaus briauna ir ketinėmis grotelėmis D400/E600 įrengimas	m	50	21	157,12
3.12	Betoninių vandens nuvedimo latako LE (250 mm x 398 mm x 80 mm arba lygiaverčio) įrengimas	m	50	21	33,91
3.13	Betoninių (teleskopinių) vandens nuvedimo latako TL -110 (arba lygiaverčio) įrengimas	m	50	21	32,75
3.14	Betoninių latakų įrengimas šaligatvio zonoje (300x200x80 mm)	m	50	21	29,06
3.15	Kapų reguliavimas ir paaukštinimas iki 10 cm	vnt.	20	21	22,06
3.16	Pogriovinio drenažo iš plastikinių gofruotų vamzdžių su geotekstilės arba kokoso plaušo filtru įrengimas, užpilant filtracinį sluoksnį rankiniu būdu, kai vamzdžių skersmuo 113/126 mm	100 m	3	21	5 001,07
3.17	Drenažo vamzdžio d100 įrengimas	m	100	21	25,32
3.18	160 mm skersmens plastmasinių įmovinių vamzdžių montavimas, kai 100 m vamzdyne - 17 sandūrų	100 m	5	21	1 367,71
3.19	200 mm skersmens plastmasinių įmovinių vamzdžių montavimas, kai 100 m vamzdyne - 17 sandūrų	100 m	5	21	1 698,62
3.20	315 mm skersmens plastmasinių įmovinių vamzdžių montavimas, kai 100 m vamzdyne - 17 sandūrų	100 m	5	21	3 305,31
3.21	Pralaidų iš plastikinių gofruotų vamzdžių montavimas, kai vamzdžių skersmuo 400 mm	m	10	21	50,38
3.22	Pralaidų iš plastikinių gofruotų vamzdžių montavimas, kai vamzdžių skersmuo 600 mm	m	10	21	83,43
3.23	Pralaidų iš plastikinių gofruotų vamzdžių montavimas, kai vamzdžių skersmuo 800 mm	m	5	21	161,06
3.24	Įstrižųjų antgalių iš surenkamo gelžbetonio įrengimas, kai pralaidos vamzdžių skersmuo 400 mm	m3	5	21	682,35

3.25	Įstrižųjų antgalių iš surenkamo gelžbetonio įrengimas, kai pralaidos vamzdžių skersmuo 600 mm	m3	5	21	832,32
3.26	Įstrižųjų antgalių iš surenkamo gelžbetonio įrengimas, kai pralaidos vamzdžių skersmuo 800 mm	m3	5	21	161,69
3.27	Paviršinio vandens PE nuleistuvo PN-42 (Dangčio skersmuo: Ø 630 mm, Korpuso skersmuo: Ø 780 mm, Aukštis: 1350 mm. Išorinis vamzdžio skersmuo: Ø 630 mm) įrengimas	vnt.	5	21	108,45
3.28	Pralaidų iš plastikinių gofruotų vamzdžių demontavimas	m	10	21	12,17
3.29	Kabelių apsauga gaubtais d110	m	80	21	59,65
3.30	Gofruoto vamzdžio klojimas kabelių apsaugai d100	m	80	21	4,45
	4. Pagrindų įrengimas				
4.1	Grunto sluoksnio sutankinimas vibraciniu volu	100 m2	100	21	499,30
4.2	Viensl. pagrindo iš dolomit. Skaldos 0/32 įrengimas	100 m3	30	21	3 203,06
4.3	Viensl. pagrindo iš dolomit. skaldos 0/45 įrengimas	100 m3	30	21	5 258,92
4.4	Pagrindų iš žvyro profilio pataisymas pridedant naujų medžiagų (žvyras 0/32 fr., 5 cm)	m2	1 000	21	3,27
4.5.	Pagrindų profilio ištaisymas nepridedant medžiagų	m2	1 000	21	0,66
4.6	Pagrindų išlyginamųjų ir paruošiamųjų sluoksnių iš smėlio-žvyro mišinių įrengimas	100 m3	10	21	2 757,12
4.7	Pagrindų išlyginamųjų ir paruošiamųjų sluoksnių iš perdirbtų medžiagų, nepavojingų atliekų ir (ar) šalutinių gamybos produktų fr. 0/16 įrengimas	100 m3	10	21	1 349,50
4.8	Išlyginamojo sluoksnio įrengimas iš 0/45 frakcijos dolomitinės skaldos	100 m3	30	21	5 203,04
4.9	Išlyginamojo sluoksnio įrengimas iš sijoto žvyro fr. 0/32	100 m3	30	21	2 517,17
4.10	10 cm storio kelkraščių iš dolomitinės skaldos (80 proc.) įrengimas fr 16/32 (pridedant 20 proc. juodžemį su žolės sėklomis)	100 m2	10	21	1 038,64
4.11	Smėlio pagrindo po vamzdynais įrengimas	m3	80	21	28,48
4.12	Vamzdynų pirminis (apsauginis) užpylimas, rankiniu būdu sutankinant gruntą	m3	100	21	28,48
4.13	I-II grupės grunto tankinimas vibroplokštėmis	100 m3	100	21	650,22
	5. Dangų įrengimas				
	5.1. Asfaltas***				
	Išlyginamasis sluoksnis				
5.1.1	Išlyginamojo sluoksnio iš asfaltbetonio mišinio AC 11 AN (0/11-A) įrengimas, panaudojant asfaltbetonio klotuvą su automatinio aukščio reguliavimu, pagruntuojant bitumine emulsija prieš klojant išlyginamąjį sluoksnį	t	500	21	139,01

5.1.2	Išlyginamojo sluoksnio iš asfaltbetonio mišinio AC 11 VN (0/11-V) įrengimas, panaudojant asfaltbetonio klotuvą su automatinio aukščio reguliavimu	t	500	21	78,61
5.1.3	Išlyginamojo sluoksnio iš asfaltbetonio mišinio AC 11 VS (0/11-V) įrengimas, panaudojant asfaltbetonio klotuvą su automatinio aukščio reguliavimu	t	500	21	77,36
	Asfalto pagrindo sluoksnis				
5.1.4	8 cm storio pagrindo dangos sluoksnio iš asfaltbetonio AC 22 PN mišinio įrengimas klotuvu, kurio našumas daugiau 200 iki 500 t/h	100 m2	100	21	1 280,83
5.1.5	Keičiant sluoksnio storį, kiekvienam 0,5 cm pasikeitimui su asfaltbetoniu AC 22 PN pridėti	100 m2	100	21	281,84
5.1.6	8 cm storio pagrindo dangos sluoksnio iš asfaltbetonio AC 32 PN mišinio įrengimas klotuvu, kurio našumas daugiau 200 iki 500 t/h	100 m2	100	21	1 282,15
5.1.7	Keičiant sluoksnio storį, kiekvienam 0,5 cm pasikeitimui su asfaltbetoniu AC 32 PN pridėti	100 m2	100	21	281,84
5.1.8	8 cm storio apatinio pagrindo sluoksnio iš mišinio AC 22 PS įrengimas	100 m2	100	21	1 750,62
5.1.9	Keičiant sluoksnio storį, kiekvienam 0,5 cm pasikeitimui su asfaltbetoniu AC 22 PS pridėti	100 m2	100	21	282,84
5.1.10	8 cm storio apatinio pagrindo sluoksnio iš mišinio AC 32 PS įrengimas	100 m2	100	21	1 750,82
5.1.11	Keičiant sluoksnio storį, kiekvienam 0,5 cm pasikeitimui su asfaltbetoniu AC 32 PS pridėti	100 m2	100	21	285,84
	Asfalto pagrindo-dangos sluoksnis				
5.1.12	5 cm storio viensl. dangos iš AC 16 PD asfaltbetonio mišinio įrengimas klotuvu	100 m2	100	21	1 149,43
5.1.13	Keičiant sluoksnio storį, kiekvienam 0,5 cm pasikeitimui su asfaltbetoniu AC 16 PD pridėti	100 m2	100	21	282,84
5.1.14	5 cm storio viensl. dangos iš AC 16 PD (raudonos spalvos) asfaltbetonio mišinio įrengimas klotuvu	100 m2	100	21	1 553,00
5.1.15	Keičiant sluoksnio storį, kiekvienam 0,5 cm pasikeitimui su asfaltbetoniu AC 16 PD (raudonos spalvos) pridėti	100 m2	100	21	280,70
	Asfalto apatinis sluoksnis				
5.1.16	5 cm storio dangos įrengimas, panaudojant asfaltbetonio klotuvą su automatiniu aukščio reguliavimu, iš asfaltbetonio mišinio AC 16 AN	100 m2	100	21	1 001,61
5.1.17	Keičiant sluoksnio storį, kiekvienam 0,5 cm pasikeitimui su asfaltbetoniu AC 16 AN pridėti	100 m2	100	21	79,84
5.1.18	5 cm storio apatinio dangos sl. iš AC 16 AS asfaltbetonio mišinio įrengimas klotuvu	100 m2	100	21	1 200,23

5.1.19	Keičiant sluoksnio storį, kiekvienam 0,5 cm pasikeitimui su asfaltbetoniu AC 16 AS pridėti	100 m2	100	21	283,28
5.1.20	8 cm storio apatinio pagrindo sluoksnio iš mišinio AC 22 AS su PMB 45/80-55 įrengimas	100 m2	100	21	2 143,29
5.1.21	Keičiant sluoksnio storį, kiekvienam 0,5 cm pasikeitimui su asfaltbetoniu AC 22 AS pridėti	100 m2	100	21	147,89
	Viršutinis sluoksnis				
	Asfaltbetonio				
5.1.22	4 cm storio dangos įrengimas, panaudojant asfaltbetonio klotuvą su automatiniu aukščio reguliavimu, iš asfaltbetonio mišinio AC 11 VS	100 m2	100	21	1 553,97
5.1.23	Keičiant sluoksnio storį, kiekvienam 0,5 cm pasikeitimui su asfaltbetoniu AC 11 VS prie normatyvų K16-152-2 pridėti arba atimti	100 m2	100	21	29,43
5.1.24	4 cm storio virš. dangos sluoksnio iš AC 11 VN asfaltbetonio mišinio įrengimas klotuvu	100 m2	100	21	919,15
5.1.25	Keičiant sluoksnio storį, kiekvienam 0,5 cm pasikeitimui su asfaltbetoniu AC 11 VN prie normatyvų N27-292 pridėti	100 m2	100	21	10,08
5.1.26	4 cm storio viršut. dangos sluoksnio iš AC 8 VN asfaltbetonio mišinio įrengimas klotuvu, kurio našumas daugiau 200 iki 500 t/h	100 m2	50	21	578,89
5.1.27	Keičiant sluoksnio storį, kiekvienam 0,5 cm pasikeitimui su asfaltbetoniu AC 8 VN prie normatyvų N27-296 pridėti	100 m2	100	21	12,08
	Skaldos ir mastikos				
5.1.28	4 cm storio dangos įrengimas, panaudojant asfaltbetonio klotuvą su automatiniu aukščio reguliavimu, iš asfaltbetonio mišinio SMA 11 S (asfaltavimo metu įterpiant skaldelę)	100 m2	50	21	1 607,74
	5.2 Betonas				
5.2.1	Betoninių (geltonos spalvos) trinkelių 200x100x80 mm (neregių vedimo sistemos) grindinys, kai siūlės užpildomos atsijomis	10 m2	30	21	301,06
5.2.2	Betoninių pilkos spalvos 8cm trinkelių (įvairių formų) grindinio grindimas siūles užpilant atsijomis	10 m2	30	21	300,68
5.2.3	Betoninių spalvotų 8cm trinkelių (įvairių formų) grindinio grindimas siūles užpilant atsijomis	10 m2	30	21	249,02
5.2.4	Betoninių pilkų 10 cm trinkelių (įvairių formų) grindinio grindimas siūles užpilant atsijomis	10 m2	30	21	262,05
5.2.5	Betoninių spalvotų 10cm trinkelių (įvairių formų) grindinio grindimas siūles užpilant atsijomis	10 m2	30	21	262,05
5.2.6	80x200 mm betoninių bordiūrų ant betoninio pagrindo įrengimas	100 m	20	21	1 752,53
5.2.7	80x200 mm (spalvoti) betoninių bordiūrų ant betoninio pagrindo įrengimas	100 m	7	21	1 009,94

5.2.8	80x300mm betoninių bordiūrų ant betoninio pagrindo įrengimas	100 m	10	21	1 703,38
5.2.9	150x300 mm betoninių bordiūrų ant betoninio pagrindo įrengimas	100 m	100	21	3 009,18
5.2.10	150x300 mm (spalvoti) betoninių bordiūrų ant betoninio pagrindo įrengimas	100 m	7	21	1 871,40
5.2.11	3 cm storio pasluoksnio iš dolomito atsijų įrengimas	100 m2	50	21	303,87
5.2.12	150x300 mm (lenktų) betoninių bordiūrų ant betoninio pagrindo įrengimas	100 m	6	21	3 251,13
5.2.13	Šaligatvio iš betoninių plytelių įrengimas, panaudojant užsakovo medžiagas	100 m2	6	21	1 209,78
5.2.14	Betono plytelių 8 cm (įvairių formų) šaligatvių įrengimas užtaisant siūles atsijomis	100 m2	30	21	1 750,78
5.2.15	Spalvotų betono plytelių 7 cm (įvairių formų) šaligatvių įrengimas užtaisant siūles atsijomis	100 m2	6	21	1 751,58
5.2.16	Spalvotų betono plytelių 8 cm (įvairių formų) šaligatvių įrengimas užtaisant siūles atsijomis	100 m2	5	21	3 105,31
5.2.17	Betonavimo darbai	m3	5	21	427,43
5.2.18	Natūralios spalvos ažūrinių trinkelių 10 cm dangos įrengimas	100 m2	25	21	2 114,59
	6. Kiti darbai ir medžiagos				
6.1	Geotinklo 100/100 paklojimas asfaltbetonio dangoje	100 m2	15	21	449,81
6.2	Kelkraščių dangos įrengimas iš žvyro (6 cm)	m2	100	21	11,93
6.3	Sankasos sutvirtinimas geotinklu (radialinis standumas prie 0.5% deformacijų ≥390 kN/m)	m2	500	21	5,52
6.4	Šlaitų/sankasos sutvirtinimas geotekstile, svoris ≥170g/m2	m2	500	21	2,47
6.5	Gelžbetoninė perdengimo plokštės (inžinerinių tinklų apsaugai)	m3	45	21	682,21
6.6	Piltinis gruntas (Užpylimo medžiagos ŽB, ŽG, ŽP, ŽD, ŽM, SB, SG, S, SD, SM)	m3	500	21	28,38
6.7	Granitinių bortų (autobusų stotelėms) ant betoninio pagrindo įrengimas	100 m	5	21	6 209,88

Eil. Nr.	**Darbų rūšis ir aprašymas**	**Mato vnt.**	**Preliminarūs kiekiai per 24 mėn.**	**PVM tarifas %**	**SMD vertė Eur be PVM*****	**Vieneto įkainio dydis****, % skaičiuojant nuo SMD vertės be PVM**	**Vieneto įkainis, Eur (be PVM)**
7.	Projektavimo paslaugos						

7.1.	Gatvės (ypatingojo statinio) kapitalinio remonto techninio darbo projekto parengimas	vnt.	6	21	500 000,00	2,00	10000,00
7.2.	Kelio (ypatingojo statinio) kapitalinio remonto techninio darbo projekto parengimas	vnt.	3	21	500 000,00	2,00	10000,00
7.3.	Gatvės (ypatingojo statinio) rekonstravimo techninio darbo projekto parengimas	vnt.	2	21	500 000,00	2,00	10000,00
7.4.	Kelio (ypatingojo statinio) rekonstravimo techninio darbo projekto parengimas	vnt.	2	21	500 000,00	2,00	10000,00
7.5.	Statinio projekto vykdymo priežiūros paslaugos	vnt.	13	21	500 000,00	1,00	5000,00
7.6.	Išpildomosios dokumentacijos parengimas :						
7.6.1.	Topografinis planas po statybų ir/ar inžinerinių tinklų planas	vnt.	13	21	500 000,00	0,20	1000,00
7.6.2.	Nekilnojamojo daikto kadastrinių matavimų bylos parengimas (tikslinimas)	vnt.	20	21	500 000,00	0,20	1000,00

Užsakovas
Šakių rajono savivaldybės administracijos direktorius
Vytautas Ižganaitis

Rangovas
Uždarosios akcinės bendrovės „Autokausta“ direktorius
Juozas Kriaučiūnas

TEISĖS AKTAI, REGLAMENTUOJANTYS DARBŲ ATLIKIMĄ, IR DARBŲ TECHNINĖS SPECIFIKACIJOS

Teisės aktai ir normatyviniai dokumentai, kuriais privalu vadovautis:

1. Lietuvos Respublikos statybos įstatymu, statybos techniniais reglamentais, higienos normomis, kitais galiojančiais įstatymais.

2. Normatyviniais dokumentais:

2.1. KTR 1.01:2008 „Automobilių keliai“ ;

2.2. „Automobilių kelių užpildų techninių reikalavimų aprašas“ TRA UŽPILDAI 19;

2.3. „Automobilių kelių standartizuotų dangų konstrukcijų projektavimo taisyklės“ KPT SDK 19;

2.4. „Automobilių kelių asfalto dangų priežiūrai skirtų medžiagų ir medžiagų mišinių panaudojimo ir jų sluoksnių įrengimo taisyklės“ ĮT APM 10;

2.5. „Automobilių kelių asfalto dangų priežiūrai skirtų medžiagų ir medžiagų mišinių techninių reikalavimų aprašas“ TRA APM 10;

2.6. „Automobilių kelių dangos konstrukcijos asfalto sluoksnių įrengimo taisyklės“ ĮT ASFALTAS 24;

2.7. „Automobilių kelių asfalto mišinių techninių reikalavimų aprašas“ TRA ASFALTAS 24;

2.8. „Automobilių kelių bitumų ir polimerais modifikuotų bitumų techninių reikalavimų aprašas“ TRA BITUMAS 08/14;

2.9. „Automobilių kelių bituminių emulsijų techninių reikalavimų aprašas“ TRA BE 08/15;

2.10. „Geosintetikos, naudojamos žemės darbams keliuose, techninių reikalavimų aprašas“ TRA GEOSINT ŽD 13;

2.11. „Geosintetikos naudojimo žemės darbams keliuose metodiniai nurodymai“ MN GEOSINT ŽD 13;

2.12. „Aplinkosauginių priemonių projektavimo, įdiegimo ir priežiūros rekomendacijos. Kelių eismo triukšmo mažinimas“ APR-T 10;

2.13. Automobilių kelių dangos iš minkštojo asfalto sluoksnių įrengimo metodiniai nurodymai MN MAS 15;

2.14. „Automobilių kelių dangų siūlių sandariklių techninių reikalavimų aprašą“ TRA SS 15;

2.15. „Inžinerinių saugaus eismo priemonių projektavimo ir naudojimo rekomendacijos“ R ISEP 10;

2.16. „Automobilių kelių darbo vietų aptvėrimo ir eismo reguliavimo taisyklės“ T DVAER 12;

2.17. „Automobilių kelių inžinerinių geologinių ir geotechninių bei statinio tyrimų rekomendacijos“; R IGGT 15;

2.18. „Automobilių kelių trinkelių, plokščių ir kitų medžiagų techninių reikalavimų aprašas“ TRA TRINKELĖS 14“;

2.19. „Automobilių kelių dangos konstrukcijos iš trinkelių ir plokščių įrengimo metodiniai nurodymai“ MN TRINKELĖS 14;

2.20. „Automobilių kelių dangos konstrukcijos iš trinkelių ir plokščių įrengimo taisyklės“ ĮT TRINKELĖS 14;

2.21. R 36-01 „Automobilių kelių sankryžos“;

2.22. ST 188710638.07:2004 „Automobilių kelių metalinių ir plastikinių vandens pralaidų kartotiniai konstrukciniai sprendimai“;

2.23. „Asfalto dangų plyšių, siūlių ir prijungčių su defektais taisymo rekomendacijos“ R PT 11.

2.24. Lietuvos Respublikos statybos įstatymas.

2.25. Lietuvos Respublikos žemės gelmių įstatymas.

2.26. Lietuvos Respublikos žemės įstatymas.

2.27. Lietuvos Respublikos kelių įstatymas.

2.28. Lietuvos Respublikos geodezijos ir kartografijos įstatymas.

2.29. Lietuvos Respublikos nekilnojamo turto kadastro įstatymas.

2.30. Lietuvos Respublikos teritorijų planavimo įstatymas.

2.31. Lietuvos Respublikos planuojamos ūkinės veiklos poveikio aplinkai vertinimo įstatymas.

2.32. Lietuvos Respublikos saugaus eismo automobilių keliais įstatymas.

2.33. Lietuvos Respublikos aplinkos apsaugos įstatymas.

2.34. Paviršinių nuotekų tvarkymo reglamentas D1-193.

2.35. Lietuvos Respublikos atliekų tvarkymo įstatymas.

2.36. Lietuvos Respublikos darbuotojų saugos ir sveikatos įstatymas.

2.37. Lietuvos Respublikos nekilnojamo kultūros paveldo apsaugos įstatymas.

2.38. Lietuvos Respublikos želdynų įstatymas.

2.39. Lietuvos Respublikos saugomų teritorijų įstatymas.

2.40. STR 1.05.01:2017 „Statybą leidžiantys dokumentai. Statybos užbaigimas. Statybos stabdymas. Savavališkos statybos padarinių šalinimas. Pagal neteisėtai išduotą statybą leidžiantį dokumentą padarinių šalinimas“.

2.41. STR 1.04.02:2011 „Inžineriniai geologiniai ir geotechniniai tyrimai“.

2.42. KTR 1.01:2008 „Automobilių keliai“.

2.43. STR 1.04.04:2017 „Statinio projektavimas, projekto ekspertizė“.

2.44. STR 1.01.08:2002 „Statinio statybos rūšys“.

2.45. STR 1.01.01:2005 „Kultūros paveldo statinio tvarkomųjų statybos darbų reglamentai“.

2.46. STR 2.06.04:2014 „Gatvės ir vietinės reikšmės keliai. Bendrieji reikalavimai“.

DARBŲ TECHNINĖS SPECIFIKACIJOS

Darbų, nurodytų Preliminariosios sutarties 2 priedo 4 lentelėje aprašymų detalizavimas (pagal poz. Nr.):

1. „3.7. Vandens surinkimo trapų įrengimas (bortiniai)“.

Sunkaus tipo D400 apkrovos klasės grotelių (bordiūrinių) įrengimas su surenkamo g/b kanalizacijos šulinio įrengimu, d=700 mm su hidroizoliacija.

2. „3.8. Vandens surinkimo trapų įrengimas (važiuojamojoje dalyje)“.

Sunkaus tipo D400 apkrovos klasės dangčio (važiuojamoje dalyje) įrengimas su surenkamo g/b kanalizacijos šulinio įrengimu, d=700 mm su hidroizoliacija.

3. „3.10. Lietaus surinkimo PVC šulinėlio d425 montavimas ir ketinio dangčio pastatymas“.

Ketinio šulinio dangtis d425 skersmens su teleskopu d425 ir tarpine, 40 t apkrovai.

4. „3.11. Polimerbetoninio latako su kaliojo ketaus briauna ir ketinėmis grotelėmis D400/E600 įrengimas“.

Vidinis polimerbetoninio latako plotis turi būti ne mažesnis kaip 100 mm.

5. 3.21 – 3.23 pozicijose nurodyti vamzdžiai turi būti gaminami iš polipropileno PP ir naudojami pralaidoms įrengti. Vamzdžiai turi atitikti standarto LST EN 13476-3:2007+A1:2009 arba lygiaverčio standarto reikalavimus. Vamzdžiai turi būti gofruota išore ir lygiu vidumi. Jeigu nenurodyta kitaip, vamzdžio žiedo standumas turi būti ne mažesnis kaip 8 kN / m^2.

6. „3.28. Pralaidų iš plastikinių gofruotų vamzdžių demontavimas“.

Vamzdžių diametras turi būti ne didesnis nei 600 mm.

7. „4.1. Grunto sluoksnio sutankinimas vibraciniu volu“.

Grunto sluoksnio sutankinimo storis turi būti iki 30 cm.

8. „4.11. Smėlio pagrindo po vamzdynais įrengimas“.

Smėliofrakcijos dydis negali būti didesnis nei 10 proc. nominalaus vamzdžio skersmens ir negali būti didesnis nei 0,8 mm.

9. „4.12. Vamzdynų pirminis (apsauginis) užpylimas, rankiniu būdu sutankinant gruntą“.

Vamzdynų užpylimui turi būti naudojamas smėlingas gruntas.

10. „5.2.3. Betoninių spalvotų 8 cm trinkelių (įvairių formų) grindinio grindimas siūles užpilant atsijomis“.Trinkelės turi atitikti standarto LST EN 1338 arba lygiaverčio standarto reikalavimus ir TRA TRINKELĖS 14 techninio aprašo reikalavimus. 8 cm trinkelių matmenys: 200x100x80 cm. Trinkelių spalva konkrečiu atveju derinama su Užsakovu.

11. „5.2.6. 80x200 mm betoninių bordiūrų ant betoninio pagrindo įrengimas“.

Betono markė C12/15.

Vejos bordiūro detalė
M 1:10

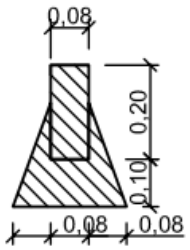

12. 5.2.7 ir 5.2.10 pozicijose betoniniai bordiūrai (apvadai turi atitikti standarto LST EN 1340:2003/AC:2006 arba lygiaverčio standarto reikalavimus ir TRA TRINKELĖS 14 XIV skyriaus keliamus reikalavimus). Betoniniai bordiūrai įrengiami iš nesilpnesnio betono nei C 25/30 betono, atsparumo šalčiui markė – F25. Aplinkos poveikio klasės – XM2 ir XF4.

13. „5.2.9. 150x300 mm betoninių bordiūrų ant betoninio pagrindo įrengimas“.
Betoniniai bordiūrai turi būti klojami ant 20 cm storio pamato su atspara. Betono markė C12/15.

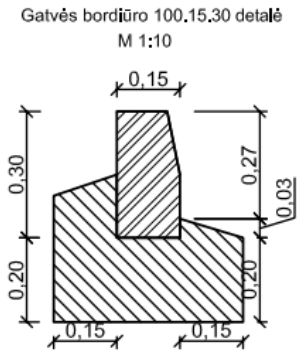

14. „5.2.11. 3 cm storio pasluoksnio iš dolomito atsijų įrengimas“.
Turi būti naudojamos 0/5 frakcijos dolomito atsijos.

15. 5.2.14 – 5.2.16 pozicijose plytelės turi atitikti standarto LST EN 1338 arba lygiaverčio standarto reikalavimus ir TRA TRINKELĖS 14 techninio aprašo reikalavimus. Plytelių spalva konkrečiu atveju derinama su Užsakovu.

16. „5.2.17. Betonavimo darbai“. Betonavimo darbams vertinti C12/15 gniuždymo stiprio klasės betoną. Armatūros vertinti nereikia.

17. „6.2. Kelkraščių dangos įrengimas iš žvyro (6 cm)“.
Kelkraščių įrengimui turi būti naudojamas 0/32 frakcijos žvyras.

Reikalavimai išpildomajai dokumentacijai:

Topografinis planas (-ai) po statybų ir/ar inžinerinių tinklų planas(-ai). Rangovas turi pateikti 2 dokumentų bylas (popierinį variantą ir kopiją skaitmeninėje laikmenoje (*.dwg, *.pdf formatu)).

Atliekant topografinį planą (-us) po statybų **(dangų kontrolinis – geodezinis planas)**, plane turi būti pateikta: topografinio plano riba (kodas 2810); ribos sluoksnyje turi būti nurodytos visos dangos, t.y. į atliekamo topografinio plano ribą patenkančios visos dirbtinės ir natūralios dangos; danga (visos dangos) susideda iš ribos su indentifikavimo tašku ir plotu su indentifikavimo tašku; žemės paviršiaus, dangos aukščio taškas (kodas 2131); vandens paviršiaus (lygio) aukščio taškas (kodas 2132); šulinio/kameros dangtis; lapuotis/spygliuotis medis, vaismedis, krūmas.

Vadovaujantis Lietuvos Respublikos geodezijos ir kartografijos įstatymo ir kitų teisės aktų (reglamentuojančių geodezinės ir kartografinės medžiagos derinimą, priėmimą bei erdvinių duomenų teikimą) nuostatomis visi geodezininko darbai (topografiniai planai (prieš statybas ir po jų), inžinerinių tinklų planai (elektros perdavimo tinklas, elektroninių ryšių tinklas, dujotiekis, naftotiekis, šilumos tinklas, vandentiekis, buitinių ir gamybinių nuotekų šalinimo tinklas, lietaus nuotakynas, uždaras drenažas, ryšių tinklas ir jų įrenginiai)) atlikti Savivaldybės teritorijoje vyksta per **Topografijos ir inžinerinės infrastruktūros informacinės sistemos (toliau – TIIIS) elektroninę paslaugą.**

Nekilnojamojo daikto kadastrinių matavimų bylą (- as) suderintą teisės aktų nustatyta tvarka ir įregistruotą VĮ Registrų centro duomenų bazėje.

Aplinkosauginiai reikalavimai.

Kelių rekonstravimo, kapitalinio remonto statybos darbams taikomi 1 lentelėje nurodyti minimalūs aplinkos apsaugos kriterijai (pagal Lietuvos Respublikos aplinkos ministro 2011 m. birželio 28 d. įsakymu Nr. D1-508 patvirtinto Aplinkos apsaugos kriterijų, kuriuos perkančiosios organizacijos ir perkantieji subjektai turi taikyti pirkdami prekes, paslaugas ar darbus, taikymo tvarkos aprašo 2 priedo 26.1 papunktį):

1 lentelė

Kelio dangos konstrukcijos sluoksnis	**Mažiausias užpildų ir priedų kiekis iš perdirbtų medžiagų, nepavojingų atliekų ir (ar) šalutinių gamybos produktų, proc.**	**Mažiausias pakartotinio panaudojimo užpildų ir kelių tiesimo medžiagų (tam pačiam kelio dangos konstrukcijos sluoksniui) kiekis, proc.**
Asfalto apatinis ir asfalto pagrindo dangos*	–	15,0
Pagrindas be rišiklių**	20,0	–
Žemės sankasa ir pylimai**	30,0	–

PASTABOS:

1 lentelėje nurodyti minimalūs aplinkos apsaugos reikalavimai taikomi Šakių rajono susisiekimo komunikacijų kapitalinio remonto ir rekonstrukcijos darbams, nurodytiems konkurso sąlygų 2 priedo „Pasiūlymas“ 1 punkto 1 lentelėje:

*5.1.1. Išlyginamojo sluoksnio iš asfaltbetonio mišinio **AC 11 AN** (0/11-A) įrengimas, panaudojant asfaltbetonio klotuvą su automatinio aukščio reguliavimu, pagruntuojant bitumine emulsija prieš klojant išlyginamąjį sluoksnį.

*5.1.2. Išlyginamojo sluoksnio iš asfaltbetonio mišinio **AC 11 VN** (0/11-V) įrengimas, panaudojant asfaltbetonio klotuvą su automatinio aukščio reguliavimu.

*5.1.3. Išlyginamojo sluoksnio iš asfaltbetonio mišinio **AC 11 VS** (0/11-V) įrengimas, panaudojant asfaltbetonio klotuvą su automatinio aukščio reguliavimu.

*5.1.4. 8 cm storio pagrindo dangos sluoksnio iš asfaltbetonio **AC 22 PN** mišinio įrengimas klotuvu, kurio našumas daugiau 200 iki 500 t/h.

*5.1.5. Keičiant sluoksnio storį, kiekvienam 0,5 cm pasikeitimui su asfaltbetoniu AC 22 PN pridėti.

*5.1.6. 8 cm storio pagrindo dangos sluoksnio iš asfaltbetonio **AC 32 PN** mišinio įrengimas klotuvu, kurio našumas daugiau 200 iki 500 t/h.

*5.1.7. Keičiant sluoksnio storį, kiekvienam 0,5 cm pasikeitimui su asfaltbetoniu AC 32 PN pridėti.

*5.1.8. 8 cm storio apatinio pagrindo sluoksnio iš mišinio **AC 22 PS** įrengimas.

*5.1.9. Keičiant sluoksnio storį, kiekvienam 0,5 cm pasikeitimui su asfaltbetoniu AC 22 PS pridėti.

*5.1.10. 8 cm storio apatinio pagrindo sluoksnio iš mišinio **AC 32 PS** įrengimas.

*5.1.11. Keičiant sluoksnio storį, kiekvienam 0,5 cm pasikeitimui su asfaltbetoniu AC 32 PS pridėti.

*5.1.16. 5 cm storio dangos įrengimas, panaudojant asfaltbetonio klotuvą su automatiniu aukščio reguliavimu, iš asfaltbetonio mišinio **AC 16 AN.**

*5.1.17. Keičiant sluoksnio storį, kiekvienam 0,5 cm pasikeitimui su asfaltbetoniu AC 16 AN pridėti.

*5.1.18. 5 cm storio apatinio dangos sl. iš **AC 16 AS** asfaltbetonio mišinio įrengimas klotuvu.

*5.1.19. Keičiant sluoksnio storį, kiekvienam 0,5 cm pasikeitimui su asfaltbetoniu AC 16 AS pridėti.
*5.1.20. 8 cm storio apatinio pagrindo sluoksnio iš mišinio **AC 22 AS** su PMB 45/80-55 įrengimas.
*5.1.21. Keičiant sluoksnio storį, kiekvienam 0,5 cm pasikeitimui su asfaltbetoniu AC 22 AS pridėti.

** 4.7. „Pagrindų išlyginamųjų ir paruošiamųjų sluoksnių iš perdirbtų medžiagų, nepavojingų atliekų ir (ar) šalutinių gamybos produktų fr. 0/16 įrengimas“.

Techninis pajėgumas.

Tiekėjas turi nuosavybės teise turėti arba turėti galimybę naudotis (nuoma, panauda ar pan.) stacionaria ar mobilia karšto asfaltbetonio gamykla, kuria galėtų pasinaudoti, kad tinkamai atliktų pagal sutartį numatytus darbus.

Jei tiekėjas neturi minėtos gamyklos ir neketina ja naudotis (nuoma, panauda ar pan.), jis turi turėti galimybę įsigyti (nusipirkti) asfalto mišinį.

F-3

Užsakovas: ……..
Rangovas: ……

Atliktų darbų ir išlaidų apmokėjimo
P A Ž Y M A Nr.

2024 m. …… mėn.

(Eur, ct)

Eil. Nr.	Objekto pavadinimas	Sutarties su LAKD Nr.	Rangos sutarties (pap. susitarimų) Nr.	Objekto kaina	Atlikta darbų						
					Nuo statybos pradžios	Nuo metų pradžios			Per ataskaitinį laikotarpį		
						Darbų vertė	PVM	Iš viso	Darbų vertė	PVM	Iš viso
1											
	KPPP lėšomis	S-000									
	Savivaldybės biudžeto ir kt. lėšomis										
	Viso:										

Techninis prižiūrėtojas: …….
Atestato Nr.

Užsakovas: ……..
A. V.
2024 m. …….. mėn. ……. d.

Rangovas: …….
A. V.
2024 m. …….. mėn. ……. d.

AB Lietuvos automobilių kelių direkcijos
VRKS kontroliuojantis asmuo: .....
201.....m. …….. mėn. ……. d.

PASTABA. Jeigu darbai finansuojami ne iš Lietuvos automobilių kelių direkcijos prie Susisiekimo ministerijos -i nereikia pildyti lentelės 3 stulpelio. Taip pat nereikia derinimo.

Pagrindinės sutarties 5 priedas

(Galutinio atliktų darbų akto forma)

(Rašyti DIDŽIOSIOMIS RAIDEMIS)

(rangos darbų sutarties Nr., data ir pavadinimas, objekto pavadinimas, objekto vieta)

Statytojo (užsakovo) pavadinimas ir adresas: _____

_____

GALUTINIS ATLIKTŲ STATYBOS DARBŲ PERDAVIMO STATYTOJUI (UŽSAKOVUI) AKTAS

20. ....m. .....d.

(Akto pasirašymo data')

1. Komisija, susidedanti iš:

_____

Komisijos pirmininkas .....

(v., pavardė, institucija, pareigos)

Komisijos nariai:

.....	.....
(v., pavardė)	*(institucija, pareigos)*
.....	.....
(v., pavardė)	*(institucija, pareigos)*
.....	.....
(v., pavardė)	*(institucija, pareigos)*
.....	.....
(v., pavardė)	*(institucija, pareigos)*

Perduodant atliktus statybos darbus statytojui (užsakovui), dalyvauja kiti statybos proceso dalyvių atstovai:

1.1. Rangovas .....

.....

(įmonės pavadinimas, pareigos, v., pavardė, kvalifikacijos atestato Nr.)

1.2. Statinio statybos techninis prižiūrėtojas .....

.....

įmonė pavadinimas, pareigos, v., pavardė, kvalifikacijos atestato Nr., pirkimo sutarties, pagal kurią teikiamos paslaugos, Nr. ir data)

1.3. Projekto vykdymo priežiūros vadovas .....

.....

įmonės pavadinimas, pareigos, v., pavardė, kvalifikacijos atestato Nr., pirkimo sutarties, pagal kurią teikiamos paslaugos, Nr. ir data)

2. Projekto duomenys:

Projekto pavadinimas	.....
Projekto parengimo data	
Projekto rengėjas	(įmonės pavadinimas)
Statybą leidžiantis dokumentas	*(dokumento Nr. ir data)*

3. Statinio pagrindiniai techniniai (bendrieji) rodikliai:

Pavadinimas	Mato vnt.	Faktinis kiekis (skaičius)	Charakteristikos
SKLYPAS			
Sklypo plotas			
SUSISIEKIMO KOMUNIKACIJOS			
Kategorija			
Ilgis			
Darbų ruožo pradžia ir pabaiga			
Važ. dalies plotis			
Eismo juostų skaičius			
Eismo juostos plotis			
Žiedinių sankryžų skaičius			
Išorinis žiedo skersmuo			
Žiedo važ. dalies plotis			
Pėsčiųjų takas			
Ilgis			
Plotis			
Dviračių takas			
Ilgis			
Plotis			
INŽINERINIAI STATINIAI			
..... plotas			
..... ilgis			
INŽINERINIAI TINKLAI			
Lietaus nuotekų tinklai			
Ilgis			
Skersmuo			
Vandentiekio tinklai			
Ilgis			
Skersmuo			
Buitinių nuotekų tinklai			
Ilgis			
Skersmuo			
Elektros tinklai			
..... (įtampa, skerspjūvis, ilgis)			

Elektroniniai ryšiai			
..... (skerspjūvis, ilgis)			
Apšvietimo tinklai			
Ilgis			
Tinklų laidininkų skaičius ir skerspjūvis			

PASTABA. Rodikliai užpildomi pagal objekto specifiką, esant reikalui, papildomi ar nereikalingi ištrinami

Statinio fiziniai rodikliai:

Pavadinimas	Mato vnt.	Faktinis kiekis	Pastabos
Nurodyti dangų tipus ir plotus	m2		

4. Darbų terminai

Darbų trukmė	
Darbų pradžia	
Darbų pabaiga	

5. Atliktų darbų vertės:

	Suma, Eur (su PVM)
Atliktų statybos darbų vertė	
Projektavimo darbų vertė (pildoma, kai sudaryta rangos darbų kartu su projektavimu pirkimo sutartis)	
Projekto vykdymo priežiūra (pildoma, kai sudaryta rangos darbų kartu su projektavimu pirkimo sutartis)	
Inžinerinės paslaugos	
Piniginės išskaitos*	
BENDRA ATLIKTŲ DARBŲ VERTĖ*	

* Piniginių išskaitų suma (atitinkamai ir bendra atliktų darbų vertė) gali būti pakoreguota ..... įforminus ir patvirtinus piniginių išskaitų aktą.

6. Komisija apžiūrėjo vietoje, kaip atlikti objekto

..... darbai,

(sutarties objekto pavadinimas)

patikrino objekto statybos projektinę, techninę normatyvinę, statybos darbų vykdymo dokumentaciją ir pagal kompetenciją nustatė, kad atlikti objekto statybos darbai atitinka esminius statinių, normatyvinių statybos techninių dokumentų reikalavimus, projekto sprendinius, pirkimo sutarties sąlygas.

Darbų pakeitimai, papildomi susitarimai (jei tokie buvo) nustatyta tvarka suderinti ir nurodyti techninėje

dokumentacijoje.

Statinio statybos techninis prižiūrėtojas patvirtina, kad objekto
..... darbai
(sutarties objekto pavadinimas, statybos rūšis)
atitinka ..... sprendinius
(projekto pavadinimas)
ir tenkina galiojančių normatyvinių statybos techninių dokumentų reikalavimus ir esminius statinių reikalavimus.

Projekto vykdymo priežiūros vadovas patvirtina, kad objekto

..... darbai
(sutarties objekto kelio pavadinimas, statybos rūšis)
atitinka ..... sprendinius
(projekto pavadinimas)
ir tenkina galiojančių normatyvinių statybos techninių dokumentų reikalavimus ir esminius statinių reikalavimus.

Komisija, atsižvelgdama į statinio statybos techninio prižiūrėtojo ir projekto vykdymo priežiūros vadovo patvirtinimus, priima objekto
.....
(sutarties objekto pavadinimas, statybos rūšis)
atliktus statybos darbus.

7. Trūkumai

Komisija atliktiems darbams pastabų neturi. *(Rašoma, jei nenustatyta trūkumų ir nėra komisijos pastabų)*

Objekto neesminių trūkumų ir neatitikimų pašalinimo darbus privaloma užbaigti pagal priede „Objekto neesminių trūkumų ir neatitikimų pašalinimo darbų sąrašas“ nurodytus reikalavimus. *(Pildoma nustačius trūkumus)*

Papildoma informacija ir (ar) pastabos:
.....

.....

Komisijos pirmininkas .....
(parašas) *(v., pavardė)*

Komisijos nariai .....
(parašas) *(v., pavardė)*
.....
(parašas) *(v., pavardė)*
.....
(parašas) *(v., pavardė)*
.....

	(parašas)	*(v., pavardė)*
Statinio statybos vadovas	.....	
	(parašas)	*(v., pavardė)*
Statinio statybos techninis prižiūrėtojas	.....	
	(parašas)	*(v., pavardė)*
Projekto vykdymo priežiūros vadovas	.....	
	(parašas)	*(v., pavardė)*

Priedas

OBJEKTO NEESMINIŲ TRŪKUMŲ IR NEATITIKIMŲ PAŠALINIMO DARBŲ SĄRAŠAS

.....

(objekto pavadinimas)

20.. m. .....d.

Eil. Nr.	Darbo pavadinimas ir vieta (km ir PK)	Mato vnt.	Darbų apimtis	Įvykdymo terminas

Statytojas (Užsakovas) .....

(parašas) *(v., pavardė)*

Rangovas .....

(parašas) *(v., pavardė)*

Statinio statybos techninis prižiūrėtojas .....

(parašas) *(v., pavardė)*

PASIŪLYMAS ATNAUJINTAM VARŽYMUISI

DĖL ŠAKIŲ RAJONO KELIŲ KAPITALINIO REMONTO, REKONSTRUKCIJOS TECHNINIO DARBO PROJEKTO, PROJEKTO VYKDYMO PRIEŽIŪROS IR DARBŲ PIRKIMO (Ūkininkų g., Giedručių k., kapitalinio remonto projektavimas ir darbai)

2024-09-04
(Data)
Kaunas
(Vieta)

Tiekėjo pavadinimas, įmonės kodas (pagal įmonės registravimo pažymėjimo duomenis) */jei dalyvauja jungtinės veiklos sutartimi, surašomi visų sutarties šalių duomenys.*	UAB "Autokausta", 135007799
Tiekėjo adresas, pašto kodas */jei dalyvauja jungtinės veiklos sutartimi, surašomi visų sutarties šalių duomenys.*	Marvelės g. 199B, LT-46204 Kaunas
Už pasiūlymą atsakingo asmens vardas, pavardė	Vykdantysis direktorius Arūnas Bulovas
Telefono numeris	37037397555
El. pašto adresas	statyba@autokausta.lt
Tiekėjo atsiskaitomosios sąskaitos Nr., bankas, banko kodas	A.S. LT32 7180 9000 1346 7629, AB Šiaulių bankas, banko kodas:71809

1. Išnagrinėję Kvietimo informaciją, Konkurso dokumentus, dokumentų priedus ir reikalavimus nurodytiems Šakių rajono kelių kapitalinio remonto, rekonstrukcijos techninio darbo projekto, projekto vykdymo priežiūros ir darbams atlikti, mes siūlome Ūkininkų g., Giedručių k., kapitalinio remonto projektavimas ir darbai *(įrašyti konkretų objektą)* darbus atlikti už bendrą planuojamą kainą:

1497387,31	**Eur su PVM**

kaina su PVM (lentelės I ir II skyriuose nurodytų darbų įkainių suma su PVM, o jei II skyrius netaikomas - I skyriuje nurodytų darbų įkainių suma su PVM)

1237510,17

Eur be PVM

kaina be PVM (lentelės I ir II skyriuose nurodytų darbų įkainių suma be PVM, o jei II skyrius netaikomas - I skyriuje nurodytų darbų įkainių suma be PVM) *(tais atvejais, kai pagal galiojančius teisės aktus tiekėjui nereikia mokėti PVM, nurodyti juridinį pagrindą)*

Bendrą planuojamą kainą sudaro:

Eil. Nr.	**Darbų rūšis ir aprašymas**	**Mato vnt.**	**Preliminarus kiekis**	**PVM tarifas, proc.**	**SMD vertė, Eur be PVM****	**Vieneto įkainis, Eur (be PVM) / Vieneto įkainio dydis, % skaičiuojant nuo SMD vertės be PVM****	**Bendra planuojama kaina Eur (be PVM)**
1	2	3	4	5	6	7	8
1.5	Bordiūrų, sudėtų ant betoninio pagrindo, išardymas**	m	7	21	-	3,16	22,12
1.3	Asfaltbetonio dangos išardymas mechanizuotai	100 m3	0,06	21	-	912,53	54,75
1.7	Betono ar gelžbetonio konstrukcijų ardymas ir statybinio laužo išvežimas, pakraunant rankiniu būdu	m3	31	21	-	13,43	416,33
1.8	Statybinių atliekų/išardytų elementų kasimas ekskavatoriais, pakrovimas ir išvežimas	t	190	21	-	4,38	832,2
2.1	II grupės grunto kasimas ekskavatoriais, pakrovimas į autosavivarčius, vežiojimas darbas sąvartoje	1000 m3	10,9	21	-	7567,67	82487,6
2.5	Iškasų paviršiaus išlyginimas mechanizuotu būdu, kai gruntas II grupės	1000 m2	20,655	21	-	924,07	19086,67
2.6	Plotų planiravimas rankiniu būdu, kai gruntas II grupės	1000 m2	2,295	21	-	1924,03	4415,65
4.1	Grunto sluoksnio sutankinimas vibraciniu volu	100 m2	174,77	21	-	499,3	87262,66
2.3	Dirvos paruošimas gazonams mech. būdu II gr. grunte, užpilant 10 cm storio sluoksnį juodžemio	100 m2	82	21	-	420,86	34510,52
2.4	Paprastų, parterinių ir mauritaniškų gazonų užsėjimas rankiniu būdu	100 m2	82	21	-	170,95	14017,9
	0,8m skersmens pralaidų įrengimo darbai						

2.1	II grupės grunto kasimas ekskavatoriais, pakrovimas į autosavivarčius, vežiojimas darbas sąvartoje	1000 m3	0,65	21	-	7567,67	4918,99
4.11	Smėlio pagrindo po vamzdynais įrengimas	m3	22	21	-	28,48	626,56
6.4.	Šlaitų/sankasos sutvirtinimas geotekstile, svoris ≥170g/m2	m2	453	21	-	2,47	1118,91
4.6	Pagrindų išlyginamųjų ir paruošiamųjų sluoksnių iš smėlio-žvyro mišinių įrengimas	100 m3	0,39	21	-	2757,12	1075,28
3.23	Pralaidų iš plastikinių gofruotų vamzdžių montavimas, kai vamzdžių skersmuo 800 mm	m	48	21	-	161,06	7730,88
2.1	II grupės grunto kasimas ekskavatoriais, pakrovimas į autosavivarčius, vežiojimas darbas sąvartoje	1000 m3	0,25	21	-	7567,67	1891,92
4.1	Grunto sluoksnio sutankinimas vibraciniu volu	100 m2	5,5	21	-	499,3	2746,15
	0,4m skersmens plastikinių pralaidų gofruotų pralaidų įrengimo darbai (nuovažose)						
3.21	Pralaidų iš plastikinių gofruotų vamzdžių montavimas, kai vamzdžių skersmuo 400 mm	m	165,5	21	-	50,38	8337,89
4.11	Smėlio pagrindo po vamzdynais įrengimas	m3	41	21	-	28,48	1167,68
3.24	Įstrižųjų antgalių iš surenkamo gelžbetonio įrengimas, kai pralaidos vamzdžių skersmuo 400 mm	m3	3	21	-	682,35	2047,05
5.1.22.	4 cm storio dangos įrengimas, panaudojant asfaltbetonio klotuvą su automatiniu aukščio reguliavimu, iš asfaltbetonio mišinio AC 11 VS	100 m2	93	21	-	1553,97	144519,21
5.1.8.	8 cm storio apatinio pagrindo sluoksnio iš mišinio AC 22 PS įrengimas	100 m2	93,6	21	-	1750,62	163858,03
5.1.9.	Keičiant sluoksnio storį, kiekvienam 0,5 cm pasikeitimui su asfaltbetoniu AC 22 PS pridėti	100 m2	374,4	21	-	282,84	105895,3
4.3	Viensl. pagrindo iš dolomit. skaldos 0/45 įrengimas	100 m3	23,5	21	-	5258,92	123584,62
4.6	Pagrindų išlyginamųjų ir paruošiamųjų sluoksnių iš smėlio-žvyro mišinių įrengimas	100 m3	62,5	21	-	2757,12	172320
4.9	Išlyginamojo sluoksnio įrengimas iš sijoto žvyro fr. 0/32	100 m3	0,2	21	-	2517,17	503,43
5.1.12.	5 cm storio viensl. dangos iš AC 16 PD asfaltbetonio mišinio įrengimas klotuvu	100 m2	10,2	21	-	1149,43	11724,19
5.1.13.	Keičiant sluoksnio storį, kiekvienam 0,5 cm pasikeitimui su asfaltbetoniu AC 16 PD pridėti	100 m2	20,4	21	-	282,84	5769,94
4.3	Viensl. pagrindo iš dolomit. skaldos 0/45 įrengimas	100 m3	4,5	21	-	5258,92	23665,14

4.6	Pagrindų išlyginamųjų ir paruošiamųjų sluoksnių iš smėlio-žvyro mišinių įrengimas	100 m3	7,2	21	-	2757,12	19851,26
4.9	Išlyginamojo sluoksnio įrengimas iš sijoto žvyro fr. 0/32	100 m3	0,35	21	-	2517,17	881,01
4.10	10 cm storio kelkraščių iš dolomitinės skaldos (80 proc.) įrengimas fr 16/32 (pridedant 20 proc. juodžemį su žolės sėklomis)	100 m2	4,4	21	-	1038,64	4570,02
	Kelkraščių įrengimo darbai						
4.10	10 cm storio kelkraščių iš dolomitinės skaldos (80 proc.) įrengimas fr 16/32 (pridedant 20 proc. juodžemį su žolės sėklomis)	100 m2	26,7	21	-	1038,64	27731,69
	Kiti darbai						
3.30	Gofruoto vamzdžio klojimas kabelių apsaugai d100	m	125	21	-	4,45	556,25
	Kelio sankryža su keliu 3806						
1 .5	Bardiūrų, sudėtų ant betoninio pagrindo išardymas	m	20	21		3,16	63,2
1.4	Bardiūtų (šaligatvių bortų), sudėtų ant betoninio pagrido, išardymas	m	6	21		3,2	19,2
1.3	Asfaltbetonio dangos išardymas mechanizuotai	100 m3	0,083	21		912,53	75,74
1.1	Šaligatvių iš betono plytelių ir trinkelių ardymas	100 m2	0,07	21		304,18	21,29
1.8	Statybinių atliekų/išardytų elementų kasimas ekskavatoriais, pakrovimas ir išvežimas	t	25	21		4,38	109,5
2.1	II grupės grunto kasimas ekskavatoriais, pakrovimas į autosavivarčius, vežiojimas darbas sąvartoje	1000 m3	0,065	21		7567,67	491,9
2.5	Iškasų paviršiaus išlyginimas mechanizuotu būdu, kai gruntas II grupės	1000 m2	0,149	21		924,07	137,69
2.6	Plotų planiravimas rankiniu būdu, kai gruntas II grupės	1000 m2	0,016	21		1924,03	30,78
4.1	Grunto sluoksnio sutankinimas vibraciniu volu	100 m2	0,77	21		499,3	384,46
2.3	Dirvos paruošimas gazonams mech. būdu II gr. grunte, užpilant 10 cm storio sluoksnį juodžemio	100 m2	1,2	21		420,86	505,03
2.4	Paprastų, parterinių ir mauritaniškų gazonų užsėjimas rankiniu būdu	100 m2	1,2	21		170,95	205,14
5.1.22	4 cm storio dangos įrengimas, panaudojant asfaltbetonio klotuvą su automatiniu aukščio reguliavimu, iš asfaltbetonio mišinio AC 11 VS	100 m2	0,73	21		1553,97	1134,4

5.1.8	8 cm storio apatinio pagrindo sluoksnio iš mišinio AC 22 PS įrengimas	100 m2	0,75	21		1750,62	1312,97
5.1.9	Keičiant sluoksnio storį, kiekvienam 0,5 cm pasikeitimui su asfaltbetoniu AC22 PS pridėti	100 m2	3	21		282,84	848,52
4.3	Viensl. pagrindo iš dolomit. skaldos 0/45 įrengimas	100 m3	0,164	21		5258,92	862,46
4.6	Pagrindų išlyginamųjų ir paruošiamųjų sluoksnių iš smėlio-žvyro mišinių įrengimas	100 m3	0,43	21		2757,12	1185,56
5.2.11	3 cm storio pasluoksnio iš dolomito atcijų įrengimas	100 m2	0,07	21		303,87	21,27
5.2.9	150x300 mm betoninių bordiūrų ant betoninio pagrindo įrengimas	100 m	0,12	21		3009,18	361,1
5.2.6	80x200 mm betoninių bordiūrų ant betono pagrindo įrengimas	100 m	0,06	21		1752,53	105,15
4.10	10 cm storio kelkraščių iš dolomitinės skaldos (80 proc.) įrengimas fr 16/32 (pridedant 20 proc. juodžemį su žolės sėklomis)	100 m2	0,1	21		1038,64	103,86
	Kelio sankryža su keliu 3838						
1.3	Asfaltbetonio dangos išardymas mechanizuotai	100 m3	0,056	21		912,53	51,1
1.8	Statybinių atliekų/išardytų elementų kasimas ekskavatoriais, pakrovimas ir išvežimas	t	14	21		4,38	61,32
2.1	II grupės grunto kasimas ekskavatoriais, pakrovimas į autosavivarčius, vežiojimas darbas sąvartoje	1000 m3	0,05	21		7567,67	378,38
2.5	Iškasų paviršiaus išlyginimas mechanizuotu būdu, kai gruntas II grupės	1000 m2	0,122	21		924,07	112,74
2.6	Plotų planiravimas rankiniu būdu, kai gruntas II grupės	1000 m2	0,013	21		1924,03	25,01
4.1	Grunto sluoksnio sutankinimas vibraciniu volu	100 m2	0,67	21		499,3	334,53
2.3	Dirvos paruošimas gazonams mech. būdu II gr. grunte, užpilant 10 cm storio sluoksnį juodžemio	100 m2	0,8	21		420,86	336,69
2.4	Paprastų, parterinių ir mauritaniškų gazonų užsėjimas rankiniu būdu	100 m2	0,8	21		170,95	136,76
5.1.22	4 cm storio dangos įrengimas, panaudojant asfaltbetonio klotuvą su automatiniu aukščio reguliavimu, iš asfaltbetonio mišinio AC 11 VS	100 m2	0,58	21		1553,97	901,3
5.1.8	8 cm storio apatinio pagrindo sluoksnio iš mišinio AC 22 PS įrengimas	100 m2	0,6	21		1750,62	1050,37

5.1.9	Keičiant sluoksnio storį, kiekvienam 0,5 cm pasikeitimui su asfaltbetoniu AC 22 PS pridėti	100 m2	2,4	21		282,84	678,82
4.3	Viensl. pagrindo iš dolomit. skaldos 0/45 įrengimas	100 m3	0,128	21		5258,92	673,14
4.6	Pagrindų išlyginamųjų ir paruošiamųjų sluoksnių iš smėlio-žvyro mišinių įrengimas	100 m3	0,32	21		2757,12	882,28
4.10	10 cm storio kelkraščių iš dolomitinės skaldos (80 proc.) įrengimas fr 16/32 (pridedant 20 proc. juodžemį su žolės sėklomis)	100 m2	0,18	21		1038,64	186,96
7.	**Projektavimo paslaugos:**						
7.6.	Išpildomosios dokumentacijos parengimas :						
7.6.1.	Topografinis planas po statybų ir/ar inžinerinių tinklų planas	vnt.	1	21	1185354,57	0,2	2370,71
7.6.2.	Nekilnojamojo daikto kadastrinių matavimų bylos parengimas (tikslinimas)	vnt.	1	21	1185354,57	0,2	2370,71
						I skyriuje nurodytų darbų įkainių suma be PVM	1098727,84
						PVM suma	230732,85
						Iš viso su PVM (I skyriuje nurodytų įkainių ir PVM suma)	1329460,69

II. Tinkamam Darbų įvykdymui būtini atlikti darbai (darbai nenurodyti preliminariosios sutarties 2 priede)*							
	Paruošiamieji darbai						
1	Kelio ašinės linijos nužymėjimas trasoje	km	1,517	21	-	856,43	1299,20
2	Minkštų/kietų veislių medžių kirtimas	vnt.	96	21	-	4,21	404,16
3	Kelmų rovimas	vnt.	96	21	-	5,62	539,52
4	Medienos mechanizuotas pakrovimas ir išvežimas	m3	115	21	-	34,62	3981,30
5	Krūmų ir smulkaus miško pjovimas krūmapjove, surinkimas į krūvas, pakrovimas ir išvežimas	m2	215	21	-	5,00	1075,00
6	Kelo ženklų skydų demontavimas nuo vienastiebių atramų rankiniu būdu, pakrovimas ir išvežimas	vnt.	6	21	-	100,00	600,00
7	Kelio ženklų vienastiebių metalinių atramų su betono pamatu demontavimas mechanizuotu būdu, pakrovimas ir išvežimas	vnt.	6	21	-	100,00	600,00
8	Plieninės pralaidos demontavimas	m	14	21	-	200,00	2800,00
9	Mechanizuotas dirvožeio pašalinimas	m3	1030	21	-	10,00	10300,00
10	Dirvožemio sijojimas atskiriant šiukšles	m3	1030	21	-	25,55	26316,50
	0,8m skersmens pralaidų įrengimas						
11	Geomembranos įrengimas	m2	35	21	-	5,50	192,50
12	Įtekėjimo/ištekėjimo antgalio tvirtinimas iš gelžbetonio tvirtinimo plokščių ant 2cm storio S10 markės skiedinio ir 10cm storio skaldos sluoksnio pagrindo (fr.22/32) iš nesurištojo mišinio	m2	44	21	-	122,50	5390,00
13	15 cm storio skaldos pagrindo sluoksnio įrengimas iš nesurištojo mišinio fr 22/32	m3	1,5	21	-	81,72	122,58
14	juodų dangų paviršiaus pagruntavimas bitumin emulsija C60 BP1-S	m2	9360	21	-	1,50	14040,00

15	Kelkraščių atpylimas	m3	550	21	-	16,98	9339,00
16	Kelio ženklų vienastiebių metalių atramų (d-60,3mm, ilgis l-52m) ant monolitinių betoninių pamatų pastatymas	vnt.	12	21	-	200,00	2400,00
17	Kelio ženklų skydų (bendras plotas 9,4m2) montavimas prie vienastiebių atramų rankiniu būdu	vnt.	24	21	-	200,00	4800,00
18	Plastikinių signalinių stulpelių su vertikaliuoju ženklinimu 2.4 ir atšvaitais įrengimas (stulpelio aukštis nuo dangos paviršiaus h-1,1m)	vnt.	10	21	-	60,00	600,00
19	Kelio dangos horizontalusis ženklinimas dažais	m2	92	21	-	37,00	3404,00
	Kelio sankryža su keliu 3806						
20	Kelio ašinės linijos nužymėjimas trasoje	km	0,007	21	-	856,43	6,00
21	Kelio ženklų skydų demontavimas nuo vienstiebių atramų rankiniu būdu, pakrovimas išvežimas	vnt.	1	21	-	100,00	100,00
22	Kelio ženklų vienstiebių metalinių atramų su bateno pamatų demontavimas mechanizuotu būdu, pakrovimas išvežimas	vnt.	1	21	-	100,00	100,00
23	Mechanizuotas dirvožeio pašalinimas	m3	14	21	-	10,00	140,00
24	Dirvožemio sijojimas atskiriant šiukšles	m3	14	21	-	25,55	357,70

25	juodų dangų paviršiaus pagruntavimas bitumin emulsija C60 BP1-S	m2	75	21	-	1,50	112,50
26	6 cm storio trinkelių 20x10 cm įrengimas panaudojant turimas medžiagas	m2	7	21	-	19,37	135,59
27	Bituminės juostos įrengimas asfalto dangos su betoniniais bordiūras sujungimo vietoje	m2	12	21	-	3,46	41,52
28	Kelkraščių atpylimas	m3	5	21	-	16,98	84,90
29	Kelio ženklų vienstiebių metalinių atramų su bateno pamatu pastatymas	vnt.	1	21	-	200,00	200,00
30	Kelio ženklų skydų (bendras plotas 9,4m2) montavimas prie vienastiebių atramų rankiniu būdu	vnt.	1	21	-	200,00	200,00
31	Kelio dangos horizontalusis ženklinimas dažais	m2	5	21	-	37,00	185,00
	Kelio sankryža su keliu 3838						
32	Kelio ašinės linijos nužymėjimas trasoje	km	0,005	21	-	856,43	4,28
33	Mechanizuotas dirvožeio pašalinimas	m3	10	21	-	10,00	100,00

34	Dirvožemio sijojimas atskiriant šiukšles	m3	10	21	-	25,55	255,50
35	juodų dangų paviršiaus pagruntavimas bitumin emulsija C60 BP1-S	m2	60	21	-	1,50	90,00
36	Kelkraščių atpylimas	m3	5	21	-	16,98	84,90
37	Kelio ženklų vienstiebių metalinių atramų ant monolitinių betoninių pamatų pastatymas	vnt.	2	21	-	200,00	400,00
38	Kelio ženklų skydų montavimas prie vienstiebių atramų rankiniu būdu	vnt.	2	21	-	200,00	400,00
39	Kelio dangos horizontalusis ženklinimas dažais	m2	4,5	21	-	37,00	166,50
40	Gatvės (ypatingojo statinio) kapitalinio remonto darbo projekto parengimas	vnt.	1	21	1185354,57	4,00	47414,18
						II skyriuje nurodytų darbų įkainių suma be PVM	138782,33
						PVM suma	29144,29
						Iš viso su PVM (II skyriuje nurodytų įkainių ir PVM suma)**	167926,62
						IŠ VISO PVM (I ir II skyriuose nurodyto PVM suma)	259877,14
						IŠ VISO su PVM (I ir II skyriuose nurodytų įkainių ir PVM suma)	1497387,31

Lentelės II skyrius netaikomas, jei jame nurodyti darbai nėra perkami

Jei II skyriuje nurodytų Tinkamam Darbų įvykdymui būtinų atlikti darbų įkainių bendra suma (su PVM) yra didesnė už tokiems darbams skirtą Kvietimo 8 punkte nurodytą sumą, toks pasiūlymas laikomas nepriimtinu ir yra atmetamas, išskyrus VPĮ 45 straipsnio 1 dalies 5 punkte nurodytą atvejį, kai Kvietime maksimali darbams skirta suma nenurodoma ir Užsakovas nusprendžia pakeisti (padidinti) pirkimui skirtą sumą, nustatytą prieš pradedant Atnaujintą varžymąsi.

SMD vertė, Eur be PVM nurodoma 6 stulpelyje, kai perkamos projektavimo paslaugos. Tokiu atveju 7 stulpelyje nurodomas vieneto įkainio dydis, %

2. Į pasiūlymo kainą be PVM yra įskaičiuoti visi mokesčiai (išskyrus PVM, kuris nurodomas atskirai) ir medžiagos bei visos kitos išlaidos, reikalingos tinkamai pagal Preliminariąją sutartį sudaromoms Pagrindinėms sutartims įgyvendinti.

3. Patvirtiname, kad EBVPD nurodyta informacija, kuri pateikta Perkančiajai organizacijai teikiant pasiūlymą dėl Preliminariosios sutarties sudarymo yra nepasikeitusi. (arba, jei pasikeitusi – pateikiame aktualią EBVPD informaciją, pridedame.)

4. Šiuo pasiūlymu įsipareigojame laikytis Viešųjų pirkimų įstatymo, kitų teisės aktų, pirkimo dokumentuose išdėstytų reikalavimų bei sutarties sąlygų.

5. Patvirtiname, kad visi pridedami dokumentai yra mūsų pasiūlymo dalis.

6. Įsipareigojame laikytis pasiūlyme pateiktų ir pirkimo dokumentuose nustatytų sąlygų bei nesiimti jokių veiksmų, galinčių sutrukdyti pasiūlymo akceptavimui ar sutarties pasirašymui ir įsipareigojimui.

7. Jeigu mūsų pasiūlymas bus priimtas, mes įsipareigojame Užsakovo nurodytu terminu sudaryti sutartį.

8. Vykdant sutartį pasitelksiu šiuos ūkio subjektus, kurių pajėgumais remiuosi*:**

Eil. Nr.	Ūkio subjekto, kurio pajėgumais rangovas remiasi, pavadinimas, kodas, adresas	Įrašyti abi reikalaujamas reikšmes: 1. Ūkio subjektams, kurių pajėgumais remiasi, numatomios perduoti atlikti paslaugos / darbai (įvardinti konkrečiai paslaugas / darbus); 2. Ūkio subjektams, kurių pajėgumais remiasi, perduodama sutarties dalis % ar Eur sutarties kainoje
	nėra	nėra

****Pildyti tuomet, jei sutarties vykdymui pasitelkiami ūkio subjektai, kurių pajėgumais rangovas remiasi ir kurie yra nurodyti Preliminariosios sutarties priede.*

9. Vykdant sutartį pasitelksiu šiuos subrangovus**:**

Eil. Nr.	Subrangovo pavadinimas, kodas, adresas	Įrašyti abi reikalaujamas reikšmes: 1. Subrangovams numatomi perduoti atlikti darbai (įvardinti konkrečius darbus);
	UAB "Autokausta keliai", 302889996, Marvelės g. 199B, LT-46204 Kaunas	Žemės darbai, kelio sankasos darbai.

****Pildyti tuomet, jei sutarties vykdymui pasitelkiami subrangovai, kurių kvalifikacija rangovas nesiremia, kad atitiktų kvalifikacijos reikalavimus.*

10. Šiame pasiūlyme yra pateikta ir konfidenciali informacija (dokumentai su konfidencialia informacija įsegti atskirai) *****:

Eil. Nr.	Pateikto dokumento pavadinimas
	Įgaliojimas_GP
	Įgaliojimas_AB

*****Pildyti tuomet, jei bus pateikta konfidenciali informacija. Tiekėjas negali nurodyti, kad konfidenciali yra pasiūlymo kaina arba, kad visas pasiūlymas yra konfidencialus.*

11. Kartu su pasiūlymu pateikiami šie dokumentai:

Eil. Nr.	Pateikto dokumento pavadinimas
	Įgaliojimas_GP
	Įgaliojimas_AB

Vykdantys
Arūnas

PASTABA: Jei tiekėjas 8 ir 9 punktų neužpildo arba juos išbraukia, laikoma kad jis sutarčiai vykdyti ūkio subjektų / subteikėjų nepasitelks. 10 punkte prašome nurodyti Jūsų pasiūlymo konfidencialią informaciją. Konfidencialia negalima laikyti informacijos, nurodytos VPĮ 20 str. 2 d. Tiekėjas turi aiškiai nurodyti, kokie su pasiūlymu pateikti dokumentai laikytini konfidencialiais.

Pirkimo sąlygų
6 priedas

TIEKĖJO VADOVAUJANČIŲ DARBUOTOJŲ (SPECIALISTŲ) IR ASMENŲ, ATSAKINGŲ UŽ SUTARTIES VYKDYMĄ SĄRAŠAS

Eil. Nr.	**Vardas, pavardė**	**Darbuotojo esama(-os) darbovietė (-ės)***	**Pozicija (darbo vieta, pareigos), kuriai siūlomas darbuotojas (specialistas) pagal konkurso sąlygų 2.6.2.3 punkto reikalavimus**	**Darbuotojo (specialisto) stažas pirkimo dokumentuose reikalaujamoje srityje (metais)****	**Darbuotojo (specialisto) išsilavinimas (nurodant išsilavinimo sritį)****	**Darbuotojo (specialisto) turima kvalifikacija, patvirtinanti 4 stulpelyje nurodytus darbuotojui (specialistui) keliamus reikalavimus****	**Pridedami reikalaujami darbuotojo (specialisto) kvalifikaciją (išsilavinimą*) patvirtinantys dokumentai (atestatai, pažymėjimai, mokslo baigimo diplomai ir kt.)****	**Darbuotojo (specialisto) patirties reikalaujamoje srityje aprašymas, trumpai apibūdinant vykdytus projektus, sutartis ir pan.****
1	**2**	**3**	**4**	**5**	**6**	**7**	**8**	**9**
1	JUSTINAS JASIULEVIČIUS	UAB „AUTOKAUSTA“	2.6.2.3.1. **ne mažiau kaip 1 ypatingo statinio statybos vadovą** (Statinių grupė: susisiekimo komunikacijos: keliai (gatvės);	8 METAI	-	KVALIFIKACIJOS ATESTATAS NR. 36412	PRIDEDAMA	-
2	JUSTINAS JASIULEVIČIUS	UAB „AUTOKAUSTA“	2.6.2.3.2. **ne mažiau kaip 1 ypatingo statinio statybos vadovą** (Statinių grupė: susisiekimo komunikacijos: kiti transporto statiniai);	8 METAI	-	KVALIFIKACIJOS ATESTATAS NR. 36412	PRIDEDAMA	-
3	ALGIMANTAS MAČIONIS	UAB „RUSNĖ“	2.6.2.3.3. **ne mažiau kaip 1 ypatingo statinio projekto vadovą** (Statinių grupė: susisiekimo komunikacijos: keliai (gatvės) (techninio darbo projekto rengimui);	27 METAI	-	KVALIFIKACIJOS ATESTATAS Nr. 1450	PRIDEDAMA	-

4	Rimas Undraitis	UAB „RUSNĖ“	2.6.2.3.3. **ne mažiau kaip 1 ypatingo statinio projekto vadovą** (Statinių grupė: susisiekimo komunikacijos: keliai (gatvės) (techninio darbo projekto rengimui); 2.6.2.3.5. **ne mažiau kaip 1 ypatingo statinio projekto vykdymo priežiūros vadovą** (Statinių grupė: susisiekimo komunikacijos: keliai (gatvės);	13 METŲ	-	KVALIFIKACIJOS ATESTATAS Nr.31681	PRIDEDAMA	-
5	Daiva Pilkauskienė	UAB „RUSNĖ“	2.6.2.3.4. **ne mažiau kaip 1 ypatingo statinio projekto vadovą** (Statinių grupė: susisiekimo komunikacijos: kiti transporto statiniai) (techninio darbo projekto rengimui); 2.6.2.3.6. **ne mažiau kaip 1 ypatingo statinio projekto vykdymo priežiūros vadovą** (Statinių grupė: susisiekimo komunikacijos: kiti transporto statiniai);	20 METŲ	-	KVALIFIKACIJOS ATESTATAS Nr.13926	PRIDEDAMA	-

Pastabos:

Jei specialistas – kvazisubrangovas dirba kitoje įmonėje, t. y. ne tiekėjo ar ūkio subjekto, kurio pajėgumais tiekėjas remiasi, įmonėje, kuri dalyvauja konkurse, turi būti pateikiamas specialisto - kvazisubrangovo **sutikimas teikti/atlikti sutartyje nurodytas (-us) paslaugas/darbus ir tiekėjo / ūkio subjekto, kurio pajėgumais tiekėjas remiasi, **patvirtinimas**, kad laimėjęs konkursą įdarbins šį specialistą – kvazisubrangovą.*

*** Pildoma, jei tokios informacijos reikalaujama pirkimo dokumentuose.*

Sutarties projekto 8 priedas

NURODYTŲ DARBUOTOJŲ SĄRAŠAS

Šakių rajono kelių kapitalinio remonto, rekonstrukcijos techninio darbo projekto, projekto vykdymo priežiūros ir darbų pirkimo Preliminariosios sutarties Nr. VPS-95 3 priedas

Uždarosios akcinės bendrovės „Autokausta“ subrangovų ir subrangovams perduodamų atlikti darbų sąrašas

Eil. Nr.	Subrangovų pavadinimas, kodas, adresas	Subrangovams perduoti atlikti darbai/paslaugos
1.	UAB „Autokausta keliai“, juridinio asmens kodas 302889996, Marvelės g. 199B, LT-46204 Kaunas	Žemės darbai, kelio sankasos darbai

Uždarosios akcinės bendrovės „Autokausta“ ūkio subjektų sąrašas

Eil. Nr.	Ūkio subjekto, kurio pajėgumais tiekėjas remiasi, pavadinimas, kodas, adresas	Ūkio subjektams, kurių pajėgumais remiasi, numatomos perduoti paslaugos/darbai
1.	UAB "Rusnė", įmonės kodas 132754130 Miško g 30-78, LT-44313 Kaunas	2.6.2.3.3. ne mažiau kaip 1 ypatingo statinio projekto vadovą (Statinių grupė: susisiekimo komunikacijos: keliai (gatvės) (techninio darbo projekto rengimui); 2.6.2.3.4. ne mažiau kaip 1 ypatingo statinio projekto vadovą (Statinių grupė: susisiekimo komunikacijos: kiti transporto statiniai) (techninio darbo projekto rengimui); 2.6.2.3.5. ne mažiau kaip 1 ypatingo statinio projekto vykdymo priežiūros vadovą (Statinių grupė: susisiekimo komunikacijos: keliai (gatvės); 2.6.2.3.6. ne mažiau kaip 1 ypatingo statinio projekto vykdymo priežiūros vadovą (Statinių grupė: susisiekimo komunikacijos: kiti transporto statiniai).

Užsakovas	**Rangovas**
Šakių rajono savivaldybės administracijos direktorius	Uždarosios akcinės bendrovės „Autokausta“ direktorius
Vytautas Ižganaitis	Juozas Kriaučiūnas

Sutarties projekto 10 priedas

DARBŲ VYKDYMO GRAFIKAS