PREKIŲ PIRKIMO-PARDAVIMO SUTARTIES SPECIALIOSIOS SĄLYGOS

Sutarties pavadinimas	Parko apšvietimo įrenginiai		
Sutarties data		**Sutarties numeris**	

1. SUTARTIES ŠALYS		
1.1. Pirkėjas	1.1.1. Pavadinimas	**Kauno rajono savivaldybės administracija**
	1.1.2. Juridinio asmens kodas	188756386
	1.1.3. Adresas	Savanorių pr. 371, 49500 Kaunas
	1.1.4. PVM mokėtojo kodas	–
	1.1.5. Atsiskaitomoji sąskaita	A. s. LT914010042503135057
	1.1.6. Bankas, banko kodas	Luminor Bank AS Lietuvos skyrius, 40100
	1.1.7. Telefonas	+370 37 30 55 03
	1.1.8. El. paštas	info@krs.lt
	1.1.9. Šalies atstovas	Administracijos direktorius Mantas Rikteris
	1.1.10. Atstovavimo pagrindas	Įstaigos nuostatai
1.2. Tiekėjas	1.2.1. Pavadinimas	UAB „Ardena“
	1.2.2. Juridinio asmens kodas	221508790
	1.2.3. Adresas	Vytenio g. 20, LT-03207 Vilnius
	1.2.4. PVM mokėtojo kodas	LT215087917
	1.2.5. Atsiskaitomoji sąskaita	LT127044060001567208
	1.2.6. Bankas, banko kodas	AB SEB bankas, banko kodas 70440
	1.2.7. Telefonas	+370 700 35005
	1.2.8. El. paštas	info@ardena.lt
	1.2.9. Šalies atstovas	Mažmeninės prekybos skyriaus vadovas Martynas Zumaras
	1.2.10. Atstovavimo pagrindas	ĮGL-01/25/2025

2. ATSAKINGI ASMENYS	
2.1. Pirkėjo kontaktiniai asmenys, atsakingi už Sutarties vykdymą, Prekių priėmimą, Sąskaitų per bendrąja sąskaitų administravimo	Jurgis Bukauskas, Vandžiogalos seniūnas. Tel. +370 37 52 42 23.

informacinę sistemą „(SABIS) priėmimą	
2.2. Tiekėjo kontaktiniai asmenys, atsakingi už Sutarties vykdymą	Šiaulių filialo vadovas Dovydas Lunskis, tel. +370 618 83154, el. p. dovydas@ardena.lt
3. SUTARTIES DALYKAS	
3.1. Sutarties dalykas	Tiekėjas įsipareigoja Sutartyje numatytomis sąlygomis perduoti Pirkėjui Prekes – parko apšvietimo įrenginius (toliau – Prekės). Išsamus Prekių aprašymas ir kiti reikalavimai tiekiamoms Prekėms nustatyti Sutarties priede Nr. 1 „Techninė specifikacija“ (toliau – Techninė specifikacija) ir Sutarties priede Nr. 2 „Pasiūlymas“.
3.2. Pirkimo numeris	2882225
3.3. Informacija apie Europos Sąjungos lėšomis finansuojamą projektą arba kitą projektą	Netaikoma
4. PREKIŲ PRISTATYMO TERMINAI IR PREKIŲ PERDAVIMO - PRIĖMIMO TVARKA	
4.1. Prekių pristatymo terminas, kai Prekės pristatomos vienu kartu	Tiekėjas Prekes (visą Prekių kiekį) įsipareigoja pristatyti **ne vėliau kaip per** 1 mėn. nuo Sutarties įsigaliojimo dienos šiuo adresu: Liepų g. 27, Vandžiogala, Kauno r.
4.2. Prekių (ar jų dalies) pristatymo termino pratęsimas	Netaikoma
4.3. Užsakymų teikimo tvarka	Netaikoma.
4.4. Dėl Prekių pristatymo dalimis vertės / apimties	Netaikoma
4.5. Kartu su Prekėmis pateikiami dokumentai	Kartu su Prekėmis pateikiami šie dokumentai: (nurodyti Sutarties 1 priede „Techninė specifikacija) gamintojo parengtus techninius parametrus patvirtinantys dokumentus (gamintojo techniniai dokumentai arba gamintojo rašytinis patvirtinimas arba saugos duomenų lapas arba gamintojo bandymų ataskaita arba protokolas įrodantys, kad prekė atitinka nustatytus reikalavimus, arba katalogai, prekių aprašymai ar kt.), kurie patvirtintų nustatytų reikalavimų atitikimą. Tiekėjui nepateikus nurodytų dokumentų, laikoma, kad Prekės neatitinka Sutartyje nustatytų reikalavimų.
5. SUTARTIES KAINA IR ATSISKAITYMO TVARKA	

5.1. Sutarčiai taikomas kainos apskaičiavimo būdas	Sutarties kainos apskaičiavimo būdas pasirenkamas, vadovaujantis Kainodaros taisyklių nustatymo metodika, patvirtinta Viešųjų pirkimų tarnybos direktoriaus 2017 m. birželio 28 d. įsakymu Nr. 1S-95 „Dėl Kainodaros taisyklių nustatymo metodikos patvirtinimo" (toliau – Metodika). Fiksuotos kainos kainodara.
5.2. Pradinės Sutarties vertė ir Sutarties kaina, kai taikoma fiksuotos kainos kainodara	Pradinės Sutarties vertė yra 21 000,00 Eur, (dvidešimt vienas tūkstantis eurų) be pridėtinės vertės mokesčio (toliau – PVM). PVM sudaro 4410,00 Eur, (keturi tūkstančiai keturi šimtai dešimt eurų). Sutarties kaina yra 25410,00 Eur, (dvidešimt penki tūkstančiai keturi šimtai dešimt eurų) Eur su PVM. Šioje Sutartyje Pradinės Sutarties vertė yra lygi Tiekėjo pasiūlymo kainai be PVM, nurodytai už visą pirkimo dokumentuose ir Sutartyje nurodytą Prekių kiekį ir (ar) apimtį.
5.3. Sutarties kainos / įkainių perskaičiavimas taikant peržiūros taisykles	Sutarties kaina / įkainiai nebus perskaičiuojama.
5.3.1. Sutarties kainos / įkainių peržiūra dėl PVM tarifo pasikeitimo	Netaikoma
5.3.2. Sutarties kainos / įkainių peržiūra dėl kitų mokesčių, lemiančių Prekių kainos pokytį, pasikeitimo	Netaikoma
5.3.3. Sutarties kainos / įkainių peržiūra dėl kainų lygio pokyčio	Netaikoma
5.3.4. Sutarties kainos / įkainių peržiūra dėl kainų lygio pokyčio pagal Prekių grupių kainų pokyčius	Netaikoma
5.4. Sutarties kainos / įkainių apskaičiavimas taikant kiekio	Netaikoma.

(apimties) keitimo taisykles	
5.5. Atsiskaitymo su Tiekėju terminas ir tvarka	Pirkėjas atsiskaito su Tiekėju ne vėliau kaip per 30 (trisdešimt) dienų nuo Sąskaitos gavimo dienos. Apmokėjimo sąlygos: 1) įvykdžius visus sutartinius įsipareigojimus, sumokama visa Sutarties kaina. Sąskaitos teikiamos per bendrąja sąskaitų administravimo informacinę sistemą (SABIS).
5.6. Avansas	Netaikoma
5.7. Avanso užtikrinimas	Netaikoma
6. PREKIŲ KOKYBĖ IR GARANTINIAI ĮSIPAREIGOJIMAI	
6.1. Garantinis terminas	Prekėms nustatomas gamintojo taikomas garantinis terminas.
6.2. Garantinė priežiūra	Garantinio termino laikotarpiu Tiekėjas, gavęs pranešimą apie Prekės trūkumus, turi priimti Prekes garantiniam aptarnavimui. Prekių trūkumų nustatymo bei šalinimo tvarka nustatyta Bendrųjų sąlygų 7 skyriuje.
7. SUTARTIES VYKDYMUI PASITELKIAMI SUBTIEKĖJAI	
Sutarties vykdymui pasitelkiami subtiekėjai ir (ar) specialistai	Sutarties vykdymui subtiekėjai ir (ar) specialistai nepasitelkiami.
8. PRIEVOLIŲ PAGAL SUTARTĮ ĮVYKDYMO UŽTIKRINIMAS	
8.1. Prievolių pagal Sutartį įvykdymo užtikrinimas	Prievolių pagal Sutartį įvykdymas užtikrinamas: Netesybomis (delspinigiais, bauda); Pirkėjui nutraukus Sutartį dėl Tiekėjo kaltės – jam nesilaikant Sutarties sąlygų ir joje prisiimtų įsipareigojimų, Tiekėjas per 7 (septynias) darbo dienas turi sumokėti pirkėjui 10 (dešimt) proc. baudą nuo pradinės Sutarties vertės be PVM ir Pirkėjo patirtus tiesioginius nuostolius, Tiekėjui nevykdant ar netinkamai vykdant Sutartį, tiek, kiek patirti nuostoliai viršija baudą.
8.2. Sutarties įvykdymo užtikrinimo pateikimas	Netaikoma
9. ŠALIŲ ATSAKOMYBĖ	
9.1. Pirkėjui taikomos netesybos už mokėjimų pagal Sutartį vėlavimą	Jei Pirkėjas, gavęs tinkamai pateiktą ir užpildytą Sąskaitą, uždelsia atsiskaityti už tinkamai Tiekėjo perduotas kokybiškas Prekes per Sutartyje nurodytą terminą, Tiekėjas nuo kitos nei nustatytas terminas dienos skaičiuoja Pirkėjui 0,03 (trys šimtosios) procento dydžio delspinigius nuo neapmokėtos sumos be PVM už kiekvieną vėlavimo dieną.
9.2. Tiekėjui taikomos netesybos	9.2.1. Jeigu Tiekėjas vėluoja vykdyti užsakymą, tiekti Prekes ar ištaisyti jų trūkumus arba nevykdo kitų sutartinių įsipareigojimų,

	Pirkėjas nuo kitos nei nustatytas terminas dienos Tiekėjui skaičiuoja 0,03 (trys šimtosios) procento dydžio delspinigius už kiekvieną uždelstą dieną nuo laiku neperduotų Prekių ar Prekių, turinčių trūkumų, kainos be PVM. 9.2.2. Tiekėjas privalo sumokėti Pirkėjui netesybas per 30 (trisdešimt) dienų nuo Pirkėjo pareikalavimo.
9.3. Tiekėjui / Pirkėjui taikoma bauda nutraukus Sutartį dėl esminio Sutarties pažeidimo	Nutraukus Sutartį dėl esminio Sutarties pažeidimo, nustatyto Sutarties Specialiosiose sąlygose, mokamos netesybos nustatytos 8.1. punkte.
9.4. Tiekėjui taikoma bauda dėl esamų subtiekėjų ar specialistų pakeitimo / naujų subtiekėjų pasitelkimo nesilaikant Bendrosiose sąlygose nurodytos subtiekėjų ir (ar) specialistų keitimo tvarkos	Netaikoma
9.5. Tiekėjui taikomos baudos dėl aplinkosauginių ir (arba) socialinių kriterijų nesilaikymo	Netaikoma
9.6. Tiekėjui / Pirkėjui taikoma bauda dėl konfidencialumo reikalavimų nesilaikymo	Netaikoma
9.7. Tiekėjui taikomos netesybos dėl pirkimo dokumentuose nustatytų kokybinių kriterijų nepasiekimo Sutarties vykdymo metu	50,00 Eur bauda už kiekvieną uždelstą dieną nuo 4.1 punkte nurodyto pristatymo termino.
9.8. Tiekėjui taikomos netesybos dėl Sutarties įvykdymo užtikrinimo nepratęsimo	Netaikoma
9.9. Kitos netesybos	Netaikoma

10. SUTARTIES GALIOJIMAS IR KEITIMAS	
10.1. Sutarties sudarymas ir įsigaliojimas	Ši Sutartis laikoma sudaryta ir įsigalioja nuo Sutarties pasirašymo dienos (antrosios Šalies pasirašymo dieną). Sutartis galioja iki visiško prievolių įvykdymo (kol bus išnaudota Pradinės Sutarties vertė, bet jos terminas negali būti ilgesnis kaip 3 (trys) mėnesiai.
10.2. Sutarties galiojimo termino pratęsimas	Netaikoma
11. SUTARTIES NUTRAUKIMAS	
11.1. Sutarties nutraukimo pagrindai	Sutartis gali būti nutraukiama rašytiniu Šalių susitarimu arba vienašališkai, Bendrosiose sąlygose nustatyta tvarka.
11.2. Esminiai Sutarties pažeidimai	11.2.1. jeigu Tiekėjas nevykdo prisiimtų įsipareigojimų už Sutartyje nustatytą Sutarties kainą / įkainius; 11.2.2. jeigu paaiškėja, kad Tiekėjas nevykdo įsipareigojimų, kurie pasiūlymų vertinimo metu pirkimo dokumentuose buvo nustatyti kaip pasiūlymų vertinimo kriterijai ir už kuriuos Tiekėjui buvo skiriamos reikšmės, kai pasiūlymas vertintas pagal kainos / sąnaudų ir kokybės santykį ir Tiekėjas per 10 dienų neištaiso pažeidimų; 11.2.3. Tiekėjas daugiau kaip 2 (du) kartus pristato Prekes, kurios neatitinka Sutartyje ir (ar) Įstatymuose nustatytų reikalavimų Prekėms; 11.2.4. Tiekėjas pažeidžia šios Sutarties nuostatas, reglamentuojančias konkurenciją, intelektinės nuosavybės ar konfidencialios informacijos valdymą.
12. APLINKOSAUGINIAI IR SOCIALINIAI KRITERIJAI (taikoma, jeigu aplinkosauginiai ir (arba) socialiniai kriterijai nustatomi kaip Sutarties vykdymo sąlygos)	
12.1. Aplinkosauginių kriterijų nustatymo teisinis pagrindas	Aplinkosauginiai kriterijai Prekėms nustatomi vadovaujantis Lietuvos Respublikos aplinkos ministro 2011 m. birželio 28 d. įsakymu Nr. D1-508 patvirtinto Aplinkos apsaugos kriterijų, kuriuos perkančiosios organizacijos ir perkantieji subjektai turi taikyti pirkdami prekes, paslaugas ar darbus, taikymo tvarkos aprašo 4.1. punkte– perkama LED (angl. Light Emitting Diode – šviesą skleidžiantis diodas) gatvių apšvietimo įranga, ji turi būti 100 proc. (vienetais) LED, pamatams ir atramoms, bei pakuotės turi būti laikytinos perdirbamosiomis, 4.4.4.4. papunktyje– prekė yra tvirta, ilgaamžė, funkcionali, ji ar jos sudedamosios dalys tinka naudoti daug kartų ir (ar) lengvai pataisomos, ir (ar) pakeičiamos, bei 4.4.4.5. papunktyje– prekė, virtusi atliekomis, tinka paruošti pakartotinai naudoti ar perdirbti, (techninėje specifikacijoje).
12.2. Su Prekių pakuotėmis susiję	Taikoma

aplinkosauginiai kriterijai	
12.3. Su Prekių pristatymu susiję aplinkosauginiai kriterijai	Netaikoma
12.4. Su Prekėmis susijusių paslaugų (pavyzdžiui, montavimo, apmokymo ir kitos parengimui naudoti skirtos paslaugos) teikimu susiję aplinkosauginiai kriterijai	Netaikoma
12.5. Su perkamomis Prekėmis susiję socialiniai kriterijai	Netaikoma
13. BENDRŲJŲ SĄLYGŲ PAKEITIMAI IR PAPILDYMAI (jeigu būtina dėl konkretaus Sutarties dalyko specifikos)	
13.1.	Netaikoma
14. SUTARTIES PRIEDAI	
14.1. Priedas Nr. 1	Techninė specifikacija
14.2. Priedas Nr. 2	Tiekėjo pasiūlymas

15. ŠALIŲ ATSTOVŲ PARAŠAI	
PIRKĖJAS	**TIEKĖJAS**
Administracijos direktorius Mantas Rikteris	Mažmeninės prekybos skyriaus vadovas Martynas Zumaras

PREKIŲ PIRKIMO–PARDAVIMO SUTARTIES BENDROSIOS SĄLYGOS

1. PAGRINDINĖS SĄVOKOS IR SUTARTIES AIŠKINIMAS

1.1. Sąvokos

1.1.1. Šioje Sutartyje didžiąja raide rašomos sąvokos turi paskiau nurodytas reikšmes:
1.1.1.1. **Bendrosios sąlygos** – ši Sutarties dalis, kuri vadinasi „Prekių pirkimo–pardavimo sutarties Bendrosios sąlygos";
1.1.1.2. **Pirkėjas** – asmuo, kuris Specialiosiose sąlygose yra įvardytas kaip Pirkėjas, įsigyjantis Specialiosiose sąlygose ir Sutarties prieduose nurodytas Prekes;
1.1.1.3. **Pradinės sutarties vertė** – Specialiosiose sąlygose nurodyta vertė (be PVM);
1.1.1.4. **Prekės** – Specialiosiose sąlygose ir Sutarties prieduose nurodytos prekės (prekių pirkimas, nuoma, finansinė nuoma (lizingas), pirkimas išsimokėtinai, numatant jas įsigyti ar to nenumatant), taip pat įsigyjamų prekių pristatymo, montavimo, diegimo ir kitos jų parengimo naudoti paslaugos (toliau – su Prekėmis susijusios paslaugos), jeigu šios paslaugos tik papildo prekių tiekimą, kurias Tiekėjas įsipareigoja tiekti Pirkėjui pagal Sutartį ir galiojančių įstatymų bei kitų teisės aktų reikalavimus;
1.1.1.5. **Prekių perdavimo–priėmimo aktas** – dokumentas, kuriuo Tiekėjas perduoda, o Pirkėjas priima Prekes ir kuriuo Šalys patvirtina, kad pristatytos Prekės atitinka nustatytus reikalavimus. Jeigu Sutartyje yra numatytas Prekių pristatymas dalimis, Prekių perdavimo–priėmimo aktas gali būti sudaromas dėl kiekvienos dalies atskirai;
1.1.1.6. **Prekių trūkumai** – Prekių perdavimo–priėmimo metu ar Prekių garantinio termino galiojimo metu Pirkėjo ar (ir) trečiųjų asmenų nustatyti Prekių kokybės neatitikimai Sutarties ar (ir) įstatymų bei kitų teisės aktų reikalavimams, Prekių gedimai, paslėpti defektai, veiklos sutrikimai ar pan., dėl kurių Prekių nebūtų galima naudoti tam tikslui, kuriam Pirkėjas (jas) ketino naudoti, arba dėl kurių Prekių naudingumas sumažėtų taip, kad Pirkėjas, apie tuos trūkumus žinodamas, arba apskritai nebūtų tų Prekių pirkęs, arba nebūtų už Prekes mokėjęs tokio dydžio kainą;
1.1.1.7. **Sąskaita** – Tiekėjo išrašoma ir Pirkėjui apmokėjimui pateikiama sąskaita faktūra, PVM sąskaita faktūra ar kitas mokėjimo dokumentas už Tiekėjo perduotas bei Pirkėjo priimtas Prekes. Jeigu Sutartyje yra numatytas Prekių pristatymas dalimis, Sąskaita gali būti pateikiama dėl kiekvienos dalies atskirai;
1.1.1.8. **Specialiosios sąlygos** – Sutarties dalis, kuri vadinasi „Prekių pirkimo-pardavimo sutarties Specialiosios sąlygos" ir kurioje yra nurodytos konkretaus pirkimo objekto įsigijimą aptariančios sąlygos (tokios kaip Pradinės sutarties vertė, Prekių tiekimo terminai ir pan.) bei kiti konkretūs duomenys (tokie kaip Šalys, Prekės ir pan.), išvardyti priedai, taip pat nurodyti Bendrųjų sąlygų pakeitimai ir papildymai (jeigu tokie padaryti);
1.1.1.9. **Susitarimas** – tai dokumentas, kurį Šalys sudaro keisdamos Sutarties sąlygas VPĮ leidžiama apimtimi;
1.1.1.10. **Sutarties kaina** – pagal Sutartį Tiekėjui mokėtina galutinė suma, įskaitant visus

privalomus mokesčius ir išlaidas;
1.1.1.11.**Sutarties sąlygos** – Bendrosios sąlygos ir Specialiosios sąlygos kartu;
1.1.1.12.**Sutartis** – Prekių pirkimo–pardavimo sutartis, kurią sudaro Sutarties sąlygos, Specialiosiose sąlygose išvardyti priedai ir Susitarimai;
1.1.1.13.**Šalis** – Pirkėjas arba Tiekėjas, kiekvienas atskirai, priklausomai nuo konteksto;
1.1.1.14.**Šalys** – Pirkėjas ir Tiekėjas kartu;
1.1.1.15.**Tiekėjas** – asmuo, kuris Specialiosiose sąlygose yra įvardytas kaip Tiekėjas, tiekiantis Specialiosiose sąlygose nurodytas Prekes;
1.1.1.16.**VPĮ** – Lietuvos Respublikos viešųjų pirkimų įstatymas.
1.1.1.17.Kitų Sutartyje didžiąja raide rašomų sąvokų reikšmės yra nurodytos Sutarties tekste.
1.1.1.18.Sutartyje neapibrėžtos sąvokos suprantamos ir aiškinamos taip, kaip jas apibrėžia VPĮ ir kiti įstatymai bei teisės aktai, galiojantys Sutarties sudarymo ir vykdymo metu.
1.1.1.19.Kitos Sutartyje vartojamos sąvokos ir terminai turi bendrinę reikšmę arba artimiausią Sutarties pobūdžiui specialiąją reikšmę, jei Sutartyje nėra nustatyta ir paaiškinta kitokia jų reikšmė.

1.2. Sutarties aiškinimas

1.2.1. Sutartis yra sudaryta ir turi būti aiškinama pagal Lietuvos Respublikos teisės aktus.
1.2.2. Jei Bendrosios sąlygos ir (ar) Specialiosios sąlygos prieštarauja VPĮ ir kitų teisės aktų reikalavimams, taikomos VPĮ ir kitų teisės aktų nuostatos.
1.2.3. Diena Sutartyje reiškia kalendorinę dieną.
1.2.4. Darbo diena Sutartyje reiškia bet kurią dieną, išskyrus šeštadienį, sekmadienį ir švenčių dienas Lietuvoje, nurodytas Lietuvos Respublikos darbo kodekse.
1.2.5. Terminai pagal Sutartį yra skaičiuojami metais, mėnesiais, savaitėmis, darbo dienomis, kalendorinėmis dienomis ir valandomis.
1.2.6. Kvalifikacija, rėmimasis kitų ūkio subjektų pajėgumais, Prekių apimtis, peržiūra suprantami taip, kaip nustatyta VPĮ bei jį įgyvendinančiuose teisės aktuose.
1.2.7. Jeigu Prekių perdavimo–priėmimo akto, kaip atskiro dokumento, reikalauti neprivaloma, Šalys susitaria, ir tai aiškiai nurodo Specialiosiose sąlygose, Prekių perdavimo–priėmimo aktu laikoma Sąskaita. Tais atvejais, kai išrašoma Sąskaita ir Prekių perdavimo–priėmimo aktas nepasirašomas, Sutarties nuostatos dėl Prekių perdavimo–priėmimo akto išrašymo taikomos ir Sąskaitos išrašymui.
1.2.8. Informuoti, pranešti, įspėti arba atsakyti reiškia pateikti informaciją, pranešimą, įspėjimą arba atsakymą Bendrosiose ir (ar) Specialiosiose sąlygose nustatyta tvarka.
1.2.9. Patvirtinti reiškia pateikti patvirtinimą raštu arba pasirašyti dokumentą be išlygų ar su išlygomis, išskyrus atvejus, kai asmuo, pasirašydamas dokumentą, nurodo, jog atsisako jį patvirtinti.
1.2.10. Jeigu Sutartyje nenurodyta kitaip, žodžiai, vartojami vienaskaitos forma taip pat reiškia ir daugiskaitą ir atvirkščiai, vienos giminės žodžiai apima ir kitos giminės atitinkamus žodžius, žodis asmuo reiškia tiek fizinius, tiek ir juridinius asmenis.
1.2.11. Jeigu Sutartyje nurodyta reikšmė skaičiais ir žodžiais skiriasi, vadovaujamasi žodžiais nurodyta reikšme.
1.2.12. Jei pateikiamos nuorodos į teisės aktus, turi būti taikomos aktualios teisės aktų redakcijos,

jeigu nenurodyta kitaip.

1.3. Dokumentų viršenybė

1.3.1. Sutartį sudarantys dokumentai turi būti suprantami kaip papildantys vienas kitą. Bet kokio Sutarties dokumentų sąlygų neatitikimo ar neaiškumo atveju, toks neatitikimas ar neaiškumas pašalinamas dokumentus aiškinant tokia eilės tvarka:
1.3.1.1. Techninė specifikacija;
1.3.1.2. Specialiosios sąlygos;
1.3.1.3. Bendrosios sąlygos;
1.3.1.4. Pirkimo dokumentai (išskyrus techninę specifikaciją);
1.3.1.5. Pasiūlymas;
1.3.1.6. Kiti Specialiosiose sąlygose išvardinti priedai.
1.3.2. Tuo atveju, kai Šalių Susitarimu yra keičiamos Sutarties sąlygos, naujai sutartos Sutarties sąlygos turi viršenybę prieš pakeistąsias.
1.3.3. Jeigu Šalys susitaria dėl Sutarties sąlygų arba priedo papildymo nauja sąlyga, neatitikimo ar neaiškumo atveju tokia sąlyga turi viršenybę atitinkamai kitų Sutarties sąlygų arba kitų to priedo sąlygų atžvilgiu.
1.3.4. Jeigu Šalys susitaria dėl naujo priedo, Šalys turi sutarti dėl naujojo priedo įtraukimo į priedų sąrašą vietos ir jo reikšmės aiškinant Sutartį. Jeigu naujas priedas yra įterpiamas į priedų sąrašą, jam turi būti suteikiamas eilės numeris su viršutiniu indeksu, atsižvelgiant į priedų eiliškumą ir svarbą (pavyzdžiui, priedas Nr. 4^1).

2. SUTARTIES DALYKAS

2.1. Tiekėjas įsipareigoja Sutartyje nustatytomis sąlygomis ir tvarka perduoti Pirkėjui Prekes, atitinkančias Sutartyje nustatytus reikalavimus, o Pirkėjas įsipareigoja priimti Sutarties sąlygas atitinkančias ir tinkamai patiektas Prekes bei sumokėti Tiekėjui Sutartyje nurodytą kainą Sutartyje nustatytomis sąlygomis ir tvarka.
2.2. Šalys, vykdydamos Sutartį, įsipareigoja laikytis visų Sutarties vykdymui taikytinų įstatymų bei kitų teisės aktų reikalavimų. Šalis turi teisę reikalauti, kad kita Šalis įvykdytų visus įstatymų bei kitų teisės aktų reikalavimus, taikomus Sutarties vykdymui. Nė viena iš Sutarties sąlygų nereiškia ir negali būti aiškinama kaip Pirkėjo atsisakymas įstatymuose bei kituose teisės aktuose numatytų ir Sutartimi neaptartų Pirkėjo kitų teisių ir garantijų, susijusių su netinkamu Prekių tiekimu ar jų kokybe, arba kaip Tiekėjo atsisakymas įstatymuose bei kituose teisės aktuose numatytų ir Sutartimi neaptartų Tiekėjo kitų teisių ir garantijų dėl atlyginimo už Prekes gavimo.
2.3. Tiekėjas privalo užtikrinti, kad Prekės atitiktų techninės specifikacijos reikalavimus ir Tiekėjo pasiūlymo sąlygas, būtų kokybiškos, tiekiamos tinkamai ir laiku, laikantis Sutarties sąlygų taip, kad tai labiausiai atitiktų Pirkėjo interesus, pagal geriausius visuotinai pripažįstamus profesinius, techninius standartus ir praktiką, panaudodamas visus reikiamus įgūdžius ir žinias.

3. TIEKĖJAS IR KITI SUTARTIES VYKDYMUI PASITELKIAMI ASMENYS

3.1. Kvalifikacija ir kiti Tiekėjo pasiūlymu prisiimti įsipareigojimai

3.1.1. Tiekėjas atsako už tai, kad visą Sutarties vykdymo laikotarpį Tiekėjas būtų kompetentingas, patikimas ir pajėgus (įskaitant ūkio subjektų, kurių pajėgumais remiasi Tiekėjas, pajėgumus) įvykdyti Sutarties reikalavimus:
3.1.1.1. turėtų teisę verstis ta veikla, kuri yra reikalinga Sutarčiai įvykdyti;
3.1.1.2. atitiktų tiekėjų kvalifikacijai pirkimo dokumentuose nustatytus Sutarties tinkamam vykdymui būtinus reikalavimus bei neturėtų pirkimo dokumentuose nustatytų pašalinimo pagrindų;
3.1.1.3. laikytųsi Tiekėjo pasiūlyme nurodytų įsipareigojimų, įskaitant, bet neapsiribojant – atitiktų pirkimo dokumentuose nustatytus kokybinių kriterijų reikšmes ir parametrus;
3.1.1.4. užtikrintų nustatytų kokybės vadybos sistemos ir (arba) aplinkos apsaugos vadybos sistemos standartų taikymą, jeigu to reikalaujama pirkimo dokumentuose, ir turėtų tą patvirtinančius dokumentus;
3.1.1.5. atitiktų nacionalinio saugumo interesus bei kilmės reikalavimus, jei tokie reikalavimai buvo numatyti pirkimo dokumentuose.
3.1.2. Tuo atveju, kai Tiekėjas yra jungtinės veiklos partneriai, jie Pirkėjui už Sutarties vykdymą atsako solidariai. Jeigu Tiekėjas remiasi ūkio subjektų pajėgumais, siekdamas atitikti finansinio ir ekonominio pajėgumo reikalavimus, Tiekėjas su tokiais ūkio subjektais už Sutarties vykdymą atsako solidariai (jeigu to buvo reikalaujama pirkimo dokumentuose).
3.1.3. Tiekėjas taip pat atsako už tai, kad Tiekėjas, Sutartį tiesiogiai vykdantys subtiekėjai ir specialistai atitiktų jiems įstatymų bei kitų teisės aktų ir (arba) pirkimo dokumentų nustatytus profesinės kvalifikacijos ir kitus reikalavimus bei turėtų teisę verstis ta veikla, kuriai jie pasitelkiami.

3.2. Subtiekėjų bei specialistų pasitelkimas ir keitimas

3.2.1. Tiekėjas įsipareigoja užtikrinti, kad Sutartį vykdys pirkime pasiūlyti ir kvalifikacijos bei kitus pirkimo dokumentuose nustatytus reikalavimus atitinkantys subtiekėjai ir (ar) specialistai. Šių asmenų veiksmai vykdant Sutartį Tiekėjui sukelia tokias pačias pasekmes ir atsakomybę, kaip jo paties veiksmai. Tiekėjas atsako už savo subtiekėjų ir specialistų veiksmus ar neveikimą.
3.2.2. Sutarties vykdymui pasitelkiami subtiekėjai ir (ar) specialistai (jeigu tokie pasitelkiami) nurodomi Specialiosiose sąlygose.
3.2.3. Tiekėjas turi teisę Sutarties vykdymui pasitelkti naujus, Specialiosiose sąlygose nenurodytus subtiekėjus, kurių pajėgumais nesirėmė pirkimo dokumentuose numatytiems kvalifikacijos reikalavimams pagrįsti. Sudarius Sutartį, tačiau ne vėliau negu Sutartis pradedama vykdyti, Tiekėjas įsipareigoja Pirkėjui pranešti tuo metu žinomų subtiekėjų pavadinimus, kontaktinius duomenis ir jų atstovus. Pirkėjas taip pat reikalauja, kad Tiekėjas ne vėliau nei prieš 5 (penkias) darbo dienas informuotų apie minėtos informacijos pasikeitimus bei naujų subtiekėjų pasitelkimą visu Sutarties vykdymo metu. Pirkėjas (jeigu buvo taikoma pirkimo dokumentuose) turi patikrinti, ar nėra subtiekėjo pašalinimo pagrindų ir subtiekėjo atitiktį nacionalinio saugumo

interesams ir kilmės reikalavimams. Jeigu subtiekėjo padėtis neatitinka bet vieno iš nurodytų reikalavimų, Pirkėjas reikalauja pakeisti šį subtiekėją reikalavimus atitinkančiu subtiekėju. Pirkėjas per 5 (penkias) darbo dienas raštu informuoja Tiekėją apie leidimą pasitelkti naują subtiekėją, kurio pajėgumais Tiekėjas nesirėmė pirkimo dokumentuose numatytiems kvalifikacijos reikalavimams pagrįsti. Pirkėjui sutikus, Šalys pasirašo Susitarimą, kuris laikomas neatsiejama Sutarties dalimi.

3.2.4. Tiekėjas gali keisti Sutartyje nurodytus subtiekėjus ir (ar) specialistus šiame Sutarties poskyryje nustatytais atvejais ir tvarka gavęs Pirkėjo rašytinį sutikimą.

3.2.5. Subtiekėjus, kurių pajėgumais Tiekėjas nesirėmė pirkimo dokumentuose numatytiems kvalifikacijos reikalavimams pagrįsti, Tiekėjas gali keisti savo nuožiūra, apie tai raštu ne vėliau, kaip prieš 5 (penkias) darbo dienas informuodamas Pirkėją. Pirkėjas (jeigu buvo taikoma pirkimo dokumentuose) turi patikrinti, ar nėra subtiekėjo pašalinimo pagrindų ir subtiekėjo atitiktį nacionalinio saugumo interesams ir kilmės reikalavimams. Jeigu subtiekėjo padėtis neatitinka bet vieno iš nurodytų reikalavimų, Pirkėjas reikalauja pakeisti šį subtiekėją reikalavimus atitinkančiu subtiekėju. Pirkėjas per 5 (penkias) darbo dienas raštu informuoja Tiekėją apie leidimą pakeisti subtiekėją. Pirkėjui sutikus, Šalys pasirašo Susitarimą, kuris laikomas neatsiejama Sutarties dalimi.

3.2.6. Subtiekėjas, kurio pajėgumais Tiekėjas rėmėsi, kad atitiktų pirkimo dokumentuose nustatytus kvalifikacijos reikalavimus, gali būti keičiamas tik šiais atvejais:

3.2.6.1. kai subtiekėjui iškelta bankroto byla, pradėtas bankroto procesas ne teismo tvarka, jis tampa nemokus arba yra nemokumo tikimybė, sustabdo ūkinę veiklą ar kai įstatymuose ir kituose teisės aktuose nustatyta tvarka susidaro analogiška situacija;

3.2.6.2. kai subtiekėjas dėl objektyvių priežasčių (pavyzdžiui, subtiekėjui atsisakius dalyvauti Sutarties vykdyme, nutrūkus teisiniams santykiams su Tiekėju ir pan.) nebegali vykdyti visų ar dalies Sutartyje numatytų įsipareigojimų.

3.2.6.3. Naujas subtiekėjas, kuris keičiamas vietoje subtiekėjo, kurio pajėgumais Tiekėjas rėmėsi, kad atitiktų pirkimo dokumentuose nustatytus kvalifikacijos reikalavimus (toliau – naujas subtiekėjas), turi atitikti pirkimo dokumentuose nustatytus reikalavimus dėl pašalinimo pagrindų nebuvimo, keliamus kvalifikacijos reikalavimus, Tiekėjo pasiūlyme nurodytą keičiamo subtiekėjo kvalifikaciją pirkimo dokumentuose nustatytiems kokybiniams kriterijams pagrįsti ir nacionalinio saugumo interesus bei kilmės reikalavimus (jei taikoma).

3.2.7. Tiekėjo (ar subtiekėjų) specialistas, vykdysiantis Sutartį, gali būti pakeisti šiais atvejais:

3.2.7.1. Tiekėjo iniciatyva dėl objektyvių priežasčių (pavyzdžiui, atostogų, ligos, nutrūkus darbo santykiams ir pan.), pateikus duomenis apie numatomą naujai skirti specialistą bei jo kvalifikaciją ir atitiktį kitiems pirkimo dokumentuose keliamiems reikalavimams patvirtinančius dokumentus;

3.2.7.2. Pirkėjo iniciatyva, jei Pirkėjas turi pagrįstų įtarimų, kad Tiekėjo Sutarties vykdymui paskirtas specialistas nekompetentingas vykdyti nustatytas pareigas.

3.2.7.3. Naujas specialistas turi turėti ne žemesnę nei pirkimo dokumentuose specialistui keliamą kvalifikaciją, Tiekėjo pasiūlyme nurodytą keičiamo specialisto kvalifikaciją pirkimo dokumentuose nustatytiems kokybiniams kriterijams pagrįsti ir nacionalinio saugumo interesus bei kilmės reikalavimus, nurodytus pirkimo dokumentuose (jei taikoma).

3.2.8. Tiekėjas privalo ne vėliau nei prieš 5 (penkias) darbo dienas iki numatomo subtiekėjo, kurio pajėgumais Tiekėjas rėmėsi, kad atitiktų pirkimo dokumentuose nustatytus kvalifikacijos

reikalavimus, ar specialisto keitimo pateikti Pirkėjui argumentuotą rašytinį prašymą ir šiuos dokumentus:
3.2.8.1. prašymą pakeisti subtiekėją ar specialistą, paaiškinant keitimo aplinkybę. Pirkėjas pasilieka teisę paprašyti įrodymų, pagrindžiančių keitimo aplinkybę;
3.2.8.2. naujo subtiekėjo ar specialisto kvalifikaciją, pašalinimo pagrindų nebuvimą ir atitiktį nacionalinio saugumo interesams bei kilmės reikalavimams įrodančius dokumentus pagal Sutarties reikalavimus.
3.2.9. Pirkėjas, gavęs Tiekėjo prašymą su kitais Sutartyje nurodytais dokumentais, per 5 (penkias) darbo dienas įvertina keitimo galimybes ir raštu informuoja Tiekėją apie leidimą pakeisti subtiekėją ar specialistą. Pirkėjui sutikus, Šalys pasirašo Susitarimą, kuris laikomas neatsiejama Sutarties dalimi.
3.2.10. Naujas subtiekėjas ar specialistas gali pradėti vykdyti jiems Tiekėjo pavestus įsipareigojimus pagal Sutartį ne anksčiau, nei bus pasirašytas Susitarimas.
3.2.11. Tiekėjas privalo pakeisti subtiekėją ar specialistą, jei paaiškėja, kad jis neatitinka jam pirkimo dokumentuose keliamų reikalavimų.
3.2.12. Jei Tiekėjas pakeičia esamą arba pasitelkia naują subtiekėją ar specialistą, negavęs Pirkėjo raštiško sutikimo, arba sutartinius įsipareigojimus pagal Sutartį vykdo subtiekėjai ar specialistai, neatitinkantys pirkimo dokumentuose nustatytų kvalifikacijos reikalavimų, reikalavimų dėl pašalinimo pagrindų nebuvimo, atitikties nacionalinio saugumo interesams bei kilmės reikalavimams (jei taikoma) ir Tiekėjo pasiūlyme nurodytų sąlygų pirkimo dokumentuose nustatytiems kokybiniams kriterijams pagrįsti (jei taikoma), Tiekėjui taikoma Specialiosiose sąlygose nustatyto dydžio bauda.

3.3. Jungtinės veiklos partnerių keitimas

3.3.1. Tiekėjas, vykdantis Sutartį jungtinės veiklos pagrindu, turi teisę atsisakyti jungtinės veiklos partnerio (toliau – partneris), jei dėl objektyvių ir pagrįstų aplinkybių partneris nebegali vykdyti Sutarties, įskaitant, bet neapsiribojant atvejais, kai partneris neatitinka VPĮ ar kitų teisės aktų nuostatų, kelia grėsmę nacionaliniam saugumui, partneriui pritaikytos tarptautinės sankcijos kaip jos suprantamos Lietuvos Respublikos tarptautinių sankcijų įstatyme (toliau – Sankcijų įstatymas), partnerio sunki finansinė būklė, lemianti Sutarties nevykdymą ir (ar) atsisakymą ją vykdyti ar atsirado kitos nenumatytos objektyvios priežastys, lemiančios partnerio pasitraukimą iš jungtinės veiklos sutarties.
3.3.2. Tiekėjas, vykdantis Sutartį jungtinės veiklos pagrindu, turi teisę pakeisti partnerį, jei dėl reorganizavimo, restruktūrizavimo ar bankroto procedūrų, pradinio partnerio teises ir pareigas visiškai arba iš dalies perima kitas partneris. Toks Tiekėjo pakeitimas negali lemti kitų esminių Sutarties pakeitimų ir taip negali būti siekiama išvengti VPĮ ir kitų teisės aktų taikymo.
3.3.3. Tiekėjas privalo ne vėliau nei prieš 10 (dešimt) darbo dienų iki numatomo partnerio keitimo arba atsisakymo pateikti Pirkėjui argumentuotą rašytinį prašymą ir šiuos dokumentus:
3.3.3.1. prašymą pakeisti Tiekėjo sudėtį ir įrodymus, pagrindžiančius bent vieną partnerio atsisakymo ar keitimo aplinkybę, nurodytą Sutartyje;
3.3.3.2. naujos jungtinės veiklos sutarties ar esamos jungtinės veiklos sutarties pakeitimo kopiją, kurioje, jeigu partneris pasitraukia, turi būti nurodyta, kad pasitraukiančiojo partnerio

įsipareigojimus visa apimtimi perima pasiliekantis jungtinės veiklos partneris (toliau – pasiliekantysis partneris);
3.3.3.3. pasiliekančiojo ar naujai pasitelkiamo partnerio kvalifikaciją patvirtinančius dokumentus. Visais atvejais pasiliekančiojo partnerio ar naujai pasitelkto partnerio kvalifikacija turi būti ne žemesnė nei pasitraukiančiojo partnerio (atitinkanti pirkimo dokumentuose nustatytus kvalifikacijos reikalavimus, kuriuos atitiko pasitraukiantysis partneris, ir atitinkanti pasitraukiančiojo partnerio pasiūlyme nurodytą specialistų kvalifikaciją ir kitas sąlygas pirkimo dokumentuose nustatytiems kokybiniams kriterijams pagrįsti (jei taikoma). Jei pasitelkiamas naujas partneris, taip pat, vadovaujantis pirkimo dokumentuose nurodytais reikalavimais, pateikiami dokumentai, pagrindžiantys pasitelkiamo partnerio pašalinimo pagrindų nebuvimą ir atitiktį nacionalinio saugumo interesams bei kilmės reikalavimams (jei taikoma).
3.3.4. Pirkėjas, gavęs Tiekėjo prašymą su kitais Sutartyje nurodytais dokumentais, per 10 (dešimt) darbo dienų įvertina keitimo galimybes ir raštu informuoja Tiekėją apie Sutarties nutraukimą arba apie leidimą atsisakyti ar pakeisti partnerį. Pirkėjui sutikus, Šalys pasirašo Susitarimą, kuris laikomas neatsiejama Sutarties dalimi.

3.4. Susitarimai dėl tiesioginio atsiskaitymo su subtiekėjais

3.4.1. Subtiekėjams pageidaujant, Pirkėjas su jais atsiskaitys tiesiogiai. Pirkėjas numato tiesioginio atsiskaitymo galimybę su Sutartyje nurodytais subtiekėjais tokiomis sąlygomis ir tvarka:
3.4.1.1. sudarius Sutartį, Tiekėjas ne vėliau negu Sutartis pradedama vykdyti, įsipareigoja Pirkėjui raštu pateikti tuo metu žinomų subtiekėjų pavadinimus, kontaktinius duomenis ir jų atstovus. Pirkėjas taip pat reikalauja, kad Tiekėjas informuotų apie minėtos informacijos pasikeitimus bei naujų subtiekėjų pasitelkimą visu Sutarties vykdymo metu;
3.4.1.2. Pirkėjas ne vėliau kaip per 3 (tris) darbo dienas nuo Bendrųjų sąlygų 3.4.1.1 punkte nurodytos informacijos gavimo dienos raštu informuoja subtiekėjus apie tiesioginio atsiskaitymo galimybę;
3.4.1.3. subtiekėjas, norėdamas pasinaudoti tokia galimybe, raštu pateikia prašymą Pirkėjui. Kai subtiekėjas išreiškia norą pasinaudoti tiesioginio atsiskaitymo galimybe, sudaroma trišalė sutartis tarp Pirkėjo, Tiekėjo ir šio subtiekėjo, kurioje aprašoma tiesioginio atsiskaitymo su subtiekėju tvarka, atsižvelgiant į Sutartyje ir subtiekimo sutartyje nustatytus reikalavimus;
3.4.1.4. tiesioginio atsiskaitymo su subtiekėjais galimybė nekeičia Tiekėjo atsakomybės dėl Sutarties įvykdymo.

4. ŠALIŲ BENDRADARBIAVIMAS

4.1. Šalių bendradarbiavimo pareiga

4.1.1. Vykdydamos Sutartį, Šalys privalo maksimaliai bendradarbiauti ir operatyviai keistis informacija, taip pat pateikti viena kitai rašytinius pranešimus nedelsiant apie tai, kad atsirado ar egzistuoja bet koks įvykis, sąlyga ar aplinkybė, kuri gali paveikti Sutarties vykdymą ar sąlygoti jos pažeidimą.
4.1.2. Šalys įsipareigoja užtikrinti, kad viena kitai teiks dokumentus ir (ar) kitą informaciją, kurie

yra būtini Šalių tinkamam įsipareigojimų įvykdymui pagal Sutartį.
4.1.3. Jeigu Šalis susiduria su Sutarties vykdymo kliūtimi, ji turi nedelsdama, bet ne vėliau kaip per 5 (penkias) darbo dienas, įspėti kitą Šalį apie tokias kliūtis ir imtis visų nuo jos priklausančių protingų priemonių toms kliūtims pašalinti.

4.2. Kontaktiniai asmenys

4.2.1. Kiekviena iš Šalių Sutarties sudarymo metu privalo paskirti kontaktinį asmenį, atsakingą už Sutarties vykdymą (pavyzdžiui, Prekių priėmimą, užsakymų teikimą ir gavimą ir kt.), ir nurodyti jų kontaktinius duomenis Specialiosiose sąlygose.
4.2.2. Tuo atveju, kai Šalis nori atšaukti paskirtąjį kontaktinį asmenį ir paskirti kitą asmenį arba nori paskirti kitą asmenį laikinai vykdyti kontaktinio asmens funkcijas kontaktinio asmens laikino negalėjimo vykdyti savo funkcijas laikotarpiu, Šalis privalo iš anksto apie tai informuoti kitą Šalį ir pateikti kitai Šaliai tokio asmens kontaktinius duomenis: vardą, pavardę, el. paštą ir telefono numerį.
4.2.3. Tuo atveju, kai paaiškėja, kad Šalies kontaktinis asmuo laikinai negali vykdyti savo pareigų (dėl ligos, traumos ar kitų nenumatytų priežasčių), Šalis privalo nedelsdama, bet ne vėliau nei kitą darbo dieną, paskirti kitą kontaktinį asmenį laikinai vykdyti kontaktinio asmens funkcijas ir pranešti apie tai kitai Šaliai. Keičiant kontaktinių asmenų funkcijas atliekančius asmenis Susitarimas, vadovaujantis Bendrųjų sąlygų 20.5 punktu, nesudaromas.

5. SUTARTIES VYKDYMO METU PATEIKIAMI DOKUMENTAI

5.1. Jeigu Tiekėjas turi parengti ir (ar) pateikti Pirkėjui Prekių naudojimo instrukcijas, jos turi būti aiškios ir detalios, kad Pirkėjas, vadovaudamasis jomis, galėtų tinkamai naudoti patiektas Prekes.
5.2. Tuo atveju, kai pagal Sutartį turi būti vykdomi mokymai ir (arba) atliekami bandymai, Tiekėjas privalo perduoti Pirkėjui naudojimo instrukcijas prieš tokius mokymus ir (arba) bandymus, o po mokymų ir (arba) bandymų patikslinti ir papildyti naudojimo instrukcijas, atsižvelgdamas į mokymų ir (arba) bandymų eigą ir rezultatus.
5.3. Jei Prekių naudojimui būtiniems dokumentams reikalingas vertimas, su tuo susijusios išlaidos tenka Tiekėjui. Jei Tiekėjas Prekių naudojimui būtinus dokumentus verčia savarankiškai, jis atsako už šių dokumentų vertimo tikslumą.

6. PREKIŲ TIEKIMO PABAIGA IR PREKIŲ PRIĖMIMAS

6.1. Prekių tiekimo pabaiga

6.1.1. Prekių tiekimas laikomas užbaigtu, kai yra įvykdytos visos šios sąlygos:
6.1.1.1. Tiekėjas pristatė visas Prekes pagal Sutarties ir įstatymų bei kitų teisės aktų reikalavimus (ir kai suteiktos visos su Prekėmis susijusios paslaugos, jei to reikalaujama),
6.1.1.2. Tiekėjas perdavė Pirkėjui visą reikalingą dokumentaciją, įskaitant naudojimo instrukcijas ir garantijas (jei to reikalaujama),

6.1.1.3. Tiekėjas apmokė Pirkėjo personalą, kaip naudoti Prekes (jeigu to reikalaujama),
6.1.1.4. buvo įformintas Prekių perdavimo-priėmimo aktas ar Prekių perdavimo–priėmimo aktai, jei numatytas Prekių pristatymas dalimis, ar kitas Sutartyje numatytas dokumentas, nuo kurio pasirašymo laikoma, kad Prekės buvo priimtos,
6.1.1.5. Tiekėjas įvykdė kitas sąlygas, numatytas įstatymuose bei kituose teisės aktuose, Sutartyje ir pasiūlyme, kurios turi būti įvykdytos tam, kad būtų laikoma, jog Prekių tiekimas yra užbaigtas, ir pateikė Pirkėjui tai įrodančius dokumentus.

6.2. Prekių perdavimas–priėmimas

6.2.1. Tiekėjas privalo pristatyti ir perduoti Prekes Pirkėjui, o Pirkėjas privalo kokybiškas ir Sutarties bei įstatymų ir kitų teisės aktų reikalavimus atitinkančias Prekes priimti. Prekės pristatomos Specialiosiose sąlygose nurodytais terminais ir adresu, pristatymą iš anksto suderinus su Pirkėju.
6.2.2. Prekės perduodamos Šalims pasirašant Prekių perdavimo–priėmimo aktą, kuris pasirašomas 2 (dviem) vienodą teisinę galią turinčiais egzemplioriais (išskyrus atvejus, kai Prekių perdavimo–priėmimo aktas pasirašomas saugiu elektroniniu parašu), po vieną kiekvienai Šaliai. Jeigu Prekių perdavimo–priėmimo akto, kaip atskiro dokumento, reikalauti neprivaloma, Šalys susitaria, ir tai aiškiai nurodo Specialiosiose sąlygose, Prekių perdavimo–priėmimo aktu laikoma Sąskaita.
6.2.3. Tiekėjui pristačius Prekes, Pirkėjas atlieka jų patikrinimą ir privalo:
6.2.3.1. ne vėliau kaip per 5 (penkias) darbo dienas nuo faktinio Prekių perdavimo priimti Prekes, pasirašydamas Prekių perdavimo–priėmimo aktą; arba
6.2.3.2. priimti Prekes su išlygomis, pasirašydamas Prekių perdavimo–priėmimo aktą ir Prekių patikrinimo metu sudarytą defektų aktą, kuriame Pirkėjas privalo nurodyti per Prekių priėmimą pastebėtus Prekių ar pateikiamų Tiekėjo dokumentų trūkumus ir tų trūkumų pašalinimo tvarką (toliau – **Defektų aktas**); arba
6.2.3.3. atsisakyti priimti Prekes ar jų dalį ir įteikti (arba išsiųsti) Defektų aktą Tiekėjui dėl netinkamų Prekių ar jų dalies.
6.2.4. Prekių perdavimo–priėmimo akte turi būti nurodoma data, kada Tiekėjas pristatė visas Prekes (ar atitinkamą jų dalį, kai Sutartyje numatytas pristatymas dalimis) ir pateikė visus reikiamus dokumentus.
6.2.5. Prekes, neatitinkančias Sutarties, įstatymų bei kitų teisės aktų (jei taikoma) reikalavimų, Tiekėjas privalo atsiimti savo sąskaita per Pirkėjo Defektų akte nustatytą terminą, taip pat Pirkėjo reikalavimu atlyginti tokių Prekių saugojimo išlaidas.
6.2.6. Jeigu nustatoma Prekių trūkumų, kurie nereiškia neatitikimo Sutartyje nustatytiems reikalavimams, ir jų pašalinimas netrukdo Pirkėjui naudotis Prekėmis pagal paskirtį, Pirkėjas gali priimti Prekes su išlygomis, sudaryti Defektų aktą ir nustatyti protingus terminus Tiekėjui pašalinti Prekių trūkumus. Tiekėjas privalo pašalinti Prekių trūkumus per Pirkėjo nurodytus protingus terminus, vadovaudamasis Bendrųjų sąlygų 7.3 poskyriu „Prekių trūkumų šalinimas“. Jeigu Tiekėjas praleidžia Prekių trūkumų pašalinimo terminus, taikomos Bendrųjų sąlygų 7.4 poskyrio „Pirkėjo teisės, Tiekėjui nepašalinus Prekių trūkumų“ nuostatos.
6.2.7. Jeigu Pirkėjas per 5 (penkias) darbo dienas nepateikia (neišsiunčia) Tiekėjui Defektų akto, laikoma, kad Pirkėjas Prekes priėmė ir joms pretenzijų neturi.

6.2.8. Prekių praradimo ar sugadinimo ar atsitiktinio žuvimo rizika Pirkėjui iš Tiekėjo pereina nuo faktinio Prekių priėmimo momento.
6.2.9. Pirkėjas turi teisę naudotis Prekėmis tik po Prekių perdavimo-priėmimo akto pasirašymo.
6.2.10. Jeigu Tiekėjas Prekes pristatė per Specialiosiose sąlygose nustatytą Prekių pristatymo terminą, tačiau jos turi trūkumų ir Tiekėjas šių trūkumų neištaiso iki Specialiosiose sąlygose nurodyto Prekių pristatymo termino pabaigos, Tiekėjui iki tinkamų Prekių pristatymo dienos taikomos Specialiosiose sąlygose nurodyto dydžio netesybos.

7. TIEKĖJO GARANTINIAI ĮSIPAREIGOJIMAI

7.1. Garantiniai terminai (jei taikoma)

7.1.1. Prekėms taikomas teisės aktuose nustatytas ir (ar) gamintojo taikomas garantinis terminas, jeigu Techninėje specifikacijoje ar Specialiosiose sąlygose nėra nurodytas kitas garantinis terminas. Jeigu garantinis terminas nėra niekur nustatytas, Prekėms taikomas 24 (dvidešimt keturių) mėnesių garantinis terminas. Garantinis terminas pradedamas skaičiuoti nuo pristatytų Prekių perdavimo–priėmimo akto pasirašymo dienos.
7.1.2. Garantiniai terminai sustabdomi tiek laiko, kiek Pirkėjas negali tinkamai naudoti Prekių dėl nustatytų Prekių trūkumų, už kuriuos atsako Tiekėjas. Jeigu Pirkėjas dėl Prekių trūkumų negali naudoti tik apibrėžtos Prekių dalies, garantiniai terminai sustabdomi tik tokios dalies atžvilgiu.
7.1.3. Tiekėjas neatsako už Prekių trūkumus, kurie atsirado dėl Prekių normalaus susidėvėjimo, jų netinkamo naudojimo ar priežiūros arba Pirkėjo, jo personalo arba trečiųjų asmenų kaltės, su sąlyga, kad nėra Tiekėjo kaltės dėl tokių Prekių trūkumų, Prekių netinkamo naudojimo ar priežiūros.

7.2. Pretenzijos dėl Prekių trūkumų

7.2.1. Pirkėjas, per garantinius terminus nustatęs Prekių trūkumų, turi nedelsdamas, bet ne vėliau nei per 30 (trisdešimt) dienų ir ne vėliau nei iki garantinio termino pabaigos, pareikšti rašytinę pretenziją Tiekėjui ir nustatyti protingus terminus, jeigu jų nėra nustatyta Specialiosiose sąlygose, Prekių trūkumams pašalinti.
7.2.2. Tiekėjas privalo neatlygintinai pašalinti visus Prekių trūkumus, už kuriuos atsako Tiekėjas, per Pirkėjo pretenzijoje nustatytus protingus terminus, jeigu konkretūs terminai nėra nustatyti Specialiosiose sąlygose, kurie skaičiuojami nuo pretenzijos gavimo dienos.
7.2.3. Jei Tiekėjas nepripažįsta Prekių trūkumų, kiekviena iš Šalių gali kreiptis dėl nepriklausomos ekspertizės atlikimo. Jei Tiekėjas ilgiau nei 10 (dešimt) dienų nuo Pirkėjo kreipimosi neatsako / nepasitelkia nepriklausomo su Pirkėju suderinto (Pirkėjas negali nepagrįstai neduoti pritarimo Tiekėjui pasitelkti siūlomą ekspertą eksperto ginčui spręsti ar (ir) jei ginčas užtruko ilgiau nei 30 (trisdešimt) dienų nuo Pirkėjo pirmojo kreipimosi), tai Pirkėjas turi teisę savarankiškai kreiptis dėl ekspertizės atlikimo prieš tai suderinęs su Tiekėju nepriklausomo eksperto kandidatūrą. Tokiu atveju ekspertizės išlaidas padengia:
7.2.3.1. jei Prekės atitinka Sutartyje nurodytus reikalavimus – Pirkėjas;
7.2.3.2. jei Prekės neatitinka Sutartyje nurodytų reikalavimų – Tiekėjas.

7.3. Prekių trūkumų šalinimas

7.3.1. Tiekėjas privalo pašalinti Prekių trūkumus, sutaisydamas Prekes ar jų dalį arba pakeisdamas Prekę nauja Preke ar jos dalimi.
7.3.2. Pirkėjas privalo suteikti prieigą Tiekėjui atlikti Prekių trūkumų pašalinimą, kad Tiekėjas galėtų atlikti tai per nustatytus terminus. Jei Prekių trūkumai šalinami Prekių naudojimo vietoje, Pirkėjas ir Tiekėjas privalo susitarti dėl Prekių trūkumų šalinimo laiko.
7.3.3. Sutaisytoje Prekių dalyje pakartotinai nustačius Prekių trūkumų, Tiekėjas privalo pakeisti Prekes naujomis kokybiškomis Prekėmis, nebent Pirkėjas raštu sutiktų Prekes dar kartą taisyti.
7.3.4. Pašalinus Prekių trūkumus, garantinis terminas sutaisytajai Prekių daliai ar naujoms Prekėms vėl pradedamas skaičiuoti nuo tinkamai sutaisytų ar pakeistų Prekių (ar jų dalių) perdavimo Pirkėjui dienos.
7.3.5. Jeigu Prekių trūkumų šalinimas gali turėti įtakos Prekių funkcionalumui, Pirkėjas gali pareikalauti Tiekėjo pakartotinai atlikti bandymus, atliktus pagal Sutartį (jei tokie buvo numatyti). Pirkėjas privalo raštu pateikti Tiekėjui tokį reikalavimą per 30 (trisdešimt) dienų po Prekių trūkumų pašalinimo. Tokie bandymai atliekami pagal anksčiau atliktų bandymų sąlygas, išskyrus tai, kad jie visais atvejais turi būti atliekami Tiekėjo rizika ir sąskaita.
7.3.6. Tiekėjas, pašalinęs visus Prekių trūkumus, privalo apie tai informuoti Pirkėją.
7.3.7. Pirkėjas per 5 (penkias) darbo dienas po Tiekėjo pranešimo apie Prekių trūkumų pašalinimą gavimo privalo patikrinti trūkumus, nurodytus Defektų akte arba Pirkėjo pretenzijoje, ir raštu patvirtinti, kurie Prekių trūkumai buvo pašalinti.

7.4. Pirkėjo teisės, Tiekėjui nepašalinus Prekių trūkumų

7.4.1. Jeigu Tiekėjas atsisako pašalinti arba nepašalina Prekių trūkumų per Pirkėjo nustatytus protingus terminus, Pirkėjas turi teisę:
7.4.1.1. pašalinti Prekių trūkumus pats arba pasamdydamas trečiuosius asmenis, iš anksto apie tai informuodamas Tiekėją, ir pareikalauti Tiekėjo atlyginti Prekių ekspertizės bei Prekių trūkumų šalinimo išlaidas ir padengti patirtus nuostolius; arba
7.4.1.2. reikalauti sumažinti Tiekėjui mokėtiną sumą ir grąžinti dėl šios sumos sumažinimo susidariusią permoką per 30 (trisdešimt) dienų nuo Tiekėjui nustatyto termino pašalinti Prekių trūkumus pabaigos; arba
7.4.1.3. grąžinti Prekes Tiekėjui ir nemokėti už tokias Prekes ar reikalauti grąžinti už Prekes sumokėtą sumą bei nutraukti Sutartį.
7.4.2. Tiekėjui pagal Sutartį mokėtina suma sumažinama tiek, kiek sumažėja Prekių vertė Pirkėjui dėl Prekių trūkumų. Į Prekių vertės sumažėjimą, be kita ko, įskaičiuojamos Pirkėjo išlaidos Prekių trūkumų įvertinimui ir šalinimui, Prekių vertės sumažėjimas, Pirkėjo esamų ar būsimų išlaidų Prekių eksploatavimui padidėjimas (jeigu tokios išlaidos buvo vertinamos pirkimo metu).
7.4.3. Tiekėjas privalo patenkinti Pirkėjo pagal Bendrųjų sąlygų 7.4.4 punktą pareikštą piniginį reikalavimą per 30 (trisdešimt) dienų arba per ilgesnį Pirkėjo reikalavime nurodytą protingą terminą.
7.4.4. Už vėlavimą pašalinti Prekių trūkumus Pirkėjas privalo reikalauti Tiekėjo sumokėti

Specialiosiose sąlygose nustatyto dydžio netesybas.

8. PRISTATYMO TERMINAI

8.1. Pristatymo terminai ir Prekių tiekimo grafikas

8.1.1. Tiekėjas privalo pristatyti Prekes laikydamasis terminų, nurodytų Specialiosiose sąlygose.
8.1.2. Jei taikytina, Pirkėjas privalo ne vėliau kaip per 14 (keturiolika) darbo dienų nuo Sutarties įsigaliojimo arba per kitą pirkimo dokumentuose nurodytą terminą parengti ir pateikti Tiekėjui suderinimui Prekių tiekimo grafiką (toliau – **Grafikas**).
8.1.3. Jei aktualu, Grafike turi būti pažymėta, kurios Prekės gali būti pristatomos lygiagrečiai, o kurios gali būti pristatomos tik numatytu eiliškumu.

8.2. Netesybos už Prekių pristatymo vėlavimą

8.2.1. Jeigu Tiekėjas praleidžia Prekių pristatymo terminus, nustatytus Specialiosiose sąlygose, Tiekėjui iki Prekių pristatymo datos taikomos Specialiosiose sąlygose nurodyto dydžio netesybos.
8.2.2. Tiekėjui praleidus Prekių dalies pristatymo terminą, netesybos skaičiuojamos nuo Prekių dalies pristatymo termino pabaigos (neįskaitytinai) iki Prekių dalies pristatymo datos (įskaitytinai), nustatytos pagal Prekių perdavimo–priėmimo aktus.
8.2.3. Jei Tiekėjui pagal šią Sutartį yra priskaičiuotos netesybos, Pirkėjo už Prekes mokėtina suma mažinama priskaičiuotų netesybų suma. Taip pat Pirkėjas turi teisę priskaičiuotas netesybas vienašališkai išskaičiuoti iš bet kokių Tiekėjui atliekamų mokėjimų teisės aktų nustatyta tvarka, pranešant Tiekėjui raštu apie tokių netesybų įskaitymą.

9. PRIEVOLIŲ PAGAL SUTARTĮ ĮVYKDYMO UŽTIKRINIMO BŪDAI

Šalių prievolių pagal Sutartį įvykdymas yra užtikrinamas Specialiųjų sąlygų 8 skyriuje nurodytais prievolių pagal Sutartį įvykdymo užtikrinimo būdais, Bendrųjų sąlygų 10 skyriuje nustatyta sutartinių įsipareigojimų įvykdymo užtikrinimo tvarka, Bendrųjų sąlygų 12.1.3 punkte nurodytu avanso užtikrinimu (jeigu Specialiosiose sąlygose yra nurodytas avanso dydis ir yra reikalaujama avanso užtikrinimo), Specialiųjų sąlygų 9 skyriuje nurodytomis netesybomis.

10. SUTARTIES ĮVYKDYMO UŽTIKRINIMAS (JEI TAIKOMA)

10.1. Šio skyriaus nuostatos taikomos tuomet, jei Specialiosiose sąlygose numatyta, kad tinkamam Sutarties įvykdymui užtikrinti Tiekėjas turi pateikti banko garantiją arba draudimo bendrovės laidavimo draudimo raštą arba kitą Specialiosiose sąlygose nurodytą sutartinių įsipareigojimų įvykdymo užtikrinimą.
Pastaba. Kai Specialiosiose sąlygose nurodoma, kad Pirkėjas reikalauja pateikti kredito unijos išduotą Sutarties įvykdymo užtikrinimą, šio skyriaus nuostatos taikomos pagal poreikį ir Pirkėjas gali nusimatyti papildomus reikalavimus Specialiosiose sąlygose tokio Sutarties įvykdymo užtikrinimo pateikimui, atitinkančius įstatymų bei kitų teisės aktų nuostatas.

10.2. Tiekėjas privalo pateikti Pirkėjui Specialiosiose sąlygose nurodytos rūšies ir dydžio Sutarties įvykdymo užtikrinimą – pirmo pareikalavimo banko garantiją arba draudimo bendrovės laidavimo draudimo raštą (kartu su draudimo bendrovės laidavimo draudimo raštu turi būti pateiktas ir pasirašytas draudimo liudijimas (polisas) bei dokumentas, įrodantis, kad draudimo įmoka už išduotą laidavimo draudimo raštą yra sumokėta), atitinkantį Bendrųjų sąlygų 10 skyriuje nurodytas sąlygas, per Specialiosiose sąlygose nustatytą terminą (toliau – **Sutarties įvykdymo užtikrinimas**).
10.3. Jei Tiekėjas nepateikia Pirkėjui Sutartyje nustatytos vertės Sutarties įvykdymo užtikrinimo per Sutartyje nustatytą terminą, laikoma, kad Tiekėjas atsisakė sudaryti Sutartį ir Pirkėjas turi teisę VPĮ nustatyta tvarka pasiūlyti sudaryti Sutartį kitam tiekėjui.
10.4. Prieš pateikdamas Sutarties įvykdymo užtikrinimą, Tiekėjas gali prašyti Pirkėjo patvirtinti, kad Pirkėjas sutinka priimti Tiekėjo siūlomą Sutarties įvykdymo užtikrinimą. Tokiu atveju, Pirkėjas privalo atsakyti Tiekėjui ne vėliau kaip per 3 (tris) darbo dienas nuo Tiekėjo prašymo gavimo dienos.
10.5. Sutarties įvykdymo užtikrinime bankas (draudimo bendrovė) privalo neatšaukiamai ir besąlygiškai įsipareigoti ne vėliau kaip per 15 (penkiolika) dienų nuo Pirkėjo raštiško pranešimo apie Tiekėjo Sutartyje nustatytų prievolių pažeidimą, dalinį ar visišką jų nevykdymą arba netinkamą vykdymą gavimo dienos, sumokėti Pirkėjui Sutarties įvykdymo užtikrinime nurodytą sumą, pinigus pervedant į Pirkėjo sąskaitą.
10.6. Sutarties įvykdymo užtikrinime negali būti nurodyta, kad bankas (draudimo bendrovė) atsako tik už tiesioginių nuostolių atlyginimą. Bankas (draudimo bendrovė) neturi teisės reikalauti, kad Pirkėjas pagrįstų savo reikalavimą. Pirkėjas pranešime bankui (draudimo bendrovei) nurodo, kad Sutarties įvykdymo užtikrinimo suma jam priklauso dėl to, kad Tiekėjas iš dalies ar visiškai neįvykdė Sutarties ir (arba) ji buvo nutraukta dėl Tiekėjo kaltės. Pirkėjas neįsipareigoja įrodyti realiai patirtų nuostolių ir Tiekėjas, pasirašydamas Sutartį ir pateikdamas Sutarties įvykdymo užtikrinimą, patvirtina, kad Sutarties įvykdymo užtikrinimo suma laikytina minimaliais neįrodinėjamais Pirkėjo nuostoliais.
10.7. Sutarties įvykdymo užtikrinimas turi įsigalioti ne vėliau negu jo pateikimo Pirkėjui dieną.
10.8. Sutarties įvykdymo užtikrinimo suma turi būti nurodoma ir išmokama eurais.
10.9. Sutarties įvykdymo užtikrinimas turi būti surašytas lietuvių arba kita kalba (esant Pirkėjo prašymui, turi būti pateiktas vertimas į lietuvių kalbą).
10.10. Sutarties įvykdymo užtikrinime nurodytas jo galiojimo terminas turi būti ne trumpesnis nei Sutarties galiojimo terminas.
10.11. Jeigu Sutarties trukmė yra ilgesnė nei 1 (vieneri) metai, Tiekėjas turi teisę pateikti 1 (vienerius) metus galiojantį Sutarties įvykdymo užtikrinimą, tačiau privalo pratęsti Sutarties įvykdymo užtikrinimo terminą arba pateikti naują Sutarties įvykdymo užtikrinimą ne vėliau kaip prieš 10 (dešimt) darbo dienų iki Sutarties įvykdymo užtikrinimo galiojimo termino pabaigos.
10.12. Jeigu Sutartyje nustatytomis sąlygomis Prekių pristatymo terminas yra pratęsiamas arba nukeliamas dėl Sutarties sustabdymo arba pristatyti Prekes arba taisyti Prekių trūkumus yra vėluojama, Tiekėjas privalo užtikrinti Sutarties įvykdymo užtikrinimo galiojimą visą Sutarties galiojimo laikotarpį ir ne vėliau kaip iki Sutarties įvykdymo užtikrinimo galiojimo termino pabaigos privalo Pirkėjui pateikti naują arba pratęstą Sutarties įvykdymo užtikrinimą.

10.13. Tiekėjui laiku nepratęsus Sutarties įvykdymo užtikrinimo galiojimo termino arba nepateikus naujo Sutarties įvykdymo užtikrinimo, Pirkėjas turi teisę reikalauti Specialiosiose sąlygose nustatyto dydžio netesybų už kiekvieną pradelstą dieną.
10.14. Pirkėjas nepriima Sutarties įvykdymo užtikrinimo ir (ar) laiko jį negaliojančiu, ir (ar) kreipiasi į Tiekėją dėl naujo Sutarties įvykdymo užtikrinimo pateikimo Pirkėjui, o Tiekėjas privalo Sutarties įvykdymo užtikrinimą pateikti per trumpiausiai įmanomą terminą, jei Sutarties įvykdymo užtikrinimas neatitinka Sutartyje keliamų reikalavimų arba Pirkėjas turi informacijos, susijusios su Sutarties įvykdymo užtikrinimą išdavusio banko (draudimo bendrovės) veiklos sustabdymu arba galimu veiklos sustabdymu (įskaitant nemokumą, likvidavimą ar teisinės apsaugos taikymo procedūras).
10.15. Jei Tiekėjas pažeidžia Sutartimi nustatytus įsipareigojimus, dalinai ar visiškai įsipareigojimų nevykdo (ar juos vykdo ne pagal Sutarties sąlygas), Pirkėjas gali pasinaudoti Sutarties įvykdymo užtikrinimu. Tiekėjas, siekdamas toliau vykdyti Sutarties įsipareigojimus, privalo per 10 (dešimt) darbo dienų nuo pranešimo apie Sutarties įvykdymo užtikrinimo sumokėjimą Pirkėjui pranešimo gavimo dienos pateikti Pirkėjui naują Specialiosiose sąlygose nurodyto dydžio Sutarties įvykdymo užtikrinimą.
10.16. Pirkėjas gali pasinaudoti Sutarties įvykdymo užtikrinimu, esant bet kuriai iš žemiau nurodytų aplinkybių:
10.16.1. Tiekėjas neįvykdė, nevykdo arba netinkamai vykdo savo įsipareigojimus pagal Sutartį;
10.16.2. Tiekėjas per protingai nustatytą laikotarpį neįvykdo Pirkėjo nurodymo ištaisyti Prekių trūkumus;
10.16.3. jei dėl bet kokių Tiekėjo veiksmų (veikimo ar neveikimo) Pirkėjas patyrė nuostolius (įskaitant, bet neapribojant, papildomas išlaidas, negautas pajamas ar kitus tiesioginius ir netiesioginius nuostolius, delspinigius ir (arba) baudas (jei tai yra numatyta Specialiosiose sutarties sąlygose);
10.16.4. Tiekėjas be pateisinamos priežasties (ne Sutartyje nustatytais atvejais) vienašališkai nutraukia Sutartį.

11. SUTARTIES KAINA IR JOS PERSKAIČIAVIMAS

11.1. Sutarties kaina, kurią Pirkėjas privalo sumokėti Tiekėjui už faktiškai pristatytas Prekes pagal Sutarties sąlygas, įskaitant visus Susitarimus, yra apskaičiuojama, taikant kainos apskaičiavimo būdą ar būdus, nurodytus Specialiosiose sąlygose.
11.2. Pradinės sutarties vertė yra nurodyta Specialiosiose sąlygose.
11.3. Laikoma, kad į Sutarties kainą yra įtrauktos visos Tiekėjo išlaidos, susijusios su visų Prekių pristatymu, taip pat su tinkamu šioje Sutartyje numatytų kitų Tiekėjo įsipareigojimų įvykdymu, įskaitant draudimus, muitus ir kitokias išlaidas, Tiekėjo patirtas vykdant Sutartyje numatytus įsipareigojimus.
11.4. Sutarties kainos peržiūra atliekama Specialiosiose sąlygose nustatyta tvarka.

12. ATSISKAITYMO TVARKA

12.1. Išankstinis mokėjimas (avansas) (jei taikoma)

12.1.1. Bendrųjų sąlygų 12.1 poskyrio sąlygos taikomos tuo atveju, jei Specialiosiose sąlygose yra nurodyta, kad Tiekėjui mokamas išankstinis mokėjimas (avansas) (toliau – avansas).
12.1.2. Pirkėjas sumoka Tiekėjui avansą – ne daugiau kaip Specialiosiose sąlygose nurodytas avanso dydis.
12.1.3. Jei Specialiosiose sąlygose to reikalaujama, Tiekėjas, norėdamas gauti avansą, kreipdamasis dėl avanso išmokėjimo, ne vėliau kaip per 10 (dešimt) darbo dienų nuo Sutarties įsigaliojimo dienos kartu su išankstinio mokėjimo sąskaita Pirkėjui turi pateikti avanso užtikrinimą – banko garantiją arba draudimo bendrovės laidavimo draudimo raštą arba kitą sutartinių įsipareigojimų įvykdymo užtikrinimą ne mažesnei kaip Specialiosiose sąlygose prašomo avanso dydžio sumai (toliau – **Avanso užtikrinimas**).
Pastaba. Kai Specialiosiose sąlygose nurodoma, kad Pirkėjas reikalauja pateikti kredito unijos išduotą Avanso užtikrinimą, šio poskyrio nuostatos taikomos pagal poreikį ir Pirkėjas gali nusimatyti papildomus reikalavimus Specialiosiose sąlygose tokio Avanso užtikrinimo pateikimui, atitinkančius įstatymų bei kitų teisės aktų nuostatas.
12.1.4. Prieš pateikdamas Avanso užtikrinimą, Tiekėjas gali prašyti Pirkėjo patvirtinti, kad Pirkėjas sutinka priimti Tiekėjo siūlomą Avanso užtikrinimą. Tokiu atveju, Pirkėjas privalo atsakyti Tiekėjui ne vėliau kaip per 5 (penkias) darbo dienas nuo Tiekėjo prašymo gavimo dienos.
12.1.5. Avanso užtikrinimu bankas (draudimo bendrovė) privalo neatšaukiamai ir besąlygiškai įsipareigoti ne vėliau kaip per 15 (penkiolika) dienų nuo Pirkėjo raštiško pranešimo apie Sutarties neįvykdymą ar Sutarties nutraukimą dėl Tiekėjo kaltės, sumokėti Pirkėjui sumą, neviršijančią išmokėto avanso sumos ir užtikrinimo sumos, pinigus pervedant į Pirkėjo sąskaitą.
12.1.6. Bankas (draudimo bendrovė) neturi teisės reikalauti, kad Pirkėjas pagrįstų savo reikalavimą. Pirkėjas pranešime bankui (draudimo bendrovei) nurodys, kad Avanso užtikrinimo suma jam priklauso dėl to, kad Tiekėjas iš dalies ar visiškai neįvykdė Sutarties sąlygų ir (arba) ji buvo nutraukta dėl Tiekėjo kaltės ir Tiekėjas negrąžino avanso.
12.1.7. Avanso užtikrinimo suma turi būti nurodoma ir išmokama eurais.
12.1.8. Avanso užtikrinimas turi būti surašytas lietuvių arba kita kalba (esant Pirkėjo prašymui, turi būti pateiktas vertimas į lietuvių kalbą).
12.1.9. Avanso užtikrinimas, neatitinkantis šiame Sutarties poskyryje nustatytų reikalavimų, nebus priimamas.
12.1.10. Jei Sutarties vykdymo metu Avanso užtikrinimą išdavęs bankas (draudimo bendrovė) negali įvykdyti savo įsipareigojimų, Pirkėjas gali raštu pareikalauti Tiekėjo per 10 (dešimt) darbo dienų pateikti naują Avanso užtikrinimą, tokiomis pačiomis sąlygomis kaip ir ankstesnysis.
12.1.11. Pirkėjas sumoka Tiekėjui avansą per Specialiosiose sąlygose numatytą terminą nuo išankstinio mokėjimo sąskaitos ir Avanso užtikrinimo (jei taikoma) gavimo dienos. Sumokėto avanso suma išskaitoma iš mokėtinos sumos.
12.1.12. Nutraukus Sutartį, Tiekėjas privalo grąžinti Pirkėjui gautą avansą per 5 (penkias) darbo dienas (jeigu dalis Prekių pristatyta, Pirkėjas jas yra priėmęs ir jomis gali naudotis pagal paskirtį – grąžinama ta avanso dalis, kuri viršija Pirkėjo priimtų Prekių kainą). Jei Tiekėjas negrąžina gauto

avanso, Pirkėjas pasinaudoja Avanso užtikrinimu (jei taikoma). Tais atvejais, jei nebuvo taikytas Bendrųjų sąlygų 12.1.3 punktas, Tiekėjas turi sumokėti Specialiosiose sąlygose nurodyto dydžio netesybas, skaičiuojamas nuo grąžintinos avanso sumos už laikotarpį nuo avanso išmokėjimo iki jo grąžinimo.

12.2. Mokėjimų tvarka

12.2.1. Tiekėjas išrašo Sąskaitą tik Šalims pasirašius Prekių perdavimo–priėmimo aktą, jeigu kitaip nenumatyta Specialiosiose sąlygose:
12.2.1.1. elektroninę sąskaitą faktūrą, atitinkančią Europos elektroninių sąskaitų faktūrų standartą, kurio nuoroda paskelbta 2017 m. spalio 16 d. Komisijos įgyvendinimo sprendime (ES) 2017/1870 dėl nuorodos į Europos elektroninių sąskaitų faktūrų standartą ir sintaksių sąrašo paskelbimo pagal Europos Parlamento ir Tarybos direktyvą 2014/55/ES (toliau – **Europos elektroninių sąskaitų faktūrų standartas**), Tiekėjas gali pateikti per informacinę sistemą „E. sąskaita" (www.esaskaita.eu) arba per kitą savo pasirinktą informacinę sistemą;
12.2.1.2.Europos elektroninių sąskaitų faktūrų standarto neatitinkančią elektroninę sąskaitą faktūrą Tiekėjas privalo pateikti, naudodamasis informacinės sistemos „E. sąskaita" priemonėmis (www.esaskaita.eu).
12.2.2. Pirkėjas elektronines sąskaitas faktūras priima ir apdoroja naudodamasis informacinės sistemos „E. sąskaita" priemonėmis, išskyrus VPĮ nustatytus išimtinius atvejus.
12.2.3. Išankstinio mokėjimo sąskaitas (jeigu Specialiosiose sąlygose yra numatytas avanso mokėjimas) Tiekėjas privalo pateikti šiame Sutarties poskyryje nustatyta tvarka.
12.2.4. Pirkėjas atlieka mokėjimus už Prekes Specialiosiose sąlygose nustatytais terminais.
12.2.5. Už mokėjimų pagal Sutartį vėlavimus, Pirkėjui taikomos netesybos Specialiosiose sąlygose nustatyta tvarka.
12.2.6. Jei Prekės pristatomos dalimis, aukščiau nurodyta atsiskaitymo tvarka galioja kiekvienai tokiai daliai, jei Specialiosiose sąlygose nenustatyta kitaip.
12.2.7. Jeigu Šalys sudaro trišalį susitarimą su subtiekėju, Pirkėjas privalo pervesti subtiekėjui mokėtiną sumą į subtiekėjo banko sąskaitą, nurodytą trišaliame susitarime, o likutį pervesti į Tiekėjo banko sąskaitą po to, kai pagal Sutarties ir trišalio susitarimo reikalavimus sudaromas pristatytų Prekių perdavimo–priėmimo aktas ir Tiekėjas pateikia Sąskaitą už Prekes Pirkėjui.

12.3. Kiti atsiskaitymo klausimai

12.3.1. Pirkėjas privalo pervesti mokėjimus Tiekėjui į Tiekėjo banko sąskaitą, nurodytą Specialiosiose sąlygose.
12.3.2. Pirkėjas turi teisę sumas, gautinas iš Tiekėjo, išskaityti iš mokėjimų Tiekėjui pagal Sutartį (vienašališkai daryti įskaitymus). Dėl šios priežasties Tiekėjas neturi teisės perleisti arba įkeisti reikalavimo teisių į gautinas pagal Sutartį sumas tretiesiems asmenims arba kitaip jomis disponuoti be Pirkėjo sutikimo.
12.3.3. Visi mokėjimai pagal Sutartį atliekami eurais.
12.3.4. Už pavėluotus mokėjimus pagal Sutartį mokančioji Šalis privalo sumokėti kitai Šaliai Specialiosiose sąlygose nurodyto dydžio netesybas.

13. KONFIDENCIALI INFORMACIJA

13.1. Šalys įsipareigoja laikytis konfidencialumo ir be kitos Šalies rašytinio sutikimo neatskleisti tos Šalies informacijos, nurodytos kaip konfidencialios, jokiems Šalies darbuotojams, su Šalimi susijusiems ar kitiems tretiesiems asmenims, kuriems nėra būtina šią informaciją naudoti jų darbo tikslais, išskyrus žemiau nurodytus atvejus.
13.2. Šalis turi teisę atskleisti kitos Šalies konfidencialią informaciją šiais atvejais:
13.2.1. konfidencialios informacijos atskleidimas yra būtinas tinkamam Šalies teisių ar pareigų pagal Sutartį įgyvendinimui – tačiau tokiu atveju informaciją galima atskleisti tik ta apimtimi, kiek tai yra reikalinga sutartinių teisių ar pareigų įgyvendinimui, ir tik tokiems tretiesiems asmenims, kuriems būtina, su sąlyga, kad konfidencialią informaciją gaunantys tretieji asmenys prisiima tokius pačius konfidencialumo įsipareigojimus, kokie yra nustatyti šioje Sutartyje. Jeigu tretieji asmenys atskleidžia konfidencialią informaciją, Šalis atsako už jų veiksmus kaip už savo;
13.2.2. konfidencialią informaciją yra būtina atskleisti pagal įstatymų bei kitų teisės aktų reikalavimus, įskaitant atvejus, kai to reikalauja viešojo administravimo subjektai, taip, kai jie apibrėžti Lietuvos Respublikos viešojo administravimo įstatyme.
13.3. Prieš atskleisdama konfidencialią informaciją, Šalis privalo informuoti kitą Šalį (tiek, kiek tai nedraudžiama pagal įstatymus bei kitus teisės aktus) apie būtinybę arba gautą viešojo administravimo subjekto reikalavimą atskleisti konfidencialią informaciją ir imtis protingų priemonių, siekdama užtikrinti atskleistos informacijos konfidencialumą.
13.4. Šalis atsako:
13.4.1. už bet kokį neteisėtą, įskaitant atsitiktinį, kitos Šalies konfidencialios informacijos ar bet kurios jos dalies atskleidimą ar perdavimą arba konfidencialios informacijos neteisėtą naudojimą;
13.4.2. už tai, kad nesiėmė visų protingų veiksmų, kad išsaugotų ir apsaugotų kitos Šalies konfidencialią informaciją ar bet kurią jos dalį, užkirstų kelią tolesniam jos neteisėtam atskleidimui, perdavimui ar naudojimui.
13.5. Šalis nepagrįstai atskleidusi kitos Šalies konfidencialią informaciją privalo sumokėti kitai Šaliai Specialiosiose sąlygose nurodyto dydžio baudą.

14. ASMENS DUOMENŲ APSAUGA

14.1. Šalys įsipareigoja užtikrinti asmens duomenų saugumą bei asmens duomenų tvarkymą vykdyti teisėtai, vadovaujantis 2016 m. balandžio 27 d. priimto Europos Parlamento ir Tarybos reglamento (ES) 2016/679 dėl fizinių asmenų apsaugos tvarkant asmens duomenis ir dėl laisvo tokių duomenų judėjimo ir kuriuo panaikinama Direktyva 95/46/EB (Bendrasis duomenų apsaugos reglamentas) ir kitų teisės aktų, reglamentuojančių asmens duomenų tvarkymą, nuostatomis.
14.2. Šalys patvirtina, kad jeigu siekiant užtikrinti tinkamą Sutarties vykdymą bus tvarkomi asmens duomenys, Šalys įsipareigoja sudaryti atskirą susitarimą dėl duomenų tvarkymo, kuriuo nustato duomenų tvarkymo dalyką ir trukmę, duomenų tvarkymo pobūdį ir tikslą, asmens duomenų rūšis ir duomenų subjektų kategorijas bei duomenų valdytojo prievoles ir teises.

15. INTELEKTINĖ NUOSAVYBĖ

15.1. Visi rezultatai ir su jais susijusios teisės, įgytos vykdant Sutartį, įskaitant intelektinės nuosavybės teises, išskyrus asmenines neturtines teises į intelektinės veiklos rezultatus, yra Pirkėjo nuosavybė, pereinanti Pirkėjui nuo Prekių perdavimo–priėmimo momento be jokių apribojimų, kurią Pirkėjas gali naudoti, publikuoti, perleisti ar perduoti be atskiro Tiekėjo sutikimo tretiesiems asmenims, jei Specialiosiose sąlygose nenumatyta kitaip ar intelektinės nuosavybės teisės negali būti perduodamos nuosavybės teise dėl Prekių pobūdžio ar (ir) Prekių gamintojo išimtinių teisių, patentų ir kt.
15.2. Tiekėjas įsipareigoja atlyginti nuostolius Pirkėjui dėl bet kokių reikalavimų, kylančių dėl intelektinės nuosavybės teisių, įskaitant, bet neapsiribojant, dėl patento, prekių ženklo, pramoninio dizaino savininko (naudotojo) teisės (registruojamos arba ne), teisės, kylančios iš paraiškų bet kurioms minėtoms teisėms įregistruoti, autoriaus teisės, duomenų bazių gamintojų (sui generis) teisės, firmų, įmonių, organizacijų, verslo pavadinimų ar vardų savininkų ir kitos panašios teisės ar įsipareigojimai, nepriklausomai nuo to, ar jie registruoti Lietuvos Respublikoje, ar kitose šalyse, ar neregistruotini, kaip numatyta Sutartyje, išskyrus atvejus, kai toks pažeidimas atsiranda dėl Pirkėjo kaltės.
15.3. Tiekėjas neturi teisės be išankstinio rašytinio Pirkėjo sutikimo naudoti Pirkėjo simbolių, pavadinimo ir ženklo reklamoje, rinkodaroje, taip pat naudotis Pirkėjo sukurtais intelektiniais veiklos rezultatais. Pažeidus reikalavimą, Tiekėjui taikoma 1 (vieno) procento bauda nuo Sutarties kainos be PVM.

16. PAREIŠKIMAI IR GARANTIJOS

16.1. Kiekviena iš Šalių pareiškia ir garantuoja kitai Šaliai, kad:
16.1.1. yra teisėtai priimti ir galioja visi būtini sprendimai, gauti leidimai bei sutikimai, taip pat teisėtai atlikti ir galioja kiti teisiniai veiksmai, reikalingi Sutarties sudarymui, galiojimui ir vykdymui;
16.1.2. sudarydama Sutartį, Šalis neviršija savo kompetencijos ir nepažeidžia jai taikomų įstatymų bei kitų teisės aktų, teismo ar arbitražo teismo sprendimų, administracinių aktų, sutarčių ar kitų prievolių pagal taikomą privatinę teisę, viešąją teisę, Europos Sąjungos teisę arba tarptautinę teisę;
16.1.3. Šalies atstovas turi visus reikiamus įgaliojimus sudaryti ir įvykdyti Sutartį; Šalies atstovas, sudarydamas ir pasirašydamas Sutartį, nepažeidžia Šalies įstatų, nuostatų ir kitų vidaus dokumentų, Šalies valdymo ir kitų organų ir (ar) kreditorių teisių ir teisėtų interesų, sudarydamas Sutartį jis Šalies ir Šalies organų narių, kreditorių atžvilgiu veikia sąžiningai ir protingai;
16.1.4. Šalis įvertino visas aplinkybes, turinčias esminės reikšmės Sutarties sudarymui ir jos vykdymui; nė viena iš Sutartyje nurodytų sąlygų ir aplinkybių neturi neigiamos įtakos Šalies valiai sudaryti Sutartį tokiomis sąlygomis, kurios nurodytos Sutartyje, ir vykdyti iš Sutarties kylančius įsipareigojimus;
16.1.5. Sutartis sudaroma vadovaujantis sąžiningumo, protingumo, teisingumo ir Šalių lygiateisiškumo principais, nenaudojant apgaulės ar spaudimo. Šalys atskleidė viena kitai visą joms žinomą informaciją, turinčią esminės reikšmės Sutarties sudarymui ir jos vykdymui;
16.1.6. visi Šalies pareiškimai ir garantijos yra išsamūs ir nepalieka nutylėtų jokių aplinkybių,

kurios darytų šiuos pareiškimus ar garantijas neteisingais.
16.2. Tiekėjas papildomai pareiškia ir garantuoja Pirkėjui, kad Tiekėjas, subtiekėjai, jungtinės veiklos partneriai ir specialistai turi galiojančius ir teisėtus visus įstatymuose bei kituose teisės aktuose numatytus leidimus, licencijas, atestatus, teisės pripažinimo dokumentus, reikalingus vykdant Sutartį.
16.3. Tiekėjas pareiškia, kad parduodamų Prekių disponavimo, valdymo ir naudojimosi teisės nėra apribotos ir jokie tretieji asmenys neturi pretenzijų į Sutartimi perduodamas Prekes (įkeitimai, areštai ar pan.).

17. BENDRIEJI ATSAKOMYBĖS KLAUSIMAI

17.1. Netesybų už vėlavimą ar pareigų pagal Sutartį pažeidimą sumokėjimas neatleidžia Šalies nuo Sutartyje numatytų jos pareigų vykdymo.
17.2. Netesybų sumokėjimas ir (ar) Sutarties įvykdymo užtikrinimo gavimas nepanaikina Šalies teisės reikalauti, kad kita Šalis kompensuotų jos patirtus nuostolius. Šioje Sutartyje nustatytos netesybos yra laikomos minimaliais, neįrodinėtinais Šalių nuostoliais. Kiekviena iš Šalių turi teisę gauti iš kitos Šalies nuostolių, atsiradusių dėl kitos Šalies netinkamo įsipareigojimų pagal Sutartį vykdymo ar nevykdymo, neviršijant Pradinės sutarties vertės be PVM, jei teisės aktai nenumato, kad privalo būti kompensuota didesnė suma. Šiame punkte numatytas atsakomybės ribojimas netaikomas, jei žala atsirado dėl konfidencialumo įsipareigojimų, asmens duomenų apsaugą reglamentuojančių teisės aktų ar intelektinės nuosavybės teisių pažeidimo.
17.3. Tuo atveju, jei paaiškėja, kad kuris nors iš šioje Sutartyje pateiktų pareiškimų ar garantijų buvo iš esmės neteisingas, melagingas ar klaidinantis, Šalis pažeidėja nukentėjusiai Šaliai privalo atlyginti visus nuostolius, kuriuos nukentėjusioji Šalis patyrė dėl tokio neteisingo, melagingo ar klaidinančio pareiškimo ar garantijos.
17.4. Šioje Sutartyje numatytos teisių gynybos priemonės neapriboja Šalių teisės pasinaudoti kitomis teisėtomis teisių gynybos priemonėmis.
17.5. Atsakomybės apribojimai pagal Sutartį netaikomi, kai žala padaroma tyčia arba dėl didelio neatsargumo, padaroma neturtinė žala, sužalojama sveikata ar atimama gyvybė, taip pat kai padaroma žala (nuostoliai) tretiesiems asmenims, įskaitant atvejus, jeigu vienos Šalies padarytą žalą tretiesiems asmenims atlygina kita Šalis.
17.6. Pasibaigus Sutarties galiojimui, Šalys neatleidžiamos nuo atsakomybės už Sutarties pažeidimą. Pasibaigus Sutarties galiojimui, Šalys nepraranda teisės reikalauti atlyginti dėl Sutarties nevykdymo patirtus nuostolius bei sumokėti netesybas.

18. NENUGALIMA JĖGA (FORCE MAJEURE)

18.1. Atsakomybė pagal Sutartį netaikoma, taip pat Šalys gali būti visiškai ar iš dalies atleistos nuo civilinės atsakomybės šiais pagrindais:
18.1.1. dėl nenugalimos jėgos (force majeure) – taikomos Lietuvos Respublikos civilinio kodekso 6.212 straipsnio ir Lietuvos Respublikos Vyriausybės 1996 m. liepos 15 d. nutarimu Nr. 840 „Dėl Atleidimo nuo atsakomybės esant nenugalimos jėgos (force majeure) aplinkybėms taisyklių patvirtinimo" patvirtintų taisyklių nuostatos;

18.1.2. dėl Europos Sąjungos valstybių veiksmų – kai prievolę pagal Sutartį įvykdyti neįmanoma dėl privalomų ir nenumatytų Europos Sąjungos valstybės institucijų veiksmų (aktų), kurių Šalys neturėjo teisės ginčyti ir šie veiksmai negalėjo būti iš anksto numatyti.
18.2. Šalis, prašanti ją atleisti nuo atsakomybės, privalo pranešti kitai Šaliai apie nenugalimos jėgos aplinkybes nedelsiant, bet ne vėliau kaip per 5 (penkias) dienas nuo tokių aplinkybių atsiradimo ar paaiškėjimo, pateikdama įrodymus, kad ji ėmėsi visų pagrįstų atsargumo priemonių ir dėjo visas pastangas, kad sumažintų išlaidas ar neigiamas pasekmes, taip pat pranešti galimą įsipareigojimų įvykdymo terminą. Šalis taip pat turi pateikti kitai Šaliai atitinkamą pranešimą, kai išnyksta įsipareigojimų nevykdymo pagrindas.
18.3. Pagrindas atleisti Šalį nuo atsakomybės atsiranda nuo nenugalimos jėgos aplinkybių atsiradimo momento arba, jeigu laiku nebuvo pateiktas pranešimas, nuo pranešimo pateikimo momento. Jeigu Šalis laiku neišsiunčia pranešimo arba neinformuoja, ji privalo kompensuoti kitai Šaliai žalą, kurią ši patyrė dėl laiku nepateikto pranešimo arba dėl to, kad nebuvo jokio pranešimo.
18.4. Jeigu nenugalimos jėgos (force majeure) aplinkybės tęsiasi ilgiau negu 1 (vieną) mėnesį nuo pranešimo apie jas gavimo dienos, bet kuri Šalis gali nutraukti Sutartį apie tai pranešusi kitai šaliai prieš 5 (penkias) darbo dienas. Nenugalima jėga nelaikoma tai, kad Šalis neturi reikiamų finansinių išteklių arba skolininko kontrahentai pažeidžia savo prievoles, arba skolininkas pažeidžia savo prievoles kontrahentams.

19. SUTARTIES NUOSTATŲ NEGALIOJIMAS

19.1. Jeigu kuri nors Sutarties nuostata yra arba tampa dalinai ar pilnai negaliojanti, Šalys privalo kuo skubiau sudaryti Susitarimą, ir juo pakeisti negaliojančią nuostatą kita nuostata, kuri, kiek tai yra įmanoma, turėtų tokį patį ekonominį ir teisinį efektą, kokio buvo siekta susitariant dėl negaliojančios Sutarties nuostatos. Tokia negaliojanti nuostata nedaro negaliojančiomis kitų Sutarties nuostatų, jeigu tai nepažeidžia įstatymų bei kitų teisės aktų ir galima daryti prielaidą, kad Sutartis būtų buvusi teisėtai sudaryta ir neįtraukus nuostatos, kuri yra negaliojanti.
19.2. Jeigu Specialiosiose sąlygose numatytas Bendrųjų sąlygų nuostatos pakeitimas yra arba tampa dalinai ar pilnai negaliojantis, negali būti taikoma tos Bendrųjų sąlygų nuostatos redakcija, buvusi iki pakeitimo. Tokiu atveju Šalys privalo veikti pagal Bendrųjų sąlygų 19.1 punktą.

20. SUTARTIES PAKEITIMAI

20.1. Sutarties sąlygos Sutarties galiojimo laikotarpiu negali būti keičiamos, išskyrus tokias Sutarties sąlygas, kurių keitimas numatytas Sutartyje ir (ar) galimas vadovaujantis VPĮ nuostatomis.
20.2. Sutarties pakeitimai įforminami Šalims sudarant Susitarimą.
20.3. Šalis, inicijuojanti Susitarimą, privalo pateikti kitai Šaliai pranešimą dėl Sutarties pakeitimo bei pagrindimą dėl to, jog yra faktinis ir teisinis pagrindas sudaryti Susitarimą. Kita Šalis per 5 (penkias) darbo dienas (arba per kitą Šalių raštu sutartą terminą) privalo išanalizuoti ir įvertinti gautą informaciją, pateikti savo pastabas ir pasiūlymus, pagrįstus Sutarties arba imperatyviomis įstatymų bei kitų teisės aktų nuostatomis.
20.4. Susitarimai įsigalioja nuo jų sudarymo, jei Susitarime nenurodyta kitaip. Susitarimą Pirkėjas

privalo paviešinti VPĮ 33 ir 86 straipsniuose nustatyta tvarka.
20.5. Specialiosiose sąlygose nurodytų duomenų apie kontaktinius asmenis bei rekvizitų pasikeitimas nelaikomas Sutarties pakeitimu (išskyrus Tiekėjo, jungtinės veiklos partnerio, subtiekėjo ar specialisto pakeitimą kitu asmeniu) ir Šalis turi pakeisti tuos duomenis vienašališkai, informuodama apie tai kitą Šalį. Bet kuriuo atveju Sutarties pakeitimu negali būti iš esmės keičiama Sutartis.

21. SUTARTIES SUSTABDYMAS

21.1. Nesant Tiekėjo kaltės ir esant aplinkybėms, kurių Tiekėjas negalėjo numatyti, dėl kurių Tiekėjas negali vykdyti savo sutartinių įsipareigojimų ir (arba) esant kitoms nenumatytoms aplinkybėms, Sutarties šalys turi teisę inicijuoti Prekių (jų dalies) tiekimo sustabdymą iki atitinkamų aplinkybių pasibaigimo.
21.2. Prekių (jų dalies) tiekimas gali būti stabdomas esant bent vienai iš šių aplinkybių:
21.2.1. esant Bendrųjų sąlygų 18 skyriuje numatytoms nenugalimos jėgos aplinkybėms, sutartinių įsipareigojimų vykdymo terminai stabdomi nuo kliūties atsiradimo momento arba jeigu apie ją nėra laiku pranešta, nuo pranešimo momento ir atnaujinami, kai minėtos aplinkybės nebetrukdo vykdyti Sutarties;
21.2.2. Pirkėjas Sutartyje nurodyta tvarka negali priimti Prekių (pavyzdžiui, nebaigta įrengti patalpa, kurioje turi būti įmontuojamos Prekės), o Tiekėjas dėl to negali vykdyti Sutarties;
21.2.3. dėl nenumatytų prekių, paslaugų ir (ar) darbų, susijusių su perkamu objektu, kurių poreikis paaiškėjo tik vykdant Sutartį;
21.2.4. ne dėl Pirkėjo kaltės vėluoja kitos Pirkėjo pirkimo sutarties, turinčios tiesioginės įtakos šiai Sutarčiai, vykdymas;
21.2.5. esant įrodymais pagrįstoms kliūtims ar trukdymams, sukeltiems Tiekėjui kitų trečiųjų asmenų ne dėl Tiekėjo ne laiku ar netinkamai pagal Sutarties sąlygas ir tvarką įvykdytų sutartinių įsipareigojimų;
21.2.6. pasikeitus galiojančiam teisės aktui ar įsigaliojus naujam teisės aktui, kuris turi įtakos šios Sutarties vykdymui;
21.2.7. sutartinių įsipareigojimų stabdymo būtinybė atsirado dėl sustabdyto / perskirstyto / negauto ir panašiai Pirkėjo Prekių pirkimui skirto finansavimo arba finansavimo trūkumo;
21.2.8. dėl teisminių (arbitražinių) ginčų su Pirkėju ar trečiaisiais asmenimis, kurių dalykas yra tiesiogiai susijęs su Sutarties vykdymu.
21.3. Jei Prekių (jų dalies) tiekimo stabdymas atliekamas dėl Bendrųjų sąlygų 21.2 punkte nurodytų aplinkybių ir tęsiasi ne ilgiau kaip 3 (tris) mėnesius, toks stabdymas laikomas Sutarties keitimu joje numatytomis sąlygomis.
21.4. Jei Prekių (jų dalies) stabdymas vykdomas dėl kitų aplinkybių, nenurodytų Bendrųjų sąlygų 21.2 punkte ar (ir) Bendrųjų sąlygų 21.2 punkte nurodytos aplinkybės tęsiasi ilgiau nei 3 (tris) mėnesius ir (ar) nesilaikant šiame skyriuje nustatytos tvarkos, tai laikoma Sutarties keitimu, kuris turi būti atliekamas, vadovaujantis VPĮ nuostatomis.
21.5. Sutartinių įsipareigojimų vykdymas gali būti stabdomas tik Sutarties galiojimo laikotarpiu tokia tvarka:

21.5.1. Atsiradus aplinkybėms, dėl kurių Tiekėjas negali vykdyti sutartinių įsipareigojimų, Tiekėjas apie tai nedelsdamas privalo informuoti Pirkėją. Tiekėjo rašytiniame prašyme turi būti nurodyta stabdymo aplinkybė (Bendrųjų sąlygų 21.2 punktas) ir aplinkybės atsiradimą bei galimą terminą pagrindžiantys argumentai, objektyvūs faktai ir įrodymai. Pirkėjas, įvertinęs prašymą, ne vėliau kaip per 3 (tris) darbo dienas raštu informuoja Tiekėją apie priimtą sprendimą dėl sutartinių įsipareigojimų vykdymo stabdymo. Tiekėjui nepateikus konkrečių argumentų, faktų, pagrįstų įrodymais, Pirkėjas turi teisę raštu atsisakyti patvirtinti stabdymą.
21.5.2. Pirkėjui raštu informavus Tiekėją ir pateikus jam argumentuotą paaiškinimą, dėl kokių aplinkybių ir kuriam terminui yra būtina stabdyti sutartinių įsipareigojimų vykdymo terminą, Tiekėjas ne vėliau kaip per 3 (tris) darbo dienas raštu informuoja Pirkėją ir patvirtina, kad sutinka su stabdymu. Tiekėjas turi teisę prieštarauti sutartinių įsipareigojimų vykdymo stabdymui tik tuo atveju, jei Tiekėjas savo sąskaita ir jėgomis gali pašalinti atsiradusias aplinkybes, dėl kurių kilo būtinybė stabdyti sutartinių įsipareigojimų vykdymą.
21.5.3. Tiekėjas, gavęs Pirkėjo raštišką pranešimą apie stabdymą, privalo nedelsiant, bet ne vėliau kaip per 3 (tris) darbo dienas po patvirtinimo išsiuntimo Pirkėjui dienos, sustabdyti sutartinių įsipareigojimų vykdymą. Jei Sutartis sustabdyta, Šalys negali vykdyti jokių jiems pagal Sutartį priskirtų įsipareigojimų.
21.6. Šalys sutartinių įsipareigojimų vykdymo stabdymą įformina rašytiniu susitarimu, nurodant priežastis ir sustabdymo terminą, bei pridedant dokumentus, patvirtinančius sustabdymo pagrindą, ir patvirtina Šalių įgaliotų atstovų parašais. Tokie susitarimai yra neatskiriama Sutarties dalis.
21.7. Sutartinių įsipareigojimų vykdymas stabdomas ne ilgesniam kaip konkrečios, pagrįstos aplinkybės egzistavimo laikotarpiui.
21.8. Šalys susitaria, kad sutartinių įsipareigojimų vykdymo sustabdymo terminas į Sutarties vykdymo terminą nėra įskaičiuojamas, jo metu sutartiniai įsipareigojimai nevykdomi ir už šį periodą Pirkėjas Tiekėjui nemoka jokių mokėjimų, baudų ar prastovų.
21.9. Jeigu Sutartyje numatytų prievolių įvykdymo terminai buvo sustabdyti Sutartyje nustatytais pagrindais, jie atnaujinami pasibaigus sustabdymą lėmusioms aplinkybėms arba Šalių susitarime nurodytam terminui, priklausomai nuo to, kuris įvyksta anksčiau.
21.10. Atnaujinus Sutarties vykdymą, neįvykdytų prievolių (jų dalies) įvykdymo terminai ir Sutarties galiojimas nukeliami tokiam terminui, kiek buvo likę laiko jų įvykdymui (Sutarties galiojimui) jų sustabdymo metu.
21.11. Jei sutartinių įsipareigojimų vykdymas buvo sustabdytas ilgesniam nei 3 (trijų) mėnesių laikotarpiui, praėjus šiam terminui, viena Šalis gali rašytiniu pranešimu kitos Šalies pareikalauti atnaujinti Sutarties vykdymą. Šaliai be pagrįstų aplinkybių neatnaujinus Sutarties vykdymo per 10 (dešimt) dienų nuo atitinkamo kreipimosi, kita Šalis gali nutraukti Sutartį, apie tai įspėjusi kitą Šalį prieš 10 (dešimt) dienų.

22. SUTARTIES NUTRAUKIMAS

Sutartis gali būti nutraukiama VPĮ 90 straipsnyje ir Sutartyje numatytais atvejais, įskaitant galimybę nutraukti Sutartį Šalių susitarimu.

22.1. Pretenzijos dėl Sutarties pažeidimų

22.1.1. Jeigu Šalis pažeidžia Sutartį arba įstatymus bei kitus teisės aktus, kita Šalis turi teisę pareikšti jai rašytinę pretenziją, nurodyti, kokią Sutarties ar įstatymų bei kitų teisės aktų nuostatą ir kokiu būdu priešinga Šalis pažeidė bei nustatyti protingą terminą ištaisyti pažeidimą.
22.1.2. Pretenziją gavusi Šalis privalo nedelsdama, bet ne vėliau nei per 5 (penkias) darbo dienas, atsakyti į pretenziją ir nurodyti, kokių priemonių imsis siekdama ištaisyti pažeidimą per pretenzijoje nustatytą terminą arba motyvuotai pasiūlyti kitą pagrįstą terminą. Tiekėjo teisė siūlyti kitą terminą nelaikoma Pirkėjo pareiga tą terminą priimti. Pretenziją gavusios Šalies pasiūlytasis terminas pakeičia terminą, nurodytą pretenzijoje, tik jeigu kita Šalis jį patvirtina.

22.2. Sutarties nutraukimas Pirkėjo iniciatyva

22.2.1. Pirkėjas vienašališkai nutraukia Sutartį, įspėjęs Tiekėją raštu prieš ne trumpesnį nei 5 (penkių) dienų terminą, jeigu Tiekėjas padaro esminį Sutarties pažeidimą, nurodytą Specialiosiose sąlygose. Pirkėjas taip pat turi teisę nutraukti Sutartį, jeigu Tiekėjas padaro Sutarties pažeidimą, kuris atitinka esminio Sutarties pažeidimo požymius, nurodytus Lietuvos Respublikos civiliniame kodekse, ir, gavęs Pirkėjo pretenziją, per pretenzijoje nurodytą terminą neištaiso pažeidimo.
22.2.2. Pirkėjas turi teisę vienašališkai nutraukti Sutartį ar jos dalį raštu įspėjęs Tiekėją prieš ne trumpesnį nei 10 (dešimties) dienų terminą, jeigu:
22.2.2.1. Tiekėjui yra iškelta bankroto byla, pradėtas bankroto procesas ne teismo tvarka, jis tampa nemokus arba yra nemokumo tikimybė, sustabdo ūkinę veiklą ar susidaro įstatymuose ir kituose teisės aktuose nustatyta tvarka analogiška situacija;
22.2.2.2. Tiekėjo padėtis pasikeičia ir jis atitinka pirkimo dokumentuose nustatytą pašalinimo pagrindą, kuris taikomas ir Sutarties galiojimo metu;
22.2.2.3. pasikeičia teisės aktai, susiję su Sutarties objektu, Sutarties vykdymu, ar su Pirkėjo vykdoma veikla, kuriai buvo sudaryta Sutartis, ir dėl tokių pakeitimų Pirkėjas nusprendžia nutraukti Sutartį;
22.2.2.4. Pirkėjas nusprendžia nebevykdyti veiklos, kurios vykdymui Sutartimi įsigyjamos Prekės ir Sutarties poreikis išnyksta;
22.2.2.5. Pirkėjo valdymo organas priima sprendimą, dėl kurio Sutarties poreikis išnyksta;
22.2.2.6. pasikeičia (pablogėja) Pirkėjo finansinė padėtis ar Pirkėjas negauna / netenka finansavimo ir dėl šios priežasties nusprendžia nutraukti Sutartį;
22.2.2.7. keičiasi Pirkėjo organizacinė struktūra – juridinis statusas, pobūdis ar valdymo struktūra ir tai gali turėti įtakos tinkamam Sutarties įvykdymui arba Sutarties poreikiui;
22.2.2.8. nebelieka perkamų Prekių poreikio;
22.2.2.9. Pirkėjas iš pirkimų priežiūrą atliekančių institucijų gauna nurodymą / rekomendaciją nutraukti Sutartį;
22.2.2.10. Tiekėjas vėluoja pateikti Sutarties įvykdymo užtikrinimo pratęsimą ilgiau kaip 10 (dešimt) darbo dienų nuo paskutinio Sutarties įvykdymo užtikrinimo galiojimo termino pabaigos arba atsisako jį pateikti;
22.2.2.11. Tiekėjas atsisako pašalinti arba nepašalina Prekių trūkumų per Pirkėjo nustatytus protingus terminus;

22.2.2.12. Tiekėjas pažeidžia Sutartį arba įstatymus bei kitus teisės aktus ir per Pirkėjo rašytinėje pretenzijoje nurodytą terminą neištaiso pažeidimo.
22.2.3. Sutartis laikoma niekine ir negaliojančia, jei nustatoma, kad Sutarties vykdymas prieštarauja Lietuvos Respublikoje įgyvendinamoms privalomoms tarptautinėms sankcijoms, kaip tai apibrėžta Sankcijų įstatyme ir kituose tarptautiniuose, Europos Sąjungos ir Lietuvos Respublikos teisės aktuose (bent vienai iš taikomų sankcijų). Sutarties negaliojimo momentas nustatomas vadovaujantis minėtu įstatymu.
22.2.4. Pirkėjas nedelsiant, bet ne vėliau kaip per 5 (penkias) dienas, vienašališkai nutraukia Sutartį arba sustabdo jos vykdymą privalomų tarptautinių sankcijų, kaip tai apibrėžta Sankcijų įstatyme ir kituose tarptautiniuose, Europos Sąjungos ir Lietuvos Respublikos teisės aktuose, įgyvendinimo laikotarpiui, apie tai įspėjęs Tiekėją raštu, jei Sutartis įsigaliojo iki šių tarptautinių sankcijų Lietuvos Respublikoje įgyvendinimo nustatymo. Draudžiama prisiimti naujas prievoles pagal Sutartį, kurių vykdymas prieštarautų Lietuvos Respublikoje įgyvendinamoms tarptautinėms sankcijoms.
22.2.5. Jei Sutartis nutraukiama Tiekėjui iš esmės pažeidus Sutartį ar Tiekėjui nepagrįstai nutraukus Sutarties vykdymą ne Sutartyje nustatyta tvarka, ir jeigu Specialiosiose sąlygose nėra numatyta, kad tinkamas Sutarties įvykdymas yra užtikrinamas Sutarties įvykdymo užtikrinimu, Tiekėjas įsipareigoja sumokėti Pirkėjui Specialiosiose sąlygose nurodyto dydžio baudą ir atlyginti nuostolius, susijusius su Sutarties nutraukimu. Jeigu Specialiosiose sąlygose yra numatyta, kad tinkamas Sutarties įvykdymas yra užtikrinamas Sutarties įvykdymo užtikrinimu, Tiekėjas įsipareigoja Pirkėjui sumokėti likusią dalį Specialiosiose sąlygose nurodyto dydžio baudos ir atlyginti nuostolius, susijusius su Sutarties nutraukimu, kiek jų nepadengia Sutarties įvykdymo užtikrinimas. Pirkėjui pareiškus reikalavimą atlyginti patirtus nuostolius, baudos suma įskaitoma į nuostolių atlyginimą.
22.2.6. Pirkėjas turi teisę vienašališkai nutraukti Sutartį ir kitais Specialiosiose sąlygose (jei taikoma) ir įstatymuose bei kituose teisės aktuose įtvirtintais atvejais.
22.2.7. Sutartis laikoma nutraukta kitą dieną po to, kai pasibaigia įspėjimo apie Sutarties nutraukimą terminas.
22.2.8. Tais atvejais, kai Tiekėjas pašalina pažeidimą ar išnyksta aplinkybės, dėl kurių buvo inicijuota Sutarties nutraukimo procedūra, Sutartis negali būti nutraukiama ir įspėjimas apie Sutarties nutraukimą netenka galios, jei Tiekėjas informuoja Pirkėją apie pašalintą pažeidimą ar išnykusias aplinkybes, dėl kurių buvo inicijuota Sutarties nutraukimo procedūra.

22.3. Sutarties nutraukimas Tiekėjo iniciatyva

22.3.1. Tiekėjas turi teisę vienašališkai nutraukti Sutartį, įspėjęs Pirkėją raštu prieš ne trumpesnį nei 30 (trisdešimties) dienų terminą, jeigu Pirkėjas pažeidžia atsiskaitymo su Tiekėju terminus (išskyrus atvejus, kai Pirkėjas naudojasi savo teise sulaikyti mokėjimus), ir Pirkėjo skola Tiekėjui viršija 20 (dvidešimt) proc. Pradinės sutarties vertės be PVM ir Pirkėjas, gavęs Tiekėjo pretenziją, per 30 (trisdešimt) dienų nesumoka Tiekėjui mokėtinų sumų.
22.3.2. Tiekėjas turi teisę vienašališkai nutraukti Sutartį, įspėjęs Pirkėją raštu prieš ne trumpesnį nei 10 (dešimties) dienų terminą, jeigu:

22.3.2.1. Pirkėjui yra iškelta bankroto byla, pradėtas procesas dėl bankroto ne teismo tvarka, jis tampa nemokus arba yra nemokumo tikimybė, Pirkėjas sustabdo veiklą, arba įstatymuose ir kituose teisės aktuose numatyta tvarka susidaro analogiška situacija;
22.3.2.2. Pirkėjas pažeidžia Sutartį arba įstatymus bei kitus teisės aktus ir per Tiekėjo rašytinėje pretenzijoje nurodytą terminą neištaiso pažeidimo, išskyrus Bendrųjų sąlygų 22.3.1 punkte nustatytą atvejį.
22.3.3. Jeigu Bendrųjų sąlygų 22.3.1 punkte nurodytos aplinkybės yra susijusios tik su atskira dalimi arba atskiru Susitarimu, Tiekėjas turi teisę nutraukti Sutartį tik tos dalies atžvilgiu arba nutraukti tik tokį Susitarimą.
22.3.4. Tiekėjas turi teisę vienašališkai nutraukti Sutartį ir kitais įstatymuose bei kituose teisės aktuose įtvirtintais atvejais.
22.3.5. Jei Sutartis nutraukiama Pirkėjui iš esmės pažeidus Sutartį ar Pirkėjui nepagrįstai nutraukus Sutarties vykdymą ne Sutartyje nustatyta tvarka, Pirkėjas įsipareigoja sumokėti Tiekėjui Specialiosiose sąlygose nurodyto dydžio baudą ir atlyginti nuostolius, susijusius su Sutarties nutraukimu.
22.3.6. Sutartis laikoma nutraukta kitą dieną po to, kai pasibaigia įspėjimo apie Sutarties nutraukimą terminas.
22.3.7. Tais atvejais, kai per įspėjimo apie Sutarties nutraukimą terminą Pirkėjas pašalina pažeidimą arba išnyksta aplinkybės, dėl kurių buvo inicijuota Sutarties nutraukimo procedūra, Sutartis negali būti nutraukiama ir įspėjimas apie Sutarties nutraukimą netenka galios, jei Pirkėjas informuoja apie pašalintą pažeidimą arba išnykusias aplinkybes, dėl kurių buvo inicijuota Sutarties nutraukimo procedūra, Tiekėją.

22.4. Šalių teisės ir pareigos Sutarties nutraukimo atveju

22.4.1. Sutarties nutraukimas neturi įtakos ginčų nagrinėjimo tvarką nustatančių Sutarties sąlygų ir kitų Sutarties sąlygų, kurios pagal savo esmę lieka galioti ir po Sutarties nutraukimo, galiojimui.
22.4.2. Nutraukus Sutartį, Šalys privalo:
22.4.2.1. įsitikinti, jog iki Sutarties nutraukimo dienos pristatytos Prekės ir kiti atlikti veiksmai atitinka Sutarties reikalavimus ir Šalys dėl to viena kitai nebereikš pretenzijų;
22.4.2.2. atsiskaityti už iki Sutarties nutraukimo pristatytas Prekes, atitinkančias Sutarties reikalavimus;
22.4.2.3. per 10 (dešimt) dienų nuo pranešimo apie Sutarties nutraukimą gavimo dienos ar Susitarimo dėl Sutarties nutraukimo sudarymo dienos perduoti viena kitai visus dokumentus, kuriuos buvo būtina perduoti pagal Sutarties nuostatas.

23. PREKIŲ MODELIO AR GAMINTOJO KEITIMAS

23.1. Tiekėjas turi teisę keisti Prekių modelį ar gamintoją, jei yra visos toliau nurodytos sąlygos:
23.1.1. jei Tiekėjo pasiūlyme nurodytos Prekės nebegaminamos ar iš esmės sutriko jų tiekimas ir gautas gamintojo patvirtinimas ir (ar) Prekės, jų gamintojas kelia grėsmę nacionaliniam saugumui ir (ar) Prekių tiekimas prieštarauja Lietuvos Respublikoje įgyvendinamoms privalomoms

tarptautinėms sankcijoms, kaip tai apibrėžta Sankcijų įstatyme ir (ar) Prekės, jų sudedamosios dalys ar (ir) gamintojas neatitinka VPĮ 45 straipsnio 2^1 dalies nuostatų;
23.1.2. jei keičiamos Prekės visiškai atitinka visus pirkimo dokumentų reikalavimus, yra ne prastesnės, o lygiavertės ar geresnės kokybės nei Tiekėjo pasiūlyme nurodytos Prekės ir Tiekėjas pateikia tai patvirtinančius dokumentus. Jeigu pirkimo procedūrų metu Tiekėjas buvo pateikęs Prekių pavyzdžius, pristatomos Prekės turi būti ne prastesnės kokybės nei pateikti pavyzdžiai;
23.1.3. jei Tiekėjas, ne vėliau kaip prieš 10 (dešimt) dienų iki numatomo Prekių keitimo, pateikė Pirkėjui rašytinį prašymą su keitimą pagrindžiančiais dokumentais bei gavo Pirkėjo rašytinį sutikimą. Pirkėjas turi teisę nesutikti su Prekės keitimu ir turi teisę nutraukti Sutartį, jei Tiekėjas nepateikė įrodymų ar jų pateikimas nepagrindžia keičiamos Prekės atitikimo pirkimo dokumentams ir lygiavertiškumo ar geresnės kokybės nei šiuo metu tiekiamos Prekės;
23.1.4. Šalys sudarė rašytinį susitarimą prie Sutarties dėl Prekių keitimo.
23.2. Šiame Bendrųjų sąlygų skyriuje nurodytu atveju Prekės turi būti pristatytos už ne didesnę nei pasiūlyme nurodytą kainą.

24. BENDRAVIMO TVARKA IR KALBA

24.1. Sutartis sudaroma lietuvių kalba. Jeigu Sutartis ar kuris nors ją sudarantis dokumentas sudaromas kita kalba arba išverčiamas į kitą kalbą, visais atvejais autentišku laikomas tik lietuvių kalba parengtas Sutarties tekstas (jei yra neatitikimų, pirmenybė teikiama lietuvių kalba parengtam tekstui).
24.2. Jeigu Šalis praneša kitai Šaliai apie savo naujus kontaktinius duomenis, tai po to, kai kita Šalis gauna tokį pranešimą, ji visus remiantis Sutartimi siunčiamus pranešimus ir informaciją turi siųsti pagal naujuosius kontaktinius duomenis. Jei Šalis nepraneša apie kontaktinių duomenų pasikeitimą arba kol kita Šalis negauna tokio pranešimo, pranešimo išsiuntimas pagal paskutinius Šaliai žinomus kontaktinius duomenis laikomas tinkamu.
24.3. Jeigu pranešimas yra įteikiamas asmeniškai arba siunčiamas paštu ar per kurjerį, jis turi būti įteikiamas pasirašytinai ir laikomas gautu gavimo patvirtinime nurodytą dieną.
24.4. Jeigu pranešimas siunčiamas el. paštu, laikoma, kad Šalis jį gavo kitą darbo dieną.
24.5. Jeigu pranešimas siunčiamas keliais skirtingais būdais, laikoma, kad gavėjas jį gavo tada, kai jis gavo pirmesnįjį pranešimą.

25. PRETENZIJOS IR GINČŲ SPRENDIMAS

25.1. Bet kokie ginčai, nesutarimai ar reikalavimai, kylantys iš Sutarties arba susiję su Sutartimi, jos pažeidimu, nutraukimu ar galiojimu, visų pirma privalo būti sprendžiami derybomis tarp Šalių vadovų arba jų įgaliotų asmenų.
25.2. Jeigu Šalys neišsprendžia ginčo derybų būdu tuomet toks ginčas, nesutarimas ar reikalavimas, kylantis iš šios Sutarties arba susijęs su ja ar jos pažeidimu, nutraukimu arba negaliojimu, yra galutinai sprendžiamas Lietuvos Respublikos teismuose Lietuvos Respublikos įstatymuose nustatyta tvarka.
25.3. Kilę ginčai nesudaro pagrindo Šalims atsisakyti vykdyti savo prievoles pagal Sutartį.

Pakeitimai:

1.
Viešųjų pirkimų tarnyba, Įsakymas
Nr. 1S-30, 2024-02-29, paskelbta TAR 2024-02-29, i. k. 2024-03752
Dėl Viešųjų pirkimų tarnybos direktoriaus 2024 m. vasario 8 d. įsakymo Nr. 1S-19 „Dėl Prekių viešojo pirkimo–pardavimo sutarties tipinių sąlygų patvirtinimo“ pakeitimo

Pirkimo sąlygų 2 priedas

PARKO APŠVIETIMO ĮRENGINIAI
TECHNINĖS SPECIFIKACIJOS
2025 m. Birželio 2 d.

Perkama Prekė turi atitikti šiuos minimalius privalomus techninius reikalavimus (tiekėjai gali siūlyti ir geresnių techninių parametrų bei geresnius sertifikatus atitinkančią Prekę, nei nurodyta šiose techninėse specifikacijose).

1. **Siūloma Prekė visiškai atitinka pirkimo dokumentuose nurodytus reikalavimus:**

Eil. Nr.	**Pirkėjo reikalaujamos charakteristikos** **Charakteristikų pavadinimas**	**Vnt.**	**Siūlomos techninių rodiklių reikšmės (pildo tiekėjas)** ***(tiekėjas turi nurodyti tikslius siūlomus rodiklius)***
1.	Metalinės atramos h-4,5m (pilkos spalvos)	42	***Metalinė apšvietimo atrama 4,5m aukščio pilkos spalvos***
2.	G/B pamatai atramoms	42	**G/B pamatas atramoms iki penkių metrų**
3.	Apsauginė guma pamatui	42	Apsauginė guma pamatui
4.	Dviguba gembė 1m/1m	2	Gembė T H:1,0m A:1,0m
5.	Elektros įrenginių žymenys (kompl.)	43	Elektros įrenginių žymėjimo kompl.
6.	LED šviestuvas 31W (takų). Panašios stilistikos kaip fotonuotraukoje (pilkai juodas)	42	LED šviestuvas takų apšvietimui pagal prikabintą dokumentą Wind Led_Ilumino.pdf
7.	Apšvietimo valdymo skydas su įranga pagal vienlinijinę schemą	1	Apšvietimo valdymo skydas su įranga pagal vienlinijinę schemą
8.	PE vamzdis d50mm atviru būdu	895 m.	Techninis vamzdis D:50mm
9.	HDPE vamzdis d75mm (uždaru būdu)	63 m.	HDPE vamzdis d75mm
10.	Signalinė juosta	863 m.	Signaline juosta

11.	0,4 kV kabelis AL 4x16mm2	1236m.	0,4 kV kabelis AL 4x16mm2
12.	Laidas Cu 3x1,5 mm2	254 m.	Laidas Cu 3x1,5 mm2
13.	Kabelis var. gum. 3x1,5 H05RR-F	1236m.	Kabelis var. gum. 3x1,5 H05RR-F
14.	1kV galinės movos 4-ių gyslų kabeliams EVPU-4 x 25-70-S-L12	86	1kV galinės movos 4-ių gyslų kabeliams EVPU-4 x 25-70-S-L12
15.	Cinkuotas strypas 14,2x1500	172vnt.	Cinkuotas strypas 14,2x1500
16.	Cinkuota įžeminimo juosta 30x4	43 m.	Cinkuota įžeminimo juosta 30x4
17.	Sujungimo movelė 14,2 mm.	43	Sujungimo movelė 14,2 mm.
18.	Įkalimo galvutė 14,2 mm.	43	Įkalimo galvutė 14,2 mm.
19.	Antgalis 14,2 mm.	43	Antgalis 14,2 mm.
20.	Kryžminė jungtis 1/4	43	Kryžminė jungtis 1/4
21.	DIN bėgelis	43 m.	DIN bėgelis
22.	Automatinis jungiklis 1C 6A su pajungimo gnybtų rinkle	42	Automatinis jungiklis 1C 6A su pajungimo gnybtų rinkle
23.	Kompiuterinis kabelis CAT5E STP/FTP lauk. ekran. stein. kamerų įrengimui	1236 m.	Kompiuterinis kabelis CAT5E STP/FTP lauk. ekran. stein. kamerų įrengimui

1. Tiekėjas kartu su pasiūlymu neturi pateikti dokumentų, įrodančių parduodamos Prekės atitikimą kokybės ir techniniams reikalavimams, nurodytiems Pirkimo dokumentų 2 priede „Techninė specifikacija"– Tiekėjas sutarties vykdymo metu turės pateikti gamintojo parengtus dokumentus (gamintojo techniniai dokumentai arba gamintojo rašytinis patvirtinimas arba saugos duomenų lapas arba gamintojo bandymų ataskaita arba protokolas įrodantys, kad prekė atitinka nustatytus reikalavimus, arba katalogai, prekių aprašymai ar kt.), kurie patvirtintų nustatytų reikalavimų atitikimą, lietuvių kalba. Dokumentai ne lietuvių kalba turi būti išversti į lietuvių kalbą.

2. Pardavėjas turi saugoti Prekę ir apmokėti visas su tuo susijusias išlaidas iki to momento, kai Pirkėjas priima Prekę.

Bendrieji reikalavimai:

Pirkimo sąlygų 1 priedas

ARDENA

UAB ARDENA

Įmonės kodas 221508790
PVM mokėtojo kodas LT215087917
Adresas Vytenio g. 20, LT-03229 Vilnius
Telefonas +370 700 35005

Kauno rajono savivaldybės administracijai,
(Adresatas (perkančioji organizacija)

PASIŪLYMAS DĖL PARKO APŠVIETIMO ĮRENGINIŲ PIRKIMO

2025 06 02
(Data)
Vilnius
(Sudarymo vieta)

1 lentelė. Informacija apie tiekėją (*pildo tiekėjas*)

Tiekėjo arba tiekėjų grupės narių pavadinimas (-ai) (*Jeigu dalyvauja ūkio subjektų grupė, surašomi visi dalyvių pavadinimai*)	UAB ARDENA
Tiekėjo arba tiekėjų grupės narių juridinio asmens kodas (-ai) *(tuo atveju, jei pasiūlymą teikia fizinis asmuo – verslo pažymėjimo Nr. ar pan.)*, adresas (-ai)	221508790
Tiekėjų grupės narys, atstovaujantis grupei *(pildoma, jei pasiūlymą teikia tiekėjų grupė)*	
Asmens, įgalioto bendrauti su perkančiąją organizacija, kontaktinė informacija (vardas, pavardė, tel., el. p. adresas)	M n ma @ardena.lt

- Šiuo pasiūlymu pažymime, kad sutinkame su visomis pirkimo sąlygomis, nustatytomis skelbime apie pirkimą ir pirkimo dokumentuose bei jų paaiškinimuose, papildymuose.
- Patvirtiname, kad visa pasiūlyme pateikta informacija yra teisinga, atitinka tikrovę ir apima viską, ko reikia visiškam ir tinkamam sutarties vykdymui.
- Mūsų siūlomos Prekės/Paslaugos/Darbai visiškai atitinka pirkimo dokumentuose nurodytus reikalavimus.
- Teikdami šį pasiūlymą, mes patvirtiname, kad į mūsų siūlomų Prekių/Paslaugų/Darbų kainą įskaičiuoti visi mokesčiai ir tiekėjo išlaidos.

Patvirtiname jog neturi naujo pašalinimo pagrindo, įsigaliojusio nuo 2025-02-01 dienos ,VPĮ 46 straipsnio 2[1] dalį.

2 lentelė. Informacija apie ūkio subjektus, kurių pajėgumais tiekėjas remiasi, kad atitiktų perkančiosios organizacijos keliamus kvalifikacijos reikalavimus *(jeigu tokie reikalavimai keliami) (nurodomi ir kvazisubtiekėjai/kvazisubrangovai (specialistai) – fiziniai asmenys, kuriuos ketinama įdarbinti pirkimo laimėjimo atveju)*

(pildoma, jei tiekėjas pasitelkia kitų ūkio subjektų pajėgumais pagal VPĮ 49 str.)

Eil. Nr.	Ūkio subjekto pavadinimas, juridinio asmens kodas, adresas	Įrašyti abi reikalaujamas reikšmes: 1. Sutarties objekto dalies, perduodamos vykdyti ūkio subjektui, aprašymas 2. Ūkio subjektui perduodama pirkimo sutarties dalis % ar Eur pirkimo sutarties kainoje
1.		
2.		

3 lentelė. Informacija apie žinomus subtiekėjus/subrangovus, kurių pajėgumais (kad atitiktų perkančiosios organizacijos keliamus kvalifikacijos reikalavimus) tiekėjas **nesiremia**, ir jiems perduodama vykdyti pirkimo sutarties dalis

(pildoma, jei tiekėjas pasitelkia subtiekėjus/subrangovus, kurių pajėgumais (kvalifikacija) tiekėjas nesiremia)

Eil. Nr.	Subtiekėjo/subrangovo pavadinimas, juridinio asmens kodas, adresas	Įrašyti abi reikalaujamas reikšmes: 1. Pirkimo sutarties objekto dalies, perduodamos vykdyti subtiekėjui/subrangovui, aprašymas 2. Subtiekėjui/subrangovui perduodama pirkimo sutarties dalis % ar Eur pirkimo sutarties kainoje
1.		
2.		

Mes siūlome šią Prekę (siūloma Prekė visiškai atitinka pirkimo dokumentuose nurodytus reikalavimus):

4 lentelė

Eil. Nr.	Prekės pavadinimas	Kaina Eur be PVM
1.	Parko apšvietimo įrenginiai	**21000**
	PVM (*tarifas*) suma*	**4410**
	Bendra pasiūlymo kaina Eur su PVM	**25410**

Pastabos:

– *Pasiūlymo kaina nurodoma paliekant du skaitmenis po kablelio;*

– **Tais atvejais, kai pagal galiojančius teisės aktus tiekėjui nereikia mokėti PVM, jis atitinkamų skilčių nepildo ir nurodo priežastis, dėl kurių PVM nemoka:*

_____.

Bendra pasiūlymo kaina su PVM – dvidešimt penki tūkstančiai keturi šimtai dešimti Eur (*suma žodžiais*). Į šią sumą įeina visos išlaidos ir visi mokesčiai, taip pat PVM, kuris sudaro_keturis tūkstančius keturis šimtus dešimt Eur (*suma žodžiais*).

Teikdami šį pasiūlymą, mes patvirtiname, kad į mūsų siūlomą Prekės kainą įskaičiuoti visi mokesčiai ir tiekėjo išlaidos.

Taip pat mes patvirtiname, kad visa pasiūlyme pateikta informacija yra teisinga, atitinka tikrovę ir apima viską, ko reikia visiškam ir tinkamam sutarties vykdymui.

Tiekėjas kartu su pasiūlymu (!) pateikia Pirkimo sąlygų 2 priede (Techninės specifikacijos) prašomą informaciją.

5 lentelė. Kartu su pasiūlymu pateikiami šie dokumentai (žr. pirkimo sąlygų 3.4. punktą dėl pasiūlymą sudarančių dokumentų):

Eil. Nr.	Pavadinimas	Dokumento puslapių skaičius
	Įgaliojimas	1
	Techninė specifikacija	5
	Wind Led_Ilumino.pdf	1

6 lentelė. Ši pasiūlyme nurodyta informacija yra konfidenciali *(perkančioji organizacija šios informacijos negali atskleisti tretiesiems asmenims)*:

Eil. Nr.	Pateikto dokumento pavadinimas (rekomenduojama pavadinime vartoti žodį „Konfidencialu“)	Dokumentas yra įkeltas šioje CVP IS pasiūlymo lango eilutėje („Prisegti dokumentai“)

Pastaba. Tiekėjui nenurodžius, kokia informacija yra konfidenciali, laikoma, kad konfidencialios informacijos pasiūlyme nėra. Tiekėjas negali nurodyti, kad konfidenciali yra pasiūlymo kaina arba, kad visas pasiūlymas yra konfidencialus.

Atkreipiame dėmesį, kad pagal Viešųjų pirkimų įstatymo 86 straipsnio 9 dalies nuostatas, perkančioji organizacija raštu pateiktą laimėjusio dalyvio pasiūlymą, raštu sudarytą pirkimo sutartį ir jos pakeitimus, išskyrus informaciją, kurios atskleidimas prieštarautų informacijos ir duomenų apsaugą reguliuojantiems teisės aktams arba visuomenės interesams, pažeistų teisėtus konkretaus tiekėjo komercinius interesus arba turėtų neigiamą poveikį tiekėjų konkurencijai, ne vėliau kaip per 15 dienų nuo pirkimo sutarties sudarymo ar jų pakeitimo, bet ne vėliau kaip iki pirmojo mokėjimo pagal jį pradžios, skelbia Centrinėje viešųjų pirkimų informacinėje sistemoje. Prašome konfidencialią informaciją nurodyti aiškiai, pagrįstai, pageidaujama – atskiru (-ais) dokumentu (-ais).

Pasiūlymas galioja 3 (tris) mėnesius.

Pastaba. Jeigu pasiūlymas pasirašomas tiekėjo įgalioto asmens, kartu su pasiūlymu ***turi būti pateiktas įgaliojimas*** *asmeniui pateikti ir pasirašyti pasiūlymą (ir kitus su pirkimu susijusius dokumentus).*

Tiekėjas pasirašydamas pasiūlymą, patvirtina, kad neturi pašalinimo pagrindo (Aprašo 9 [2] dalį, VPĮ 46 straipsnio 2[1] dalį, galiojantį nuo 2025-01-30): tiekėjas yra neatlikęs jam paskirtos baudžiamojo poveikio priemonės – uždraudimo juridiniam asmeniui dalyvauti viešuosiuose pirkimuose.

(Tiekėjo arba jo įgalioto asmens pareigų pavadinimas)		(vardas ir pavardė)
Mažmeninės prekybos skyriaus vadovas		Martynas Zumaras

- LED turi atitikti nacionalinius ir/arba ES standartus, gamyklos gamintojos technines sąlygas, turi būti pilnai sukomplektuotas, turėti CE atitikties deklaraciją lietuvių kalba. Pristatant prekę turi būti pateikiama ES atitikties sertifikatas ir/ar CE atitikties deklaracija.
- Prekė privalo būti pristatytos pirkėjo nurodytu adresu.
- **Turi** taikyti Lietuvos Respublikos aplinkos ministro 2011 m. birželio 28 d. įsakymu Nr. D1-508 patvirtinto Aplinkos apsaugos kriterijų, kuriuos perkančiosios organizacijos ir perkantieji subjektai turi taikyti pirkdami prekes, paslaugas ar darbus, taikymo tvarkos aprašo 4.1. punktas, perkama LED (angl. Light Emitting Diode – šviesą skleidžiantis diodas) gatvių apšvietimo įranga, ji turi būti 100 proc. (vienetais) LED, pamatams ir atramoms, bei pakuotės turi būti laikytinos perdirbamosiomis, 4.4.4.4. papunktis– prekė yra tvirta, ilgaamžė, funkcionali, ji ar jos sudedamosios dalys tinka naudoti daug kartų ir (ar) lengvai pataisomos, ir (ar) pakeičiamos, bei 4.4.4.5. papunktis – prekė, virtusi atliekomis, tinka paruošti pakartotinai naudoti ar perdirbti, (techninėje specifikacijoje).

Pastaba: Kilus abejonėms dėl siūlomų Prekių (jų dalių) atitikimo nurodytiems minimaliems privalomiems reikalavimams, perkančioji organizacija pasilieka sau teisę prašyti tai pagrindžiančių papildomų dokumentų arba atlikti reikiamas patikras, kurių pateikimas arba atlikimas bus atliekamos tiekėjo sąskaita.

PRIDEDAMA:
Šviestuvo tipas ISKRA LED ALFA arba lygiavertis, (fotonuotrauka pridedama). Šviestuvo modelis ISKRA LED ALFA 31 W pasirinktas todėl, kad tokio paties modelio šviestuvai jau yra įrengti Vandžiogalos parke, šalia pėsčiųjų tako. Siekiant vientisos ir estetiškos aplinkos parke bei užtikrinant šviestuvų suderinamumą tarpusavyje, nuspręsta pasirinkti būtent šį arba į jį panašų modelį.

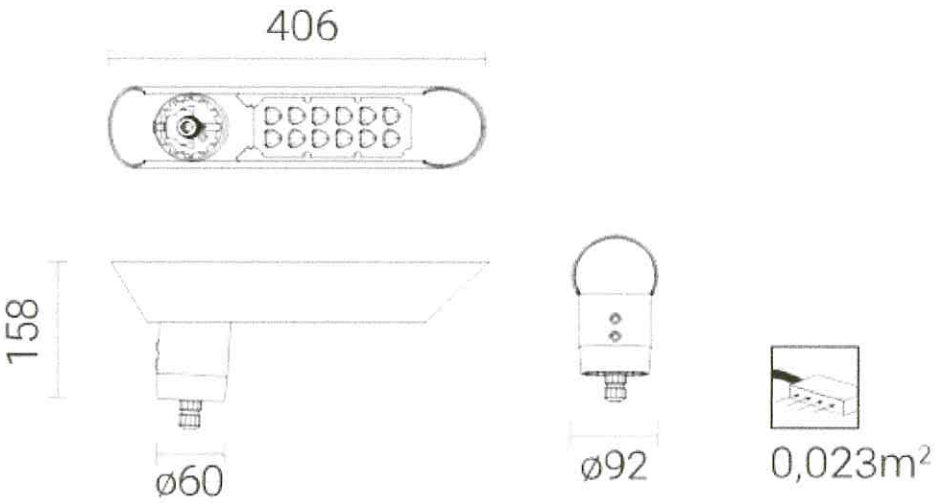
406
158
ø60
ø92
0,023m²

LUMINO LIGHT DECO

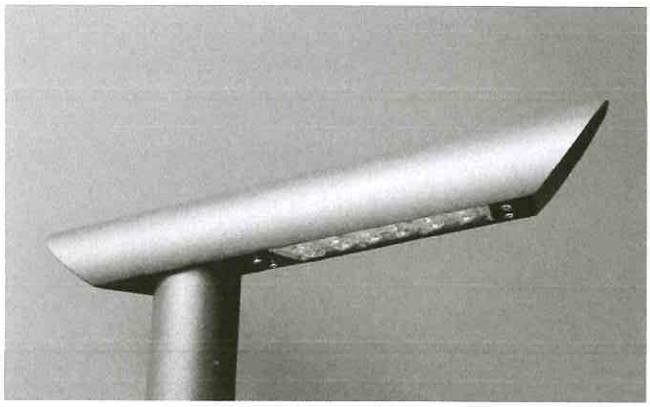

WIND LED

Features

- High reliability LEDs
- High luminous efficiency till 165LM/W
- Color rendering index - Ra>70
- Extremely strong aluminum body
- IP66
- IK08
-

Applications

Parks, streets

Technical specifications

Color temperature, K	3000K/4000K/5000K
Power, W	12-36W
Luminous effiicacy	135-165 lm/W

Technical drawing

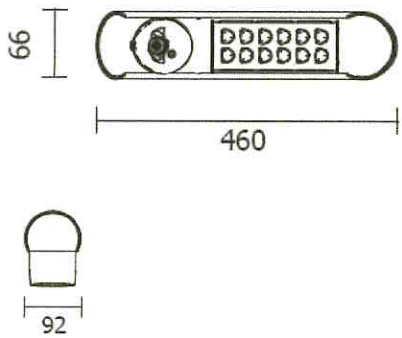

LIGHT BEAM CURVES

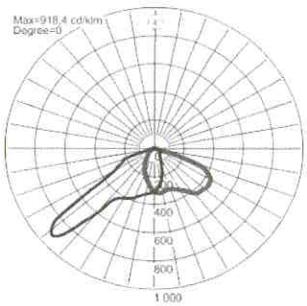

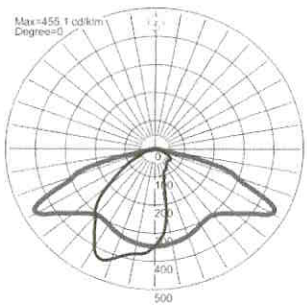

ROUND LIGHT SERIE STREET PARK OPEN AREA