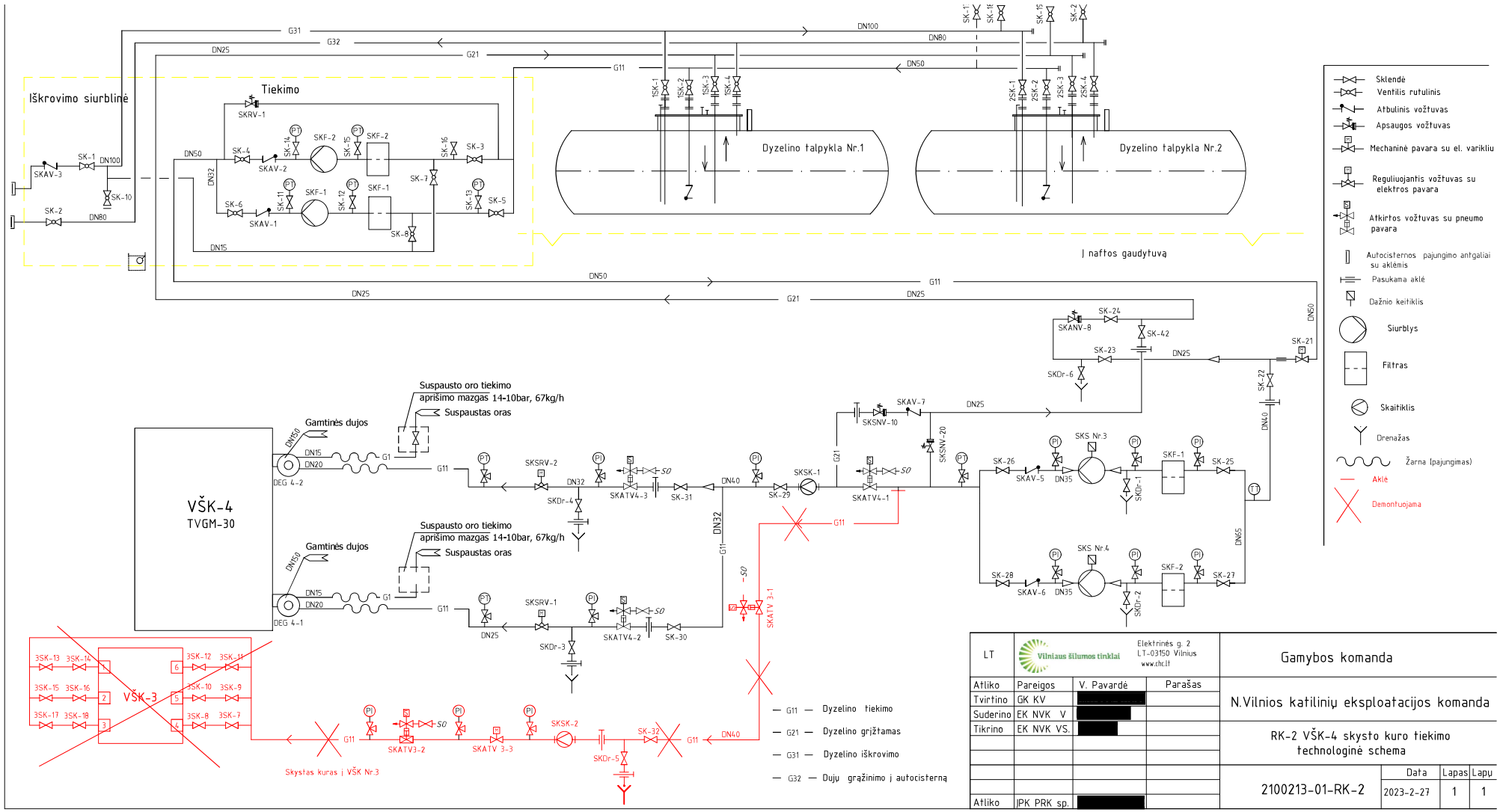

LT	Vilniaus šilumos tinklai — Elektrinės g. 2, LT-03150 Vilnius, www.chc.lt			Gamybos komanda		
Atliko	Pareigos	V. Pavardė	Parašas			
Tvirtino	GK KV	[redacted]		N.Vilnios katilinių eksploatacijos komanda		
Suderino	EK NVK V	[redacted]				
Tikrino	EK NVK VS.	[redacted]		RK-2 VŠK-4 skysto kuro tiekimo technologinė schema		
				2100213-01-RK-2	Data	Lapas / Lapų
					2023-2-27	1 / 1
Atliko	JPK PRK sp.	[redacted]				