SYSTEM NUMMER/ NUMER SYSTEMOWY	ZEICHNUNGNUMMER/ NUMER RYSUNKU	DN	GEWICHT/ WAGA [kg]	RD [m]	GL [m]	Schubrohr/ Rura przesuwna Poz. 2		Schutzrohr/ Rura ochronna Poz. 3		Schlüsselstange/ Pret Poz. 4		Schlüsselrohr/ Rura stalowa Poz. 5	
						A [mm]	Gewicht/ Waga [kg]	B [mm]	Gewicht/ Waga [kg]	C [mm]	Gewicht/ Waga [kg]	D [mm]	Gewicht/ Waga [kg]
TR9561342135235	HELL0009135235/1B	3/4"-2"	**5,16**	1,72-2,72	1,35-2,35	**1200**	0,44	**1100**	0,51	**1270**	1,92	**1100**	1,79

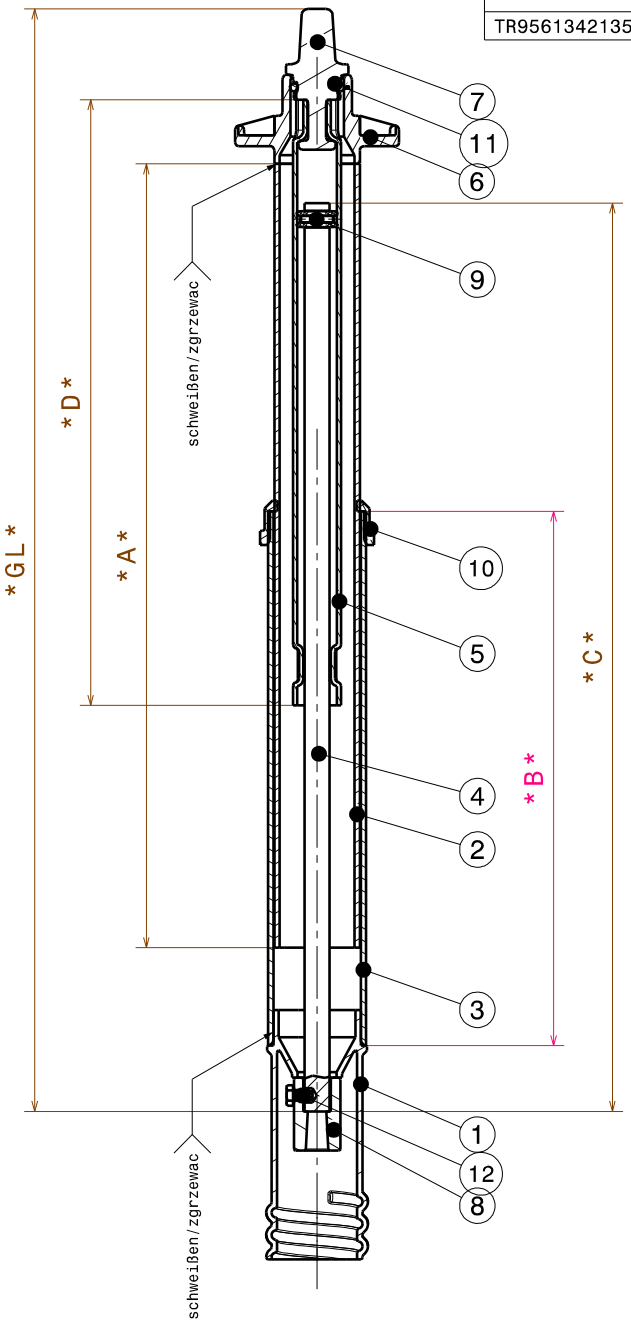

Schutzvermerk / copyright notice
Für diese technischen Unterlagen behalten wir uns alle Rechte vor.
Ohne unsere Zustimmung dürfen sie weder vervielfältigt,
noch Dritten zugänglich gemacht werden. /
For this technical documentation we reserve all rights.
Without our agreement it neither may be reproduced,
nor made accessible to third parties.

Lp	Szt.	Nazwa	Nr rysunku	Mater.	Waga	Format	Uwagi
12	1	Sruba/Schraube M6x10	ISO4017	A2	0,01		
11	1	O-Ring 21,5x4,5	ISO3601	EPDM	0,01		
10	1	Pierscien hamujacy/ Bremsgummi	KHE809	EPDM	0,02	A3	
9	1	Gumibolec/Gummibolzen ø9	KHEB0009	EPDM	0,01	A3	
8	1	Mufa/Spindelmuffe	JHE000090050	EN-GJS-400	0,13	A3	Model 6229
7	1	Orzech/Gusszapfen	KHE209	EN-GJS-400	0,20	A3	Model 6412
6	1	Kolnierz oporowy/ Laschenbüchse	KHE40009	MDPE	0,05	A3	
5	1	Rura/Schlüsselrohr 26,9	KHBX0009	S235JR	tab	A3	
4	1	Pret/Schlüsselstange □14	JHAX0009	S235JR	tab	A3	
3	1	Rura ochronna/Schutzrohr 55x3	RA11055	HDPE	tab	A3	
2	1	Rura przesuwna/Schubrohr 48x3	RA11048	HDPE	tab	A3	
1	1	Kielich/Glocke	KHE50509	PE	0,07	A3	

GEZEICHNET: Sch. R.
DATUM: -
GEPRUEFT: Sch. R.
DATUM: -

TRZPIEN DOMOWY TELESKOPOWY/ HAS EBG - TELE
LINING DN 3/4"-2"

FORMAT: A3

E.HAWLE ARMATURENWERKE GMBH

MASZSTAB: 1:3
WERKSTOFF: -
PROJEKT- / ZEICHNUNGSNUMMER: HELL0009... / nr kat. 9561
AUFTRAGS-NR.: 1/1

I	-
H	-
G	-
F	-
E	-
D	-
C	-
B	R.O. 2017-11-23
A	R.O. 2016-12-08

SCHUTZVERMERK NACH DIN 34 BEACHTEN - COPYRIGHT RESERVED