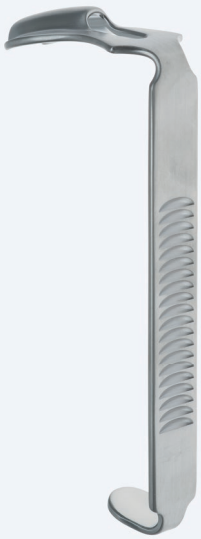

MF0060-1
Fig. 1

MF0060-2
Fig. 2

MF0060-3
Fig. 3

DINGMANN
MF0060-1 - MF0060-3
140 mm, 5½"
Zungenspatel
tongue spatula

2p.d.Mentelė gomurio atramai

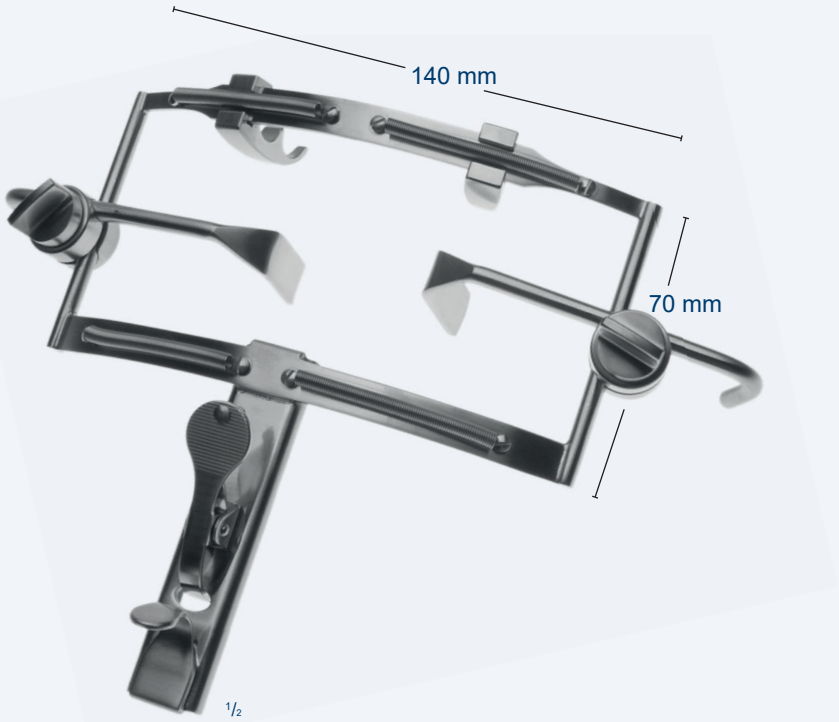

DINGMANN
MF0060
Mundsperrer mit Wangenhalter und Flügelschraube,
ohne Zungenspatel
mouth retractor with retractor and fixation screw,
without tongue spatula

MF0060-4
85 mm, 3¼"
Wangenhalter
retractor

MF0060-5
Flügelschraube
fixation screw