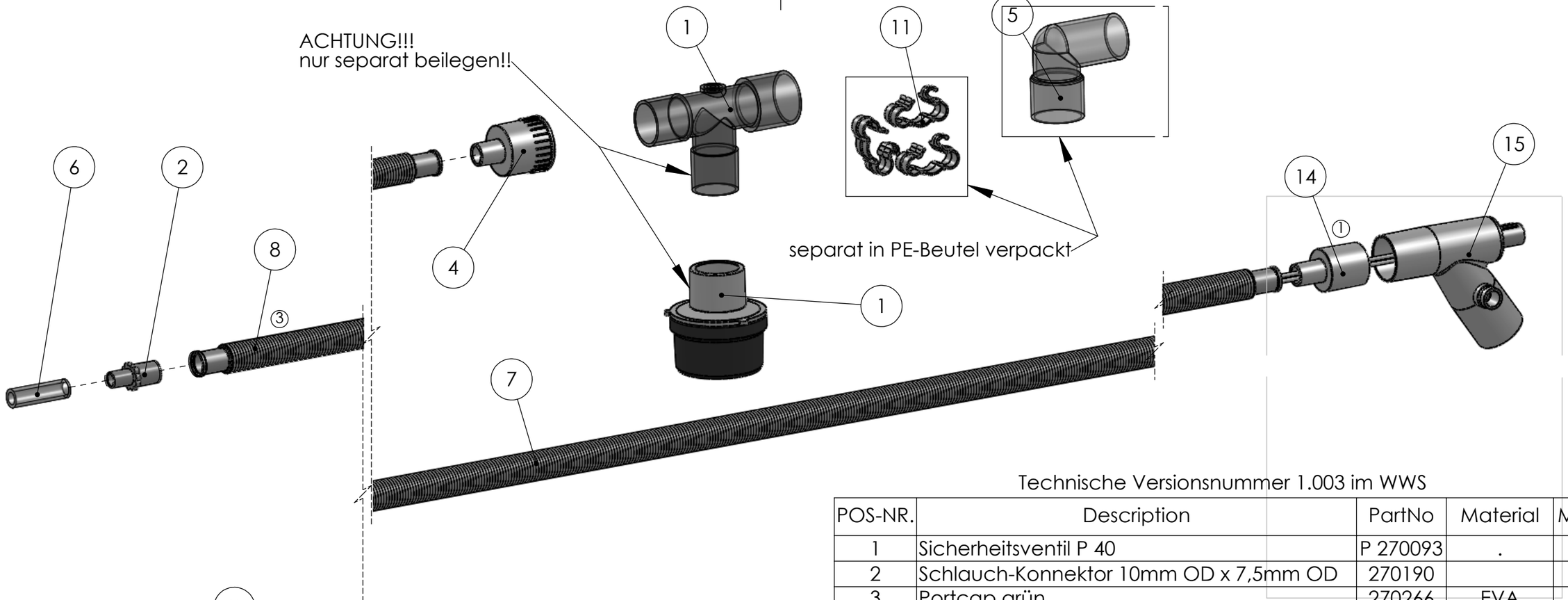

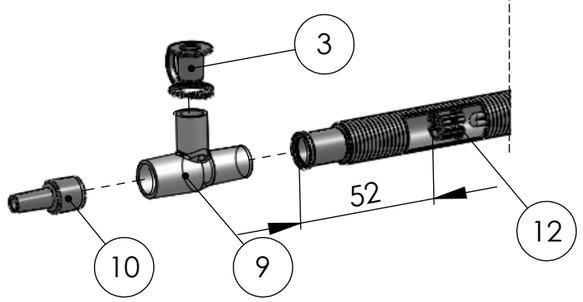

separat in PE-Beutel verpackt

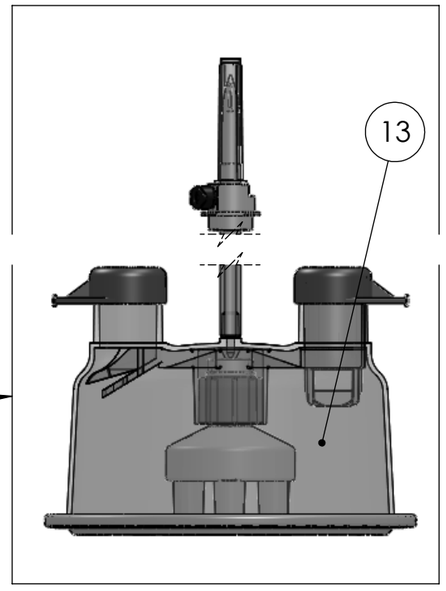

Technische Versionsnummer 1.003 im WWS

POS-NR.	Description	PartNo	Material	MENGE
1	Sicherheitsventil P 40	P 270093	.	1
2	Schlauch-Konnektor 10mm OD x 7,5mm OD	270190		1
3	Portcap grün	270266	EVA	1
4	Schlauchmuffe 22ID-10AD	270272	PP	1
5	Winkel-Adapter 22F/22M	270296	PP	1
6	Silikonschlauch 6x9	270427	Silikon	0,05m
7	10mm Wellschlauch grün 120cm	270850	PVC	1
8	10mm Wellschlauch grün 60cm	270852	PVC	1
9	Neo-T-Stück, 10 mm, mit Öffnung für Temperatursonde	270902	PP	1
10	Neo-Adapter 10mm für Nasenbrille	270903	PPM H250	1
11	Schlauchklammer 10mm	270945	PC	3
12	Haltehülse 10mm	300680	PP	1
13	WILAmed Befeuchterkammer C200AF Aircon	P 500300		1
14	Reduzierstück ø20 auf 10mm	500909	PP	1
15	Heizdraht kpl Aircon 10 mm insp	P 500916		1

Speicherort: C:\PDM-Arbeitsordner\

Baugleich mit:
271507 ohne Befeuchterkammer

③ = 270853 tausch gegen 270852
② = Umbau von Typ777 Atemschläuche auf Intair Wellschläuche
① = 1x 270272 raus und 1x 500909 rein

Die Informationen in dieser Zeichnung sind das alleinige Eigentum der WILAmed GmbH.
Jede Reproduktion in einem Detail oder als Ganzes ohne schriftliche Genehmigung der WILAmed GmbH ist untersagt.

MAßE OHNE TOLERANZANGABE NACH DIN ISO 2768-m

OBERFLÄCHE:

NICHTBEMAßTE RADIEN UND KANTEN:

FARBE:

FREIGEGEBEN:

WILAmed GmbH
Aurachhöhe 5-7 , 91126 Kammerstein

	NAME	INDEX	ZEICHNUNGSDATUM	GEPRÜFT	FREIGABEDATUM	FREIGABE
GEZ:	Hackenberg	0	15.09.2011			
	Hackenberg	1	24.11.2011			
	Knörr	2	20.08.2012			
	Knörr	3	28.08.2012			
	.	.	.			
	.	.	.			
	.	.	.			

BEZEICHNUNG:
BTS1232A_Einweg 02-Schlauchsystem, 10 mm, beheizt, für Aircon mit Verbindungsschlauch und Befeuchterkammer

MATERIAL:

GEWICHT:

ZEICHNUNGSNR. 271506

A3

MAßSTAB:1:2

BLATT 1 VON 1