Technical Data Sheet

VWR® Transfer Pipettes

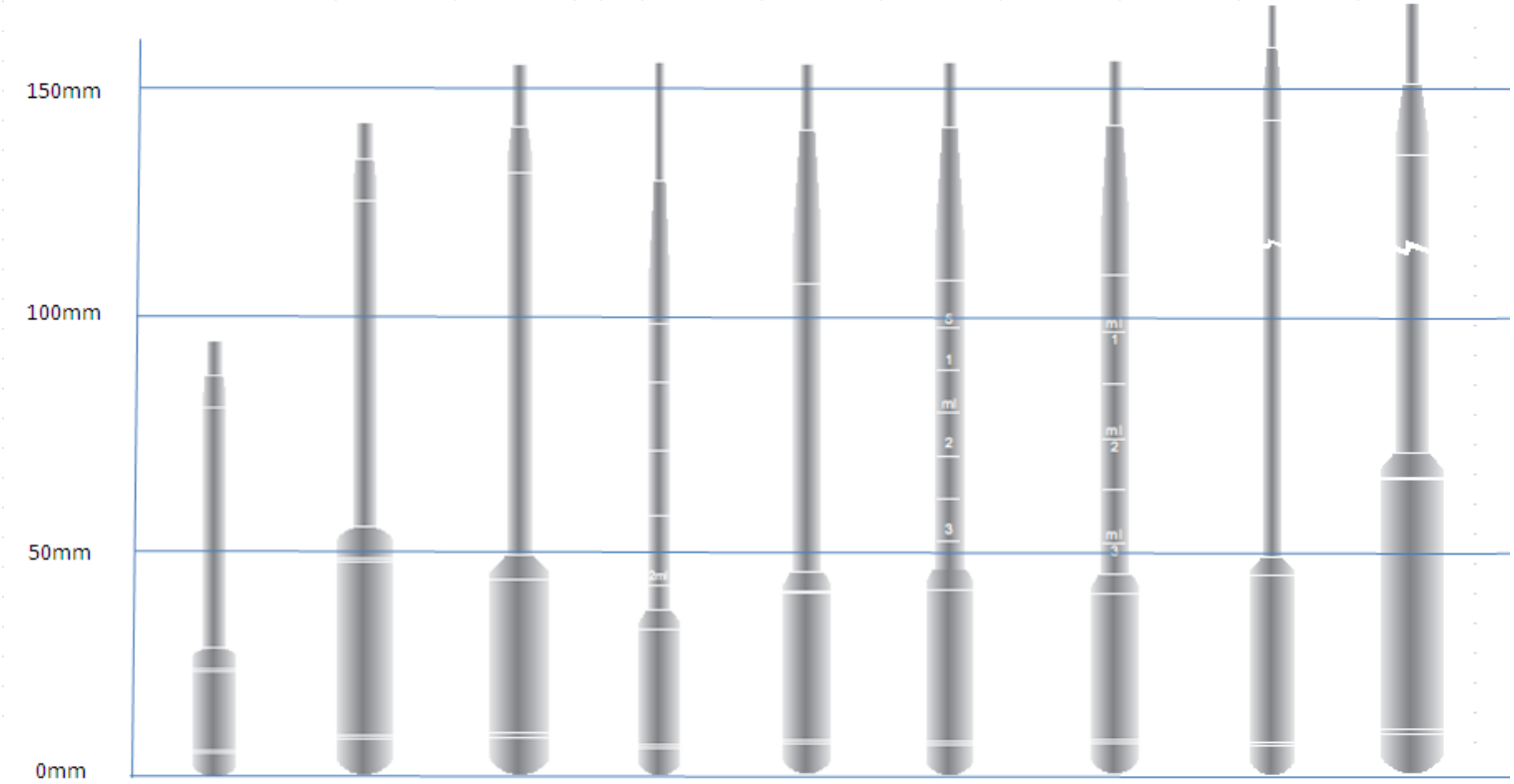

EU Part No.	612-3608 612-4471 612-4470	612-4511	612-4508 612-4509	612-5770	612-4504 612-4506 612-4505	612-4545	612-4502 612-4543 612-4536 612-4538	612-3610 612-4500 612-4499	612-3627 612-4515 612-4514

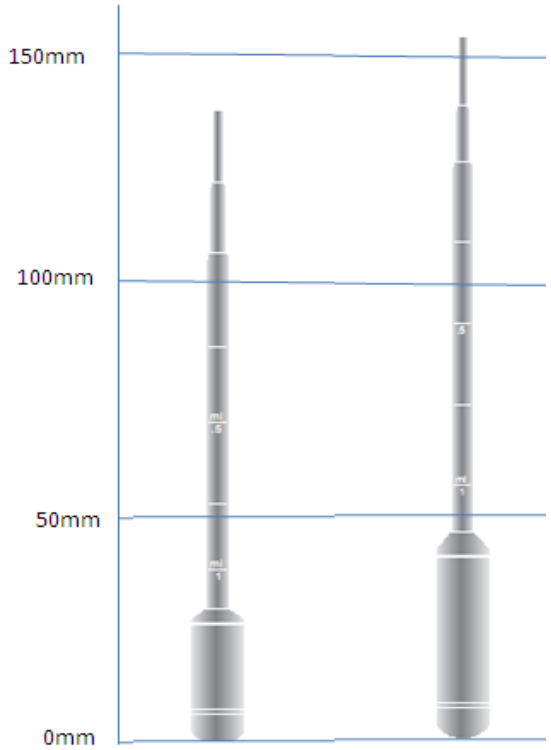

EU Part No.	612-4520	612-4494 612-4491 612-4497 612-4542 612-4533 612-4523

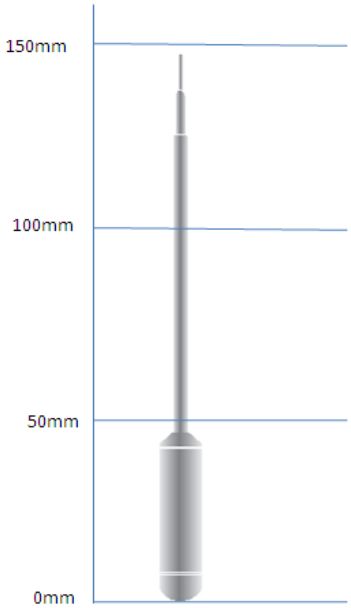

EU Part No.	612-4492 612-4496 612-4495 612-4530

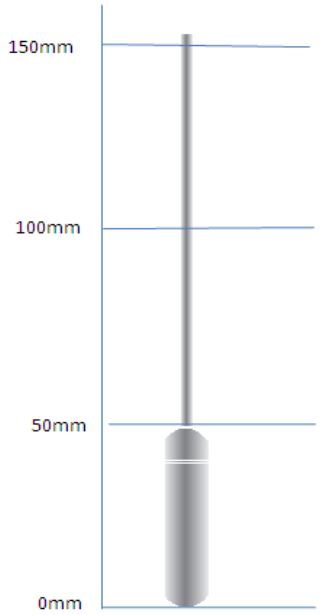

EU Part No.	612-3609 612-4481 612-4526 612-4527 612-4479

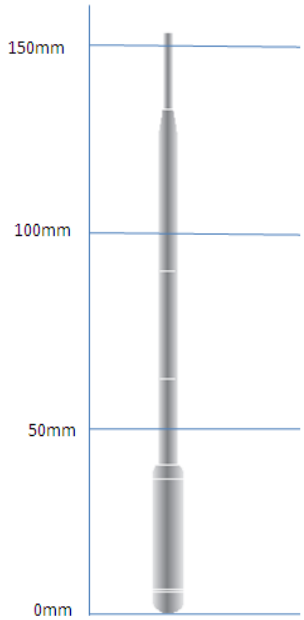

EU Part No.	612-4472 612-4473

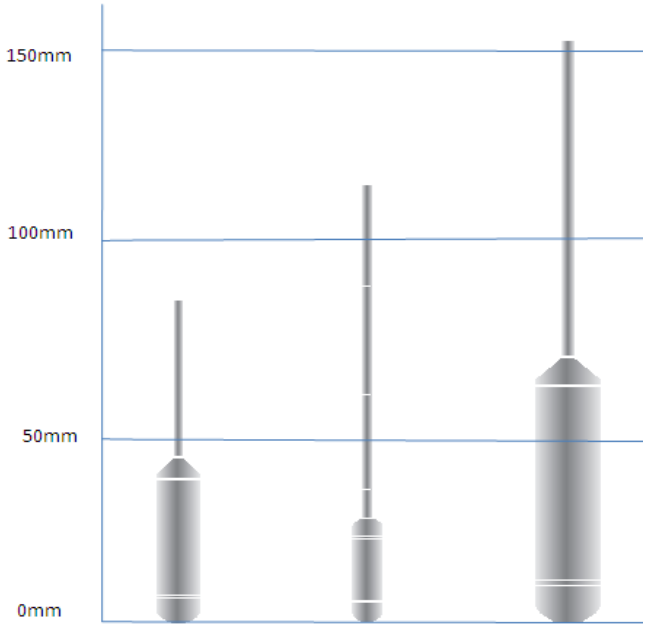

EU Part No.	612-4476	612-3399 612-4469 612-4468	612-4512 612-4513

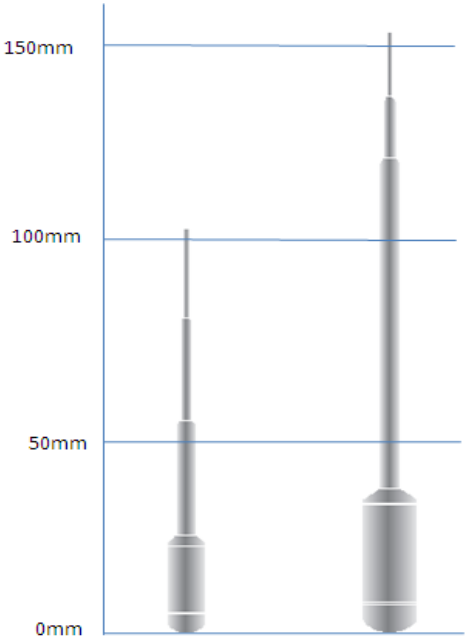

EU Part No.	612-3619 612-4518 612-4466	612-4486 612-4490

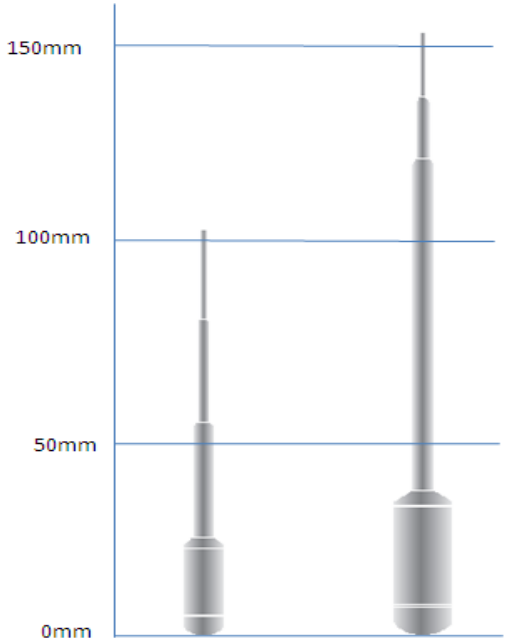

EU Part No.	612-3619 612-4518 612-4466	612-4486 612-4490