AFTER PARTY
MB AFTER PARTY architecture
Šaltinių g. 13-24, 03214 Vilnius
office@after-party.eu

ISORA X LOZURAITYTE
Studio for Architecture
MB Išora Lozuraitytė studio
Vytenio g. 50-424, 03229 Vilnius
info@ail.lt

STATYTOJAS (UŽSAKOVAS)	VĮ Valstybinių miškų urėdija
STATINIO PROJEKTO PAVADINIMAS	VĮ Valstybinių miškų urėdijos administracinio pastato ir lankytojų centro (kultūros paskirties) Elektrėnų sav., Vievio sen., Pylimų k., Trakų g. 1, statybos projektas
STATINIO ADRESAS	Elektrėnų savivaldybė, Vievio sen., Pylimų k., Trakų g. 1
STATINIO PASKIRTIS	Administracinės paskirties pastatai (7.2)
STATINIO PAVADINIMAS	01 – Administracinis pastatas
STATINIO KATEGORIJA	Ypatingasis statinys
STATINIO PROJEKTO ETAPAS	Techninis darbo projektas
STATINIO PROJEKTO NUMERIS	A005-01-TDP-SK1
STATINIO PROJEKTO DALIS	Statinio konstrukcijų dalis
BYLOS ŽYMUO	SK1
BYLOS LAIDOS ŽYMUO	A
BYLOS IŠLEIDIMO DATA	2024-07

PROJEKTUOTOJAS	KVALIF. PATVIRT. DOK. NR.	PAREIGOS	VARDAS, PAVARDĖ	PARAŠAS
UAB SIENA UAB Siena Trakų g. 9-3, Šiauliai uabsiena@gmail.com	A 131	Statinio projekto vadovas	A. Ubarevičius	
MB Konstravimo biuras "DETALUS" Saulėtekio al. 15-1, LT-10224, Vilnius	37260	Projekto dalies vadovas	S. Kavaliauskas	
		Projektavo	S. Kavaliauskas	
			Ap. Nr. ..... B. Nr.	

STATINIO PROJEKTO SUDĖTIES ŽINIARAŠTIS

Eil. Nr.	Bylos žymuo	Pavadinimas	Tomo Nr.	Laida
1.	A005-01,02-TDP.BD	Bendroji dalis	I	A
2.	A005-01,02-TDP.SP	Sklypo sutvarkymo (sklypo planas) dalis	II	A
3.	A005-01,02-TDP.SA	Architektūrinė (statinio architektūra) dalis	III	A
4.	A005-01,02-TDP.SK	Statinio konstrukcijos	IV	A
5.	A005-01,02-TDP.GS	Gaisrinės saugos dalis	V	A
6.	A005-01,02-TDP.VN	Vandentiekio ir nuotekų šalinimo dalis	VI	A
7.	A005-01,02-TDP.LVN	Lauko vandentiekio ir nuotekų šalinimo dalis	VII	A
8.	A005-01-TDP.SGS	Stacionarios gaisrų gesinimo sistemos dalis	VIII	A
9.	A005-01,02-TDP.ŠVOK	Šildymo, vėdinimo ir oro kondicionavimo dalis	IX	A
10.	A005-01,02-TDP.ŠG	Šilumos gamybos dalis	X	A
11.	A005-01,02-TDP.E	Elektrotechnikos dalis	XI	A
12.	A005-01,02-TDP.GSS	Gaisrinės signalizacijos dalis	XII	A
13.	A005-01,02-TDP.AS	Apsauginės signalizacijos dalis	XIII	A
14.	A005-01,02-TDP.ER	Elektroninių ryšių (telekomunikacijų) dalis	XIV	A
15.	A005-01,02-TDP.PVA	Procesų valdymo ir automatizacijos dalis	XV	A
16.	A005-01,02-TDP.S	Susisiekimo dalis	XVI	A
17.	A005-01,02-TDP.SO	Pasirengimo statybai ir statybos darbų organizavimo dalis	XVII	A
18.				

A	2024-07-25	Atlikti dokumento pakeitimai pagal privalomąsias ekspertizės pastabas	
0	2023-11-13	Statybos leidimui	
Laida	Išleidimo data	Laidos statusas. Keitimo priežastis (jei taikoma)	
Kval. patv. dok. Nr.	Projektuotojas MB AFTER PARTY architecture Šaltinių g. 13-24, 03212 Vilnius MB Išora Lozuraitytė studio Vytenio g. 50-424, 03229 Vilnius		Statinio projekto pavadinimas Valstybinių miškų urėdijos administracinio pastato ir lankytojų centro (kultūros paskirties) Elektrėnų sav., Vievio sen., Pylimų k., Trakų g. 1, statybos projektas
A 131	PV	Alvydas Ubarevičius	UAB SIENA
Kval. patv. dok. Nr.	Projektuotojas MB Konstravimo biuras „DETALUS“ Saulėtekio al. 15-1, LT-10224 Vilnius		Statinio numeris ir pavadinimas 01 Administracinis pastatas Pamatų konstrukcijos
37260	PDV	Saulius Kavaliauskas	
Kval. patv. dok. Nr.	Projektuotojas UAB "Timber design LT" Saulėtekio al.15 LT-10224 Vilnius		Dokumento pavadinimas Projekto sudėties žiniaraštis Laida: A
37260	Konstr.	Saulius Kavaliauskas	
Kalba	Statytojas ir (arba) Užsakovas		Dokumento žymuo / Lapas / Lapų
LT	VĮ Valstybinių miškų urėdija		**A005-01-TDP-SK1.PSŽ** / 1 / 1

STATINIO PROJEKTO DALIES BYLŲ SUDĖTIES ŽINIARAŠTIS

Eil. Nr.	Bylos žymuo	Laida	Bylos pavadinimas	Pastabos
1	A005-01-TDP-SK1	A	01 Administracinis pastatas. Pamatų konstrukcijos	
2	A005-01-TDP-SK2	A	01 Administracinis pastatas. Rūsio konstrukcijos	
3	A005-01-TDP-SK3	A	01 Administracinis pastatas. Antžeminės pastato konstrukcijos	
4	A005-02-TDP-SK	A	02 Lankytojų centras	
5	A005-01,02-TDP-SK	A	Inžinerinių statinių konstrukcijos	

01-SK1 BYLOS SUDĖTIES ŽINIARAŠTIS

Dokumento žymuo	Lapų sk.	Laida	Pavadinimas	Pastabos
A005-01-TDP-SK1.AR	11	A	Aiškinamasis raštas	
A005-01-TDP-SK1.TS	59	A	Techninės specifikacijos	
A005-01-TDP-SK1.SKŽ	2	A	Sąnaudų kiekių žiniaraštis	
A005-01-TDP-SK1.BŽ	1	A	Brėžinių žiniaraštis	
A005-01-TDP-SK1.B-001..012	25	A	Brėžiniai	
Priedas Nr. 1	74	0	Projektinių inžinerinių geologinių ir geotechninių tyrimų ataskaita	
A005-01-TDP-SK1,SK3.IS		A	Sprendimus pagrindžiantys skaičiavimai.	Atskiras dokumentas

A	2024-07-25	Atlikti dokumento pakeitimai pagal privalomąsias ekspertizės pastabas	
0	2023-11-13	Statybos leidimui	
Laida	Išleidimo data	Laidos statusas. Keitimo priežastis (jei taikoma)	
Kval. patv. dok. Nr.	Projektuotojas MB AFTER PARTY architecture Šaltinių g. 13-24, 03212 Vilnius MB Išora Lozuraitytė studio Vytenio g. 50-424, 03229 Vilnius		Statinio projekto pavadinimas Valstybinių miškų urėdijos administracinio pastato ir lankytojų centro (kultūros paskirties) Elektrėnų sav., Vievio sen., Pylimų k., Trakų g. 1, statybos projektas
A 131	PV	Alvydas Ubarevičius	UAB SIENA
Kval. patv. dok. Nr.	Projektuotojas MB Konstravimo biuras „DETALUS“ Saulėtekio al. 15-1, LT-10224 Vilnius		Statinio numeris ir pavadinimas 01 Administracinis pastatas Pamatų konstrukcijos
37260	PDV	Saulius Kavaliauskas	
Kval. patv. dok. Nr.	Projektuotojas UAB "Timber design LT" Saulėtekio al.15 LT-10224 Vilnius		Dokumento pavadinimas Bylos sudėties žiniaraštis Laida: A
37260	Konstr.	Saulius Kavaliauskas	
Kalba	Statytojas ir (arba) Užsakovas		Dokumento žymuo / Lapas / Lapų
LT	VĮ Valstybinių miškų urėdija		**A005-01-TDP-SK1.BSŽ** / 1 / 1

1 AIŠKINAMASIS RAŠTAS

Turinys

1 AIŠKINAMASIS RAŠTAS 1
1.1 Projekto rengimo pagrindas 3
1.1.1 Pagrindiniai projektavimo dokumentai 3
1.1.2 LR įstatymai 3
1.1.3 Statybos techniniai reglamentai ir standartai 4
1.1.4 Naudota licencijuota programinė įranga 5
1.2 Vietovė 5
1.2.1 Geologinės ir hidrogeologinės sąlygos 5
1.2.2 Klimato sąlygos 6
1.2.3 Konstrukcijų eksploatavimo sąlygos 6
1.2.4 Greta išdėstyti statiniai ir inžineriniai tinklai 6
1.3 Statinys 6
1.4 Konstrukcijos 7
1.4.1 Pamatai 7
1.4.2 Esami statiniai 8
1.5 Projektinių sprendinių pagrindimas 8
1.5.1 Skaičiuojamoji schema 9
1.5.2 Pagrindai ir pamatų parinkimas 9
1.5.3 Dirbtiniai pasluoksniai ir užpildai, konstrukcinių elementų medžiagos ir daliniai jų koeficientai 10
1.5.4 Dinaminių apkrovų poveikio įvertinimas 11
1.5.5 Konstrukcijų apsauga nuo klimatologinio, technogeninio, drėgmės ir radiacijos poveikio 11
1.5.6 Deformacinių siūlių sprendiniai 11

1.5.7 Projektinių sprendinių atitiktis privalomiesiems projekto rengimo dokumentams ir esminiams statinių reikalavimams 11

Šioje dalyje pateikta administracinės paskirties pastato Trakų g. 1, Pylimų k., Vievio sen., Elektrėnų sav., techninio darbo projekto pamatų konstrukcijų dalies bendrieji sprendinių duomenys, pagrįsti ir paaiškinti projektiniai sprendiniai. Administracinės paskirties pastatą sudaro 9 korpusai su koridoriumi ir vestibiuliu. Be šio dokumento, projektinę dokumentaciją sudaro techninės specifikacijos, brėžiniai bei inžineriniai skaičiavimai. Visi projekto dokumentai turi būti nagrinėjami kartu.

Atsižvelgiant į ekpertizės privalomąsias pastabas atlikti keitimai/papildymai:

• Skaičiuojamasis modelis papildytas betoninėmis pastato konstrukcijomis ir atnaujinta konstrukcijų skaičiavimo ataskaita.

• Skaičiavimų ataskaita papildyta priedu A1.

• Grafinė dalis papildyta betono armavimo brėžiniais.

• Grafinės dalis performuota ant vienodo formato lapo – A1.

1.1 Projekto rengimo pagrindas

Statinio techninio darbo projekto konstrukcijų dalies projektinė dokumentacija yra parengta pagal architektūrinės ir kitų projekto dalių sprendinius/užduotis, kurios buvo pateiktos rengiant projektą.

1.1.1 Pagrindiniai projektavimo dokumentai

- Projekto rengimo užduotis.
- Kitų techninio projekto dalių užduotys.
- Statybos aikštelės bendrieji duomenys.
- Geologijos ir hidrogeologijos duomenys.
- Normatyviniai statybos dokumentai ir europiniai standartai, patvirtinti ir galiojantys Lietuvoje.

1.1.2 LR įstatymai

1996 03 19, Žin. Nr. 101-3597	LR Statybos įstatymas
1996 05 28, Nr. I-1352	LR Aplinkos apsaugos įstatymas

1.1.3 Statybos techniniai reglamentai ir standartai

Eil. Nr.	Dokumento numeris, žymuo	Dokumento pavadinimas
1.	STR 1.04.04:2017	Statinio projektavimas, projekto ekspertizė
2.	STR 1.05.01:2017	Statybą leidžiantys dokumentai. Statybos užbaigimas. Statybos sustabdymas. Savavališkos statybos padarinių šalinimas. Statybos pagal neteisėtai išduotą statybą leidžiantį dokumentą padarinių šalinimas
3.	STR 2.01.02:2016	Pastatų energetinio naudingumo projektavimas ir sertifikavimas
4.	STR 2.01.01(1):2005	Esminiai statinio reikalavimai. Mechaninis patvarumas ir pastovumas.
5.	STR 2.01.01(2):1999	Esminiai statinio reikalavimai. Gaisrinė sauga
6.	STR 2.01.01(3):1999	Esminiai statinio reikalavimai. Higiena, sveikata, aplinkos apsauga
7.	STR 2.01.01(4):2008	Esminis statinio reikalavimas. Naudojimo sauga
8.	STR 2.01.01(5):1999	Esminiai statinio reikalavimai. Apsauga nuo triukšmo
9.	STR 2.01.01(6):1999	Esminiai statinio reikalavimai. Energijos taupymas ir šilumos išsaugojimas
10.	STR 1.03.02	Statybos produktų atitikties deklaravimas
11.	STR 1.03.03	Techniniai liudijimai. Rengimas ir tvirtinimas
12.	PA ir GD prie VRM direktorius Įsakymas 2010 12 07, Nr.1-338	Gaisrinės saugos pagrindiniai reikalavimai.
13.	LST EN 1990:2004/A1:2006 NA:2012	Eurokodas. Konstrukcijų projektavimo pagrindai
14.	LST EN 1991-1-1:2004 NA:2011/P:2011	Eurokodas 1. Poveikiai konstrukcijoms. 1-1 dalis. Bendrieji poveikiai. Tankiai, savasis svoris, pastatų naudojimo apkrovos. Nacionalinis priedas
15.	LST EN 1991-1-2:2004/AC:2013-04	Eurokodas 1. Poveikiai konstrukcijoms.1-2 dalis. Bendrieji poveikiai. Gaisro poveikiai konstrukcijoms
16.	LST EN 1991-1-3:2004 NA:2012	Eurokodas 1. Poveikiai konstrukcijoms. 1-3 dalis. Bendrieji poveikiai. Sniego apkrovos. Nacionalinis priedas
17.	LST EN 1991-1-4:2005 NA:2012	Eurokodas 1. Poveikiai konstrukcijoms. 1-4 dalis. Bendrieji poveikiai. Vėjo poveikiai. Nacionalinis priedas
18.	LST EN 1992-1-1:2005 NA:2011/P:2016	Eurokodas 2. Gelžbetoninių konstrukcijų projektavimas. 1-1 dalis. Bendrosios ir pastatų taisyklės
19.	LST EN 1992-1-2:2005 NA:2010	Eurokodas 2. Gelžbetoninių konstrukcijų projektavimas. 1-2 dalis. Bendrosios taisyklės. Konstrukcijų elgsenos ugnyje skaičiavimas
20.	LST EN 1993-1-1:2005 A1:2014	Eurokodas 3. Plieninių konstrukcijų projektavimas. 1-1 dalis. Bendrosios ir pastatų taisyklės
21.	LST EN 1997-1:2005 A1:2014	Eurokodas 7. Geotechninis projektavimas. 1 dalis. Pagrindinės taisyklės
22.	LST EN 1997-2:2007 AC:2010	Eurokodas 7. Geotechninis projektavimas. 2 dalis. Pagrindo tyrinėjimai ir bandymai
23.	LST 1516:2015	Statinio projektas. Bendrieji įforminimo reikalavimai

1.1.4 Naudota licencijuota programinė įranga

Autodesk Autocad LT, Dlubal RFEM, MS Word, MS Excel, MathCad, Autodesk Revit.

1.2 Vietovė

Statybos vieta – Trakų g. 1, Pylimų k., Vievio sen., Elektrėnų sav. (sklypo un. Nr. 4400-2127-8235).

1.2.1 Geologinės ir hidrogeologinės sąlygos

UAB „Rapasta” pagal MB „AFTER PARTY architecture“ užsakymą atliko administracinės paskirties ir lankytojų centro pastatų Trakų g. 1, Pylimų k., Elektrėnų sav. gruntų projektinius inžinerinius geologinius ir geotechninius tyrimus. Sklypo koordinačių sistema: LKS-94. Tyrimų ploto ribų koordinatės:

1) X-6070128.28; Y-553851.12;
2) X-6070114.24; Y-554024.90;
3) X-6069975.23; Y-553990.89;
4) X-6069807.31; Y-553734.93;
5) X-6069953.84; Y-553618.34.

Tyrimai atlikti 2023 m. vasario-kovo mėnesais.

Šių projektinių inžinerinių geologinių – geotechninių tyrimų tikslas buvo nustatyti ir įvertinti statybos sklypo inžinerines geologines sąlygas statinių statybos pagrindimui, projektiniams pasiūlymams, statybos būdui ir statinio projektui rengti.

Statomi statiniai yra administracinės ir kultūros paskirties inžineriniai statiniai, kurie pagal statinio kategoriją yra priskirti ypatingiems statiniams, o geotechninė kategorija – antra.

Geologiniu požiūriu geotechninius pjūvius sudaro technogeniniai dariniai ir limnoglacialinės nuogulos. Tyrinėtame sklype žemės paviršių gręžinių nr. 1-5, 7, 9, 11-13, 15-21, 24-29 vietose dengia 0,1-0,5 m storio augalinis sluoksnis (IGS nr. 1), gręžinių nr. 6, 8, 10, 14, 22-23 vietose – 0,05-0,1 m asfalto danga (IGS nr. 2). Po augaliniu sluoksniu ir asfalto danga gręžiniuose nr. 1, 5-12, 14, 21-23 iki 0,4-2,0 m gylio slūgso supiltas gruntas: žvyringas smėlis su maža smulkios frakcijos priemaiša (IGS nr. 3), smėlis (IGS nr. 3a) ir dulkingas smėlis, vietomis su organinės medžiagos priemaiša ir gausiais molio lęšiais (IGS nr. 3b). Gręžiniuose nr. 14, 22-23 vietose po piltiniu gruntu sutiktas 0,2-0,3 m augalinis sluoksnis (IGS nr. 1). Po augaliniu sluoksniu ir supiltu gruntu gręžiniuose nr. 1-29 iki 3,0-12,0 m gylio slūgso įvairaus tankumo smėliniai ir įvairaus stiprumo moliniai gruntai. Smėlinius gruntus sudaro: labai purus (labai silpnas) dulkingas smėlis (IGS nr. 4); labai purus (labai silpnas) smėlis su maža smulkios frakcijos ir maža organinės medžiagos priemaiša (IGS nr. 5); labai purus (labai silpnas), purus (silpnas), vidutinio tankumo (vidutinio stiprumo), tankus (stiprus) ir labai tankus (labai stiprus) smėlis su maža smulkios frakcijos priemaiša (IGS nr. 6-10); labai purus (labai silpnas) žvyringas dulkingas smėlis (IGS nr. 11) ir purus (silpnas) žvyringas smėlis su maža smulkios frakcijos priemaiša (IGS nr. 12). Molinius gruntus sudaro: silpnas ir vidutinio stiprumo vidutinio plastiškumo molis (IGS nr. 13-14); vidutinio stiprumo smėlingas vidutinio plastiškumo molis (IGS nr. 15) ir vidutinio stiprumo didelio plastiškumo molis (IGS nr. 16).

Tiriamuosiuose gręžiniuose sutikti smėliniai gruntai su maža smulkios frakcijos priemaiša priklauso mažai ir vidutiniškai jautraus grunto šalčiui klasei (pagal LST 1331-2015, F2 klasė), dulkingi smėliai bei moliniai gruntai yra jautrūs šalčiui (pagal LST 1331-2015, F3 klasė).

Tyrimų metu, gręžiniuose nr. 7, 15, 16-17, vietose 1,0-1,4 m gylyje sutiktas požeminis podirvio tipo vanduo. Lietingais metų laikotarpiais ar pavasarinių polaidžių metu podirvio tipo vanduo gali laikytis 0,1-1,5 m gylyje. Sausuoju metų laikotarpiu šio tipo vanduo išdžius arba nusidrenuos į gilesnius sluoksnius.

Tyrinėtame sklype vyksta žmogaus ūkinė veikla, gali pasireikšti kriogeniniai procesai.

Administracinės paskirties pastato pamatų skaičiavimui naudoti gręžiniai nr. 1-10.

1.2.2 Klimato sąlygos

Statinys yra Elektrėnų savivaldybėje, pagal RSN 156-94 artimiausia meteorologijos stotis yra Vilniaus užmiesčio teritorijoje. Galima didžiausia ir mažiausia vidutinė paros temperatūra vieną kartą per 50 metų, remiantis RSN 156-94: vasaros laikotarpiu 35,9°C, žiemos laikotarpiu -36,6°C.

1.2.3 Konstrukcijų eksploatavimo sąlygos

Monolitinių gelžbetoninių k-jų aplinkos sąlygų klasė – XC2: pamatų sijos, galvenos, nuolydį lauke formuojančios plokštės, pakoloniai, lauke esantys pakoloniai – XC4+XF1. Administracinio pastato rūsio ir civilinės priedangos dalies konstrukcijos pateikiamos atskiru dokumentu.

1. Lent. Surenkamų gelžbetoninių k-jų aplinkos sąlygų klasė

Konstrukcijų tipas	Vieta		Aplinkos sąlygų klasė Korozijos klasė
G/b 3-sluoksnių cokolio plokštė	Vidinė dalis		XC2
G/b 3-sluoksnių cokolio plokštė	Išorinė dalis		XC4+XF1

1.2.4 Greta išdėstyti statiniai ir inžineriniai tinklai

Artimiausi gyvenamosios ar visuomeninės paskirties pastatai šalia šių sklypų yra šie:

- sklype esantis gyvenamasis namas, nuo administracinės paskirties pastato nutolęs atstumu 55 m;
- artimiausias pastatas, esantis nuo administracinės paskirties pastato, yra kitame sklype esantis garažas, nutolęs per 76 m atstumu.

1.3 Statinys

Bendrieji pažintiniai duomenys apie statinį:

Statinio projekto pavadinimas	VĮ Valstybinių miškų urėdijos administracinio pastato ir lankytojų centro (kultūros paskirties) Elektrėnų sav., Vievio sne., Pylimų k., Trakų g. 1, statybos projektas
Statinio vieta	Trakų g. 1, Pylimų k., Vievio sen., Elektrėnų sav. (sklypo un. Nr. 4400-2127-8235)
Statybos rūšis	Nauja statyba
Statinio paskirtis	Administracinės
Statinio kategorija	Ypatingas statinys

Pasekmių ir patikimumo klasės	CC2/RC2. Gyvenamieji ir administraciniai pastatai, visuomeniniai pastatai, kurių griūties pasekmės yra vidutinės.
Statytojas	VŠĮ Valstybinių miškų urėdija, VŠĮ kodas 132340880, Savanorių pr. 176, LT-03154 Vilnius, tel. +37052734021
Bendrieji duomenys	Administracinės paskirties pastatas yra trijų aukštų su rūsiu.
Geometriniai rodikliai	Administracinės paskirties pastato bendras plotas 5062,53 m2. Pastato aukšto plotis 43,86 m, ilgis 104,31 m, aukštis 13,5 m. Pastato absoliutinė – nulinė altitudė 123,20. Antžeminės dalies plotas 4735,31 m2, rūsio plotas – 147,49 m2, civilinės priedangos – 179,74 m2.
Skaičiuotinės eksploatavimo trukmės kategorija – 4	Skaičiuotinė eksploatavimo trukmė – 50 metų.

1.4 Konstrukcijos

Projektuojamų naujų pastatų konstrukcijos, žemiau nulinės altitudės – monolitinės ir surenkamo gelžbetonio k-jos. Pamatai – gręžtiniai poliai.

1.4.1 Pamatai

Administracinės paskirties pastato pamatai suprojektuoti CFA gręžtiniai poliai, žingsniu 1,025...4,05 m. Gręžtinio pamato skersmenys 300, 400, 450, 600 ir 800 mm (po civiline priedanga). Polių ilgis yra 2,50 iki 5,50 m.

Poliai armuojami erdviniais armatūros strypynais B500B klasės. Polių betonas C25/30-XC2 pagal LST EN 206:2013+A1:2017. Iš gręžtinių polių išleidžiama inkarinė armatūra į monolitines galvenas.

Virš polių numatytos monolitinio gelžbetonio galvenos. Galvenos aukštis 600 mm, plotis ir ilgis – pagal planą, kinta nuo 600 mm iki 900 mm. Galvenų betonas C30/37-XC2 pagal LST EN 206:2013+A1:2017. Galvenos armuojamos erdviniais B500B klasės armatūros strypynais.

Poliai be galvenų apjungiami monolitinio gelžbetonio pamato sijomis, o vietose, kur poliai su galvenomis – surenkamo trisluoksninio gelžbetonio pamato sijomis. Surenkamų trisluoksnių pamatinių sijų aukštis 550 mm, plotis – 200 mm, monolitinės pamatų sijos aukštis, ties stiklinėmis vitrinomis, yra 505 mm, plotis – 300 mm, po vidinėmis sienomis monolitinės pamatų sijos aukštis yra 460 mm, plotis – 250 mm. Tarp surenkamų trisluoksnių pamatinių sijų, ant polio galvenos, papildomai įrengiami monolitiniai pakoloniai 300 x 400 mm skerspjūvio, ir 570 mm aukščio, kolonoms atremti. Surenkamos pamato sijos tarpusavyje jungiamos įdėtinėmis detalėmis PEIKKO PVL SOLO (arba kitomis lygiavertėmis detalėmis), naudojamos dvi detalės per sandūros aukštį iš kiekvienos jungties plokštumos pusės. Prie monolitinių galvenų tvirtinamos PEIKKO SUMO 20H (arba kitomis lygiavertėmis detalėmis).

Surenkamų trisluoksnių pamatų sijų vidinio sluoksnio betonas yra C30/37-XC2-W6, išorinio – C30/37-XC4-XF1-W6 pagal LST EN 206:2013+A1:2017, išilginė armatūra rumbuota B500B klasės.

Pastato išorėje esančios kolonos remiamos ant 360 x 360 mm skerspjūvio, monolitinio gelžbetonio pakolonių, kurie remiami ant 600x600 mm skerspjūvio ir 1,5m ilgio pamato sijų, kurios remiamos ant gręžtinio pamato.

Monolitinių pamatų sijų, galvenų ir pakolonių betonas C30/37-XC2-W6 pagal LST EN 206:2013+A1:2017, išorėje esančių antkolonių – C30/37-XC4+XF1. Armatūra – rumbuota B500B klasės.

1. Pav. Administracinės paskirties pastato pamatų 3D schema

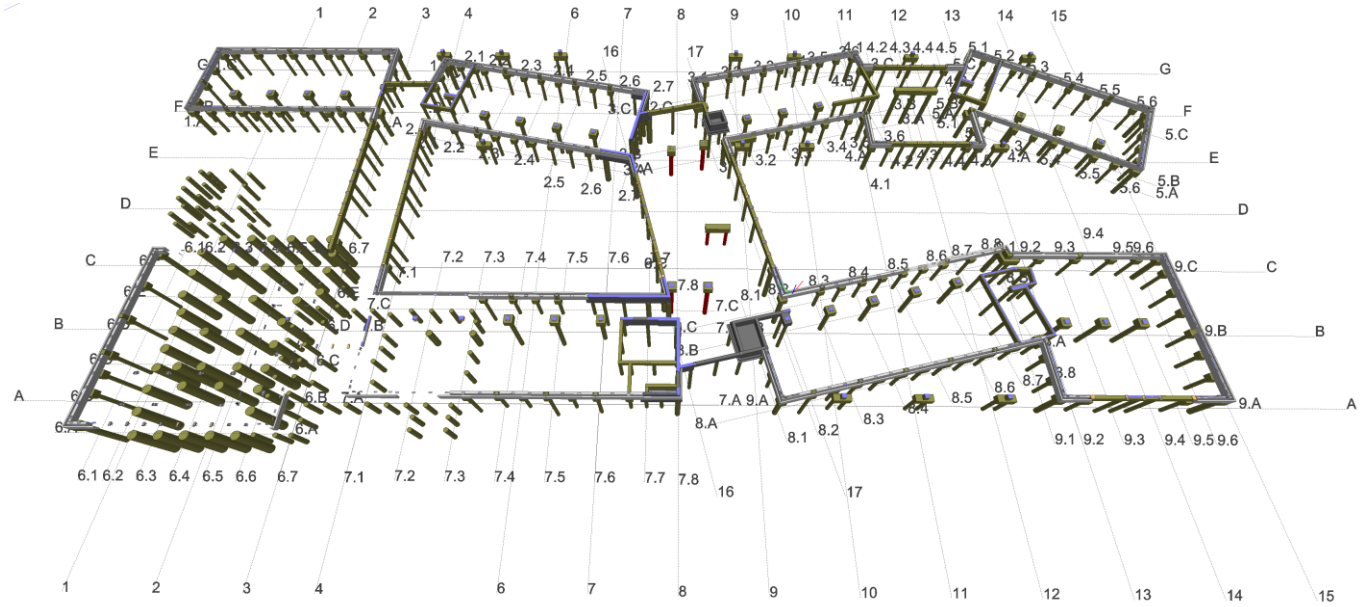

1.4.2 Esami statiniai

Projektuojami statiniai yra sklype, esančiame Trakų g. 1, Pylimų k., Vievio sen., Elektrėnų sav., unikalus nr. 4400-2127-8235. Sklype yra 24 pastatai ir 5 kiti inžineriniai statiniai, kurių visų būklė yra avarinė arba prasta. Beveik visus pastatus planuojama griauti. Pastatų ar jų atskirų dalių, tokių kaip pamatai ir t.t. naudojimas projekte nenumatytas.

1.5 Projektinių sprendinių pagrindimas

Pastato konstrukcijos suprojektuotos taikant ribinių būvių ir dalinių koeficientų metodą, ir poveikių, medžiagų arba gamybinių savybių, ir geometrinių charakteristikų skaičiuotines reikšmes. Sprendiniai priimti įvertinant esminius statinio reikalavimus – mechaninis patvarumas ir pastovumas, gaisrinė sauga, higiena, sveikata, aplinkos apsauga, naudojimo sauga, apsauga nuo triukšmo, energijos taupymas ir šilumos išsaugojimas.

1.5.1 Skaičiuojamoji schema

Pastato skaičiuojamoji schema aprašyta A005-01-TDP-SK3 dalyje. Žemiau parodyta pamato sijų skaičiuojamoji schema.

2. Pav. Administracinės paskirties pastato pamatų sijos skaičiuojamoji schema

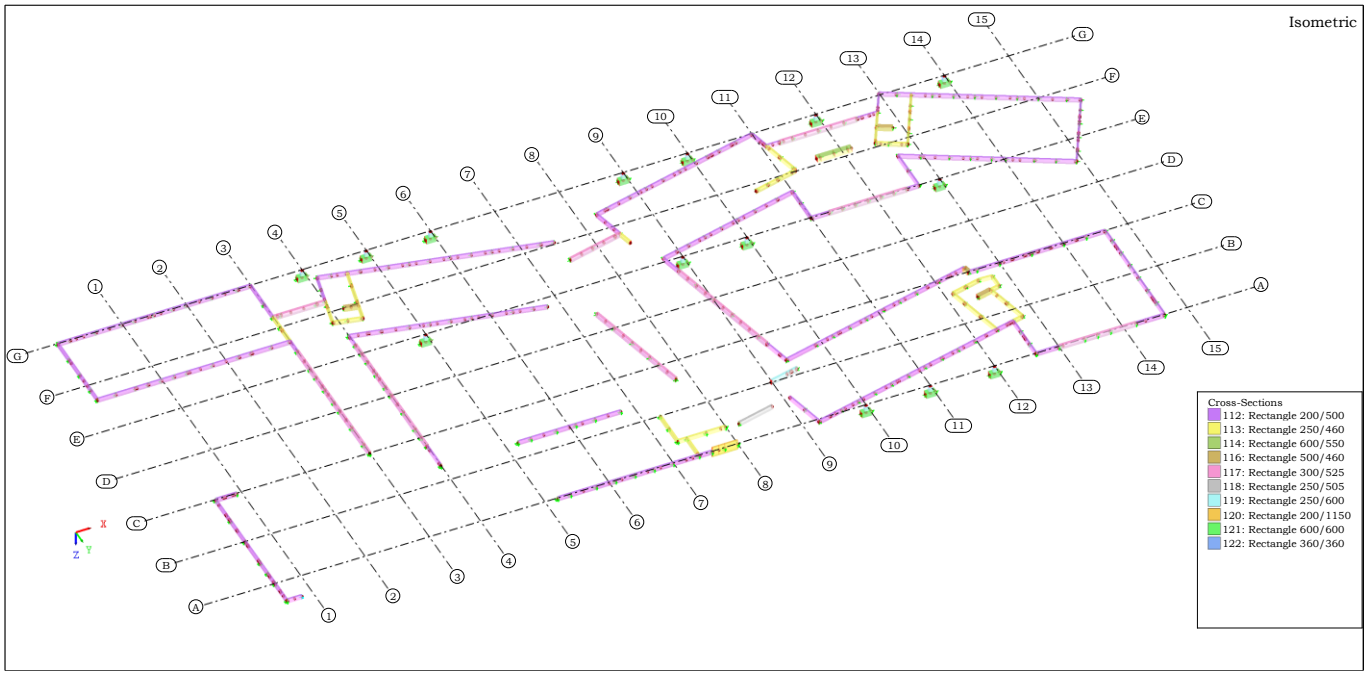

1.5.2 Pagrindai ir pamatų parinkimas

Tyrimų sklypas yra sudarytas iš technogeninių darinių ir limnoglacialinių nuogulų. Administracinės paskirties pastato pamatams naudoti gręžiniai nr. 1-10, kurių tyrinėtame sklype žemės paviršių gręžinių nr. 1-5, 7 ir 9 vietose dengia 0,1-0,5 m storio augalinis sluoksnis, o gręžinių 6, 8, 10 – vietose 0,05-0,1 m asfalto danga. Po augaliniu sluoksniu ir asfalto danga gręžiniuose nr. 1, 5-10 iki 0,4-2,0 m gylio slūgso supiltas gruntas: žvyringas smėlis su maža smulkios frakcijos priemaiša, smėlis ir dulkingas smėlis, vietomis su organinės medžiagos priemaiša ir gausiais molio lęšiais. Po augaliniu sluoksniu ir supiltu gruntu gręžiniuose nr. 1-10 iki 3,0-12,0 m gylio slūgso įvairaus tankumo smėliniai ir įvairaus stiprumo moliniai gruntai. Smėlinius gruntus sudaro: labai purus (labai silpnas) dulkingas smėlis; labai purus (labai silpnas) smėlis su maža smulkios frakcijos ir maža organinės medžiagos priemaiša; labai purus (labai silpnas), purus (silpnas), vidutinio tankumo (vidutinio stiprumo), tankus (stiprus) ir labai tankus (labai stiprus) smėlis su maža smulkios frakcijos priemaiša; labai purus (labai silpnas) žvyringas dulkingas smėlis ir purus (silpnas) žvyringas smėlis su maža smulkios frakcijos priemaiša. Molinius gruntus sudaro: silpnas ir vidutinio

stiprumo vidutinio plastiškumo molis; vidutinio stiprumo smėlingas vidutinio plastiškumo molis ir vidutinio stiprumo didelio plastiškumo molis.

Tyrimų metu, gręžinyje nr. 7, vietose 1,0-1,4 m gylyje sutiktas požeminis podirvio tipo vanduo. Lietingais metų laikotarpiais ar pavasarinių polaidžių metu podirvio tipo vanduo gali laikytis 0,1-1,5 m gylyje. Sausuoju metų laikotarpiu šio tipo vanduo išdžius arba nusidrenuos į gilesnius sluoksnius.

Tyrinėtame sklype vyksta žmogaus ūkinė veikla, gali pasireikšti kriogeniniai procesai.

Pastatui pamatai, parinkti – grįžtiniai pamatai CFA tipo, apjungiami pamato sijomis ar užbaigiami galvenomis, antžeminei konstrukcijai atremti.

Pastato gręžtinių pamatų pagrindas po padu yra:

- IGS 8: smėlis su maža smulkios frakcijos priemaiša, vidutinio tankumo (vid. stiprumo), $q_{c,vid}$~7,3 MPa;
- IGS 9: smėlis su maža smulkios frakcijos priemaiša, tankus (stiprus), $q_{c,vid}$~14,9 MPa.

Gręžinių įrengimo eiliškumas parenkamas taip, kad nebūtų pakenkta gretimiems gręžiniams. Polių įrengimo darbai atliekami pagal LST EN 1536 "Specialieji geotechnikos darbai. Gręžtiniai poliai. Prieš darbų pradžią tikslinti esamų inžinerinių komunikacijų padėtį. Jei atstumas tarp dviejų gręžinių centrų mažesnis nei 3D, antras gręžinys pradedamas gręžti, kai pirmajame gręžinyje betonas yra pasiekęs ne mažiau nei 25% projektinio stiprumo.

Projekte numatyti polių bandymai:

- Gręžtinių polių bandymai statine apkrova, turi būti įrengtas ir išbandytas 1% visų polių.
- Gręžtinių polių vientisumo bandymai, antrosios geotechninės kategorijos atveju turi būti patikrintas 60% visų pamatą sudarančių polių vientisumas.

1.5.3 Dirbtiniai pasluoksniai ir užpildai, konstrukcinių elementų medžiagos ir daliniai jų koeficientai

Ant grunto ar betoninių laikančiųjų k-jų įrengti numatomi dirbtiniai sluoksniai, užpildai ir pasluoksniai:

- sutankinti esami pagrindų gruntai;
- smėlio ir žvyro mišinys, frakcija 0/32;
- smėlio žvyro mišinys, frakcija 0/32, tankinamas sluoksniais;
- žvirgždo skalda, frakcijos 16/32, įplūkiamas į smėlio žvirgždo mišinį;
- smėlio sluoksnis frakcijos 0/2 mm, ρ ~1700 kg/m3, 0-95 mm;
- smėlio atsijos / smėlio įsodinamasis sluoksnis;
- skiriamieji sluoksniai – geotekstilės (150-300 g/m2), drenažinė membrana su geotekstile ir polietileno plėvelės (0,2);
- termoizoliacinis sluoksnis EPS 100 N, λ ≤ 0,03, ρ ≤40 kg/m3, 220-280 mm;
- termoizoliacija – ekstruzinis polistireninis putplastis XPS, λ ≤ 0,037, ρ ≤50 kg/m3, 280 mm;
- termoizoliacinis sluoksnis PIR λ ≤ 0,022, ρ ≤40 kg/m3, poliuretano klijai;
- išlyginamieji armuoto betono C8/10 sluoksniai 100 mm;
- nuolajos iš betono C8/10;

- smulkiagrūdis nesusitraukiantis betonas, C40/50;
- cemento ir kalkių montavimo skiedinys, M 2,5;
- montavimo skiedinys CERESIT CX 15 STRONG (arba lygiavertis);

2. Lent. Saugos ribinių būvių medžiagų daliniai koeficientai γ_M

Medžiaga	**Klasė**	**Poveikių (situacijų) deriniai**	
		Nuolatinės ir laikinosios	**Ypatingosios**
Betonas	C8/10, C12/15, C20/25, C25/30, C30/37	1,5	1,2
Armatūra	B500B	1,15	1,0
Grunto savybės		1,0	

1.5.4 Dinaminių apkrovų poveikio įvertinimas

Dinaminiai poveikiai nenumatyti.

1.5.5 Konstrukcijų apsauga nuo klimatologinio, technogeninio, drėgmės ir radiacijos poveikio

Statinys apsaugojamas nuo klimatologinio, technogeninio, drėgmės poveikio šiomis priemonėmis:

- įrengiant organizuotą vandens surinkimą ir nuvedimą nuo pastato;
- tinkamai apšiltinant su išore besiribojančias atitvaras termoizoliacinėmis medžiagomis;
- mažinant šalčio tiltelius, langai ir durys montuojami termoizoliaciniame sluoksnyje;
- triukšmo, vibracijų šaltiniai atskiriami garsui mažai laidžiomis atitvaromis. Įrengimai montuojami ant specialių garsą ir vibracijas izoliuojančių padėklų;
- visos angos, kur konstrukcijas kerta vamzdynai ar kitos komunikacijos, užtaisomos ir užsandarinamos.

1.5.6 Deformacinių siūlių sprendiniai

Numatoma deformacinė siūlė tarp civilinės priedangos ir avarinio išėjimo.

1.5.7 Projektinių sprendinių atitiktis privalomiesiems projekto rengimo dokumentams ir esminiams statinių reikalavimams

Konstrukcijos tenkina saugos ir tinkamumo ribinius būvius – konstrukcijų ir jų mazgų įtempiai (SRB) ir deformacijos (TRB) yra leistinose ribose. Projektiniai sprendiniai atitinka privalomuosius dokumentus ir esminius statinio reikalavimus.

2 TECHNINĖS SPECIFIKACIJOS

Turinys

2 TECHNINĖS SPECIFIKACIJOS 1
2.1 BENDRŲJŲ REIKALAVIMŲ TECHNINĖ SPECIFIKACIJA 3
2.1.1 Bendrieji nurodymai 3
2.1.2 LR įstatymai 3
2.1.3 Statybos techniniai reglamentai ir standartai 3
2.1.4 Kiti bendrieji nurodymai 5
2.2 GRIOVIMO DARBAI 7
2.2.1 Griaunamų pastatų aprašas 7
2.2.2 Griovimo darbų aprašas 7
2.2.3 Ardymo ir išmontavimo darbų vykdymas ir kontrolė 8
2.3 ŽEMĖS DARBAI IR PAMATŲ PAGRINDŲ ĮRENGIMAS 9
2.3.1 Įvadas 9
2.3.2 Statybos darbų kontrolė 9
2.3.3 Objekto statybos vietos paruošiamieji žemės darbai 9
2.3.4 Grunto kasimas 10
2.3.5 Pamatų duobės iškasų kasimas 10
2.3.6 Pagrindo paruošimas 10
2.3.7 Grunto užpylimas 10
2.3.8 Statybinis gruntas užpylimui 11
2.3.9 Grindų ant grunto pagrindų įrengimas 12
2.4 PAMATAI 13
2.4.1 Įvadas 13
2.4.2 Specialios reikmės 13
2.4.3 Geotechniniai tyrimai 13

A	2024-07-25	Atlikti dokumento pakeitimai pagal privalomąsias ekspertizės pastabas	
0	2023-11-13	Statybos leidimui	
Laida	Išleidimo data	Laidos statusas. Keitimo priežastis (jei taikoma)	
Kval. patv. dok. Nr.	Projektuotojas MB AFTER PARTY architecture Šaltinių g. 13-24, 03212 Vilnius MB Išora Lozuraitytė studio Vytenio g. 50-424, 03229 Vilnius		Statinio projekto pavadinimas Valstybinių miškų urėdijos administracinio pastato ir lankytojų centro (kultūros paskirties) Elektrėnų sav., Vievio sen., Pylimų k., Trakų g. 1, statybos projektas
A 131	PV	Alvydas Ubarevičius	UAB SIENA
Kval. patv. dok. Nr.	Projektuotojas MB Konstravimo biuras „DETALUS“ Saulėtekio al. 15-1, LT-10224 Vilnius		Statinio numeris ir pavadinimas 01 Administracinis pastatas Pamatų konstrukcijos
37260	PDV	Saulius Kavaliauskas	
Kval. patv. dok. Nr.	Projektuotojas UAB "Timber design LT" Saulėtekio al.15 LT-10224 Vilnius		Dokumento pavadinimas Turinys Laida: A
37260	Konstr.	Saulius Kavaliauskas	
Kalba	Statytojas ir (arba) Užsakovas		Dokumento žymuo / Lapas / Lapų
LT	VĮ Valstybinių miškų urėdija		**A005-01-TDP-SK1.T** / 1 / 59

2.4.4 Medžiagos ... 14
2.4.5 Projektavimo nuostatos ... 15
2.4.6 Polių įrengimas ... 17
2.5 BETONAVIMO DARBAI ... 21
2.5.1 Įvadas ... 21
2.5.2 Medžiagos ... 22
2.5.3 Darbų atlikimas ... 24
2.5.4 Siūlės ... 27
2.5.5 Bandymai ir priėmimas ... 28
2.5.6 Standartai (arba lygiaverčiai) ... 29
2.6 KONSTRUKCIJŲ ARMAVIMAS ... 32
2.6.1 Įvadas ... 32
2.6.2 Medžiagos ... 32
2.6.3 Tiekimas ir sandėliavimas ... 32
2.6.4 Darbų vykdymas ... 32
2.6.5 Armavimo darbų vykdymas ... 33
2.6.6 Darbų kokybė ir kontrolė ... 35
2.6.7 Standartai (arba lygiaverčiai) ... 35
2.7 SURENKAMO GELŽBETONIO DARBAI ... 37
2.7.1 Įvadas ... 37
2.7.2 Surenkami betoniniai ir gelžbetoniai gaminiai ... 37
2.7.3 Surenkamų gelžbetoninių konstrukcijų montavimas ... 40
2.7.4 Betono paviršių klasifikacija ... 48
2.8 IZOLIAVIMO DARBAI ... 50
2.8.1 Įvadas ... 50
2.8.2 Termoizoliacijos medžiagos ... 50
2.8.3 Hidroizoliacija ir garo izoliacija ... 57
2.8.4 Angų užtaisymas ... 58
2.8.5 Standartai (arba lygiaverčiai) ... 59

2.1 BENDRŲJŲ REIKALAVIMŲ TECHNINĖ SPECIFIKACIJA

2.1.1 Bendrieji nurodymai

2.1.1.1 Normatyviniai dokumentai, kuriais privaloma vadovautis vykdant statybos darbus

2.1.2 LR įstatymai

1996 03 19, Žin. Nr. 101-3597	LR Statybos įstatymas
1996 05 28, Nr. I-1352	LR Aplinkos apsaugos įstatymas

2.1.3 Statybos techniniai reglamentai ir standartai

1.	STR 1.04.04	Statinio projektavimas, projekto ekspertizė
2.	STR 1.05.01	Statybą leidžiantys dokumentai. Statybos užbaigimas. Statybos sustabdymas. Savavališkos statybos padarinių šalinimas. Statybos pagal neteisėtai išduotą statybą leidžiantį dokumentą padarinių šalinimas
3.	STR 2.01.01 (1)	Esminiai statinio reikalavimai. Mechaninis patvarumas ir pastovumas
4.	STR 2.01.01(2)	Esminiai statinio reikalavimai. Gaisrinė sauga
5.	STR 2.01.01(3)	Esminiai statinio reikalavimai. Higiena, sveikata, aplinkos apsauga
6.	STR 2.01.01(4)	Esminiai statinio reikalavimai. Naudojimo sauga
7.	STR 2.01.01(5)	Esminiai statinio reikalavimai. Apsauga nuo triukšmo
8.	STR 2.01:01(6)	Esminiai statinio reikalavimai. Energijos taupymas ir šilumos išsaugojimas
9.	STR 1.01.04	Statybos produktai. Atitikties įvertinimas ir „CE“ ženklinimas

10.	STR 1.03.02	Statybos produktų atitikties deklaravimas
11.	STR 1.03.03	Techniniai liudijimai. Rengimas ir tvirtinimas
12.	PA ir GD prie VRM direktorius Įsakymas 2010 12 07, Nr.1-338	Gaisrinės saugos pagrindiniai reikalavimai.
13.	LST EN 1990:2004/A1:2006 NA:2012	Eurokodas. Konstrukcijų projektavimo pagrindai
14.	LST EN 1991-1-1:2004 NA:2011/P:2011	Eurokodas 1. Poveikiai konstrukcijoms. 1-1 dalis. Bendrieji poveikiai. Tankiai, savasis svoris, pastatų naudojimo apkrovos. Nacionalinis priedas
15.	LST EN 1991-1-2:2004/AC:2013-04	Eurokodas 1. Poveikiai konstrukcijoms.1-2 dalis. Bendrieji poveikiai. Gaisro poveikiai konstrukcijoms
16.	LST EN 1991-1-3:2004 NA:2012	Eurokodas 1. Poveikiai konstrukcijoms. 1-3 dalis. Bendrieji poveikiai. Sniego apkrovos. Nacionalinis priedas
17.	LST EN 1991-1-4:2005 NA:2012	Eurokodas 1. Poveikiai konstrukcijoms. 1-4 dalis. Bendrieji poveikiai. Vėjo poveikiai. Nacionalinis priedas
18.	LST EN 1992-1-1:2005 NA:2011/P:2016	Eurokodas 2. Gelžbetoninių konstrukcijų projektavimas. 1-1 dalis. Bendrosios ir pastatų taisyklės
19.	LST EN 1992-1-2:2005 NA:2010	Eurokodas 2. Gelžbetoninių konstrukcijų projektavimas. 1-2 dalis. Bendrosios taisyklės. Konstrukcijų elgsenos ugnyje skaičiavimas
20.	LST EN 1993-1-1:2005 A1:2014	Eurokodas 3. Plieninių konstrukcijų projektavimas. 1-1 dalis. Bendrosios ir pastatų taisyklės
21.	LST EN 1997-1:2005 A1:2014	Eurokodas 7. Geotechninis projektavimas. 1 dalis. Pagrindinės taisyklės
22.	LST EN 1997-2:2007 AC:2010	Eurokodas 7. Geotechninis projektavimas. 2 dalis. Pagrindo tyrinėjimai ir bandymai
23.	LST EN 206:2013+A1:2017	Betonas. Specifikacija, eksploatacinės savybės, gamyba ir atitiktis
24.	LST EN ISO 15630-1:2019	Armatūrinis plienas betonui sustiprinti ir įtempti. Bandymo metodai. 1 dalis. Sutvirtinantieji strypai, vielos ruošiniai ir viela
25.	LST 1328:1994	Statybinių industrinių gaminių žymenys. Betono, gelžbetonio gaminiai
26.	LST 1341:1995	Betonas ir gelžbetonis. Komponentai ir gaminiai. Terminai ir apibrėžimai
27.	LST EN 197-1:2001	Cementas. 1 dalis. Įprastinių cementų sudėtis, techniniai reikalavimai ir atitikties kriterijai.
28.	LST EN 206:2013+A1:2017	Betonas. Specifikacija, eksploatacinės savybės, gamyba ir atitiktis
29.	LST EN 12620:2003+A1:2008	Betono užpildai
30.	LST EN 197-1:2011	Cementas
31.	LST EN 12350	Šviežio betono bandymas

32.	LST EN 12390	Betono bandymas
33.	LST EN 12504	Betono bandymas konstrukcijose
34.	LST EN10080:2005	Armatūrinis plienas. Suvirinamasis armatūrinis plienas. Bendrieji dalykai
35.	LST EN ISO 15630-1:2011	Armatūrinis plienas betonui sustiprinti ir įtempti. Bandymo metodai. 1 dalis.
36.	ST 121895674.100:2012	Žemės ir statybvietės įrengimo darbai
37.	LST EN ISO 14688-1:2018 ir LST EN ISO 14688-2:2018	Geotechniniai tyrinėjimai ir bandymai. Gruntų atpažintis ir klasifikavimas. 1 dalis. Atpažintis ir aprašymas. 2 dalis. Klasifikavimo principai.
38.	LST ISO EN 14689:2018	Geotechniniai tyrinėjimai ir bandymai. Uolienų identifikavimas ir klasifikavimas. 1 dalis. Identifikavimas ir aprašymas.

2.1.3.1 Būtini parengti projekto ir statybos dokumentai

Prieš vykdant statybos darbus būtina parengti ir pateikti užsakovui bei techniniam prižiūrėtojui derinti technologinį projektą (privalomas rangovui visais atvejais). Statybos darbų technologijos vykdymo projekte turi būti numatyti darbuotojų saugai ir sveikatai užtikrinti sprendimai, medžiagų bei konstrukcijų transportavimo, sandėliavimo, saugojimo ir įrengimo planai.

Konstrukcijų dalies techninio darbo projekto ekspertizė būtina vadovaujantis statybos techniniu reglamentu “Statinio projektavimas ir statinio ekspertizė” STR 1.04.04:2017.

2.1.3.2 Papildomi geologiniai ar kiti tyrimai, matavimai

Pamatų rangovas, įvertinęs Projekto sprendinius, jei reikia, privalo atlikti papildomus inžinerinius geologinius tyrimus. Gręžtinių polių bandymai statine apkrova, turi būti įrengti ir išbandyti mažiausiai 1% visų polių.

Gręžtinių polių vientisumo bandymai, antrosios geotechninės kategorijos atveju turi būti patikrintas 60% visų pamatą sudarančių polių vientisumas. Bandymų skaičius priklauso nuo pasirinktos gręžtinių pamatų įrengimo technologijos ir polių skaičiaus.

2.1.3.3 Laikančiųjų konstrukcijų, inžinerinių sistemų išbandymo tvarka

Būtina atlikti šiuos ardančiuosius ar neardančiuosius konstrukcijų bandymus:

- Betono klasės ir kokybės tikrinimas gniuždant kubelius.

2.1.3.4 Sąrašas paslėptų darbų, kurių pridavime privalo dalyvauti projektuotojo atstovas

Projektuotojas turi dalyvauti įrengiant kolonų atramas ir įrengiant garo ir hidroizoliacinius sluoksnius.

2.1.4 Kiti bendrieji nurodymai

2.1.4.1 Medžiagos ir gaminiai

Visos medžiagos ir gaminiai turi būti pateikti su:

- gamintojo rekvizitais, firmos atpažinimo ženklu;
- specifikacija;
- nuoroda kam skiriama;
- spalvos nuoroda;

- pagaminimo data.

Užsakovas turi teisę atmesti medžiagą, be jokių papildomų išlaidų Užsakovui, jei ji neatitinka specifikacijos reikalavimų. Tokiu atveju, rangovas turi pateikti kitas medžiagas ir įrengimus, kurie atitinka specifikaciją ir kurių pageidauja Užsakovas.

Visi gaminiai ir medžiagos turi atitikti specifikacijoje ir brėžiniuose nurodomus kokybės reikalavimus. Jų įpakavimai, pristatymo dokumentai ar kita turi nurodyti jų kokybę.

Gaminių ir medžiagų pristatymą reikia koordinuoti pagal statybos darbų grafiką. Reikia vengti nereikalingo saugojimo statybos aikštelėje. Visi tiekiami gaminiai ir medžiagos turi būti su tinkamais dokumentais.

Gaminiai ir statybinės medžiagos turi būti saugomi taip, kad nepablogėtų jų kokybė. Reikia laikytis kiekvienos medžiagos nurodytų saugojimo reikalavimų ir gamintojo pateiktų galiojančių nuorodų. Statybos aikštelėje prekės turi būti laikomos tinkamose ir jei būtina, izoliuotose, sausose, šildomose ir tinkamai vėdinamose patalpose taip, kad kiekviena medžiaga būtų padėta teisingai ir lengvai patikrinama.

Medžiagos ir prekės, pažeistos ar kitaip sugadintos dėl veiklos statybos aikštelėje, turi būti pakeistos naujomis Rangovo sąskaita.

Už medžiagų ir gaminių nuostolius arba apgadinimus atsako Rangovas.

Visa įranga, technika, priedai ir statybos metodai turi tenkinti Lietuvos Respublikos darbo saugos reikalavimus.

2.1.4.2 Matavimai

Visi matavimai ir dydžiai turi būti nustatyti ir pažymėti taip, kad jais būtų lengva naudotis. Ašinės linijos ir altitudės turi būti pažymėtos stacionariai ant nekilnojamų konstrukcijų. Matavimų tikslumą reikia sutikrinti atliekant kryžminius matavimus arba matavimus atliekant iš naujo iš kitos stebėjimo padėties.

Rangovas turi laikytis visų pateiktų statybos paklaidų reikalavimų. Būtina įvertinti paklaidų susikaupimo galimybę ir užtikrinti, kad jos nebūtų besisumuojančios tik į vieną pusę. Rangovas yra atsakingas už statybinių medžiagų paklaidų suderinamumo laikymąsi.

Statybos darbuose reikia laikytis Lietuvoje galiojančių matavimo normatyvų.

2.1.4.3 Vykdymas

Visi darbai turi būti atliekami taikant bendrai naudojamus ir pageidautinus darbo metodus. Rangovas atsakingas už darbų aikštelėje koordinavimą su tiekėjais ir kitais subrangovais.

Visi darbai turi būti atliekami pagal dokumentacijoje ir gamintojo pateiktas instrukcijas bei taikant tinkamus darbo metodus.

Rangovas privalo informuoti Užsakovo atstovus ir techninės priežiūros inžinierių kada galima tikrinti medžiagų ir įvairių stadijų darbų kokybę, prieš įrengiant sekančias konstrukcijas ar darbus.

Nebaigtos ir užbaigtos statinių dalys turi būti saugomos nuo apgadinimų tolimesnių darbų metu. Turi būti saugoma nuo mechaninio poveikio, nuo purvo, korozijos, lietaus, drėgmės, sniego, ledo, užšalimo, per didelės kaitros ir per greito džiūvimo.

2.2 GRIOVIMO DARBAI

2.2.1 Griaunamų pastatų aprašas

Esami statiniai yra sklype, esančiame Trakų g. 1, Pylimų k., Vievio sen., Elektrėnų sav., unikalus nr. 4400-2127-8235. Griaunami pastatai, pagal atliktą turto registro duomenų bazės išrašą, sklype yra gyvenamasis namas, stalių cechas, katilinė, ūkinis pastatas, dirbtuvės, kuro sandėliai, šiltnamis, bendrabučiai, ūkinis-buitinis pastatas, klubas, miegamieji korpusai, valgykla, medicinos punktas, administracinis pastatas, postas, pagalbinis korpusas, sporto salė bei kiti inžineriniai statiniai.

Pastatų laikančios konstrukcijos – plytos, blokeliai; išorinės pastato sienos – plytos bei blokeliai; stogai – plokštieji – ruberoidinė danga, šlaitinių – asbestcementinė. Baigtumo procentas: 74-100%.

Bendrieji statinių rodikliai: bendras plotas – 5875,05 m2, pagrindinis plotas – 4507,21 m2, užstatytas plotas – 6205,00 kv. m., tūris – 28913 m3.

Griaunamos konstrukcijos:

1) Išorinės lauko sienos iš silikatinių, keraminių plytų mūro tinkuotos ir netinkuotos.
2) Gelžbetoninės konstrukcijos C20/25, C30/35 stiprumo klasės – pamatai, surenkamos gelžbetoninės plokštės.
3) Medinės stogo konstrukcijos.
4) Metalinės sijinės konstrukcijos.

2.2.2 Griovimo darbų aprašas

Statinių demontavimas ir ardymas vykdomas rankiniu būdu, naudojant mažosios mechanizacijos prietaisus, atskirais elementais, iš viršaus į apačią.

Ardymo darbus turi vykdyti atestuota statybinė įmonė.

Darbams turi vadovauti atestuotas statybos vadovas. Įmonė turi turėti nustatyta tvarka patvirtintas ardymo darbų taisykles. Prieš pradedant griauti, būtina apriboti pašalinių žmonių patekimą į statybvietę. Išardytos konstrukcijos ir statybinis laužas iki išvežimo iš teritorijos, turi būti saugiai sandėliuojamas, kad nekeltų pavojaus žmonių sveikatai.

Pastato ardymo darbams turi vadovauti atestuotas specialistas.

Pastatų ardymo darbams turi būti gautas rašytinis savivaldybės atstovo pritarimas. Vykdant demontavimo ir ardymo darbus, turi būti vedamas statybos darbų žurnalas. Pastatų demontavimo ir ardymo darbai vykdomi šia nustatyta tvarka:

- Pastatų ardymas pradedamas nuo paruošiamųjų darbų.
- Įrengiamos statybinių atliekų sandėliavimo vietas – jų detalizacija atliekama Techninio projekto SOP dalyje.
- Demontuojama elektros instaliacija.
- Demontuojami langai, durys.
- Įsirengus pastolius, ardoma stogo danga, grebėstavimas ir stogą laikančios konstrukcijos.
- Demontuojamos sienos ir pertvaros.
- Ardomi juostiniai akmeniniai ir betoniniai pamatai.
- Demontuotos medžiagos rūšiuojamos ir laikinai sandėliuojamos specialiai joms paruoštuose vietose.

Statybinio laužo sandėliavimo, rūšiavimo ir išvežimo sąlygos numatomos Techninio projekto SOP dalyje.

Vykdant ardymo ir demontavimo darbus būtina laikytis darbo saugos taisyklių reikalavimų pagal patvirtintas įmonės statybos taisykles: darbininkams pravedamas darbo saugos instruktažas. Darbo vietoje turi būti pirmo būtinumo medicininės, ryšio ir kitos priemonės.

2.2.3 Ardymo ir išmontavimo darbų vykdymas ir kontrolė

Konstrukcijų išmontavimas ir ardymas turi būti atliekamas etapais pagal vykdomų darbų eigą.

Išmontavimo darbų etapus, terminus ir laiką Rangovas turi iš anksto suderinti su Užsakovu ir Inžinieriumi bei gauti jų leidimą šių darbų vykdymui.

Vykdant išmontavimo ir ardymo darbus turi būti:

Laikomasi saugaus darbo normatyvų reikalavimų vadovaujantis Lietuvoje galiojančiais norminiu dokumentu DT 5-00 Saugos ir sveikatos taisyklės statyboje .

Statybinės atliekos žemyn turi būti nuleidžiamos uždarais latakais, vamzdžiais, dėžėse-konteineriuose arba panašiais nepavojingais būdais. Mesti statybines atliekas be latakų leidžiama tik iš ne didesnio kaip 3 m aukščio. Vieta, į kurią metamos šiukšlės turi būti aptverta.

Transporto ir pėsčiųjų judėjimo keliai, priėjimai prie darbo vietų turi būti valomi ir tinkamai prižiūrimi.

Išmontuodamas ir išardydamas esamas konstrukcijas ir elementus Rangovas privalo kartu išmontuoti ir visus jų tvirtinimo, sandarinimo ir apdailos elementus, pašalinti visas paviršiaus (apdailos) medžiagas netinkamas pagal naują projektą, o esamus paviršius tinkamai paruošti naujai apdailai.

Naudoti darbo technologijas ir įrankius, keliančius kuo mažiau dulkių.

Nesurištą asbestą kuo greičiau ir geriau susiurbti siurbliu, turinčiu asbesto plaušelis sulaikantį filtrą.

Kad nekiltų dulkių, ardomus gaminius - drėkinti. Imtis priemonių, kad asbesto ar asbesto turinčių medžiagų dulkės nepasklistų už pastatų ar darbo zonos ribų.

Vykdant darbus vadovautis: įsakymu „Dėl darbo su asbestu nuostatų“ (2004 m. Liepos 16 d. Nr. A1-184/V-546).

2.3 ŽEMĖS DARBAI IR PAMATŲ PAGRINDŲ ĮRENGIMAS

2.3.1 Įvadas

Šiame skyriuje pateikiami pagrindiniai reikalavimai žemės darbams, statant ar rekonstruojant projekte numatytus statinius. Minėtus darbus sudaro: statinių pamatų duobių kasimas, užpylimas gruntu, tankinimas, pagrindo įrengimas po grindimis. Nuorodos, atliekant aikštelėje planiravimo darbus, tiesiant požemines komunikacijas bei kelius, yra duotos kitų skyrių pateiktose statybos darbų, žemės darbų specifikacijose.

Taip pat vadovautasi objekto statybos aikštelės inžinerinių-geologinių tyrinėjimų ataskaita.

2.3.2 Statybos darbų kontrolė

Žemės darbų atlikimo kontrolė turi būti vykdoma griežtai prisilaikant patvirtintų darbų saugos reikalavimų. Dengtų darbų aktai dalyvaujant statybos priežiūros inžinieriui surašomi šiems žemės darbams:

- natūraliems grunto pagrindams po atskirais pamatais ir pamatų plokštėmis;
- tankintiems piltų gruntų pagrindams po atskirais pamatais ir pamatų plokštėmis, tik atlikus sutankinto grunto lauko laboratorinius bandymus ir pateikus juos statybos priežiūros inžinieriui;
- piltam grunto sluoksniui po grindimis po jo sutankinimo ir testavimo;
- pamatų ir požeminių įrengimų užpylimas gruntu, juos sutankinus.

2.3.3 Objekto statybos vietos paruošiamieji žemės darbai

Tose zonose, kuriose pagal projekto brėžinius yra numatyti statiniai, nuimamas viršutinis augalinis sluoksnis, šaknys, augmenija. Šis gruntas turi būti sandėliuojamas projekte numatytoje vietoje. Teritorijose, kur yra esamos požeminės komunikacijos, o ypač elektros, kontrolės kabeliai, kanalai, Rangovui reikėtų imtis visų atsargumo priemonių dirbant su žemės kasimo įrenginiais. Tose zonose, kur pavojus pažeisti tokius įrenginius yra realus, kasimo darbus reikia atlikti rankiniu būdu. Žemės kasimo mašinų panaudojimas tokiose zonose, kur tie įrenginiai veikia, galimas tik leidus tų komunikacijų šeimininkams.

Vykdant kasimo darbus šalia požeminių įrenginių, pamatų, šulinių, kanalų, komunikacijų ir kelių, juos reikia sutvirtinti atitinkamomis palaikančiosiomis laikinosiomis konstrukcijomis arba įrengti klojinius (įtvarus).

Tuo atveju, kai rangovas, atlikdamas požeminius darbus, susiduria su projekto brėžiniuose nenurodytais įrenginiais arba komunikacijomis, jis privalo nedelsiant informuoti statybos techninę priežiūrą dėl minėtų įrenginių dispozicijos ir jų nurodytais būdais apsaugoti, išlaikyti arba pašalinti minėtus įrenginius arba komunikacijas. Tik tada leidžiama tęsti darbus toje zonoje.

Visos žemės darbų zonos turi būti aptvertos ir įrengti įspėjimo ženklai, informuojantys apie tai, jog netoliese yra pavojaus zona.

Prieš atliekant gruntinio vandens pažeminimo darbus, būtina apžiūrėti greta esančių pastatų techninę būklę, bei patikslinti požeminių komunikacijų vietą darbų zonoje.

Pažeminant gruntinius vandenis būtina numatyti priemones, apsaugančias nuo grunto išpurenimo, taip pat duobės šlaitų ir greta esančių statinių, pastatų pamatų stabilumą.

Gruntinio vandens pažeminimas arba pamatų duobės apsauga nuo paviršinio vandens turi užtikrinti pamatų duobės stabilumą ir neleisti pagrindo gruntui dugne išmirkti, šlaitams nuslinkti ir pan.

Griaunant požeminius ir antžeminius objektus, kurie yra nurodyti brėžiniuose arba rangovo paruoštuose darbų vykdymo projektuose, turi būti nurodytas minimalus jų pašalinimo gylis. Kai numatomi griauti objektai netrukdo būsimai statybai, tai požeminė jų dalis pašalinama apie 60 cm gylio nuo planiruojamo paviršiaus. Kai objektui statinys trukdo, tai jis turi būti pašalintas pilnai arba 60 cm žemiau projektuojamo statinio dugno.

2.3.4 Grunto kasimas

Jeigu nurodytame galutiniame iškasimo gylyje randamas netinkamas gruntas, rangovas turi nedelsdamas apie tai pranešti statybos techninei priežiūrai ir gauti nurodymus tolimesniam darbų vykdymui.

2.3.5 Pamatų duobės iškasų kasimas

Iškasų dydis turi būti toks, kad sustačius klojinius ar sumontavus pamatus, atstumas iki duobės krašto apačioje būtų ne mažiau kaip 0,6 m. Didžiausias leistinas iškasos šlaito nuolydis nustatomas pagal saugumo technikos reikalavimus ir Rangovo pateiktais skaičiavimais, suderintais su statybos priežiūros inžinieriumi. Kasant pamatų duobę betarpiškai šalia esančių statinių, turi būti numatytos techninės priemonės, užtikrinančios esamo statinio stabilumą. Jei naujo statinio pamatai bus gilesni negu esamo, tai pastarojo pamatai turi būti pagilinti arba priimtos kitos techninės priemonės, užtikrinančios esančio statinio pastovumą.

2.3.6 Pagrindo paruošimas

Baigus kasimo darbus iki nurodytos altitudės, pagrindas patikrinamas, ar nėra silpnų gruntų, išmirkusio grunto, išmušų. Tokie gruntai turi būti pašalinti iki statybos techninės priežiūros nurodyto gylio ir užpilami tinkamu gruntu, jį sutankinant arba panaudojant liesą betoną, kaip sutankinto grunto pakaitalą. Taip paruošus pagrindą, turi būti surašytas dengtų darbų aktas, leidžiantis statyti pamatus.

Tais atvejais, kai susidaro žymūs netinkamo pagrindui grunto kiekiai, gali būti ekonomiškiau pagerinti esamo pagrindo statybines charakteristikas. Tarp eilės rekomenduojamų metodų, gruntų kokybei bei charakteristikoms pagerinti vietoje, siūlomi šie:

- pagrindo grunto tankinimas (jei pagrindo gruntas tanklus);
- atlikti zonos apkrovą, panaudojant laikinus papildomus svorius, dedamus ant paviršiaus;
- geotechninių audinių uždėjimas;
- atvežtų medžiagų įterpimas ar sumaišymas.

2.3.7 Grunto užpylimas

Užpylimui naudojamas gruntas turi būti nurodytas projekte. Negalima naudoti gruntų, jei juose yra organinių ar kitų priemaišų bei neturi būti grunte tirpstančių druskų, kurios gali sukelti agresyvų poveikį greta esantiems pamatams, vamzdynams ir pan.

Draudžiama pilti tankinamąjį gruntą į vandenį. Jeigu tai atlikti būtina, reikia vadovautis kvalifikuoto geotechniko rekomendacijomis, darbų technologija, ir turi būti vykdoma atlikimo kontrolė.

Parinktas tankinimo mechanizmas turi užtikrinti projekte numatytą sutankinto grunto kokybę.

Sutankinto grunto kokybė aikštelėje nustatoma su statybos technine priežiūra suderintais prietaisais.

2.3.8 Statybinis gruntas užpylimui

Projekte turi būti nurodyti tipai ir fizinės bei mechaninės gruntų charakteristikos. Taip pat turi būti nurodytas grunto sutankinimo laipsnis, išreikštas sutankinimo koeficientu Dpr, ir/arba deformacijos modulių E_{V2}.

2.3.1 Lent. Sutankinimo rodiklio D_{pr} vertės

Paskirtis	Sutankinimo rodiklis
Pastatų ir statinių pamatų pagrindai, pagrindai sunkiai technologinei įrangai ir grindims su tolygiai išskirstyta apkrova, didesne nei 0,15 MPa	0,98–0,95
Pastatų ir statinių pagrindai, pagrindai vidutinio svorio technologinei įrangai ir grindims su tolygiai išskirstyta 0,05–0,015 MPa apkrova, taip pat pagrindams po konstrukcijų pamatais	0,95–0,92
Pastatų ir statinių pamatų pagrindai, pagrindai lengvai technologinei įrangai ir grindims su tolygiai išskirstyta apkrova, mažesne kaip 0,05 MPa	0,92–0,90
Pylimų viršutinė dalis (gylis iki 1,5 m, skaičiuojant nuo paviršiaus)	1,00–0,95
Pylimų apatinė dalis (gylis nuo 1,5 m iki 6,0 m, skaičiuojant nuo paviršiaus)	0,95–0,90
Neužstatytos teritorijos	0,90–0,88

2.3.2 Lent. Stambiagrūdžių gruntų sutankinimo rodiklių DPr ir deformacijos modulių E_{V2} orientacinės tarpusavio priklausomybės vertės

Gruntų grupės	Statinis deformacijos modulis E_{V2}, MPa (MN/m²)	Sutankinimo rodiklis D_{Pr},%
ŽG, ŽP	≥100 ≥ 80 ≥ 70	≥ 100 ≥ 98 ≥ 97
ŽB, SB, SG, SP	≥ 80 ≥ 70 ≥ 60	≥ 100 ≥ 98 ≥ 97

Tanklūs gruntai yra purūs ir vidutinio tankumo smėliai, nepaisant jų drėgnio, išskyrus vandeniu prisotintus dulkinius smėlius. Tanklūs yra supiltieji moliniai gruntai, kurių drėgnis yra mažesnis už plastiškumo drėgnį, W<Wp. Netanklūs yra moliniai gruntai, kurių drėgnis yra didesnis už plastiškumo drėgnį, W>Wp.

Pamatų užpylimą atlikti:

- smėliniu gruntu, kai pamatai įrengiami smėliniuose gruntuose;
- vietiniu priemoliu ar priesmėliu, apsaugant jį nuo išmirkimo ir pilnai sutankinant iki nustatyto projekte koeficiento;
- po pastato grindimis, apie pogrindžio kanalus turi būti supiltas smėlinio grunto sluoksnis ne mažesnis, kaip 60 cm ir sutankintas iki projekte nurodyto koeficiento.

Sutankinimui naudojami gruntai taip pat turi atitikti pateiktų normų nurodytus reikalavimus.

Bandomąjį tankinimą reikia atlikti, kai tankinamojo grunto tūris didesnis kaip 10000 m³, jei projekte nenurodyta kitaip.

Gruntas sutankinimui pilamas sluoksniais, kurių storis nuo 250-600 mm priklausomai nuo naudojamo grunto, tankinimo mechanizmo. Jei projekte nenurodyta, sutankinto sluoksnio kokybė tikrinama prietaisais ne rečiau kaip 700 m^2 sutankinto ploto, atliekant mažiausiai 2 bandinius.

Galima pilti ir tankinti sekantį grunto sluoksnį, kada yra sutankintas ir patikrintas apatinis.

2.3.9 Grindų ant grunto pagrindų įrengimas

Grindų ant grunto pagrindų įrengimas apima šiuos darbus:

- Grunto stabilizavimo darbai ir gruntinio vandens (jeigu toks sutinkamas) nužeminimas;
- Gruntinio pagrindo patikrinimas – neturi būti augalinio grunto, durpių, dumblo ar statybinių šiukšlių;
- Gruntinio pagrindo sutankinimas iki $E_{v2} \geq 45$ MPa; Kp = 0.98; gc > 10 MPa;
- Išlyginamojo sluoksnio iš smėlio užpylimas ir sutankinimas iki $E_{v2} \geq 120$ Mpa.

Tankinant pagrindus lengvaisiais mechanizmais (plokštuminiais plūktuvais) tankinamo sluoksnio storis gali būti ne daugiau kaip 25-30 cm. Kiekvienas sutankintas sluoksnis patikrinamas, surašomas aktas ir tik pasiekus nurodytus duomenis, įrengiamas sekantis sluoksnis.

2.4 PAMATAI

2.4.1 Įvadas

Šis skyrius apima pagrindinius reikalavimus statiniuose numatytų pamatų ir atraminių sienų konstrukcijų įrengimui, betono ir gelžbetonio konstrukcijų betonui, armatūros plienui, betono ir surenkamų g/b konstrukcijų gamybai, betonavimo ir armavimo darbams, pamatinių surenkamų g/b konstrukcijų montavimui, medžiagų ir darbų kokybės kontrolei.

Be kitų standartų nurodytų šiose techninėse specifikacijose pamatų projektavime bei įrengime turi būti laikomasi šių standartų :

- LST EN 1536:2003 Specialieji geotechnikos darbai. Gręžtiniai poliai;
- LST 1997-1:2005 Eurokodas 7. Geotechninis projektavimas. 1 dalis. Pagrindinės taisyklės

2.4.2 Specialios reikmės

Prieš pradedant projektuoti ar vykdyti darbus būtina turėti šią informaciją:

Turi būti nustatyta statinių, kelių, tinklų, esančių gretimai darbo vietos būklės tyrimo reikalingumas, apimtis, tvarka ir atsakomybė. Šie tyrimai turi būti atlikti ir pateikti prieš pradedant darbus.

Visi papildomieji reikalavimai arba nukrypimai nuo LST EN 1536:2003, turi būti nustatyti ir suderinti prieš darbų pradžią.

Papildomieji reikalavimai arba nukrypimai nuo standarto gali būti:

- sumažintieji ar padidintieji geometriniai konstrukcijų nuokrypiai;
- skirtingų arba kintamų statybinių medžiagų taikymas;
- surenkamojo gelžbetonio elementai;
- specialus polių inkaravimas ar polių įleidimas į žemiau slūgsančią uolieną;
- specialios armatūros- plieninių vamzdžių, profilių ar plieninio pluošto panaudojimas;
- polio pado ar jo šonų injektavimas;
- polių viršūnių nupjovimas mechaniniais įrenginiais;
- didelės apimties kasimo darbai rankiniu būdu.

Įrengimo metu patikrinamos projekte padarytos teorinės prielaidos ir, jei reikia, jos peržiūrimos ir keičiamos remiantis nauja informacija, gauta darbų vykdymo metu.

2.4.3 Geotechniniai tyrimai

- Bendrosios nuostatos

Statybos aikštelės geotechninių tyrinėjimų apimtis turi būti pakankama, siekiant nustatyti pagrindą sudarančius gruntus, jų stiprio ir deformacines savybes bei sluoksnius, turėsiančius įtakos statybai.

Statybos aikštelės tyrinėjimų apimtis turi būti pakankama aikštelės būdingosioms pagrindo sąlygoms nustatyti pagal LST EN 1997-1 reikalavimus.

Aikštelės tyrinėjimų ataskaita turi būti prieinama kaip ir visi atitinkami duomenys, kurie turi įtakos metodui pasirinkti.

2.4.3.1 Specifiniai reikalavimai aikštelės geotechninių tyrinėjimų ataskaitai

Be bendrojo ir išsamaus geologinio aprašymo ir kitų esminių duomenų nurodytų LST EN 1997-1, statybos aikštelės tyrinėjimų ataskaitoje turi būti tokie duomenys:

a) kiekvieno tyrinėjimo ar bandymo taško žemės paviršiaus aukštis, pripažinto nacionalinio nulinio lygio ar nurodyto lygio reperio atžvilgiu;

b) ar nėra purių ir silpnų gruntų bei kokios jų savybės, ir ar nėra gruntų kurie kasant skystėja, purėja arba tampa nestabilūs;

c) ar nėra brinkių gruntų arba uolienų;

d) ar nėra labai rupių ir labai laidžių gruntų, ar pagrindo sluoksnių su tuštumomis, dėl kurių staiga gali dingti palaikantysis skystis arba klojant ištekėti betonas;

e) ar nėra gargždo ir riedulių ar kitokių kliuvinių, kurie gali apsunkinti kasimą ir dėl to prireiktų specialių metodų ar įrangos per juos prasiskverbti arba juos pašalinti;

f) galimų laikančiųjų sluoksnių storis;

g) ar nėra sluoksnių kurie gali būti jautrūs vandens infiltracijai arba polių įrangos sukeltiems įtempimams (pvz., dėl smūgių, stūmimo ar vibracijos); jei yra, kokio jie storio ir kiek išplitę;

h) požeminio vandens lygiai, jų kaita, įskaitant ir visus spūdinio vandens lygius;

i) požeminiai sluoksniai, kuriuose yra labai stiprios požeminio vandens srovės;

j) požeminio vandens ar grunto agresyvumas, kuris gali paveikti palaikančiojo skysčio, šviežio arba sukietėjusio betono savybes (žr. LST EN 206:2013+A1:2017);

n) ar nėra užteršto grunto ar atliekų jei yra, jų kilmė ir išplitimas, nes jie gali turėti įtakos iškastai medžiagai pašalinti;

o) kasybos darbai po statybos aikštele;

p) aikštelės pastovumas.

Aikštelės tyrimais reikia parodyti tuos atvejus, kai polis bus atremtas padu arba po laikančiuoju sluoksniu tuoj pat guli silpnas sluoksnis, kadangi yra pavojus pradurti laikantįjį sluoksnį.

2.4.4 Medžiagos

Visos medžiagos ir gaminiai, naudojami gręžtiniams poliams, turi atitikti atitinkamų Europos standartų (arba kol dar nėra atitinkamų Europos standartų - nacionalinių standartų) ir darbų techninių sąlygų reikalavimus.

Medžiagų tiekimo šaltiniai turi būti įrašyti dokumentuose ir nekeičiami be išankstinio įspėjimo. Nepriimtos naudoti medžiagos nedelsiant turi būti pašalintos iš statybos aikštelės.

2.4.4.1 Cementas

Gręžtinių polių cementas pagal LST EN 197-1 5.1 turi būti tokių tipų:

- portlandcementis CEM I;
- negalima naudoti aliuminatinio cemento.

2.4.4.2 Užpildai

Medžiagų tiekimo šaltiniai, užpildų granuliometrinė ir mineralinė sudėtis turi būti suderinti prieš darbų pradžią.

Kai betonas klojamas betontiekiu, pirmenybė teikiama apvaliems užpildams.

Užpildo grūdelių didžiausias matmuo turi būti ne didesnis kaip 32 mm arba V* prošvaisos tarp išilginių armatūros strypų, žiūrint, kuris yra mažesnis.

Sušalęs užpildas pašildomas taip, kad prikibęs ledas arba šerkšnas nepakliūtų į mišinį.

2.4.4.3 Vanduo

Bet koks geriamasis vanduo yra tinkamas injektavimo mišiniams ruošti. Kitoks nei geriamasis vanduo turi būti ištirtas siekiant išsiaiškinti, kad jis neturės neigiamos įtakos skiedinio stingimui, kietėjimui ir ilgaamžiškumui, neskatins armatūros korozijos.

2.4.4.4 Priedai ir priemaišos

Priedai ir priemaišos turi atitikti LST EN 206:2013+A1:2017 4.4 ir 4.5.

Tol, kol nėra atitinkamų specialių Europos standartų, priedai ir priemaišos naudojami prisilaikant nacionalinių standartų ir reglamentų taikomų betono naudojimo vietoje.

Priedai ir priemaišos naudojamos tik pagal suderintus dokumentus ir gamintojo instrukcijas.

Specialieji priedai ir priemaišos bei betono mišinys turi būti tarpusavyje suderinti.

2.4.4.5 Monolitinis betonas

Gręžtinių polių betono mišinio sudėtis turi būti suprojektuojama pagal LST EN 206:2013+A1:2017, jeigu kitaip nenurodyta šiame Europos standarte.

Gręžtinių polių betono projektinė stiprumo klasė turi būti tarp C20/25 ir C30/37.

Polių betonas turi būti:

- labai atsparus sluoksniavimuisi;
- labai plastiškas ir sankibus;
- labai slankus, savaime susitankinantis;
- pakankamai ilgai klojus, įskaitant ir laiką laikiniesiems apvalkalams ištraukti.

Polių armavimui numatyta plieninė strypinė armatūra. Jei armavimui naudojamos kitokios medžiagos nei plieniniai strypai, jos turi atitikti toms medžiagoms taikomus nacionalinius standartus arba projekte keliamus reikalavimus.

2.4.5 Projektavimo nuostatos

2.4.5.1 Geometrinės įrengimo tolerancijos

Įrengiant polius, leidžiamos tokios geometrinės tolerancijos:

a) vertikalių ir pasvirusių polių padėtis plane numatyta atžvilgiu:

$e \leq e_{max}$ = 0,10 m polių, kurių D < 1,0 m;

$e \leq e_{max}$ = 0,1xD polių, kurių 1,0 < D ≤ 1,5 m;

$e \leq e_{max}$ = 0,15 m polių, kurių D > 1,5 m.

b) vertikalių arba mažai pasvirusių polių n ≥ 15 (> 86°) polių posvyrio nuokrypis

$i \leq i_{max}$ = 0,02 (0,02 m/m).

Jeigu, atsižvelgiant į statybos poreikius, grunto sąlygas, polių statybos įrangą arba labai gilų nukasimą, yra reikalaujama kitokių nei anksčiau nurodytų nuokrypių, dėl to turi būti susitarta prieš pradedant darbus.

2.4.5.2 Sieną sudarantys poliai

Sieną sudarantys poliai gali būti projektuojami ašinėms ir (arba) skersinėms apkrovoms laikyti (pvz., gruntą arba vandenį sulaikančios sienos, pamatus tvirtinantys poliai).

Sienas sudarančių polių geometriniai nuokrypiai gali būti griežtesni, negu nurodyta aukščiau, ypač kai jos skirtos vandeniui ar prisotintam biriam gruntui sulaikyti.

Turi būti nurodyta posvyris, žingsnis, geometrinis nuokrypis, užlaida ir sienų sandūrų vandens laidumas.

Jeigu grunto sąlygos skiriasi nuo priimtų projektuojant, apie tai turi būti pranešta projektuotojui ir turi būti imamasi reikiamų priemonių kad būtų užtikrinta reikiama polio arba pamato laikomoji galia.

Gniuždomieji poliai ant kliuvinių remiami tik tuo atveju, jeigu:

- įrodoma, kad atsparumas pakankamas;
- atsiremiama visu polio galu ir užtikrinama, kad poslinkiai bus panašūs, kaip ir gretimų polių.

Jei įrengiant polius prieš pasiekiant projektinį gylį susiduriama su neįveikiamu kliuviniu, reikia peržiūrėti projektą, atsižvelgiant į visą surinktą informaciją apie kliuvinį ir, esant reikalui, numatyti papildomų ar pagalbinių panašios elgsenos polių.

Polio pado ar kamieno paplatinimus galima projektuoti tik tada, kai numatyta forma yra įvykdoma, ir yra tinkami metodai ją kontroliuoti ir patikrinti. Be to, kamieno paplatinimus galima projektuoti tik vertikaliems poliams, įrengiamiems stabiliuose gruntuose.

2.4.5.3 Armatūra

Polio jungiamieji strypai arba kaištiniai strypai aukščiau esančiai konstrukcijai prie pamato prijungti turi atitikti LST EN 1992-1-1.

Visos priemonės, reikalingos strypyno standumui užtikrinti, turi būti pateiktos darbo brėžiniuose.

Mažiausias išilginės polių armatūros kiekis As, jei pagal projektą ji reikalinga, bet projekte jos kiekis nepateikiamas, turi būti priimamas atsižvelgiant į polio skerspjūvio plotą Ac:

kai $Ac \leq 0{,}50\ m^2$ $As \geq 0{,}5\%\ Ac$;
kai $0{,}50\ m^2 \leq Ac \leq 1{,}0\ m^2$ $As \geq 0{,}0025\ m^2$;
kai $Ac \geq 1{,}00\ m^2$ $As \geq 0{,}25\%\ Ac$.

Mažiausias polio išilginės armatūros kiekis yra 4ø12 skersmens strypai.

Atstumai tarp išilginių strypų visuomet turi būti didžiausi, kad gerai tekėtų betonas, bet turi būti ne didesni kaip 400 mm.

Mažiausia prošvaisa tarp vieno sluoksnio išilginių strypų arba strypų paketų yra 100 mm.

Mažiausią prošvaisą tarp išilginių strypų arba strypų paketų galima sumažinti iki 80 mm, kai poliui naudojamo betono užpildo dalelių skersmuo $d \leq 20$ mm.

Kur galima, reikia vengti koncentriškų išilginės armatūros strypynų.

Skersinė armatūra projektuojama pagal LST EN 1992-1-1.

Polio strypynų skersinės armatūros rekomenduojami skersmenys:

- sankaboms ar spiralinei apkabų armatūrai - ne mažesnis už ø6 mm ir ne mažesnis už 0,25 D, kur D- didžiausias išilginio strypo skersmuo;
- suvirintų tinklų skersinės armatūros vielai - ne mažiau už ø5 mm.

Mažiausia prošvaisa tarp skersinių strypų turi būti ne mažesnė už pagrindinės armatūros prošvaisą.

Kai polio kerpamieji įtempiai yra didesni kaip 0,5 betono kerpamojo stiprio, visą kirpimo jėgą perduodant vien tik betonui, skersinę armatūrą reikia suprojektuoti pagal atitinkamas normas.

Išilginiai strypai arba paketai, esantys armatūros strypyno kampe, turi būti suvaržomi skersine armatūra.

Standumo žiedai arba kitos atraminės priemonės armatūros strypynams surinkti gali būti laikomos skersinės armatūros dalimi tik tuo atveju, jeigu jos yra patikimai sujungtos su išilginiais strypais.

2.4.5.4 Betono apsauginis sluoksnis

Visos monolitinių polių armatūros betono apsauginis sluoksnis turi atitikti LST EN 1992-1-1 reikalavimus ir turi būti ne mažesnis kaip:

60 mm polių su D > 0,6 m arba 50 mm polių su D ≤ 0,6 m,

Mažiausias apsauginis betono sluoksnis didinamas iki 75 mm, kai:

- poliai yra silpname grunte ir įrengiami be apvalkalo;
- aplinkos klasė pagal LST EN 206:2013+A1:2017 yra 5;
- nardinamojo betono užpildo didžiausias matmuo yra 32 mm;
- armatūra įdedama suklojus betoną;
- gręžinio sienų paviršius yra nelygus;
- mažiausia prošvaisa tarp koncentriškų strypynų turi būti lygi dviem strypo skersmenims arba 1,5 stambiojo užpildo matmens, žiūrint to, kuris yra didesnis.

Jei armatūros strypai polio skerspjūvyje yra išdėstyti netolygiai, reikia imtis specialių priemonių taisyklingai armatūros strypyno padėčiai išlaikyti įrengimo ir betonavimo metu.

Betono apsauginį sluoksnį, kai naudojamas nuolatinis apvalkalas ar įklotas, galima sumažinti iki 40 mm, matuojant nuo išorinio jų paviršiaus.

2.4.6 Polių įrengimas

2.4.6.1 Gręžiniai

Įrengiant gręžtinius polius, turi būti imtasi priemonių, kad į gręžinį iš aplinkos neplauktų vanduo ir (arba) neslinktų gruntas, nes dėl to gali atsitikti taip, kad:

- bus pakenktas laikantysis sluoksnis ar aplinkinis gruntas;
- praras laikančiąsias savybes greta esančių pamatų pagrindas, slenkant iš jo gruntui;
- atsiras tuštumos šalia polių;
- suirs gretimų neseniai įrengtų polių nesukietėjęs betonas;
- atsiras tuštumos kamiene betonavimo metu;
- bus išplautas cementas.
- Tai ypatingai pavojinga:
- puriuose biriuose gruntuose;
- silpnuose sankibiuose gruntuose ir kaičiuose gruntuose.

Tuose gruntuose, kuriuose tikėtina jų slinktis į gręžinio ertmę, turi būti imamasi palaikymo priemonių stabilumui užtikrinti ir taip neleisti gruntui bei vandeniui nekontroliuojamai patekti į gręžinį.

Įprastinės priemonės gręžinio sienoms palaikyti yra:

- apvalkalai,
- palaikantieji skiediniai,
- gruntu užpildyti grąžto sriegiai (sraigtinio grąžto mentė).
- Gręžiniai turi būti gręžiami tol, kol pasiekiama:
- nustatytas laikantysis sluoksnis arba numatytas atrėmimo lygis ir yra įgilinamas į laikantįjį sluoksnį tiek ir taip, kaip numatyta projekte.

Tais atvejais, kai nepalankiai slūgso laikantysis sluoksnis, atremiama į uolieną arba laikančiųjų sluoksnių paviršius yra su nuolydžiu, turi būti gręžiama ar kasama giliau, kad būtu užtikrintas sąlytis visu polio skersmens plotu.

Jeigu uolienos paviršius yra su nuolydžiu, iškasos dugnas turi būti išlygintas, kad polio padui susidarytų atrama ir jis neslystų.

Kai grunto sąlygos skiriasi nuo priimtų projekte, suderinus su projektuotoju, reikia imtis atitinkamų priemonių.

Gręžiniai ar kasiniai turi būti laikomi atviri tik tiek, kiek trunka:

- išvalyti ar pašalinti išpurentą gruntą;
- patikrinti ir įrengti armatūrą jei ji yra.

Jeigu poliai įrengiami grunte, kuris laikui bėgant gali silpnėti, ir polio negalima užbaigti iki darbo dienos pabaigos, kitą darbo dieną, prieš betono klojimą, turi būti papildomai gręžiama gilyn ne mažiau kaip per du kamieno skersmenis, bet ne mažiau kaip 1,5 m.

Kai gręžiant ir prieš pasiekiant projektinį gylį pasitaiko nepergręžiamas kliuvinys, turi būti pranešta projektuotojui apie veiksmus, kurių būtina imtis darbams tęsti.

Polių statybos eiliškumas parenkamas taip, kad nebūtų pakenkta jau įrengtiems gretimiems poliams.

Suardytos sandaros gruntas, šiukšlės ir kitos medžiagos, galinčios turėti įtakos polio elgsenai, iš gręžinio dugno turi būti pašalintos prieš užpilant jį betonu.

Ertmės poliams įrengti kasimas gali būti kartotinis ir vientisas:

a) kartotinio kasimo įrankiai, pavyzdžiui, griebtuvai, semtuvės, sraigtiniai grąžtai, grąžto kaušai, kaltai;

b) vientiso kasimo įrankiai, pavyzdžiui, sraigtiniai grąžtai, gręžiamieji ar kalamieji įrankiai su sraigtiniais ar plovimo įtaisais gruntui pašalinti.

2.4.6.2 Gręžinių apvalkalai

Iškasos sienoms palaikyti gali būti naudojami: laikinieji arba nuolatinių apvalkalų; palaikantieji skiediniai ar vientisas sraigtinis grąžtas, užpildytas gruntu.

Gręžimo metodas ir įrankis turi tikti gręžiamam gruntui, uolienai, gruntiniam vandeniui bei kitoms aplinkos sąlygoms, ir būti parinktas toks, kad gręžinio aplinkoje ir žemiau jo pado gruntas neišsipurentų, o darbas būtų našus.

Gręžinio dugnui valyti galima naudoti specialius papildomu įrankius ir technologijas, skirtingas nuo naudotų kasimui.

Kai gręžinio ertmėje yra vandens arba palaikančiojo skiedinio, reikia parinkti tokius įrankius, kad jų veikimas nepakenktų gręžinio pastovumui.

Kasimas su apvalkalais

Apvalkalus galima įleisti kasimo metu, naudojant:

- vibracinę įrangą;
- sukamąją įrangą.

Arba prieš kasimą apvalkalus galima:

- sukalti poliniais plaktais;
- įgramzdinti naudojant vibratorius.

Apvalkalai turi būti patogūs įrengti ir ištraukti betonavimo metu ar užbetonavus polius, jeigu nuolatiniai apvalkalai yra nereikalingi. Įvertinus visus faktorius, apvalkalai turi būti:

- cilindriniai, be žymių nelygumų išilgine ir skersine kryptimis;
- suprojektuoti išoriniam slėgiui ir įrengimo bei ištraukimo jėgoms atlaikyti,
- be žymių iškyšų ir betono prielipų;
- sujungiami taip, kad jungtys atlaikytų ir perduotų išilgines bei sukimo jėgas.

Jeigu karūnėlė išsikiša prie apatinio apvalkalo krašto, reikia žiūrėti, kad ji būtų kiek galima mažesnė, bet pakankama apvalkalui saugiai įrengti ir ištraukti.

Jei polis yra įrengiamas žemiau gruntinio vandens lygio laidžiame grunte arba spūdinio vandens sąlygomis, apvalkale reikia sudaryti papildomą ne mažesnio kaip 1,0 m vandens arba kito tinkamo skysčio stulpo slėgį, kuris išlaikomas iki polio užbetonavimo.

Papildomą slėgį galima sumažinti, jeigu užtikrinama pakankama apvalkalo eiga arba klojimo metu pasiekiamas pakankamas betono aukštis.

Nestabiliuose gruntuose apvalkalo žiotys laikomos giliau gręžimo antgalio. Nuotolis tarp apvalkalo žiočių ir grąžto antgalio turi būti priderintas prie grunto ir gruntinio vandens sąlygų.

2.4.6.3 Polių armatūra

Armatūra turi būti įleidžiama kaip galima greičiau po polio gręžinio išvalymo.

Armatūros įrengimas turi užtikrinti jos padėtį polio ašies atžvilgiu, išlaikyti tikslų betono apsauginį sluoksnį per visą jo ilgį ir išlaikyti armatūros lygį projektinėje altitudėje.

Armatūros strypyno viršaus lygis suklojus betoną gali turėti ne didesnį kaip ± 0,15 m nuokrypį.

Leidžiama armatūrą įleisti į tik ką suklotą betoną, kaip galima greičiau po betonavimo, jei šis būdas yra patvirtintas tokiomis gruntinėmis sąlygomis. Kai armatūros strypynai įterpiami po betonavimo, gali prireikti papildomų priemonių jų projektinei padėčiai išlaikyti.

Armatūros strypyno įleidimą į polį po betonavimo galima palengvinti jį vibruojant arba įtraukiant (įstumiant) armatūrą.

2.4.6.4 Polių betonavimas

Laikotarpis tarp polio ertmės įrengimo pabaigos ir betonavimo pradžios turi būti kaip galima trumpesnis. Gręžinys iš dalies arba visiškai užpildomas betonu taip, kad būtų gautas ištisinis, vientisas, monolitinis, reikiamo skerspjūvio ir aukščio kamienas.

Neleidžiama, kad gruntas, skystis ar kita pašalinė medžiaga, kurios gali neigiamai paveikti polio eksploatacines savybes, užterštų užpilamą betoną.

Betono klojumas turi būti parinktas toks, kad būtų galima tinkamai išbetonuoti polį papildomai jo nevibruojant. Betono tiekimas turi būti tinkamas viso klojimo metu, kad betonavimas vyktų sklandžiai. Šviežias betonas gali būti pilamas į anksčiau gautą betoną tik jei pastarasis dar yra išlaikęs visišką klojumą, todėl, nustatant betono klojumo trukmę, reikia atsižvelgti į galimas tiekimo pertraukas ir klojimui reikalingą laiką. Neleidžiama tankinti užlieto polio betono vibruojant jo viduje.

Betonuojant polius, turi būti imamasi tinkamų apsaugos priemonių kad tekantis gruntinis vanduo neišplautų betono smulkiųjų sudedamųjų dalių iš kamieno paviršiaus.

Betonuojant turi būti tikrinamas ir registruojamas sukloto betono tūris ir jo lygis gręžinyje. Tikrinimo ir registravimo metodai bei eiliškumas turi būti priderinti prie polio matmenų ir jo tipo, ir dėl to turi būti

susitarta prieš darbų pradžią. Betono lygis turi būti tikrinamas ne mažiau kaip vieną kartą po kiekvieno pylimo arba prieš ar po laikinojo apvalkalo pakėlimo.

Betonavimas turi būti tęsiamas tol, kol nors kiek užterštas betonas pakyla virš nukirtimo lygio. Kai galutinio betonavimo lygis yra žemiau darbinės aikštelės lygio, šviežią betoną reikia apsaugoti nuo užteršimo iš viršaus:

- betonavimu virš nukirtimo lygio;
- užpildant tuščiąją gręžinio dalį tam tinkama medžiaga;
- išlaikant palaikomąjį skiedinį tuščiojoje gręžinio dalyje iki betono susirišimo.

Kai betonavimo lygis yra žemiau gruntinio vandens lygio, ant nesusirišusio betono papildomomis priemonėmis reikia palaikyti slėgį lygų arba didesnį negu išorinis gruntinio vandens slėgis.

Esant išorės temperatūrai žemesnei negu 3 °C ir jai krentant, naujai išbetonuotų polių galvos turi būti apsaugotos nuo šalčio.

Polis lyginamas tik betonui pasiekus reikiamą stiprumą, pašalinant nuo polio viršaus visą užterštą ir žemesnės negu reikalingos kokybės betoną ir kol randamas per visą skerspjūvį vienalytis betonas. Kirsti polių galvas ir jas lyginti mechaniniais įrenginiais reikia ypač atsargiai, todėl reikia riboti mechaninių betono ardytuvų matmenis, galingumą ir tipą, kad būtų išvengta įrengto polio betono supleišėjimo.

2.4.6.5 Polių įrengimo leistini nuokrypiai

2.4.1 Lent. Polių įrengimo leistini nuokrypiai

Gręžininio pamato nuokrypis	**Leistini nuokrypiai, mm**
Atskyrų gręžinių nuokrypos	50
Jei rostverku sujungti pamatai išdėstyti vienoje eilėje, nuokrypos neturi viršyti: skersine kryptimi išilgine kryptimi	 50 150
Rostverku sujungtų gręžininų pamatų grupės nuokrypos	150
Gręžinių vietų nužymėjimas plane	±20
Gręžinio skersmuo lyginant su projektiniu	-20; +50
Gręžinio paplatintos dalies skersmuo lyginant su projektiniu	-50; +100
Gręžinio gylis	±100
Gręžinio vertikalios ašies posvyris nuo vertikalės 1 m ilgyje	10
Pamato centro nuokrypa nuo projektinės padėties	nurodoma darbo brėžiniuose;
Gręžinio duobės posvyris nuo vertikalės	nurodoma darbo brėžiniuose;
Armatūros strypyno apsauginio sluoksnio nuokrypa	≤ 0,02 (20mm vieno metro ilgyje)

2.5 BETONAVIMO DARBAI

2.5.1 Įvadas

Šis TS skyrius apima visų monolitinių gelžbetoninių konstrukcijų objekte įrengimą.

2.5.1.1 Reikalavimai betonavimo darbų atlikimui

Betonui, jo gamybai, klojimui, bandymui ir bandymo rezultatų įvertinimui, taikomi LST EN 206:2013+A1:2017, ir kiti galiojantys standartai, į kuriuos yra nuorodos minėtame standarte. Darbai turi būti vykdomi pagal 206:2013+A1:2017, arba lygiaverčius, o taip pat pagal principus, nurodytus šiose TS.

2.5.1.2 Priežiūra

Rangovo turi būti paskirtas kompetentingas asmuo, įpareigotas prižiūrėti visas armatūros ir betono darbų stadijas. Betono bandomieji kubeliai turi būti gaminami statybvietėje ir išbandomi šiam asmeniui tiesiogiai prižiūrint.

2.5.1.3 Armatūros strypų lenkimo schemos

Rangovas prieš darbų pradžią parengia visas reikalingas armatūros strypų lenkimo schemas ir paaiškinamąsias detales. Duomenys armatūros lankstymo schemoms sudaryti pateikiami darbo projekte atliekant konstrukcinių elementų detalizaciją.

2.5.1.4 Tolerancijos

2.5.1 Lent. Visi darbai turi būti atliekami prisilaikant tokių betono konstrukcijų tolerancijų:

Tolerancijos klasė	**1**	**2**	**3**	**4**
Bendras statinio padėties nuokrypis	± 20 mm	± 30 mm	± 50 mm	± 100 mm
Skerspjūvio matmenų nuokrypiai				
Gelžbetonis, mm	± 10 mm	± 15 mm	± 20 mm	± 30 mm
%	± 10 %	± 10 %	± 10 %	± 10 %
Vertikali max linija, mm	± 20 mm	± 30 mm	± 40 mm	± 50 mm
%	± 3 %	± 4 %	± 6 %	± 8 %
Paviršiaus nuokrypis, išmatuotas 1 metro ilgio ruože,	3 mm	5 mm	8 mm	12 mm
išmatuotas 3 metrų ilgio ruože	5 mm	8 mm	12 mm	20 mm
Max nuokrypis nuo projektinių altitudžių, išmatuotas 20 m ilgio ruože	± 10 mm	± 15 mm	± 20 mm	± 30 mm

2.5.2 Lent. Tolerancijos klasės skirtingiems konstrukciniams elementams:

Konstrukcinis elementas	**Tolerancijos klasė**
Pamatai	4
Atramos (rygeliai, sparnai, atraminės sienutės)	3
Plokštės su paviršiumi betono sluoksniui	3
Charakteringos linijos išilgine statinio kryptimi	2

2.5.2 Medžiagos

2.5.2.1 Medžiagų pavyzdžiai

Medžiagų pavyzdžiai pateikiami Inžinieriui aprobuoti ne mažiau kaip viena savaitė prieš norimą medžiagų tiekimo pradžią ir tokiais terminais, kurie įgalintų rangovą pateikti naujus, standartą atitinkančius pavyzdžius, jeigu prieš tai pateikti pavyzdžiai Inžinieriaus būtų atmesti.

2.5.2.2 Cementas

Betonui naudojamas portlandcementis turi būti įsigyjamas tik iš Inžinieriaus aprobuotų gamintojų ir turi atitikti visus LST EN 197-1:2011, LST EN 197-2:2014 arba lygiaverčių reikalavimus.
Portlandcemenčio sudėtis nustatyta pagal LST EN 196-2:2013 reikalavimus. Kitos cemento rūšys gali būti naudojamos, bet tik prieš tai gavus raštišką Inžinieriaus sutikimą.

Periodiškai, Inžinieriui reikalaujant, jam pateikiamos cemento gamyklinių bandymų sertifikatų kopijos. Gamintojo sertifikatuose turi būti pagaminimo vieta ir data. Juose turi būti nurodytos analizėmis nustatytos cheminės sudėtys ir fizinės savybės, kurių reikalauja standartai. Inžinierius gali atmesti bet kurį cementą, neatitinkantį reikalavimų, numatytų sutartyje su gamintoju.

Cementas, kuris buvo paveiktas vandens arba užterštas statybvietėje, nedelsiant pašalinamas.

2.5.2.3 Inertiniai ir aktyvūs mineraliniai priedai (pucolaninės medžiagos)

Mineraliniai priedai ir įvairios pucolaninės medžiagos gali būti naudojamos Inžinieriui iš anksto aprobavus.

2.5.2.4 Užpildai. Bendrieji reikalavimai

Užpildai turi atitikti 206:2013+A1:2017, LST EN 12620:2003+A1:2008, LST EN 13139 ir kitus lygiaverčius atitinkamus standartus. Jie turi būti chemiškai neveiklūs, stiprūs, kieti, neturintys lipnių paviršių, druskų ar kitų nešvarumų ir turi būti nuplauti bei išrūšiuoti. Kiekvienos frakcijos užpildai statybos metu turi būti laikomi atskirose krūvose, kad nebūtų galimybės susimaišyti. Rangovas nedelsiant pašalina bet kokias sumaišytas medžiagas iš statybvietės ar gamyklos.

2.5.2.5 Smulkiagrūdžiai užpildai ir smėlis

Turi būti naudojami smulkiagrūdžiai silicio užpildai ir smėlis, švarūs, rupūs, kieti.

2.5.2.6 Stambiagrūdžiai užpildai

Stambiagrūdis užpildas turi būti kietas, švarus žvyras arba skalda, iš aprobuotų karjerų, neužteršti žemėmis, suirusia akmens medžiaga ir kitomis pašalinėmis medžiagomis. Ploni, purūs, sluoksniuoti ar plokštėti gabalai, žėrutis ar molio skalūnas turi būti naudojami tik tokiais kiekiais, kurie neturi žalingos įtakos betono stiprumui ir ilgaamžiškumui.

2.5.2.7 Priedai

Cheminiai priedai (plastifikatoriai arba superplastifikatoriai) naudojami išgauti ir pagerinti betono klojimą, esant reikalaujamam vandens–cemento santykiui. Priedų krovimas ir transportavimas, sandėliavimas ir dozavimas turi atitikti gamintojo rekomendacijas. Negali būti naudojami priedai turintys chlorido katalizatorių. Jei betono mišiniui naudojami du ar daugiau cheminių priedų, tai rangovas turi pateikti gamintojo dokumentaciją, kad įvertinus priedų tarpusavio sąveiką ir jų tarpusavio suderinamumą.

Kiekvienam cheminiam priedui rangovas turi pateikti tokią informaciją:

- aprašymą laukiamo poveikio betono mišiniui,

- gaminio pavadinimą, gamintojo ir tiekėjo pavadinimą,
- aktyviąsias dedamąsias,
- tankį kg/*l*,
- sausos medžiagos kiekį svorio %,
- šarmų kiekį (Na_2 + 0,65 K_2O),
- bendrą chloridų kiekį,
- vandenyje tirpių chloridų kiekį,
- pH reikšmę,
- spalvą,
- įprastinius pašalinius efektus,
- pašalinius efektus dėl perdozavimo,
- medžiagos tinkamumo terminą,
- minimalią / maksimalią laikymo temperatūrą,
- atsargumo priemones naudojant,
- minimalų / maksimalų naudotiną kiekį % nuo cemento svorio.

2.5.2.8 Vanduo

Vanduo betonui turi būti švarus, neužterštas žemėmis, augalinėmis ir organinėmis priemaišomis ir neturėti rūgštinių bei šarminių medžiagų tirpaluose ir suspensijose.

2.5.2.9 Armatūra

Žr. šių TS „Neįtemptųjų konstrukcijų armavimas“ skyrių.

2.5.2.10 Betono klasifikacija

2.5.3 Lent. Betonas turi atitikti šiuos reikalavimus:

Stiprumas gniuždant	Pagal brėžinius, detalių projektus ir technines sąlygas bei LST EN 206-1: C15/20–C40/50
Maksimalus vandens–cemento santykis	0,5
Minimalus cemento kiekis	300 kg/m^3
Įtraukto oro kiekis	4–6 %

2.5.4 Lent. Alternatyvių savybių betonas turi atitikti šiuos reikalavimus:

Aplinkos poveikio klasė pagal LST EN 206-1	2, 5 – (drėgna aplinka esant šalčiui)
Maksimalus vandens–cemento santykis	0,5
Minimalus cemento kiekis	300 kg/m^3
Maksimalus SiO_2 mikrodulkių kiekis (jei naudojamos)	5 % nuo cemento svorio

Betono konsistencija reguliuojama pagal statybvietėje taikomus betonavimo metodus.

Rangovas atlieka preliminarius bandymus ir bandomuosius maišymus prieš pradedant pagrindines betonavimo operacijas nustatyti faktišką betono sudėtį. Galutinė mišinio sudėtis ir užpildų granuliometrinės kreivės aprobuojamos Inžinieriaus.

Nustačius mišinio sudėtį, granuliometrinės kreives ir medžiagų kokybę, pakeitimai be projekto vadovo sutikimo neleidžiami.

Jeigu darbų metu keičiamos medžiagos ar mišiniai, turi būti atliekami nauji bandymai.

2.5.3 Darbų atlikimas

2.5.3.1 Klojiniai

Leidžiama naudoti medžio, plieno bei plokščių, kurios reikalui esant dengiamos dirbtinio pluošto medžiagomis, klojinius.

Neleidžiamas klojinių tvirtinimas ritinine viela. Matomuose betono plotuose inkarai išdėstomi tolygiu žingsniu. Jų skaičius pagal galimybes ribojamas tinkamu klojinio įrengimu. Liekančios inkarų dalys turi baigtis kūginės formos tuštumose ne mažiau kaip 4 cm žemiau betono paviršiaus.

Prieš atlikdamas betonavimo darbus Rangovas turi patikrinti klojinių ir jų inkarinio tvirtinimo funkcinį tinkamumą. Betonavimo metu jie turi būti nuolat stebimi, kad galimo atsipalaidavimo atveju tuojau pat galima būtų imtis reikalingų priemonių.

Lentų klojiniams naudojimas aštriabriaunės, nepažeistos, ne mažiau kaip 8 cm ir ne daugiau kaip 12 cm pločio lentos. Neobliuotos lentos turi būti ne plonesnės kaip 24 mm, obliuotos – ne plonesnės kaip 22 mm. Iškilumai nuskutami dirželiu. Lentos sujungiamos suleidžiant.

Plokštiniams klojiniams gali būti naudojamos tik vienodos rūšies plokštės, matomiems betono išsikišimų klojiniams – tik vienodos rūšies plonos plokštės kaip tvirto klojinio pagrindo danga.

Gali būti naudojamos tik patvirtintos skiriančios medžiagos (tepalai klojiniams ir t. t.), nepaliekančios dėmių ant betono. Jos taip pat negali neigiamai veikti vėliau įrengiamų paviršiaus apsaugos sistemų.

Siekiant, kad nebūtų užteršti armatūros strypai ir tempimo dalys, mediniai klojiniai turi būti apdorojami skiriančiomis priemonėmis laiku, kad pastarosios įsigertų į medį iki armatūros dengimo.

Nauji klojiniai matomoms vietoms prieš pirmąjį naudojimą apdorojami cemento šlamais, valomi ir ne mažiau kaip du kartus dažomi arba apipurškiami skiriančiomis priemonėmis.

2.5.5 Lent. Dėstant armatūrą klojiniuose leistinos šios nuokrypos:

Nuokrypa	Nuokrypos dydis, mm
Atstumas nuo klojinio krašto iki artimiausios armatūros centro	± 10
Atstumas tarp armatūrų centrų	± 10

2.5.3.2 Armatūra

Žr. šių TS „Konstrukcijų armavimas“ skyrių.

2.5.3.3 Betono maišymas

Betono mišiniai ruošiami patikrintose mechaninėse maišyklėse. Kiekvieno maišinio maišymas turi tęstis tol, kol medžiagos pasiskirsto vienodai, susidaro vienalytė betono mišinio spalva ir konsistencija.

Rangovas turi sekti kad, išpylus kiekvieną betono maišinį, maišyklėje neliktų betono likučių.

2.5.3.4 Betono transportavimas

Betonas turi būti gabenamas iš maišyklės į klojimo vietą greitai ir tokiais metodais, kad būtų išvengta komponentų atsiskyrimo, išsisluoksniavimo ir nepablogėtų betono savybes. Konsistencija ir oro kiekis turi būti matuojami klojimo vietoje.

2.5.3.5 Betono klojimas ir tankinimas

Betonas turi būti klojamas į projektinę padėtį prieš prasidedant jo rišimuisi, ir po to negali būti judinamas. Dalinai sukietėjęs betono mišinys negali būti klojamas ir turi būti pašalintas iš statybvietės. Ką tik paklotas betonas neturi būti aukštesnės kaip 30°C temperatūros. Jeigu betono temperatūra prieš paklojimą krenta žemiau leistinų ribų, tai betono klojimo laikas turi būti atitinkamai sutrumpintas

Prieš pradėdamas betonavimą, Rangovas turi gauti Inžinieriaus leidimą. Betonas klojimo metu turi būti gerai sutankinamas mechaniniais vibratoriais. Rangovas turi laikyti betono sutankinimą pagrindinės svarbos operacija, kuri užtikrina maksimalų betono tankį, stiprumą ir kitas būtinas savybes.

Betono mišinys klojamas horizontaliais sluoksniais visame betonuojamosios konstrukcijos plote. Kad visa betoninė konstrukcija būtų vienalytė, ką tik paruoštą betono mišinį reikia kloti ant ankstesnio sutankinto sluoksnio, kurio cementas dar nepradėjo stingti.

Betono mišinio sluoksnio storis turi būti ne didesnis kaip 1,25 giluminio vibratoriaus darbinės dalies ilgio. Tankinant paviršiniais vibratoriais, nearmuotų konstrukcijų betono sluoksnio storis turi būti ne didesnis kaip 250 mm, o su dviguba armatūra - 120 mm.

Po ilgesnės darbo pertraukos toliau betonuoti konstrukcijas galima, kai ankščiau suklotas betonas įgyja ne mažesnį kaip 1,5 MPa gniuždymo stiprumą. Betono mišinį galima tankinti plūkimu, vibravimu ir vakumavimu.

Sukietėjusio betono paviršius ant (prie) kurio bus liejamas naujas betonas, šiurkštinamas numatytu būdu, kaip smėlio srovė ir (ar) iškalant, kad išryškinti užpildą ir pašalinti visą cemento pieną, laisvas dalis ir nuolaužas ir bet kokias dalis, galinčias pakenkti esančio ir naujo betono sukibimą. Paviršius nuvalomas nuo šiukšlių ir dulkių.

Anksčiau sukietėjusio betono, į kur nebuvo įdėta rišančiųjų priedų, paviršius, prieš liejant ant jo naują betoną, sudrėkinamas vandeniu arba kibimo emulsija, jei tai nurodyta projekte.

Betono liejimas žiemos laikotarpiu neleidžiamas be išankstinio suderinimo su statybos technine priežiūra. Betonas negali būti liejamas, kol neužbaigti visi su juo susiję darbai, galintys pakenkti betono stingimui ir jo priežiūrai.

Betonas liejamas tokiu būdu, kad neatsiskirtų jame esančios medžiagos. Liejimui naudojami latakai ar kiti įrengimai, kurie leidžia laisvai kristi betono mišinio pluoštui ne daugiau kaip 1,0m.

Pradėjus betono liejimą, jis turi būti vykdomas tol, kol pilnai išliejamas blokas, plokštė, pamatas ir panašiai. Liejimas nelaikomas vientisu, jei pertraukos tarp betono užpylimų ant to paties paviršiaus trunka ilgiau kaip 15 minučių, arba pagal laiką nustatytą laboratorijoje, įvertinus betono sąstatą, oro temperatūrą ir kt. Darbo betonavimo siūlių išdėstymas elemente turi būti suderintas su technine priežiūra.

Tankinant betono mišinį neleidžiama remti tankinimo vibratoriaus ant armatūros strypų, įdėtinių detalių, klojinių ir jų tvirtinimo elementų. Giluminis vibratorius turi būti panardintas į jau suvibruotą apatinį betono sluoksnį nuo 5 iki 10cm gylio.

2.5.6 Lent. Minimalus betono apsauginis sluoksnis

Armatūros rūšis ir jos sudėjimo vieta	**Betono sluoksnis, cm**
1.Karkasinė darbo armatūra	
Vertikaliuose elementuose, taip pat plokštėse, kurių aukštis 30 cm ir daugiau	4,0
Plokštėse, kurių aukštis mažesnis kaip 30 cm	4,0
Surenkamų atramų išoriniuose blokuose	4,0
Monolitinių atramų išoriniame paviršiuje:	5,0
Poliuose ir surenkamų pamatų blokuose	4,0
2. Konstruktyvinė (pagalbinė) išilginė armatūra sijų briaunose ir plokštėse	4,0
3.Neįtempta armatūra, dedama įtemptos armatūros užmonolitinimo betone	4,0
4.Neįtempta armatūra plokštėje apsaugota hidroizoliacijos	3,0

2.5.3.6 Betono apsauga ir priežiūra kietėjimo metu

Pradinėje sukloto betono kietėjimo stadijoje reikia palaikyti tam tikrą temperatūros ir drėgmės režimą. Betonas turi būti apsaugotas nuo lietaus, vėjo ir džiovinančio saulės poveikio bei aukštų ar žemų temperatūrų.

Ką tik paklotas betonas turi būti atitinkamai apsaugotas nuo staigaus išdžiūvimo ir sušalimo. Gali būti naudojamos membraninės priežiūros priemonės, nesukeliančios nepageidaujamų poveikių tolimesniam betoninių paviršių apdorojimui. Visos naudojamos betono kietėjimo ir paviršių apsaugos priemonės turi būti patvirtintos Inžinieriaus.

Kietėjimo metu nė viena konstrukcijos dalis negali įkaisti virš 60 °C, o temperatūrų skirtumai bet kuriame pjūvyje per visą kietėjimo laikotarpį neturi viršyti 20 °C. Betonuojant šaltame ore, turi būti imamasi priemonių prieš nesukietėjusio betono užšalimą.

Betonas, kad būtų drėgnas, periodiškai drėkinamas, vasarą saugomas nuo saulės spindulių, o žiemą - nuo šalčio. Laistyti atviro betono paviršiaus negalima.

Vasarą betonas, pagamintas su paprastu portlandcemenčiu, laistomas septynias paras. Kai oro temperatūra aukštesnė kaip 15^0 C, pirmąsias tris paras dieną betonas laistomas kas 3 h ir vieną kartą naktį, vėliau - ne rečiau kaip tris kartus per parą. Išbetonuotą konstrukciją galima pradėti laistyti tik po 5-10 h. Kai paros oro vidutinė temperatūra yra 30 C ir žemesnė, betono galima nelaistyti.

Klojinių nuėmimo laikas priklauso nuo betono kietėjimo greičio ir konstrukcijos paskirties.

Klojinių nuėmimui Rangovas turi gauti Inžinieriaus leidimą.

Išbetonuotų gelžbetoninių ir betoninių monolitinių konstrukcijų nuokrypiai neturi viršyti leistinųjų.

2.5.7 Lent. Gelžbetoninių monolitinių konstrukcijų leistini nuokrypiai

Nuokrypio pavadinimas	**Leistinieji**
Ploštumų ir jų sankirtos linijų nuo vertikalės arba nup projektinio polinkio per visą aukštį: - Pamatų - Vietiniai betono nelygumai, tikrinant 2m kontoline liniuote, išskyrus atraminius paviršius	 ±20 ±5
Elementų skerspjūvio matmenų	+6, -3
Surenkamų metalinių elementų atramų altitudžių	-5
Gretimų elementų aukščių skirtumo sandūroje	3

2.5.4 Siūlės

Armatūros strypynai ir tinklai turi būti vientisi per visas siūles, išskyrus deformacines siūles. Deformacinės siūlės jungiamos su jas užpildančia medžiaga ar kita patvirtinta priemone, leidžiančia deformaciją. Siūlės sandarinamos, kada tai yra prieinama ir būtina užtikrinti, kad į siūles nepatektų pašaliniai elementai.

Tiek kiek įmanoma betonas turi būti klojamas nuo plėtimosi (deformacinės) siūlės iki plėtimosi siūlės, kad sumažinti konstrukcinių siūlių skaičių. Konstrukcinės siūlės turi būti tik horizontalioje ir vertikalioje plokštumoje, jeigu kitaip nenumatyta.

Kai betonavimas sustojęs vertikalioje ar nuožulnioje plokštumoje, turi būti įrengtos atitinkamos laikančios lentos ir priemonės, leidžiančios, kad armatūra nepertraukiamai tęstųsi per sudūrimą, neišlinktų ar kitaip nenukryptų. Jungiant plokštes ir sienas, ant lentų viršaus, kad būtų lengviau nuimti, šiek tiek nuožulniai prikalama 50x2,5 mm siaura juostelė, kad suformuotumėm iškilų sujungimą, besitęsiantį per visą siūlės ilgį. Betono mišinys, ištryškęs per sandūrą, tuoj pat nukapojamas jam sustingus. Jei betonavimas sustojęs horizontalioje plokštumoje, paviršius turi būti stipriai pašiurkštintas, stropiai nuvalytas tuoj pat, kai betonas sustingsta.

Visose horizontaliose sienų siūlėse išorinėje pusėje šiek tiek nuožulniai, kaip aukščiau aprašyta, prikalama prie klojinio per visą betonavimo ilgį 50x2,5 mm juostelė, iškišant 25 mm aukščiau ir žemiau betono viršaus. Juostelė nuimama prieš liejant betoną sekančiame aukštyje.

Kai darbai tęsiami, sudūrimas turi būti gerai pašiurkštintas, nuvalytas ir sudrėkintas, kaip aprašyta aukščiau. Plokščių sienų ir kitų atitinkamų konstrukcijų temperatūrinės - susitraukimo siūlės įrengiamos maksimaliai kas 6,0m. Šios siūlės atliekamos išpjaunant betone rėžius 1/4 betono konstrukcijos storio. Grioveliai įpjaunami betonui pasiekus 50 % projektinio stiprio. Vasaros sezono metu grioveliai įpjaunami po 2-3 parų. Vėsesniu metų laikotarpiu grioveliai (pjaunami po 5-7 parų kietėjimo. Išpjauti grioveliai gerai išvalomi ir užtaisomi silikonu arba kita elastine hermetiška medžiaga

Konstrukcines darbo siūles leidžiama įrengti ten, kurios iš anksto nurodytos rangovo brėžiniuose ir kaip nurodyta statybos techninės priežiūros inžinieriaus statybos vietoje. Kur konstrukcinės siūlės nenurodytos brėžiniuose, rangovas pateikia pasiūlymus jų išdėstymui prieš betonavimo pradžią. Jei dedami konstrukcinėse siūlėse užraktai(įdėklai), jie turi būti pakankamai tvirtai įtvirtinti klojinyje.

Užtaisant sėdimo, deformacines ir konstruktyvines siūles reikia naudoti portlandcementą ne žemesnės markės kaip 42,5 klasės. Užtaisant siūles su atsivėrimu mažiau kaip 0,5 mm naudoti plastifikuotus cementus.

2.5.5 Bandymai ir priėmimas

Monolitinių konstrukcijų gamybai ir medžiagoms turi būti taikoma sertifikuota kokybės kontrolės sistema pagal galiojančius standartus.

2.5.8 Lent. Statybos produktų atitikties įvertinimo schemos:

Atitikties įvertinimo būdai	**Atitikties sertifikavimo schemos**		**Atitikties deklaravimo schemos**			
	1+	**1**	**2+**	**2**	**3**	**4**
pradinis produkto tipo bandymas	BL	BL	G	G	BL	G
gamykloje atrinktų bandinių bandymas pagal nustatytą planą	G	G	G			
bandinių, atrinktų gamykloje, rinkoje arba statybos aikštelėje, priežiūros kontrolinis bandymas	SĮ (KĮ) (BL)					
gamybos kontrolė	G	G	G	G	G	G
pradinis gamybos kontrolės sistemos įvertinimas	SĮ (KĮ)	SĮ (KĮ)	SĮ (KĮ)	SĮ (KĮ)		
nuolatinė gamybos kontrolės sistemos priežiūra, vertinimas ir patvirtinimas	SĮ (KĮ)	SĮ (KĮ)	SĮ (KĮ)	SĮ (KĮ)		
G – gamintojas; SĮ – paskelbtoji (notifikuota) arba paskirtoji sertifikacijos įstaiga; KĮ - paskelbtoji (notifikuota) arba paskirtoji kontrolės įstaiga; BL - paskelbtoji (notifikuota) arba paskirtoji bandymų laboratorija; SĮ (KĮ) (BL) - paskelbtoji (notifikuota) arba paskirtoji sertifikacijos įstaiga arba paskelbtoji (notifikuota) arba paskirtoji kontrolės įstaiga arba paskelbtoji (notifikuota) arba paskirtoji bandymų laboratorija sertifikacijos įstaigos pavedimu.						

2.5.9 Lent. Standartai ir atitikties įvertinimo schema:

Statybos produktas	**Statybos produkto techninės specifikacijos žymuo**	**Privalomieji rodikliai**	**Bandymo metodą reglamentuojančio standarto ar kito dokumento žymuo**	**Atitikties įvertinimo schema**
Betonas ir šviežias betonas	LST EN 206:2014 LST EN 1974:2012	Tankis	LST EN 12390-7	1+
		Stipris gniuždant	LST EN 12390-3	
		Mišinio konsistencija	LST EN 12350-2 LST EN 12350-3 LST EN 12350-4 LST EN 12350-5	
		Atsparumas šalčiui	LST EN 1428.17 LST EN 1428.19	
		Vandens nepralaidumas	LST EN 12390-8 LST 1974	
Įdėtinės detalės gelžbetoniniams gaminiams	Techninė specifikacija kuriai deklaruojama atitiktis ir LST EN ISO 17660-1:2006	Matmenų tikslumas	Deklaruojami metodai	2+
		Suvirintų jungčių laikančioji geba pagal produkto paskirtį	LST EN ISO 17660-1	

2.5.6 Standartai (arba lygiaverčiai)

1.	LST EN 206:2013+A1:2017	Betonas. 1 dalis. Techniniai reikalavimai, savybės, gamyba ir atitiktis
2.	LST 1428.4:1996	Betonas. Bandymo metodai. Betono mišinio stabilumo nustatymas.
3.	LST 1428.5:1996	Betonas. Bandymo metodai. Betono mišinio temperatūros nustatymas.
4.	LST 1428.13:1997	Betonas. Bandymo metodai. Cemento aktyvumo betone patikrinimas.
5.	LST L 1428.15:2016	Betonas. Bandymo metodai. Dilumo nustatymas.
6.	LST 1635:2002	Vandens ir cemento santykio betono mišinyje nustatymas (CR 13902:2000)

7.	LST L 1428.17:2016	Betonas. Bandymo metodai. Atsparumo šalčiui nustatymas.
8.	LST 1428.19:2016	Betonas. Bandymo metodai. Atsparumo šalčiui nustatymas vienpusio šaldymo būdu.
9.	LST 1476.7:1997	Betono ir skiedinio užpildai. Bandymo metodai. Stiprumo nustatymas.
10.	LST EN 932-3:2001	Užpildų pagrindinių savybių nustatymo metodai. 3 dalis. Supaprastinta petrografinė analizė ir terminai.
11.	LST EN 933-1:2012	Užpildų geometrinių savybių nustatymo metodai. 1 dalis. Granuliometrinės sudėties nustatymas. Sijojimo metodas.
12.	LST EN 1744-1:2009+A1:2013	Bandymai užpildų cheminėms savybėms nustatyti. 1 dalis. Cheminė analizė
13.	LST EN 1097-8:2009	Užpildų mechaninių ir fizikinių savybių nustatymo metodai.
14.	LST EN 196-1:2016	Cemento bandymų metodai. 1 dalis. Stiprio nustatymas
15.	LST EN 196-2:2013	Cemento bandymų metodai. 2 dalis. Cemento cheminė analizė
16.	LST EN 197-1:2011	Cementas. 1 dalis. Įprastinių cementų sudėtis, techniniai reikalavimai ir atitikties kriterijai.
17.	LST EN 197-2:2014	Cementas. 2 dalis. Atitikties įvertinimas.
18.	LST EN 206:2013+A1:2017	Betonas. Specifikacija, eksploatacinės savybės, gamyba ir atitiktis.
19.	LST EN 480-1:2015	Betono, statybinio ir injekcinio skiedinio priedai. Bandymo metodai. 1 dalis. Standartinis betonas ir standartinis skiedinys bandymams.
20.	LST EN 933-1:2012	Užpildų geometrinių savybių nustatymo metodai. 1 dalis. Granuliometrinės sudėties nustatymas. Sijojimo metodas.
21.	LST EN 933-3:2012	Užpildų geometrinių savybių nustatymo metodai. 3 dalis. Dalelių formos nustatymas. Plokštumo rodiklis.
22.	LST EN 933-4:2008	Užpildų geometrinių savybių nustatymo metodai. 4 dalis. Dalelių formos nustatymas. Formos rodiklis.
23.	LST EN 1367-4:2008	Užpildų šiluminių savybių ir atsparumo atmosferos poveikiams nustatymo metodai. 4 dalis. Susitraukimo džiūstant nustatymas.
24.	LST EN 1744-1:2009+A1:2013	Bandymai užpildų cheminėms savybėms nustatyti. 1 dalis. Cheminė analizė
25.	LST EN 12350-1:2009	Šviežio betono bandymas. 1 dalis. Ėminio ėmimas.
26.	LST EN 12350-2:2009	Šviežio betono bandymas. 2 dalis. Slankumo bandymas.
27.	LST EN 12350-3:2009	Šviežio betono bandymas. 3 dalis. Vebe bandymas.
28.	LST EN 12350-4: 2009	Šviežio betono bandymas. 4 dalis. Tanklumo laipsnis.
29.	LST EN 12350-5: 2009	Šviežio betono bandymas. 5 dalis. Sklidos ant kratomojo stalo bandymas.
30.	LST EN 12350-6:2009	Šviežio betono bandymas. 6 dalis. Tankis.
31.	LST EN 12350-7:2009	Šviežio betono bandymas. 7 dalis. Oro kiekis. Slėginiai metodai.

32.	LST EN 12390-1:2012	Betono bandymas. 1 dalis. Forma, matmenys ir kiti bandinių bei formų reikalavimai.
33.	LST EN 12390-2:2009	Betono bandymas. 2 dalis. Bandinių stipriui nustatyti pagaminimas ir kietinimas.
34.	LST EN 12390-3:2009	Betono bandymas. 3 dalis. Bandinių gniuždomasis stipris.
35.	LST EN 12390-4:2003	Betono bandymas. 4 dalis. Stipris gniuždant. Bandymo mašinų techniniai reikalavimai.
36.	LST EN 12390-5:2009	Betono bandymas. 5 dalis. Bandinių lenkiamasis stipris.
37.	LST EN 12390-6:2010	Betono bandymas. 6 dalis. Bandinių tempimo stipris skeliant.
38.	LST EN 12390-7:2009	Betono bandymas. 7 dalis. Sukietėjusio betono tankis.
39.	LST EN 12390-8:2009	Betono bandymas. 8 dalis. Vandens įsiskverbimo gylis veikiant slėgiui
40.	LST EN 12504-1:2009	Betono bandymas konstrukcijose. 1 dalis. Kernai. Ėminių ėmimas, apžiūrėjimas ir bandymai gniuždant.
41.	LST EN 12504-2:2012	Betono bandymas konstrukcijose. 2 dalis. Neardomieji bandymai. Atšokimo dydžio nustatymas.
42.	LST EN 12620:2003+A1:2008	Betono užpildai.
43.	LST EN 13055-1:2004/AC:2005	Lengvieji užpildai. 1 dalis. Betono, skiedinio ir injekcinio skiedinio lengvieji užpildai.
44.	LST EN 13139:2003/AC:2004	Skiedinio užpildai.

2.6 KONSTRUKCIJŲ ARMAVIMAS

2.6.1 Įvadas

Ši TS dalis apima armatūros paruošimą, transportavimą, sudėjimą į klojinius ir kontrolę.

2.6.2 Medžiagos

2.6.2.1 Neįtempta armatūra

Konstrukcijų armavimui naudojama karštai valcuota strypinė rumbuota armatūra B500B pagal LST EN 10080.

2.6.3 Tiekimas ir sandėliavimas

Plieninė armatūra tiekiama ir sandėliuojama pagal šių TS ir LST EN 10025-1, LST EN 10025-2 arba lygiaverčių reikalavimus. Plienas turi būti apsaugotas nuo pažeidimų transportuojant, sandėliuojant, klojant į klojinius iki betonavimo. Statybvietėje jis turi būti apsaugotas nuo užteršimo, pažeidimo ir atsitiktinio įvairių markių ir skersmens strypų sumaišymo.

Armatūra, susukta į ritinius, sandėliuojama vertikalioje padėtyje.

2.6.4 Darbų vykdymas

2.6.4.1 Bendri nurodymai

Armavimui naudojami tiesūs plieno strypai. Armatūrinis plienas, tiekiamas susuktas į ritinius, dažniausiai mažo skersmens, ištiesinamas tokiu būdu, kad būtų išvengta mechaninių savybių pablogėjimo ir paviršiaus deformacijų, kas gali sukelti matmenų pasikeitimus, viršijančius leistinus nuokrypius.

Prieš pradedant šiuos darbus, Rangovas pateikia Inžinieriaus patvirtinimui siūlomų plieninės armatūros ruošimo, klojimo, fiksavimo metodų ir mechanizmų technologines sąlygas, kokybės bandymų rezultatus, sertifikatus, tikrinimo, bandymo ir darbų priėmimo metodus. Papildomai Rangovas pateikia leistinų nuokrypių ir personalo atsakomybės aprašus, taip pat darbų grafikus, nurodant atskirų darbų užbaigimo ir dalinių darbų priėmimų datas. Inžinierius turi pranešti savo patvirtinimą be atidėliojimo, išskyrus tuos atvejus, kai atsisakoma patvirtinti dėl svarbios priežasties. Inžinierius turi dalyvauti daliniuose darbų priėmimuose arba pateikia savo patvirtinimą raštu. Pradėti darbus be Inžinieriaus pritarimo draudžiama.

Rangovas pateikia Inžinieriui detalią informaciją apie kokybę užtikrinančią sistemą ir matavimo prietaisų sertifikatus.

2.6.4.2 Kvalifikacija

Armatūros paruošimą ir sudėjimą į klojinius turi atlikti patyrę vykdytojai, turintys reikalingas mašinas, įrangą ir reikiamos kvalifikacijos darbo jėgą. Vykdytojas turi dokumentu patvirtinti savo profesinį patyrimą, įgytą sėkmingai atlikus darbus, panašius į numatytus sutartyje.

Rangovo inžinierius, atsakingas už darbų atlikimą, turi būti tinkamo išsilavinimo, profesinės patirties, gerai pasiruošęs numatytiems konstrukcijų armavimo metodams. Rangovo inžinierius arba jo kvalifikuotas pavaduotojas turi būti statybvietėje šių darbų atlikimo metu. Darbams, susijusiems su plieninės armatūros įrengimu, turi vadovauti patikimas, patyręs šiuose darbuose, meistras.

2.6.5 Armavimo darbų vykdymas

Armavimo darbai susideda iš dviejų pagrindinių procesų: armatūros gaminių ruošimo ir jų sudėjimo į betonuojamos konstrukcijos klojinius.

Strypai turi būti sulenkiami tiksliai pagal brėžinius. Išlenkimas mažesniais spinduliais, negu nurodyta, neleidžiamas. Strypai turi būti lenkiami šaltai. Ruošiant armatūros tinklus arba strypynus turi būti naudojami šablonai ir konduktoriai, fiksuojantys strypų projektinę padėtį ir armatūros ruošinių matmenis.

Kad transportuojama armatūra nesideformuotų, tarp jos ryšulių arba strypynų dedami mediniai tarpikliai ir stropų užkabinimo vietos ženklinamos dažais.

Į patikrintus ir priimtus klojinius armatūra turi būti sudedama elementais pagal jų montavimo technologinę seką. Strypynas nuo montavimo krano kablio atkabinamas tik tada, kai tiksliai pastatytas į projektinę padėtį ir patikimai įtvirtintas klojiniuose. Ypač atidžiai reikia patikrinti atstumus tarp armatūros eilių ir betono apsauginio sluoksnio storį. Jie turi būti aprobuoti Inžinieriaus.

2.6.1 Lent. Apsauginis betono sluoksnis neįtemptoms gelžbetonio konstrukcijoms

Aplinkos klasė		Aplinkos sąlygos	Sluoksnio storis, mm
1. Sausa aplinka		-pastatų vidus, esant normalioms eksploatacijos	20
2.Drėgna aplinka	a) teigiama temperatūra	-pastatų vidus, esant didelei drėgmei (pvz. baseinuose, pirtyse -išorės konstrukciniai elementai -elementai neagresyviame grunte arba vandenyje	25
	b) neigiama temperatūra	-išorės konstrukciniai elementai -elementai neagresyviame grunte arba vandenyje -pastatų vidus esant dideliai drėgmei ir neigiamai temperatūrai	40
3. Drėgna aplinka, esant neigiamai temperatūrai ir ledo tirpimo chemikalams		-išorės ir vidaus konstrukciniai elementai	50
4. Drėgna aplinka		-pamatų, plokščių elementai betarpiškai gulintys	70

Vartojant sunkųjį betoną, plokštėse ir iki 100 mm storio sienelėse apsauginio sluoksnio storis turi būti ne mažesnis kaip 10 mm, iki 150 mm storio - ne mažesnis kaip 15 mm; sijose, ilginiuose, kolonose, kai darbo armatūra

20-32 mm skersmens, - ne mažesnis kaip 25 mm, kai skerspjūvis didesnis, - ne mažesnis kaip 30 mm.

Kad armatūra būtų visiškai padengta betonu ir efektyviai sukibtų, atstumas tarp armatūros strypų turi būti ne mažesnis kaip strypo skersmuo ir ne mažesnis kaip 20 mm. Toks atstumas turi būti ir tarp armatūros strypų eilių, kai armuojama dviem eilėmis.

Reikiamas apsauginio sluoksnio storis fiksuojamas betoniniais, cementiniais arba plastmasiniais padėklais, kurie lieka konstrukcijoje, o reikiami atstumai tarp armatūros strypų ir jų eilių, - įspaudžiant plienines armatūros atraižas. Armatūros strypai, strypynai ir tinklai pastatyti į vietą suvirinami elektrolankiniu būdu arba išimtiniais atvejais surišami minkšta iškaitinta viela, suderinus su Inžinieriumi.

2.6.5.1 Sudėjimas į klojinius ir patikrinimas

Armatūros krovimas ir apdorojimas turi būti atliekamas taip, kad būtų išvengta nuolatinio armatūros strypų deformavimo, būtų nepažeistos suvirintos siūlės ir visas armavimo elementas.

Prieš betonuojant, kiekvieno plieninio armatūros strypo paviršius turi būti natūraliai švarus, be gamyklinių nuodegų (dzindrų), koroduotų plotų, rudžių, purvo, sukietėjusio cemento mišinio ar kitų teršalų.

Dedant į klojinius, pagal brėžinius patikrinamas armatūros strypų skersmuo, strypų skaičius bei forma ir apsauginis betono sluoksnis.

Prieš pradedant betonavimo darbus patikrinama armatūros strypų padėtis ir fiksavimas klojinyje specialiais armatūros fiksatoriais.

2.6.5.2 Pjaustymas ir lankstymas

Plieniniai armatūros strypai pjaustomi rankinėmis arba elektrinėmis žirklėmis. Armatūros strypai, pagaminti iš visų tipų karštai valcuoto plieno, lenkiami šaltu būdu.

2.6.5.3 Strypų užleidimas ir sudūrimas

Armatūros strypų sudūrimas jungiant, užleidžiant virinant ar sujungiant movomis atliekamas tik tose vietose ir tik tais metodais, kurie nurodyti projektinėje dokumentacijoje ir atitinkamuose standartuose.

Pasirinkta jungimo technologija visada patikrinama kokybės bandymais, jų rezultatus pateikiant patvirtinti Inžinieriui. Projekte įvertinamas armatūros jungimas movomis, tačiau rangovui pageidaujant jis gali būti keičiamas į jungimą virinant loveliniu būdu.

2.6.5.4 Suvirinimas

Kiekvienai armatūros suvirinimo operacijai turi būti tiekėjo paruošti technologiniai nurodymai. Rangovas turi smulkiai peržiūrėti instrukcijas, nurodančias reikiamą suvirinimo įrangą ir jos būklę, plieno tipą, strypų skersmenį ir virinimo siūlių tipą, remiantis projektu.

Papildomas pagrindinės ir antraeilės armatūros ir inkaravimo tinklų virinimas prie plieninių virintų gaminių, pagamintų iš šaltai tempto plieno, turi būti atliekamas taškiniu būdu, užtikrinančiu reikiamą atsparumą. Virinimas lanku tokiais atvejais yra draudžiamas.

2.6.5.5 Leistina korozija ir užteršimas prieš betonuojant, armatūros fiksavimas

Prieš betonavimą ant plieninės armatūros neturi matytis korozijos. Žymi korozija apibrėžiama kaip matomas plono korozijos produktų sluoksnio atsilupimas arba įdubimai.

Rangovas pasirūpina tinkamomis priemonėmis, kad išvengtų žymaus armatūros korodavimo tais atvejais, kai užtrunkama tarp armatūros paruošimo ir betono klojimo į formas ar jų dalis. Atsiradus tokiai korozijai, rangovas nuvalo armatūrą, kaip to pageidauja Inžinierius.

Geriausiai armatūra fiksuojama formoje surišimo būdu. Virinti galima tik tokiose vietose, kur surišimas yra akivaizdžiai neįmanomas.

Armatūros fiksavimas virinant netaikomas tais atvejais, kai dėl padidėjusios temperatūros gali atsirasti izoliacijos, dangų ir pan. pažeidimai.

2.6.5.6 Klimatiniai apribojimai

Klimatiniai apribojimai, taikytini plieninei armatūrai, pateikiami atitinkamuose standartų skyriuose ir dalyse, priklausomai nuo plieno tipo.

Armatūros strypai nelenkiami karštu būdu esant šaltam orui, lyjant arba pučiant stipriam vėjui, jeigu nėra tinkamos apsaugos, panašios, kokia naudojama armatūrą suvirinant.

2.6.5.7 Tolerancijos

Tolerancijos, taikomos plieninės armatūros strypams, nurodytos atitinkamose kiekvieno tipo plieno standartų dalyse.

2.6.6 Darbų kokybė ir kontrolė

Armatūros suklojimas kontroliuojamas Inžinieriaus.

Pagal techninius reikalavimus į klojinius sudėtai armatūrai surašomas dengiamų darbų aktas.

2.6.2 Lent. Armatūrinių konstrukcijų leistini nuokrypiai

Parametras	Leistini	Kontrolė
1. Atstumai tarp atskirų darbo armatūros strypų: sijų plokščių ir pamatų sienų	 ±10 ±20	Techninė apžiūra visų elementų, atliktų darbų registravimas Rangovo darbų žurnale
2. Atstumai tarp atskirų armatūros eilių	±10	Techninė apžiūra visų elementų, atliktų darbų registravimas Rangovo
3. Betoninio apsauginio sluoksnio nuokrypiai nuo projektinio: a) kai apsauginio sluoksnio storis iki 15 mm ir konstrukcijos skersinio pjūvio linijiniai išmatavimai, mm: iki 100	 +4 +5	Techninė apžiūra visų elementų, atliktų darbų registravimas Rangovo darbų žurnale
b) kai apsauginio sluoksnio storis nuo 16 mm iki 20 mm imtinai ir konstrukcijos skersinio pjūvio linijiniai išmatavimai mm: iki 100 nuo 101 iki 200 virš 300	 +4, -3 +8, -3 +15, -5	Techninė apžiūra visų elementų, atliktų darbų registravimas Rangovo darbų žurnale
c) kai apsauginio sluoksnio storis virš 20 mm ir konstrukcijos skersinio pjūvio linijiniai išmatavimai mm: iki 100 nuo 101 iki 200 nuo 201 iki 300	 +4, -5 +8, -5 +10, -5 +15, -5	

2.6.7 Standartai (arba lygiaverčiai)

1. LST 1512.1:1998 Armatūros-gelžbetoninės konstrukcijos. Neardomieji bandymai. Armatūros apsauginio sluoksnio storio, armatūros skersmens ir jos išdėstymo nustatymas.

2.	LST EN ISO 9016:2013	Metalinės medžiagos. Ardomieji siūlių bandymai. Smūginio tąsumo bandymai. Bandinių vieta, įpjovos orientacija ir tyrimas.
3.	LST EN ISO 5178:2011	Metalinės medžiagos. Ardomieji siūlių bandymai. Lydomojo suvirinimo sujungimų siūlės metalo išilginio tempimo bandymas.
4.	LST EN ISO 4136:2013	Metalinės medžiagos. Ardomieji siūlių bandymai. Skersinio tempimo bandymas.
5.	LST EN ISO 5173:2010	Metalų virintinių siūlių ardomieji bandymai. Lenkimo bandymai (ISO 5173:2009).
6.	LST EN ISO 17637:2017	Virintinių siūlių neardomoji kontrolė. Apžiūrimoji kontrolė.
7.	LST EN 9017:2013	Metalinės medžiagos. Ardomieji virintinių siūlių bandymai. Laužimo bandymas.
8.	LST EN ISO 17639:2013	Metalinės medžiagos. Ardomieji siūlių bandymai. Siūlių makroskopinis ir mikroskopinis tyrimas.
9.	LST EN ISO 17636-2:2013	Virintinių siūlių neardomoji kontrolė. Suvirintųjų sujungimų radiografinė kontrolė.
10.	LST EN ISO 17636-1:2013	Neardomoji virintinių siūlių kontrolė. Radiografinė suvirintųjų jungčių kontrolė.
12.	LST EN ISO 6892-1:2016	Metalai. Tempimo bandymai. 1 dalis. Bandymo kambario temperatūroje metodas (ISO 6892-1:2016).
13.	LST EN 10025-1:2004	Karštai valcuoti konstrukcinio plieno gaminiai. 1 dalis. Bendrosios tiekimo sąlygos.
14.	LST EN 10025-2:2005/AC:2005	Karštai valcuoti konstrukcinio plieno gaminiai. 2 dalis. Nelegiruotojo konstrukcinio plieno techninės tiekimo sąlygos.
15.	LST EN 10204:2004	Metalo gaminiai. Kontrolės dokumentų tipai.
17.	LST EN ISO 7384:1998	Korozijos bandymai dirbtinėje atmosferoje. Bendrieji reikalavimai (ISO 7384:1986).

2.7 SURENKAMO GELŽBETONIO DARBAI

2.7.1 Įvadas

Šis skyrius apima nurodymus dėl surenkamų gelžbetoninių konstrukcijų įrengimo.

2.7.2 Surenkami betoniniai ir gelžbetoniai gaminiai

2.7.2.1 Cokolonės trisluoksnės plokštės

Administracinės paskirties pastatui projektuojamos surenkamos trisluoksnės cokolinės plokštės. Plokštės vidinė laikanti dalis – pamatinė sija, 200 mm pločio ir 550 mm aukščio. Išorinis plokštės sluoksnis apdailinis – 100 mm pločio, 500 mm aukščio. Gaminamos iš ne žemesnės kaip C25/30-XC2-W6 betono klasės. Plokštės armuojamos rištiniais erdviniais karkasais ir tinklais iš B500B klasės armatūros. Armatūros plotas parenkamas pagal skaičiavimus, bet ne mažesnis kaip pagal LST EN 1992 reikalavimus gniuždomiems/lenkiamiems gelžbetoniniams elementams.

2.7.1 Lent. Surenkamų cokolinių plokščių gamybos leistini nuokrypiai

SIENOS. Leistini gamybiniai nuokrypiai				12 lentelė
Matmuo	Leistini nuokrypiai (mm)		Matmens apibrėžtis	Paveikslėlis
	A klasė	B klasė		
Gaminio aukštis ≥0,5m	±5	± 8	102	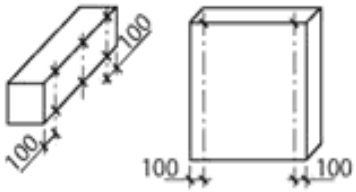
Gaminio plotis ≥0,5m	± 5	± 8	103	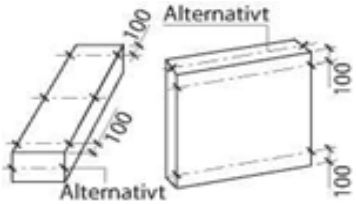
Gaminio storis ≤ 0,5m	± 3	±8	104	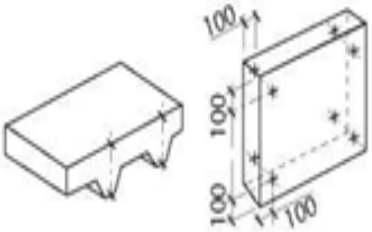
Stačiakampiškumas L_1 ir $L_2 \leq 6$ m	±5	± 14	114	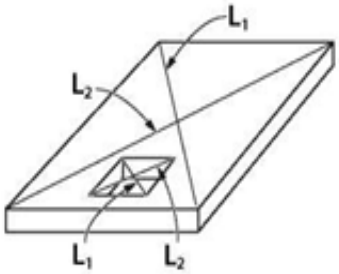
Stačiakampiškumas $6 < L_1$ ir $L_2 \leq 10$ m	±8	± 18	114	
Stačiakampiškumas L_1 ir $L_2 \geq 10$ m	±10	± 20	114	

Išlinkis L = 0,2 m	±2	± 4	107	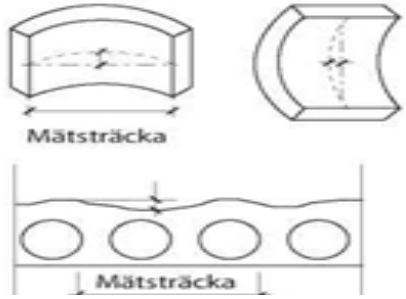
Išlinkis L =3 m	±5	± 10	107	
Formos kampinis nuokrypis ≤ 0,5 m	±3	± 8	108	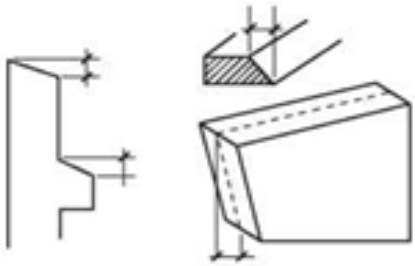
Formos kampinis nuokrypis > 0,5 m	±5	± 14	108	
Šoninis kreivumas(briaunos tiesumas) L ≤ 0,5 m	±3	± 8	106	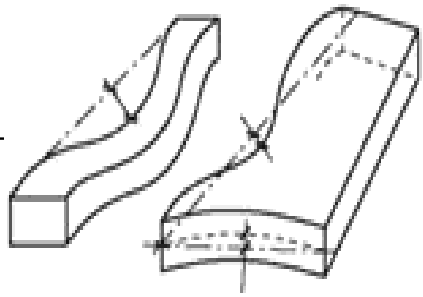
Šoninis kreivumas(briaunos tiesumas) L > 0,5 m	±5	± 14	106	
Kiaurymės ir išpjovos(skersmuo, ilgis ir aukštis) **L ≤ 0,5m**	±3	± 8	201	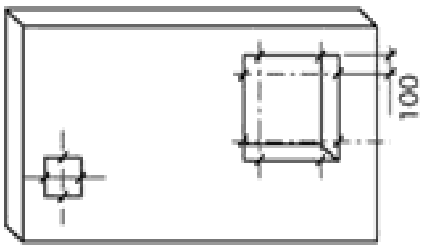
Kiaurymės ir išpjovos(skersmuo, ilgis ir aukštis) **L > 0,5m**	±5	±8	201	
Tvirtinimo detalių, išpjovų ir t.t. pozicija				
Varžtai, varžtų fiksatoriai ir montavimo plokštės:				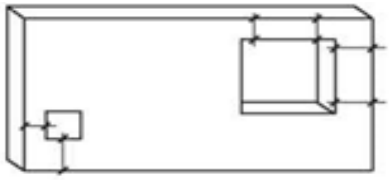
Išilginė ir skersinė pozicija	±10	±15	202	

Lygmens pozicija	±5	±5	203	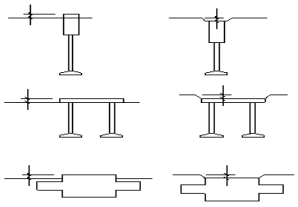
Grupei (≥2) taikytini pirmiau nurodyti leistini nuokrypiai	±10	±15	206	
Varžtai, varžtų fiksatoriai ir montavimo plokštės:				
Atskirosios jungiamosios dėžutės:				
Grupėje leistini nuokrypiai padalinami per pus	±5	±7,5	207	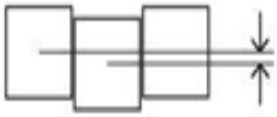
Tvirtinimo detalių, išpjovų ir t.t. pozicija				
Išilginė ir skersinė pozicija	±10	±15	202	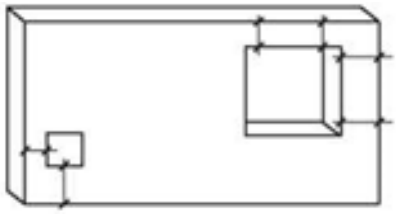
Lygmens pozicija	+3, -5	+3, -5	203	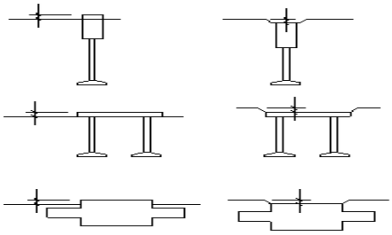
Jungiamųjų dėžučių grupė(kas 500 mm):				
Išilginė ir skersinė pozicija grupėje	±5	±5	204	

Lygmens pozicija	+3, -5	+3, -5	203	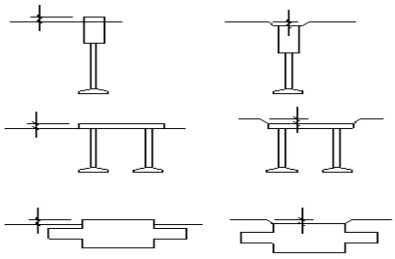
Jungiamosios dėžutės, sujungtos į grupę:				
Išilginė ir skersinė pozicija grupėje	±2	±2	205	
Lygmens pozicija	+3, -5	+3, -5	203	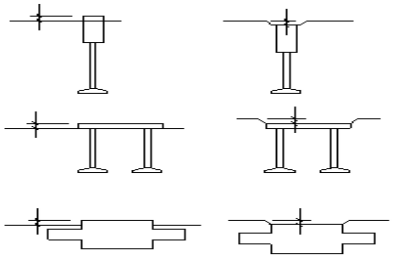
Kiaurymės ir išpjovos:				
Išilginė ir skersinė pozicija	±8	±12	202	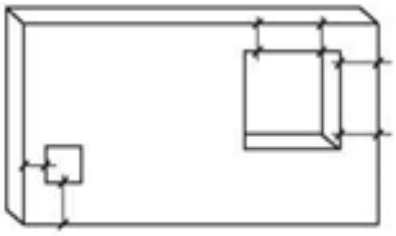

2.7.3 Surenkamų gelžbetoninių konstrukcijų montavimas

2.7.3.1 Bendroji dalis

Visi atvežti į statybvietę gaminiai turi turėti gaminio kokybės dokumentą ir būti aprobuoti Techninės priežiūros inžinieriaus. Gaminiui turi būti nurodomas gamyklos indeksas ir gaminio markė. Žymės turi būti padarytos nenuplaunamais dažais ir gerai matomos.

Priimant surenkamas gelžbetonines ir betonines konstrukcijas, atvežtas į statybų aikštelę, techninės priežiūros inžinierius turi patikrinti ar elementų matmenys atitinka nurodytus pasuose, ar gaminiai, įdėtinės detalės, fiksuojančios detalės ir montavimo kilpos nėra pažeisti, ar elementų kokybė atitinka reikalavimus.

Surenkamų konstrukcijų atvežimo į statybvietę terminai turi būti suderinti su montavimo grafiku. Jeigu negalima montuoti nuo transporto priemonių, tai šios konstrukcijos iškraunamos montavimo krano veikimo zonoje. Sienos sandėliuojamos vertikalioje padėtyje ant specialių laikiklių. Atramos dedamos pagal pateiktą gaminio sandėliavimo schemą arba po kilpomis.

Tuo atveju, kai pastebima gaminių defektų, surašomas defektavimo aktas ir informuojamas gamyklos atstovas. Sprendžiamas defektuoto gaminio pakeitimo ar pataisymo klausimas.

Įdėtinių detalių ir gaminio plokštumos turi sutapti.

Už surenkamų konstrukcijų teisingą sandėliavimą objekte, montavimą ir atliekamų darbų kokybę atsako Rangovas.

2.7.3.2 Surenkamų gelžbetoninių elementų montavimas

Statinio surenkamų gelžbetonio konstrukcijų montavimo darbai vykdomi pagal projekto sprendinius, statybos darbų technologinį projektą (montuojant ypatingus statinius), statybos techninius reglamentus ir šių statybos taisyklių reikalavimus.

Anžeminės dalies montavimą galima pradėti tik visiškai užbaigus pamatų įrengimą ir užpylimą gruntu, įskaitant požemines konstrukcijas ir cokolinio aukšto įrengimą.

Vykdant elementų montavimą būtina laikytis šių reikalavimų:

- įmonės direktoriaus įsakymu turi būti paskirtas statinio statybos vadovas;
- užsakovas turi būti pateikęs statybą leidžiantį dokumentą;
- montavimo eiga turi užtikrinti visų sumontuotų pastato elementų pastovumą ir geometrinį nekintamumą visose montavimo stadijose;
- montuojant atskirus elementus, prieš atkabinant juos nuo kėlimo mechanizmo kablio, būtina laikinai įtvirtinti;
- laikinas įtvirtinimas turi būti toks, kad esant reikalui, būtų galima patikslinti montuojamos konstrukcijos padėtį ir pagal projekto reikalavimus įrengti sujungimo mazgus;
- galutinis elementų įtvirtinimas projektinėje padėtyje atliekamas suvirinant arba užbetonuojant sujungimo mazgus;
- atlikti darbai fiksuojami statybos žurnale;
- konstrukcijų montavimas kiekvienoje pastato dalyje turi netrukdyti sumontuotoje pastato dalyje vykdyti sekančius darbus;
- saugus montavimo, bendrastatybinių ir specialių darbų vykdymas, jei darbai atliekami pagal sutapdintą grafiką;

Montuojant elementus būtina vadovautis leistinais elementų montavimo nuokrypiais nurodytais žemiau esančiose lentelėse.

Visos laikino tvirtinimo reguliuojamos traukės turi grubaus reguliavimo fiksacinius kaiščius, kurie turi būti sukišti ir užfiksuoti. Nuimti laikino fiksavimo traukes apatiniame aukšte galima tik pilnai sukietėjus visų užmonolitintų sandūrų ir mazgų betonui bei atlikus visus reikiamus suvirinimo darbus ne mažiau kaip trims aukštams virš minėtojo. Ant perdangos sumontuotą apsauginę tvorelę galima nuardyti

tik prieš pat sekančio aukšto sienų montavimo darbų pradžią ir tik tiek, kiek vietos reikia sieninei plokštei sumontuoti.

Ypatingų individualių apsaugos priemonių reikia tik darbininkams, atliekantiems išorinių siūlių užtaisymo darbus, kadangi čia naudojamos medžiagos yra lakios ir kenksmingos kvėpavimo takams ir akims (“Bostik” gruntas ir mastika). Reikalinga dėvėti apsauginius akinius, pirštines ir respiratorių ar dujokaukę.

2.7.2 Lent. Cokolinių plokščių montavimo leistini nuokrypiai statybos aikštelėje

Matavimas	Leistinieji nuokrypiai, mm	Matavimo apibrėžimas
Šoninė padėtis	± 10	1
Vertikali padėtis	± 8	2
Vertikali padėtis tarp gretimų angų	± 8	3
Skiriantis atstumas	± 15	4
Jungties plotis	± 5	6
Sujungimo pasislinkimas – į vidų, į išorę	± 8	6
Iškyša: į vidų į išorę	 5 6	6
Nuožulnumas	H/600 mažiausiai ±5,daugiausiai ±20	5

Surenkamų plokščių montavimas

Montuojant pastato surenkamas konstrukcijas būtina laikytis šių nurodymų:

- pertrauka tarp galutinio požeminių darbų užbaigimo ir antžeminės dalies montavimo negali būti ilgesnė nei 3 mėnesiai;
- kiekvieno sekančio aukšto montavimas pradedamas tik pilnai sumontavus ir sutvirtinus prieš tai esančio aukšto elementus;
- vidiniai bendrastatybiniai darbai atliekami lygiagrečiai su statinio elementų montavimo darbais atsiliekant per 2 aukštus, taip, kad virš patalpų kur vykdomi darbai nevyktų elementų montažas;
- vidiniai sienų apdailos darbai vykdomi po stogo įrengimo;
- išorinių ir vidinių surenkamų plokščių montavimą reikia atlikti atremiant jas ant sureguliuotų pagal montažinį horizontą žyminių;
- žyminių altitudžių nukrypimai montavimo horizonto atžvilgiu neturi viršyti ±5 mm;
- sieninių plokščių, pertvarų montavimo eilės tvarka nurodoma darbo organizavimo projekte.

Vykdant statybos darbus žiemą, konstrukcijos turi būti nuvalytos nuo apledėjimo, sniego ir užterštumo. Valymas gali būti vykdomas mechaniniu būdu arba karštu oru. Valyti apledėjusius kraštus vandeniu ar garu draudžiama. Esant dideliam laiko skirtumui tarp elementų montažo ir siūlių užtaisymo, taip pat esant krituliams, siūlės turi būti apsaugomos jas uždengiant. Draudžiama užtaisinėti siūles su sniegu, jo neišvalius. Siūlių užtaisymui naudojama betono klasė nurodyta darbo projekto montažinių mazgų brėžiniuose.

Skiediniai ir betonai siūlių užtaisymui žiemos metu ir esant minusinei temperatūrai turi būti naudojami su šalčiui atspariais priedais. Priedų kiekis nustatomas pagal dekados vidutinę paros temperatūrą.

Gelžbetoninių laiptų aikštelių ir laiptatakių montavimas

Surenkami gelžbetoniniai laiptatakiai ir laiptų aikštelės montuojamos vienu srautu su perdangų plokštėmis ir tvirtinamos pagal projektą prie atraminių laikančiųjų elementų pagal brėžiniuose pateiktus montažinius mazgus.

2.7.3.3 Konstrukcijų siūlių ir sandarų užtaisymas bei sandarinimas

Sandūrų užmonolitinimą reikia atlikti po konstrukcijų sumontavimo taisyklingumo patikrinimo.

Pradžioje turi būti užtaisomos apatinės horizontalios sumontuotų sieninių plokščių siūlės Šiam tikslui naudojami plastiški montažiniai skiediniai, paruošiami statybos aikštelėje iš specialių sausų mišinių betarpiškai prieš siūlių užtaisymo darbus.

Prieš užpilant vertikalias plokščių siūles būtina patikrinti, ar sieninių plokščių sandūrose pilnai atlikti montažinių detalių suvirinimo darbai ir tinkamai sutvarkytos suvirinimo siūlės.

Sieninių plokščių vertikalio siūlės gali būti užpilamos projekte nurodytos stiprio klasės betonu iš viršaus, prirėmus prie vidinės sienos pusės klojininę lentą, o iš išorinės pusės į siūlę įspraudžiant apvalų „Bostik“ hermetizuojantį profilį. Taip pat siūlės gali būti užpildomos specialiu plastišku montažiniu skiediniu, nenaudojant jokių klojinių. Skiedinys paruošiamas vietoje iš specialių montažinių mišinių ir paduodamas į siūlę maišyklės-siurblio ar montažinio švirkšto pagalba. Skiedinio perteklius nubraukiamas mente. Siūlė yra teisingai atlikta, kuomet ji yra įgilinta 0-3 mm, tam, kad apdailos vykdymo metu sukibtų glaistas (glaistymas į montavimo darbų apimtį neįeina).

Vertikalių siūlių užbetonavimas atliekamas tik esant aukštesnei nei -10° C paros temperatūrai; esant neigiamai aplinkos temperatūrai naudojami mišiniai su prieššaltiniu priedu.

Monolitiniams ruožams bei monolitinėms konstrukcijoms taikomi leistini nuokrypiai pagal LST EN 13670 G priedą.

Užsakovui pareikalavus gali buti pilami bandymo kubeliai betono stipriui patikrinti,- tokiu atveju kubelių bandymai gali būti atliekami laboratorijoje.

Išorinės gelžbetoninių surenkamų trisluoksnių sienų siūlės yra užsandarinamos sumontavus didžiąją pastato dalį arba pilnai sumontavus sienas.

Horizontalios ir vertikalios siūlės iš lauko pusės sandarinamos naudojant „BOSTIK“ arba analogišką sistemą, kurią sudaro poliuretano masė Bostik PU 2637, sandarinimo profiliai ir gruntas Bostik Primer 5075. Sistema daugiausia naudojama fasaduose, atliekant statybos ir montavimo darbus, siūlėms tarp betono, plieno, mūro, medžio, stiklo, plastiko sandarinti. Sistemos savybės:

- Po reakcijos su atmosferos drėgme, sandariklio masė tampa itin elastinga (tamprumas - 25 proc. siūlės pločio), panaši į gumą.
- Sustingusi medžiaga atrodo estetiškai, jos paviršių galima dažyti elastingais dažais.
- Poliuretano sandariklyje nevyksta antrinė vulkanizacija ir sandariklis lieka elastingas dešimtmečius.
- Puikiai sukimba su įprastais statyboms būdingais paviršiais, jų net negruntavus.
- Sandariklis labai atsparus vandeniui, ultravioletiniams spinduliams, šarmams, tirpikliams ir temperatūros pokyčiams (nuo –30 °C iki +70 °C).
- Sandariklis lengvai tepamas ir lyginamas.
- Sandarikliu galima užtepti ir plačias siūles.
- Puikiai tinka siūlėms tarp granito ir marmuro plokščių užpildyti.

- Medžiaga nekaupia statinės energijos, todėl nepritraukia dulkių.
  Išorės siūlių hermetizavimas atliekamas tik esant aukštesnei nei +5° C paros temperatūrai.
  Reikalavimai siūlių sandarinimo darbams:
- Siūlės plotis turi būti nemažesnis nei 5 mm, nedidesnis nei 50 mm. Paviršiai turi būti sausi, švarūs, be dulkių ir riebalų. Skiedinio ir cemento likučiai šalinami mechaniškai. Tepalų, riebalų likučiai, ypač nuo metalinių, stiklinių paviršių, šalinami, pavyzdžiui, MEK.
- Nors Bostik PU 2637 labai gerai sukimba su daugeliu statybinių medžiagų, nenaudojant grunto, sukibimui su porėtais paviršiais gerinti naudojamas gruntas Bostik Primer 5075. Gruntas užtepamas šiurkščiu šepetėliu, ir paliekamas džiūti ne mažiau kaip 15 min., bet likus ne daugiau kaip 4 val. iki sandariklio užtepimo.
- Siūlė konstruojama taip, kad giliausia jos dalis liestųsi su kontaktuojančiais paviršiais, o viduryje ji būtų ploniausia, todėl kaip pagrindas hermetikui naudojamas apvalus Bostik hermetizuojantis profilis. Profilio matmenys parenkami taip, kad jis įsitvirtintų ir neslystų tepant hermetiką. Profilis turi būti mažiausiai 2 mm platesnis už siūlės plotį (parenkamas 6, 10, 13, 16, 20, 24, 30, 40, 50 mm skersmens), o sandūros – kuo tikslesnės ir be jokių tarpelių. Įterpiant profilį į siūlę labai svarbu mechaniškai nepažeisti profilio paviršiaus – taip bus sumažinta drėgmės ir vandens kaupimosi siūlėje vgalimybė.
- Tvarkant senas arba sandarinant naujų pastatų siūles rekomenduojame įrengti siūlių ventiliacijos ir drėgmės šalinimo kanalus. Nuožulniai tvirtinami 8–10 mm skersmens plastikiniai vamzdeliai montuojami kiekviename plokščių sandūros taške vienas nuo kito ne mažesniu nei 3 m atstumu. Iš poliuretaninės medžiagos siūlės turėtų išsikišti 2–3 milimetrus.

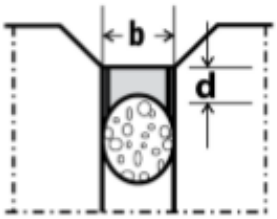

- Siūlė sandarikliu užpildoma rankiniu arba elektriniu suslėgto oro pistoletu. Sandariklio siūlės gylis (schemoje „d“ matmuo) turėtų būti perpus mažesnis už jos plotį (schemoje „b“ matmuo). Jei sandarinama deformacinė grindų siūlė, rekomenduojame išlaikyti siūlės gylio ir pločio santykį 1:1 (b=d). Siekiant neištepti aplinkinių paviršių, naudoti maskavimo juosteles. Siūlės paviršius lyginamas medine arba metaline mentele, suvilgyta muilo tirpalu. Jei paviršius dažomas, dažų sukibimo pagerinimui junginio paviršių padengti plonu smulkaus švaraus smėlio sluoksniu iškart po sandariklio užtepimo.
- Esant +23 °C temperatūrai ir 50 proc. santykinei drėgmei, medžiaga galutinai sustingsta po 7– 8 valandų. Paviršių galima dažyti tepamaisiais ir purškiamaisiais sintetiniais dažais.

2.7.3.4 Matavimų apibrėžimai

2.7.3 Lent. Matavimų apibrėžimai

Matavimo apibrėžimas	Matavimas	Elementas	Paveikslas	Komentarai
1	Šoninė padėtis	Visi elementai	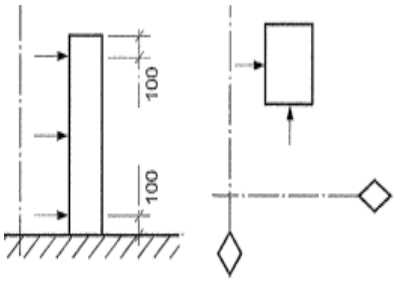	Susijusi su leistinaisiais nuokrypiais nuo pagrindinio matmens iki antrinės linijos. Reikalavimas taikomas bet kuriame taške per elemento aukštį. Padėtis matuojama elemento apačioje (arba) viršuje.
2	Vertikali padėtis	Visi elementai	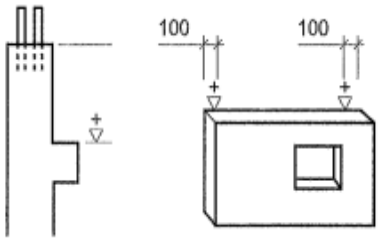	Susijusi su lygmeniu gretimam antriniam vertikaliam fiksavimo taškui. Tikrinti iš apačios ir iš viršaus
3	Vertikali padėtis	Siena Pertvara	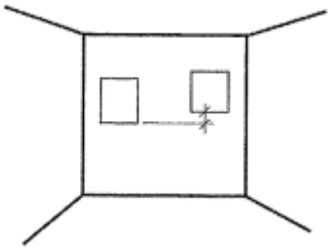	Susijusi su lygmeniu gretimam antriniam vertikaliam fiksavimo taškui. Leistinieji nuokrypiai gali būti taikomi elemento viršui ir apačiai
4	Skiriantis atstumas	Kolona Sija Siena Pertvara	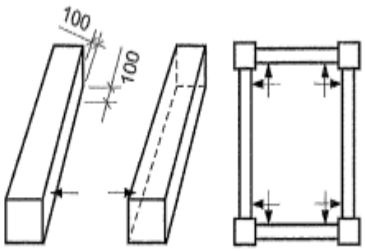	Leistinieji nuokrypiai taikomi elemento nukrypimams nuo nominalaus atstumo tarp gretimų elementų. Elementai bet kuriame lygyje. Paprastai tikrinama apačioje.

Matavimo apibrėžimas	Matavimas	Elementas	Paveikslas	Komentarai
5	Nuožulnu-mas	Kolona Siena Pertvara	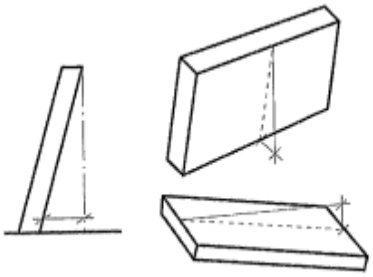	Susijęs su nukrypimu nuo vertikalios arba horizontalios plokštumos. Taikoma dviems kryptims. Nuo ilgio priklausantys leistinieji nuokrypiai gali būti matuojami laisvai pasirinktoje vietoje
6	Jungtys, jungties plotis (ties atrama) Iškyša Jungties pasislinki-mas	Sija Siena Pertvara Nešančioji perdanga	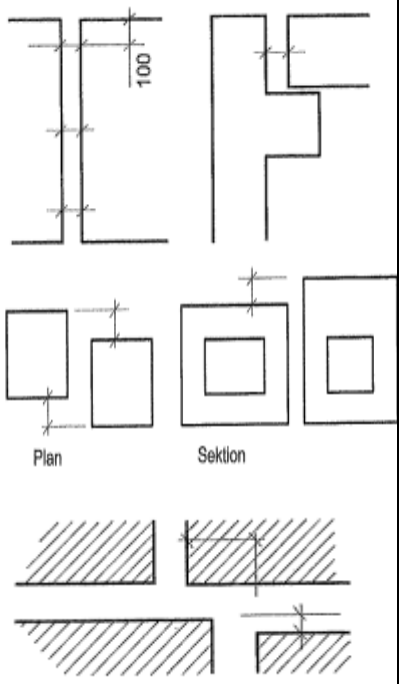	Jungties plotis matuojamas viršuje ir apačioje (100 mm nuo krašto). Iškyša yra matomas išsikišimas jungtyje, vieno elemento kito atžvilgiu. Jungties pasislin-kimas yra vertikalus arba horizontalus sujungimų pasislinkimas, vienas kito atžvilgiu
7	Šoninis kreivumas	Kolona Nešančioji perdanga Sija	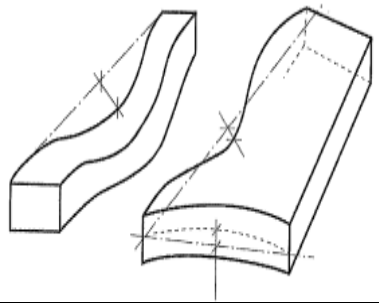	Leistinasis nuokrypis nuo tiesiosios linijos tarp elemento galų. Matuojamas pasirinktinai išilgai linijos.

Matavimo apibrėžimas	Matavimas	Elementas	Paveikslas	Komentarai
8	Plokštuma Nuožulnumas Popakopio aukštis Pakopos gylis	Laiptai	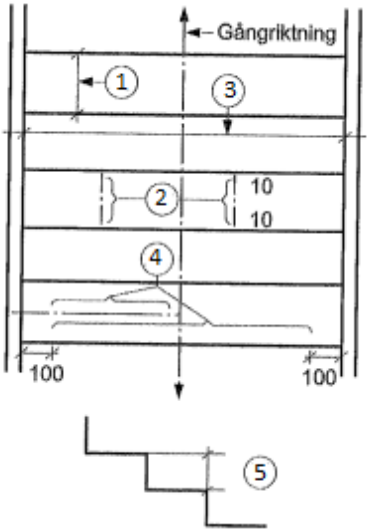	Judėjimo kryptis laikoma linija su pastoviu pakopos gyliu mažiausiai 0,3 m nuo sienos. 1)Pakopos gylis. 2)Matuojamas pakopos viduryje 10 mm nuo vidinio ir išorinio pakopos krašto judėjimo kryptimi (pakopoms, kurių gylis mažiausiai 0,25 m. 3)Pakopos plotis (žingsnis judėjimo kryptimi) 4)Žingsnis skerai judėjimo krypties, matuojamas 100 mm nuo kiekvieno pakopos išorinio krašto. Išlinkis 0,25 m atstume , matuojamas laisvai pasirinkta kryptimi ant pakopų. 5)Popakopio aukštis matuojamas kiekvieno popakopio viduryje.
9	Jungties užpildymo laipsnis	Nešančioji perdanga	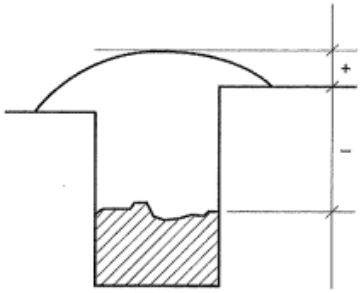	Lygio skirtumas tarp elemento paviršiaus ir užpildo medžiagos paviršiaus sujungime. Matuojama jungties viduryje nurodytos linijos atžvilgiu.

2.7.4 Betono paviršių klasifikacija

2.7.4.1 Bendrieji nurodymai

Šie reikalavimai taikomi visoms monolitinėms konstrukcijoms ir surenkamoms betoninėms ir gelžbetoninėms konstrukcijoms ir gaminiams, gaminamiems iš visų tipų betonų.

Formų ir klojinių paviršius turi būti tokios kokybės, kad užtikrintų reikiamą užbetonuotos konstrukcijos betono paviršiaus kategoriją, armatūros apsaugą nuo korozijos, taip pat vienodą betono atspalvį.

2.7.4.2 Kokybės faktoriai

Betono paviršių apibūdina klasifikuojami faktoriai: įduobos, iškilimai, briaunų nuskilimai, atspalvio skirtingumai, nuokrypa nuo linijinių matmenų, nuokrypa nuo tiesialinijiškumo ir plokštumos, įstrižainių nuokrypa.

Neklasifikuojami faktoriai: įtrūkimai, trapumas, dėmės ir atplaišos.

Neleistinos nesutankinto betono zonos visame išbetonuotos konstrukcijos paviršiuje.

Neleistinos riebalinės ir rūdžių dėmės.

Įdėtinių detalių matomas paviršius, montavimo kilpos ir skylės turi būti nuvalytos nuo betono ar skiedinio nuotekų.

2.7.4.3 Matavimo įranga

Kokybės faktorių matavimo įranga:

- plieninė matavimo juosta;
- liniuotės 300 ir 2000mm ilgio;
- rėmas 500x500 mm2;
- padidinimo stiklas su matavimo skale;
- atspalvių skalė arba šviesą atspindintis matuoklis.

2.7.4.4 Reikalavimai betono paviršių kategorijoms

Kokybės reikalavimai keliami gaminių paviršiams pagal GOST 13015.0-83. Gaminių paviršių kategorijos kiekvienam gaminio paviršiui ir gaminio briaunoms pagal su užsakovu suderintas paviršių klasių lenteles skirtingoms gaminių grupėms. Konkrečias kiekvienos betoninės ir gelžbetoninės konstrukcijos tikslumo klases, pagal kurias bus nustatomi kokybės faktoriai, rangovas turi suderinti su užsakovu, remiantis aukščiau pateikta lentele.

2.7.4 Lent. Paviršių kategorijos

KOKYBĖS REIKALAVIMAI, KELIAMI GAMINIŲ PAVIRŠIAMS PAGAL GOST 13015.0-83								
Gaminio paviršiaus kategorija	Didžiausias leistinas įdubos skersmuo mm, neribojant įdubų kiekio gaminio plote	Atskirais atvejais leidžiama viena įduba 1 m², kurios maksimalus skersmuo mm	Matavimo apibrėžimas (schema)	Iškyšos arba įdubos matmuo mm	Matavimo apibrėžimas (schemos Nr.)	Briaunų nuoskalos gylis mm, matuojant gaminio paviršiumi	Suminis nuoskilų ilgis mm, matuojant 1 m briaunos	Matavimo apibrėžimas (schemos Nr.)
A1	Veidrodinis paviršius (formuojant ant padėklo) be įdubų ir gumbų				46	2	20	45 (3, 4)
A2	1	2	45 (1)	1		5	50	
A3	4	6		2		5	50	
A4	10	15		1		5	50	
A5	nereglamentuojama	-		3		10	100	
A6	15	-		5		10	100	
A7	20	-		nereglamentuojama		20	nereglamentuojama	

Konkrečias kiekvienos betoninės ir gelžbetoninės konstrukcijos tikslumo klases, pagal kurias bus nustatomi kokybės faktoriai, rangovas turi suderinti su užsakovu, remiantis aukščiau pateikta lentele.

2.7.5 Lent. Leistinos nuokrypos pagal tikslumo klasės

Tikrinamo išmatavimo intervalas L (mm)	**Leistinos nuokrypos pagal tikslumo klasę (mm)**								
	1	**2**	**3**	**4**	**5**	**6**	**7**	**8**	**9**
Nuokrypos nuo linijinių matmenų									
60÷120	0,40	0,6	1,0	1,6	2,4	4,0	6	10	16
120÷250	0,50	0,8	1,2	2,0	3,0	5,0	8	12	20
250÷500	0,60	1,0	1,6	2,4	4,0	6,0	10	16	24
500÷1000	0,80	1,2	2,0	3,0	5,0	8,0	12	20	30
1000÷1600	1,00	1,6	2,4	4,0	6,0	10,0	16	24	40
1600÷2500	1,20	2,0	3,0	5,0	8,0	12,0	20	30	50
2500÷4000	1,60	2,4	4,0	6,0	10,0	16,0	24	40	60
4000÷8000	2,0	3,0	5,0	8,0	12,0	20,0	30	50	80
8000÷16000	2,40	4,0	6,0	10,0	16,0	24,0	40	60	100
16000÷25000	3,00	5,0	8,0	12,0	20,0	30,0	50	80	120
Nuokrypos nuo tiesialinijiškumo ir plokštumos									
Iki 1000	2,0	3	5	8	12	20			
1000÷1600	2,4	4	6	10	16	24			
1600÷2500	3,0	5	8	12	20	30			
4000÷8000	5,0	8	12	20	30	50			
8000÷16000	6,0	10	16	24	40	60			
16000÷25000	8,0	12	20	30	50	80			
Įstrižainių nuokrypos									
Iki 4000	4	6	10	16	24	40			
4000÷8000	5	8	12	20	30	50			
8000÷16000	6	10	16	24	40	60			
16000÷25000	8	12	20	30	50	80			
Nuokrypos nuo paviršių statmenumo									
Iki 250	0,5	0,8	1,2	2,0	3	5	8	12	20
250÷500	0,6	1,0	1,6	2,4	4	6	10	16	24
500÷1000	0,8	1,2	2,0	3,0	5	8	12	20	30

2.8 IZOLIAVIMO DARBAI

2.8.1 Įvadas

Ši TS dalis apima nurodymus apie šiluminės izoliacijos, garo izoliacijos, hidroizoliacijos ir garso izoliacijos medžiagų sandėliavimą ir įrengimą grindims.

Reikalavimai taikomi kai izoliavimo darbai atliekami statybvietėje. Jie netaikomi statybos gaminiams, izoliuojamiems gamyklose.

Iki bet kurio tipo izoliacijos darbo pradžios turi būti atlikti darbai, apsaugantys statybines konstrukcijas nuo paviršinio, gruntinio bei kritulių vandens tiesioginio poveikio.

Izoliacinių medžiagų įrengimas parodytas brėžiniuose.

Naudojama izoliacija t.y. blokai ar ritiniai turi būti neapgadintais kraštais, vienodo storio, tankio ir izoliacinių savybių.

Izoliavimo medžiagos ir jų savybės turi atitikti atitinkamas konstrukcines detales brėžiniuose. Jeigu Rangovas siūlo kitą medžiagą, jis turi užtikrinti, kad medžiagos savybės bus ne prastesnės nei nurodytos projekte konkrečioms konstrukcijoms, ir gauti projekto vadovo patvirtinimą.

Statybinių konstrukcijų, vamzdynų bei įrenginių izoliacijos darbai atliekami tik užbaigus tuos statybos montavimo darbus, kuriuos atliekant galėjo būti pažeidžiamos izoliacijos dangos.

Neleistina statybines konstrukcijas, vamzdynus bei renginius, esančius ne pastato viduje, izoliuoti lyjant lietui. Įrengiant hidroizoliacinį sluoksnį būtina prisilaikyti medžiagų tiekėjų ir gamintojų reikalavimų.

Visos statybinių konstrukcijų (surenkam. betono, gelžbetonio, medžio ir kt.) sandūros bei plyšiai, taikant mastikas ir birias medžiagas izoliacijos dangas turi būti užtaisyti.

Statybinių konstrukcijų izoliavimo darbai gali būti vykdomi oro temperatūrai esant ne žemesnei negu nurodyta izoliacinių medžiagų gamintojų instrukcijose.

Naudojamos medžiagos turi turėti atitikties sertifikatus.

2.8.2 Termoizoliacijos medžiagos

2.8.2.1 Bendroji dalis

Šilumos izoliacija turi būti iš neorganinių, nepūvančių medžiagų, kurios nejautrios drėgmei. Šilumos izoliacija turi turėti pakankamą gniuždomąjį atsparumą apkrovoms su priimtinomis deformacijomis. Šilumos izoliacija, kur tai reikalinga, turi tarnauti ir garso izoliacijai. Triukšmo lygiai patalpose neturi viršyti triukšmo lygių pagal Lietuvos higienos normas HN33-1993.

Jeigu Rangovas siūlo kito tankio ar storio medžiagą, jis turi užtikrinti, kad bendros atitvarų konstrukcijų savybės šiluminės izoliacijos požiūriu yra ne prastesnės už normuojamas, ir gauti Projekto Vadovo patvirtinimą.

Termoizoliacinės medžiagos turi atitikti atsparumo ugniai klasę, būti neįgeriančios drėgmės.

Šiltinimo darbams naudojamos medžiagos turi atitikti atitinkamų normų kokybės reikalavimus, kas turi būti patvirtinama gamintojo išduotose sertifikatuose. Draudžiama kloti medžiagas, kurios dėl blogo naudojimo ar sandėliavimo yra sugadintos.

Izoliacija turi būti montuojama taip, kad sluoksniai tvirtai susispaustų tarpusavyje ir priglustų prie gretimų konstrukcijų.

Vietose, kuriose izoliacija tvirtinama prie betono konstrukcijų, reikia dirbti ypatingai atsargiai. Izoliavimui skirtą vietą reikia visiškai užpildyti. Izoliacija turi liestis prie pagrindo visu paviršiumi; kur reikia, be izoliacijos, parodytos skersiniame pjūvyje, reikia naudoti papildomus izoliacijos lapus taip, kad izoliacijos sluoksnis būtų vientisas.

Izoliacija turi būti dedama taip, kad nejudėtų betonavimo metu, ir kad nei betonas, nei cemento skiedinys nepatektų į izoliaciją ar tarp izoliacijos siūlių.

Naudojant keletą izoliacijos sluoksnių, sluoksnius reikia perdengti vieną su kitu taip, kad siūlės persiklotų, arba esant vienam sluoksniui vienas elementas turi turėti liežuvėlį, o kitas – griovelį.

2.8.2.2 Perdangos virš nešildomo rūsio ir civilinės priedangos šiltinimas

Grindys, įrengiamos virš nešildomų patalpų – rūsio ir civilinės priedangos – apšiltintos polistireniniu putplasčiu EPS 100N. Ši atitvara yra šiltinama iš vidaus patalpos pusės, kartu įrengiant pirmo aukšto grindis. Apšiltinimo storis kinta nuo 100-200 mm.

2.8.1 Lent. Polistireninio putplasčio EPS 100 N techniniai duomenys

Rodiklio pavadinimas	**Norma/testas**	**Deklaruojama vertė**
Storis	EN 823	20-1200 mm
Tankis	LST 1602	≤ 20 kg/m3
Degumo klasifikavimas pagal Euro klases – išorinis paviršius	LST EN 11925-2	E
Šiluminis laidumas, λD	LST EN 12667	0,030 W/mK
Gniuždomasis įtempis,kai gaminys deformuojamas 10%, Cs(10) 70	LST EN 826	≥100 kPa
Stipris lenkiant Bs115	LST EN 12089	≥150 kPa

2.8.2.3 Rūsio ir civilinės priedangos sienų šiltinimas

Rūsio ir civilinės priedangos sienos iš išorės apšiltintos polistireniniu putplasčiu EPS100 ir standžia poliuretano putų (PU) plokšte, kuri naudojama šviesduobių vietose. Plokštės turi būti laidžios garams, kad drėgmė nesikauptų, o plokštės matmenys išlikti stabilūs veikiant temperatūrai ir drėgmei. Plokštės turi būti priklijuojamos ir pritvirtinamos smeigėmis. Įrengiant tinkuojamą fasadą, būtina laikytis konkrečios sistemos tiekėjų pateikiamų reikalavimų.

2.8.2 Lent. Rūsio ir civilinės priedangos sienų šilumos izoliacijos EPS 100 techniniai duomenys

Rodiklio pavadinimas	**Norma/testas**	**Deklaruojama vertė**
Storis	EN 823	20-1200 mm
Tankis	LST 1602	≤ 20 kg/m3
Degumo klasifikavimas pagal Euro klases – išorinis paviršius	LST EN 11925-2	E
Šiluminis laidumas, λD	LST EN 12667	0,035 W/mK
Gniuždomasis įtempis,kai gaminys deformuojamas 10%, Cs(10) 70	LST EN 826	≥100 kPa

Rodiklio pavadinimas	**Norma/testas**	**Deklaruojama vertė**
Stipris lenkiant Bs115	LST EN 12089	≥150 kPa

2.8.3 Lent. Rūsio ir civilinės priedangos sienų šilumos izoliacijos poliuretano putų (PU) techniniai duomenys

Rodiklio pavadinimas	**Norma/testas**	**Deklaruojama vertė**
Storis	EN 823	50-150 mm
Tankis	LST 1602	≤ 45 kg/m3
Degumo klasifikavimas pagal Euro klases – išorinis paviršius	LST EN 11925-2	E
Šiluminis laidumas, λD	LST EN 12667	0,019 W/mK
Gniuždomasis įtempis,kai gaminys deformuojamas 10%, Cs(10) 70	LST EN 826	≥100 kPa
Stipris lenkiant Bs115	LST EN 12089	≥150 kPa

2.8.2.4 Polistireninis putplastis - EPS

Polistireninį putplastį sudaro oras (98 %), uždarytas į nedidelio skersmens stireno (2 %) kapsules. Statyboms skirto polistireninio putplasčio gaminiai gaminami pagal Europos Sąjungos standarto LST EN 13163:2012+A1:2015 reikalavimus.

Termoizoliaciniai sluoksniai ir jų savybės iš polistireninio putplasčio turi atitikti atitinkamas konstrukcines detales brėžiniuose. Jeigu Rangovas siūlo kito tankio ar storio medžiagą, jis turi užtikrinti, kad bendros atitvarų konstrukcijų savybės šiluminės izoliacijos požiūriu yra ne prastesnės už normuojamas, ir gauti techninės priežiūros vadovo patvirtinimą.

Reikalavimai įrengiant šilumos izoliaciją konstrukcijose iš polistireninio putplasčio:

1. Polistireninio putplasčio gaminiai turi būti naudojami pagal paskirtį.
2. Prieš pradedant darbus atliekamas pagrindo įvertinimas ir paruošimas.
3. Dengiamas paviršius turi būti lygus, švarus, sausas, nepažeistas ir tvirtas.
4. Nešvarumai, skiedinio likučiai, ir kitos atšokusios dalys, kurios gali trukdyti kokybiškam darbų etapų atlikimui nuvalomi arba pašalinami atitinkamomis priemonėmis.
5. Polistireninio putplasčio gaminiai pjaustomi specialiu peiliu arba pjūklu.
6. Įrengiant šilumos izoliaciją iš kelių sluoksnių, antrojo sluoksnio gaminiai turi perdengti po jais esančių gaminių siūles.
7. Polistireninio putplasčio plokštės turi:
   - glaudžiai priglusti prie šiltinamos atitvaros paviršiaus;
   - glaustis viena prie kitos taip, kad nebūtų plyšių tarp jų – jei atsiranda plyšiai, juos būtina užkamšyti;
   - turi būti perstumtos viena kitos atžvilgiu;
8. Pilkasis polistireninis putplastis (EPS N) negali būti ilgesnį laiką veikiamas tiesioginių saulės spindulių.
9. Polistireninio putplasčio negalima klijuoti ant pagrindų įkaitusių nuo saulės spindulių.

10. Polistireninio putplasčio naudojimo neriboja jokia žemutinė temperatūra.
11. Šiltinimo sistemoms įrengti naudojami elementai turi būti atsparūs korozijai, drėgmei, mikroorganizmams, utravioletinei spinduliuotei ir kitiems agresyviems poveikiams.
12. Sumontuotas termoizoliacinis sluoksnis turi būti vientisas, be plyšių ir įspaudimų.
13. Įrengiant šilumos izoliaciją iš polistireninio putplasčio plokščių užliejamoms grindims ant grunto, jų montavimą būtina pradėti nuo tolimiausių zonų, kad būtų išvengta vaikščiojimo per šilumos izoliaciją. Kitų medžiagų transportavimui reikia įrengti laikinus takus.

Sandėliavimas:

1. Medžiagos turi būti apsaugotos nuo tiesioginiu saulės spindulių, lietaus, sniego, ledo ir mechaninių pažeidimų statybos metu.
2. Pakraunant į transporto priemonę ir iškraunant iš jos, laikant sandėlyje, polistireninio putplasčio gaminiai turi būti apsaugoti nuo mechaninių pažeidimų.
3. Gamykliniame įpakavime ant padėklų polistireninio putplasčio gaminiai gali būti sandėliuojami lauke.
4. Polistireninio putplasčio gaminius, gamykliniame įpakavime ant padėklų, sandėliuoti lauke rekomenduojama ne ilgiau nei vieną mėnesį nuo paėmimo iš gamyklos.
5. Sandėliuojant gaminius lauke, būtina parinkti aukštesnę vietą su nuolydžiu į išorę, kad krituliai nesikauptų sandėliavimo aikštelėje.
6. Padėklai su praplėšta gamykline pakuote gali būti sandėliuojami lauke tik užtikrinus jų apsaugą nuo tiesioginių kritulių ir saulės – įrengus specialius gaubtus ar panašiai.

Polistireninis putplastis – EPS panaudojimas projekte:

1. Perdangos virš nešildomų patalpų, šilumos izoliacijos sluoksnis įrengiamas iš EPS 100N iš vidinės pusės;
2. Gelžbetoninės rūsio ir civilinės priedangos perdangos garso izoliacija iš EPS 100N;
3. Cokolio šiltinimas EPS 100.

2.8.2.5 Cokolio šiltinimas EPS 100

Cokoliai ir rūsio su civiline priedanga sienos šiltinami EPS plokštėmis. Rekomenduojama naudoti tinkamo tvirtumo šilumos izoliacijos plokštes EPS 100. Pamatų sienų šiltinami paviršiai turi būti lygūs, švarūs ir sausi. Kai atitvarų paviršiai nutepti bitumine hidroizoliacija, šilumos izoliacijai klijuoti prie jų turi būti naudojami alkidiniai arba kiti klijai, gerai sukimbantys su bitumine hidroizoliacija. Polistireninio putplasčio plokščių paviršių rekomenduojama tepti klijais ištisai, braukiant šukas vertikaliai. Klijų sluoksnyje reikia vengti uždarų ertmių. Šiltinimo sistemoje neturi užsilaikyti drėgmė. Žemiau nuogrindos esantį polistireninį putplastį rekomenduojama dengti drenavimo ir vėdinimo gumbuota membrana. Ji apsaugo šilumos izoliaciją nuo mechaninių pažeidimų, teršalų ir drėgmės susikaupimo. Membranos gumbai turi būti nukreipti į polistireninį putplastį. Šiltinimo sistemos apačioje, esančioje žemiau nuogrindos, polistireninio putplasčio briauną rekomenduojama daryti stačiakampę be įstrižos nuopjovos. Šiltinant atraminę sieną, šilumos izoliacijos sluoksnį būtina tvirtinti taip, kad, užpilant gruntu, jis negalėtų pasislinkti ir nesusidarytų plyšių tarp plokščių. EPS 100 techniniai duomenys pateikti 2.8.2 lentelėje.

2.8.2.6 Cokolio šiltinimas standžiomis poliuretano putų (PU) plokštėmis

Cokoliai ir rūsio su civiline priedanga sienų tam tikros dalys šiltinamos su standžiomis poliuretano putų (PU) plokštėmis. Rekomenduojama naudoti tinkamo tvirtumo šilumos izoliacijos plokštes. Pamatų

sienų šiltinami paviršiai turi būti lygūs, švarūs ir sausi. Kai atitvarų paviršiai nutepti bitumine hidroizoliacija, šilumos izoliacijai klijuoti prie jų turi būti naudojami alkidiniai arba kiti klijai, gerai sukimbantys su bitumine hidroizoliacija. Plokščių paviršių rekomenduojama tepti klijais ištisai, braukiant šukas vertikaliai. Klijų sluoksnyje reikia vengti uždarų ertmių. Šiltinimo sistemoje neturi užsilaikyti drėgmė. Žemiau nuogrindos esančias plokštes rekomenduojama dengti drenavimo ir vėdinimo gumbuota membrana. Ji apsaugo šilumos izoliaciją nuo mechaninių pažeidimų, teršalų ir drėgmės susikaupimo. Membranos gumbai turi būti nukreipti į plokštę. Šiltinimo sistemos apačioje, esančioje žemiau nuogrindos, plokštės briauną rekomenduojama daryti stačiakampę be įstrižos nuopjovos. Šiltinant atraminę sieną, šilumos izoliacijos sluoksnį būtina tvirtinti taip, kad, užpilant gruntu, jis negalėtų pasislinkti ir nesusidarytų plyšių tarp plokščių.

2.8.3 Lent. Standžios poliuretano putų (PU) plokštės techniniai duomenys

Rodiklio pavadinimas	**Norma/testas**	**Deklaruojama vertė**
Storis	EN 823	50-150 mm
Tankis	LST 1602	≤ 45 kg/m3
Degumo klasifikavimas pagal Euro klases – išorinis paviršius	LST EN 11925-2	E
Šiluminis laidumas, λD	LST EN 12667	0,019 W/mK
Gniuždomasis įtempis,kai gaminys deformuojamas 10%, Cs(10) 70	LST EN 826	≥100 kPa
Stipris lenkiant Bs115	LST EN 12089	≥150 kPa

2.8.2.7 Grindų ant grunto šiltinimas ekstruziniu polistireniniu putplasčiu XPS

Grindų ant grunto šiltinimui naudojama ekstruzinio polistireninio putplasčio plokštė XPS. Plokštė naudojama ties pamato perimetru 1,2 m plotyje Rekomenduojama naudoti tinkamo tvirtumo šilumos izoliacijos plokštes. Pamatų sienų šiltinami paviršiai turi būti lygūs, švarūs ir sausi. Kai atitvarų paviršiai nutepti bitumine hidroizoliacija, šilumos izoliacijai klijuoti prie jų turi būti naudojami alkidiniai arba kiti klijai, gerai sukimbantys su bitumine hidroizoliacija. Plokščių paviršių rekomenduojama tepti klijais ištisai, braukiant šukas vertikaliai. Klijų sluoksnyje reikia vengti uždarų ertmių. Šiltinimo sistemoje neturi užsilaikyti drėgmė. Žemiau nuogrindos esančias plokštes rekomenduojama dengti drenavimo ir vėdinimo gumbuota membrana. Ji apsaugo šilumos izoliaciją nuo mechaninių pažeidimų, teršalų ir drėgmės susikaupimo. Membranos gumbai turi būti nukreipti į plokštę. Šiltinimo sistemos apačioje, esančioje žemiau nuogrindos, plokštės briauną rekomenduojama daryti stačiakampę be įstrižos nuopjovos. Šiltinant atraminę sieną, šilumos izoliacijos sluoksnį būtina tvirtinti taip, kad, užpilant gruntu, jis negalėtų pasislinkti ir nesusidarytų plyšių tarp plokščių.

2.8.4 Lent. Ekstruzinio polistireninio putplasčio XPS plokštės techniniai duomenys

Rodiklio pavadinimas	**Norma/testas**	**Deklaruojama vertė**
Storis	EN 823	20-250 mm
Tankis	LST 1602	≤ 45 kg/m3

Rodiklio pavadinimas	Norma/testas	Deklaruojama vertė
Degumo klasifikavimas pagal Euro klases – išorinis paviršius	LST EN 11925-2	NPD
Šiluminis laidumas, λD	LST EN 12667	0,031-0,038 W/mK
Gniuždomasis įtempis,kai gaminys deformuojamas 10%, Cs(10) 70	LST EN 826	≥300 kPa

2.8.2.8 Putų poliizocianurato plokštės – PIR

Termoizoliaciniai sluoksniai ir jų savybės iš putų poliizocianurato plokščių turi atitikti atitinkamas konstrukcines detales brėžiniuose. Jeigu Rangovas siūlo kito tankio ar storio medžiagą, jis turi užtikrinti, kad bendros atitvarų konstrukcijų savybės šiluminės izoliacijos požiūriu yra ne prastesnės už normuojamas, ir gauti techninės priežiūros vadovo patvirtinimą.

Reikalavimai įrengiant šilumos izoliaciją konstrukcijose iš putų poliizocianurato plokščių:

1. PIR gaminiai turi būti naudojami pagal paskirtį;
2. PIR gaminiai pjaustomi specialiu peiliu arba pjūklu;
3. Dengiamas paviršius turi būti lygus, švarus, sausas, nepažeistas ir tvirtas;
4. Nešvarumai, skiedinio likučiai, ir kitos atšokusios dalys, kurios gali trukdyti kokybiškam darbų etapų atlikimui nuvalomi arba pašalinami atitinkamomis priemonėmis;
5. Prieš pradedant darbus atliekamas pagrindo įvertinimas ir paruošimas;
6. Sistemos tvirtinimo prie pagrindo elementai parenkami pagal šių elementų tiekėjų nurodytas tvirtinimo elementų ištraukimo iš konkrečios rūšies pagrindo vertes;
7. Kai pagrindo rūšis arba jo savybės neatitinka tvirtinimo elementų naudojimo aprašų, būtina atlikti elementų ištraukimo iš pagrindo bandymus;
8. Apšiltinimo plokščių montavimas pradedamas nuo apatinio kampo.
9. PIR plokštės poliuretano klijais užpurškiamos visu perimetru, 5 cm nuo kraštų bei mažiausiai dviem ruožais plokštės vidurinėje dalyje.
10. Prie sienos priglaudžiama pirmoji plokštė taip, kad liestųsi visu paviršiumi.
11. Plokštė mažiausiai dvejose vietose (pvz., galuose) smeigėmis su plastikiniais kaiščiais pritvirtinama prie sienos.
12. Kaiščiai parenkami pagal plokštės storį ir sienos konstrukcijos medžiagą. Smeigės naudojamos laikinai, kol PIR plokštė prilips prie pagrindo ir klijai išdžius; vėliau smeigė gali būti ištraukiama, o jos vieta užpurškiama sandarinimo putomis ir užklijuojama garo izoliacine juosta. Tvirtinant šilumos izoliaciją smeigėmis, jos negali pažeisti aliuminio folijos dangos.
13. Šiltinimo plokštės ant šiltinamo paviršiaus išdėstomos taip, kad atskirų plokščių eilių siūlės nebūtų vienoje vertikalėje;
14. Prieš montuojant kitą plokštę, būsima plokščių sujungimo vieta užpurškiama poliuretano klijais, dedama kita plokštė. Pirmosios plokštės liežuvėlis ir antrosios plokštės išdroža yra sujungiama, taip patikimai užsandarinant siūlę;
15. Klijams išdžiūvus, visas nereikalingas klijų perteklius yra nupjaunamas;
16. Plokščių klijavimo darbus rekomenduojama atlikti esant tokioms temperatūroms, kurias nurodo klijų gamintojas;
17. Pastato kampuose esančių plokščių sujungimas gali būti atliekamas nupjovus plokščių kraštus įstrižai 45° kampu, taip suformuojant statų kampą tarp dviejų pastato kampo plokščių arba

kampuose plokštes prastumiant nupjovus sujungimo liežuvėlį. Atvirus plokščių galus užklijuoti lipnia aliuminio folijos juosta;

18. Sumontuotas termoizoliacinis sluoksnis turi būti vientisas, be plyšių ir įspaudimų;
19. Apsauginiai sluoksniai ir vamzdžių bei ventiliacijos angos atitivarinėse konstrukcijose turi būti įrengiamos pagal projektą taip, kad pastato eksploatavimo metu drėgmė iš išorės nepatektų į šiluminę izoliaciją, o drėgmė iš patalpų būtų visiškai pašalinama;
20. Šiltinimo sluoksnį kertančių elementų (vamzdžių ir t.t.) užtaisymas atliekamas taip: į tarpą tarp šilumos izoliacijos ir kertančiojo elemento užpurškiamos sandarinimo putos; putoms išdžiūvus, jų perteklius nupjaunamas.

Sandėliavimas:

1. Vietoje plokštes reikėtų laikyti sausoje aplinkoje, pakeltas nuo žemės, ant švaraus ir lygaus paviršiaus;
2. Medžiagos turi būti apsaugotos nuo lietaus, sniego, ledo ir mechaninių pažeidimų statybos metu;
3. Pakraunant į transporto priemonę ir iškraunant iš jos, laikant sandėlyje, putų poliizocianurato gaminiai turi būti apsaugoti nuo mechaninių pažeidimų;
4. Gamykliniame įpakavime ant padėklų putų poliizocianurato gaminiai gali būti sandėliuojami lauke;
5. Putų poliizocianurato gaminius, gamykliniame įpakavime ant padėklų, sandėliuoti lauke rekomenduojama ne ilgiau nei vieną mėnesį nuo paėmimo iš gamyklos;
6. Sandėliuojant gaminius lauke, būtina parinkti aukštesnę vietą su nuolydžiu į išorę, kad krituliai nesikauptų sandėliavimo aikštelėje;
7. Padėklai su praplėšta gamykline pakuote gali būti sandėliuojami lauke tik užtikrinus jų apsaugą nuo tiesioginių kritulių ir saulės – įrengus specialius gaubtus ar panašiai.
8. PIR plokštes galima laikyti lauke, tačiau sandėliuojant ilgiau nei 3 mėnesius reikia uždengti nuo tiesioginių UV spindulių. PIR plokščių negalima laikyti prie atviros ugnies ar kitų karštų paviršių.

Putų poliizocianurato plokščių panaudojimas projekte:

PIR plokštės naudojamos ant monolitinių gelžbetoninių sienų ir grindims virš įėjimo, esančio virš rūsio, į pastatą. Sienų izoliacijai naudojamas – šilumos izoliacinės plokštės pagamintos iš standžių poliuretano putų (PIR) šerdies ir iš abiejų pusių padengtos daugiasluoksne aliuminio folija. Poliizocianuratas tai izoliacinė medžiaga, pasižyminti itin mažu šilumos laidumo koeficientu (λ D = 0,022 W/mK), todėl jo pagalba sukuriama labai efektyvi šilumos izoliacija, kuri yra iki dviejų kartų plonesnė lyginant su kitomis izoliacinėmis medžiagomis. Aliuminio folijos sluoksnis (ar kita difuzijai nelaidi danga) veikia kaip garų barjeras, todėl užtikrinamas konstrukcijos sandarumas.

2.8.5 Lent. PIR šilumos izoliacijos techniniai duomenys

Rodiklio pavadinimas	**Norma/testas**	**Deklaruojama vertė**
Storis	EN 823	30-200 mm
Tankis		40 kg/m3
Degumo klasifikavimas pagal Euro klases – išorinis paviršius	EN13162:2012 + A1:2015 (EN13501-1)	E
PIR šerdies degumo klasė	VTT-C-11858-16	D-s1, d0
Šiluminis laidumas, λD	EN13162:2012 + A1:2015	0,022 W/mK

Rodiklio pavadinimas	Norma/testas	Deklaruojama vertė
Storio leistina nuokrypa, T	EN13162:2012 + A1:2015 (EN823)	T2
Stipris gniuždant CS(Y), σm	EN13162:2012 + A1:2015 (EN826)	100 kPa

2.8.3 Hidroizoliacija ir garo izoliacija

2.8.3.1 Bendrieji reikalavimai

Hidroizoliacijos medžiaga bei jos savybės turi atitikti atitinkamas konstrukcines detales brėžiniuose. Jeigu Rangovas siūlo kitą medžiagą, jis turi užtikrinti, kad medžiagos savybės bus ne prastesnės nei nurodytos projekte konkrečioms konstrukcijoms, ir gauti techninės priežiūros vadovo patvirtinimą.

Hidroizoliacijos medžiagos turi maksimaliai apsaugoti statinių konstrukcijas nuo vandens poveikio.

Kokybės reikalavimai, turi būti patvirtinti gamintojo išduotose sertifikatuose. Nėra leidžiama kloti hidroizoliacines medžiagas, kol nebus priimtas pagrindas ir pasirašytas paslėptų darbų aktas. Draudžiama kloti medžiagas, kurios dėl blogo naudojimo ar sandėliavimo yra sugadintos.

Hidroizoliacija turi būti naudojama taip, kaip parodyta konstrukciniuose brėžiniuose kiekvienam konstrukciniam elementui. Hidroizoliacijos sluoksniai turi sudaryti vandeniui nepraleidžiančią dangą. Zonas apie vamzdžius ir kitus virš hidroizoliacijos iškylančius paviršius reikia sustiprinti papildomu dangos sluoksniu taip, kaip nurodo gamintojas.

Hidroizoliacijos medžiagos, sluoksnių storiai, sluoksnių skaičius bei kiti dangos parametrai statinio projekte. Suderinus su statytoju ir projektuotoju, izoliacijai leidžiama naudoti naujas pažangesnes medžiagas bei technologijas, jei technines charakteristikos (apsaugos efektyvumas, ilgaamžiškumas, technologiškumas) nėra blogesni už numatytas projekte.

Apsauginės hidroizoliacinės dangos (medžiagų sistemos) turi būti taikomos paviršiaus ir požeminių konstrukcijų izoliavimui nuo gruntinės drėgmės ir gruntinio vandens, denginių izoliavimui nuo vandens poveikio.

Medžiagos turi būti netoksiškos ir savybės turi užtikrinti nesudėtingą paruošimą ir dengimą, gerą sukibimą ir gerus patvarumo parametrus. Taip pat jos turi turėti sertifikatus, gamintojo instrukcijas jų įrengimui ir naudojimui.

Įrengiant hidroizoliaciją, turi būti laikomasi šių reikalavimų:

1. Paviršius turi būti išlygintas ir švarus. Nudaužomas silpnai besilaikantis betonas, kruopščiai nuvalomas smėliasrove nuo dulkių ir kitų statybos proceso atliekų;
2. Dengimo būdas, sluoksnių kiekis ir kiti reikalavimai turi atitikti parinktos sistemos ir tiekėjo techninės instrukcijas;
3. Hidroizoliacija gali būti montuojama ne žemesnėje temperatūroje nei nurodo gamintojas.

2.8.3.2 Aptepamoji hidroizoliacija

Požeminėms konstrukcijoms turi būti naudojama aptepamoji hidroizoliacija. Tepamai hidroizoliacijai priskiriamos: bituminės polimerinės, bituminės guminės ir cementinės polimerinės mastikos.

Rekomenduojama naudoti bituminę hidroizoliaciją „Technonicol Nr.24“ arba lygiavertę. Techniniai duomenys turi atitikti arba būti neprastesni už lentelėje pateiktus.

2.8.6 Lent. Tepamosios hidroizoliacijos techniniai duomenys

Rodiklio pavadinimas	**Norma/testas**	**Deklaruojama vertė**
Storis, mm		2 (vieno sluoksnio) 4 (dviejų sluoksnių)
Atsparumas puvimi		aukštas
Sukibimo su betonu stipris, ne mažiau Mpa		0,1
Sukibimo su plienu stipris, ne mažiau Mpa		0,1
Naudojimo trukmė, ne mažiau, val.		3
Vandens įgeriamumas per 24 val., ne mažiau %		0,4
Nelakiųjų dalelių kiekis pagal svorį, ne mažiau %	ISO3251	65
Minkštėjimo temperatūra, ne mažiau °C	EN1427	80
Lankstumas esant žemai temperatūrai, R= 5±0.2 mm, ne daugiau, °C		-5
Atsparumas vandeniui, per netrumpiau nei 10 min. prie p=0,003 Mpa		Neturi būti vandens prasiskverbimo požymių

Sandėliavimas:

1. Laikyti sausoje, apsaugotoje nuo tiesioginių saulės spindulių vietoje, nepažeistoje pakuotėje;
2. Aplinkos temperatūra nuo -20°C iki +30°C;
3. Garantinis saugojimo laikotarpis nuo 6 iki 18 mėn. nuo pagaminimo datos.
4. Laikyti tik originalioje talpoje, vėsioje ir gerai vėdinamoje vietoje, toliau nuo: Šilumos šaltinių. Talpyklą laikyti sandariai uždarytą.
5. Laikyti gerai vėdinamoje vietoje.
6. Laikyti toliau nuo užsiliepsnojančių ir šilumos šaltinių
7. Saugoti nuo stiprių šarmų, rūgščių.
8. Saugoti nuo tiesioginių saulės spindulių.

2.8.4 Angų užtaisymas

Statybos metu padarytos angos turi būti tokios, kad jas būtų lengva užtaisyti. Rangovas turi užtaisyti visas angas, prieš dengdamas šilumos ir hidroizoliacinius sluoksnius, įrengdamas tvirtinimus ir aptaisymus. Užtaisymams naudoti tas pačias medžiagas, kaip ir greta esančių konstrukcijų, t.y. betoną, plytas, statybinius skydus ir t.t. Lakštinėse konstrukcijose mažas angas taip pat galima užtaisyti lanksčia tarpine.

Angos turi būti užtaisomos atitinkamoje statybos stadijoje taip, kad tarpinė užtikrintų gerą sandarumą. Ypač kruopščiai reikia užtaisyti tas angas, prie kurių sunku prieiti. Pavyzdžiui, tokios vietos, kaip ventiliacijos kanalų praėjimai per stogą, kanalų įėjimo į grindis vietos ar tarpai tarp dviejų didelių vamzdžių ar kanalų.

Turi būti laikomasi priešgaisrinių ir higienos reikalavimų pagal Lietuvos normas.

2.8.5 Standartai (arba lygiaverčiai)

1.	LST EN 13163:2012+A1:2015	Statybiniai termoizoliaciniai gaminiai. Gamykliniai polistireninio putplasčio (EPS) gaminiai. Techniniai reikalavimai
2.	LST EN 13164:2012	Statybiniai termoizoliaciniai gaminiai. Gamykliniai ekstruzinio polistireninio putplasčio (XPS) gaminiai
3.	LST EN 13165:2012	Statybiniai termoizoliaciniai gaminiai. Gamykliniai kietųjų poliuretano putų (PUR) gaminiai
4.	LST EN 12970:2002	Bituminė hidroizoliacinė mastika. Apibrėžimai, reikalavimai ir bandymo metodai
5.	LST EN 13707:2014	Lankstieji hidroizoliaciniai lakštai. Armuotieji bituminiai lakštai, skirti stogo hidroizoliacijai. Apibrėžtys ir charakteristikos
6.	LST EN 13969:2005	Lankstieji hidroizoliaciniai lakštai. Drėgmei nelaidūs bituminiai lakštai, įskaitant bituminius tarpiklius. Apibrėžtys ir charakteristikos
7.	LST EN 13970:2005	Lankstieji hidroizoliaciniai lakštai. Vandens garų laidumą reguliuojantys bituminiai sluoksniai. Apibrėžtys ir charakteristikos
8.	LST EN 13984:2013	Lankstieji hidroizoliaciniai lakštai. Garui nelaidūs plastikiniai ir guminiai sluoksniai. Apibrėžtys ir charakteristikos
9.	LST EN 14909:2012	Lankstieji hidroizoliaciniai lakštai. Plastikiniai ir elastomeriniai hidroizoliaciniai sluoksniai. Apibrėžtys ir charakteristikos
10.	LST EN 14967:2006	Lankstieji hidroizoliaciniai lakštai. Bituminiai hidroizoliaciniai sluoksniai. Apibrėžtys ir charakteristikos

SĄNAUDŲ KIEKIŲ ŽINIARAŠTIS

Medžiagų ir darbų sąnaudų kiekių žiniaraštį skaityti kartu su brėžiniais. Neatitinkant medžiagoms (darbams) ar jų kiekiams, pateiktiems žiniaraštyje su kiekiais grafinėje dalyje, nesutapimus susiderinti su projektuotoju.

Pozicija, eil. Nr	Pavadinimas ir techninės charakteristikos	Žymuo	Mato vnt.	Kiekis	Pastabos
a	b	c	d	e	f
1	**Pamatų įrengimas**				
1.1	**Gręžtiniai poliai,** C25/30-XC2				
1.1.1	d300 L=2,5 m... 5,5 m	LST EN 206:2013	m3	71,1	271 vnt.
1.1.2	d400 L=3,5 m... 5,0 m	LST EN 206:2013	m3	46,3	98 vnt.
1.1.3	d450 L=2,5 m... 5,0 m	LST EN 206:2013	m3	28,1	38 vnt.
1.1.4	d600 L=2,5 m... 5,0 m	LST EN 206:2013	m3	9,5	10 vnt.
1.1.5	d800 L=5,0 m	LST EN 206:2013	m3	134,4	41 vnt.
1.1.6	Armatūros strypynai B500B	LST EN 10080:2006	t	36,5	
1.2	**Galvenos**				**210 vnt.**
1.2.1	Betonas C30/37-XC2-Cl0,4-S3-16	LST EN 206:2013	m3	75,7	
1.2.2	Armatūros strypynai B500B	LST EN 10080:2006	t	11,4	
1.2.3	Inkarinis varžtas HPM 20L	PEIKKO (arba lygiavertis)	vnt.	150	
1.3	**Pakoloniai**				**65 vnt.**
1.3.1	Betonas C30/37-XC2-W6	LST EN 206:2013	m3	4,5	
1.3.2	Betonas C30/37-XC4-XF1-W6	LST EN 206:2013	m3	2,0	
1.3.3	Armatūros strypynai B500B	LST EN 10080:2006	t	1,5	
1.3.4	Inkarinis varžtas HPM 16P	PEIKKO (arba lygiavertis)	vnt.	56	
1.4	**Monolitinės pamato sijos**				
1.4.1	Betonas C30/37-XC2-W6	LST EN 206:2013	m3	66,5	

Pozicija, eil. Nr	Pavadinimas ir techninės charakteristikos	Žymuo	Mato vnt.	Kiekis	Pastabos
a	b	c	d	e	f
1.4.2	Betonas C12/15-XC2	LST EN 206:2013	m3	10,5	
1.4.3	Armatūros strypynai B500B	LST EN 10080:2006	t	5,5	
1.5	**Surenkamo gelžbetonio konstrukcijos**				
	Trisluoksnė cokolio plokštė				
1.5.1	Betonas C30/37-XC2-W6	LST EN 206:2013	m3	46,1	
1.5.2	Betonas C30/37-XC4-XF2-W6	LST EN 206:2013	m3	24,5	
1.5.3	Polistireninis putplastis EPS 100 WL(T)2, λ0,03	LST EN 13163	m3	35,0	
1.5.4	Armatūra B500B	LST EN 10080:2006	t	4,5	
1.5.5	Jungiamoji kilpa PVL 60	PEIKKO (arba lygiavertis)	vnt.	400	
1.5.6	Tvirtinimo elementas SUMO 20H	PEIKKO (arba lygiavertis)	vnt.	150	
1.5.7	Tvirtinimo plokštė WELDA MODIFIED 12 x 100 x 240 + 2 Ø12-200	PEIKKO (arba lygiavertis)	vnt.	45	
1.5.8	Tvirtinimo plokštė WELDA MODIFIED 20 x 200 x 230 + 4 Ø20-480	PEIKKO (arba lygiavertis)	vnt.	25	
1.5.9	Tvirtinimo detalė FPA 3/5 - E - 11,5	HALFEN (arba lygiavertis)	vnt.	50	
1.5.10	Tvirtinimo detalė FPA 5A - M - 11,5 - 60/120	HALFEN (arba lygiavertis)	vnt.	25	
1.5.11	Tvirtinimo detalė FPA 5 - M - 11,5 - 60/120	HALFEN (arba lygiavertis)	vnt.	25	
1.6	**Polių bandymas statine apkrova**		%	Ne mažiau 1%	
16.1	d300 L= 2,5 m	LST EN 206:2013	m3	0,3	1 vnt.
16.2	d400 L= 3,5 m	LST EN 206:2013	m3	0,6	1 vnt.
16.3	d450 L= 4,5 m	LST EN 206:2013	m3	0,9	1 vnt.
16.4	d600 L= 3,0 m	LST EN 206:2013	m3	1,1	1 vnt.
16.5	d800 L= 5,0 m	LST EN 206:2013	m3	3,3	1 vnt.

BRĖŽINIŲ ŽINIARAŠTIS

Dokumento žymuo	Lapų sk.	Laida	Išleidimo data	Dokumento pavadinimas	Pastabos
a	b	c	d	e	f
01 Administracinis pastatas. Pamatų konstrukcijos					
A005-01-TDP-SK1.B-001	1	A	2024-07-25	Ašių ir pjūvių nužymėjimo planas	
A005-01-TDP-SK1.B-002	4	A	2024-07-25	Gręžtinių pamatų apkrovų planas	
A005-01-TDP-SK1.B-003	1	A	2024-07-25	Gręžtinių pamatų planas	
A005-01-TDP-SK1.B-004	4	A	2024-07-25	Gręžtinių pamatų armavimas	
A005-01-TDP-SK1.B-005	1	A	2024-07-25	Galvenų planas	
A005-01-TDP-SK1.B-006	1	A	2024-07-25	Galvenų armavimas	
A005-01-TDP-SK1.B-007	1	A	2024-07-25	Monolitinio gelžbetonio pamato sijų planas	
A005-01-TDP-SK1.B-008	5	A	2024-07-25	Monolitinio gelžbetonio pamato sijų armavimas	
A005-01-TDP-SK1.B-009	1	A	2024-07-25	Pakolonių planas	
A005-01-TDP-SK1.B-010	1	A	2024-07-25	Pakolonių armavimas	
A005-01-TDP-SK1.B-011	1	A	2024-07-25	Surenkamo gelžbetonio pamato sijų planas	
A005-01-TDP-SK1.B-012	3	A	2024-07-25	Surenkamo gelžbetonio pamato sijų brėžiniai	
A005-01-TDP-SK1.B-013	1	A	2024-07-25	Surenkamo gelžbetonio pamato sijų mazgai	

A	2024-07-25	Atlikti dokumento pakeitimai pagal privalomąsias ekspertizės pastabas	
0	2023-11-13	Statybos leidimui	
Laida	Išleidimo data	Laidos statusas. Keitimo priežastis (jei taikoma)	
Kval. patv. dok. Nr.	Projektuotojas MB AFTER PARTY architecture Šaltinių g. 13-24, 03212 Vilnius MB Išora Lozuraitytė studio Vytenio g. 50-424, 03229 Vilnius		Statinio projekto pavadinimas Valstybinių miškų urėdijos administracinio pastato ir lankytojų centro (kultūros paskirties) Elektrėnų sav., Vievio sen., Pylimų k., Trakų g. 1, statybos projektas
A 131	PV	Alvydas Ubarevičius	UAB SIENA
Kval. patv. dok. Nr.	Projektuotojas MB Konstravimo biuras „DETALUS“ Saulėtekio al. 15-1, LT-10224 Vilnius		Statinio numeris ir pavadinimas 01 Administracinis pastatas Pamatų konstrukcijos
37260	PDV	Saulius Kavaliauskas	
Kval. patv. dok. Nr.	Projektuotojas UAB "Timber design LT" Saulėtekio al.15 LT-10224 Vilnius		Dokumento pavadinimas Brėžinių žiniaraštis Laida: A
37260	Konstr.	Saulius Kavaliauskas	
Kalba	Statytojas ir (arba) Užsakovas		Dokumento žymuo / Lapas / Lapų
LT	VĮ Valstybinių miškų urėdija		**A005-01-TDP-SK1.BŽ** / 1 / 1

AŠIŲ IR PJŪVIŲ NUŽYMĖJIMO PLANAS
M1:150

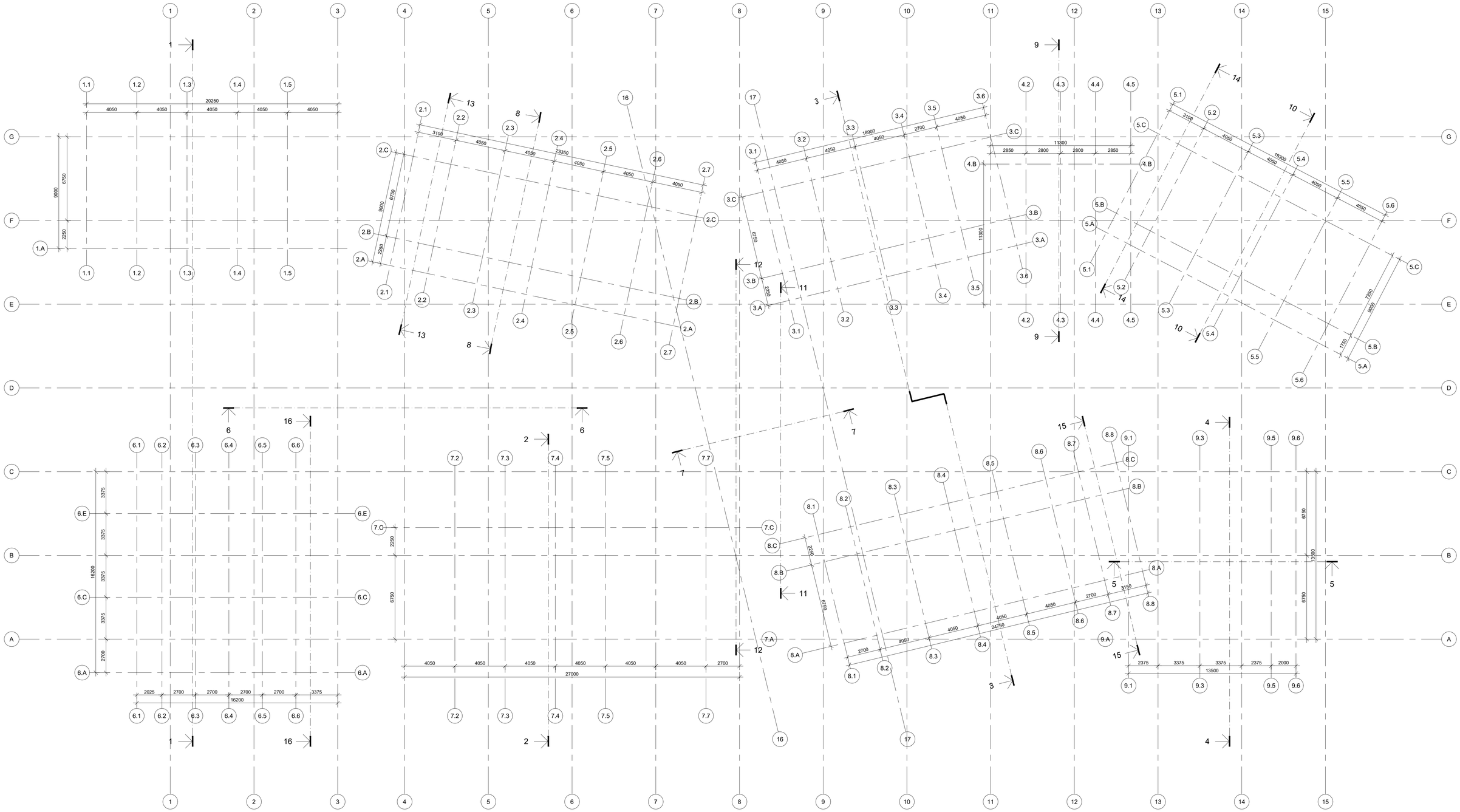

A	2024-07-25	Atlikti dokumento pakeitimai pagal privalomąsias projekto ekspertizės pastabas	
0	2023-11-13	Statybos leidimui, statybai	
Laida	Išleidimo data	Išleidimo statusas. Keitimo priežastis (jei taikoma)	
Kval. patv. dok. Nr.	Projektuotojas AFTER PARTY MB AFTER PARTY architecture Šaltinių g. 13-24, 03214 Vilnius	ISORA X LOZURAITYTE Studio for Architecture MB Ilsora Lozuraitytė studio Vytenio g. 50-424, 03229 Vilnius	Statinio projekto pavadinimas Valstybinių miškų urėdijos administracinio pastato ir lankytojų centro (kultūros paskirties pastato) Elektrėnų sav., Vievio sen., Pylimų k., Trakų g. 1 statybos projektas
A131	PV	Alvydas Ubarevičius	SIENA
Kval. patv. dok. Nr.	Projektuotojas MB Konstravimo biuras "DETALUS" Saulėtekio al. 15-1, LT-10224, Vilnius		Statinio numeris ir pavadinimas **01 Administracinis pastatas** Antžeminės pastato konstrukcijos
37260	PDV	Saulius Kavaliauskas	
Kval. patv. dok. Nr.	Projektuotojas UAB "Timber design LT" Saulėtekio al. 15-1, LT-10224, Vilnius		Dokumento pavadinimas Ašių ir pjūvių nužymėjimo planas Laida: A
37260	Konstruktorius	Saulius Kavaliauskas	
Kalba LT	Statytojas VĮ Valstybinių miškų urėdija		Dokumento žymuo A005-01-TDP-SK3.B-001 Lapas: 1 Lapų: 1

PROJEKTO DALIS	VARDAS, PAVARDĖ	PARAŠAS	DATA

M 1:150 ISO A1 841 x 594 mm

Saulius Kavaliauskas G:\UAB Timber Design LT\Einamieji Projektai - Dokumentai\2300 VMU\After Party Architecture\03 Brėžiniai\303 Detalis Montavimo Brėžiniai\A005-01-TDP-SK1.B-001 - Ašių ir Pjūvių Nužymėjimo Planas.dwg
Trečiadienis, rugpjūčio 28, 2024,13:50

PAMATAI. GRĘŽTINIŲ PAMATŲ APKROVŲ PLANAS
M1:150

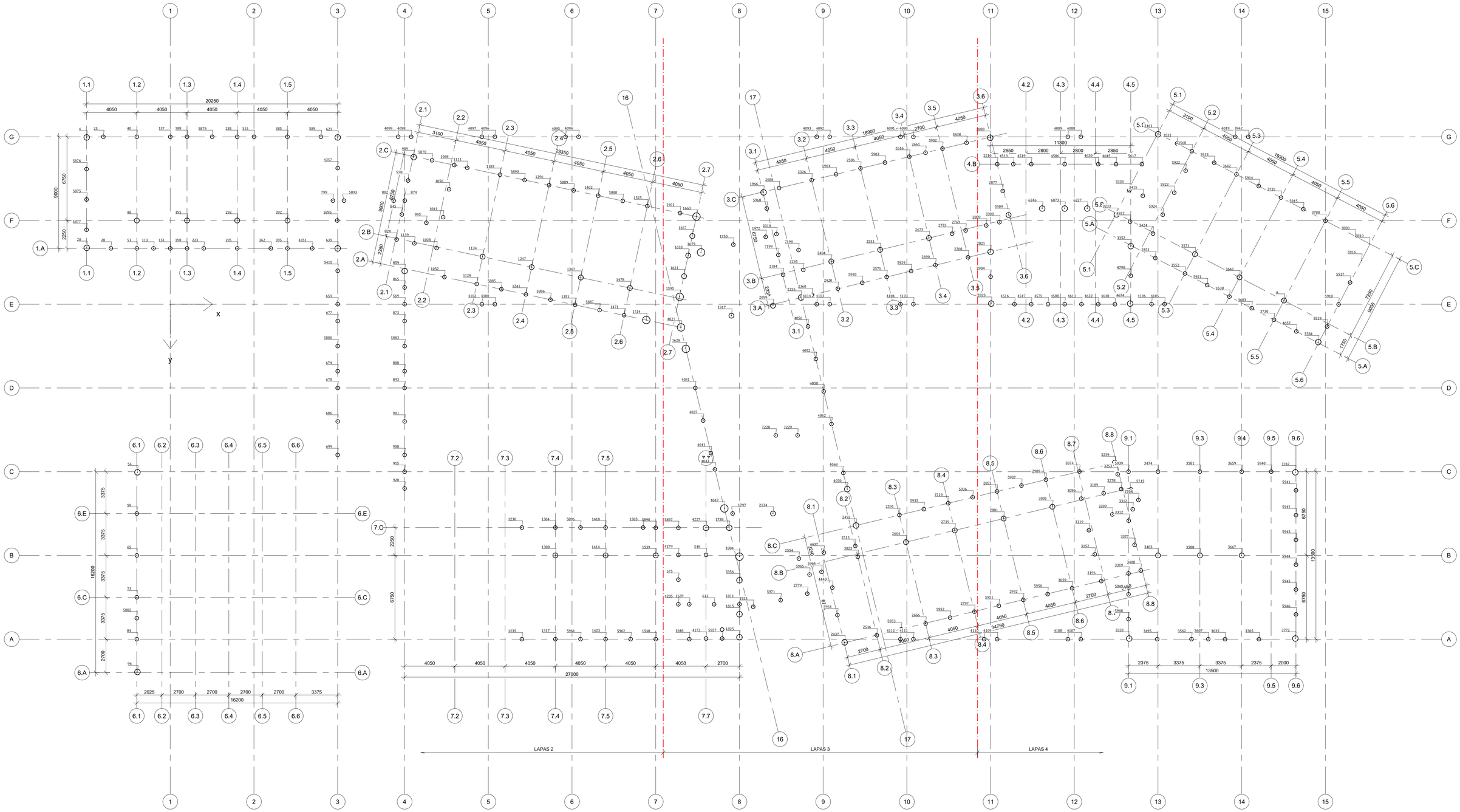

Teigiamos x, y ir z jėgų kryptys

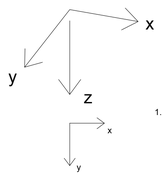

Pastabos

1. Apkrovų reikšmės - skaičiuotinės, pagal LST EN 1990, (EQU) A grupė ir (STR/GEO) - B grupė (6.10) išraišką. Pastato pasėkmių klasė - CC2, patikimumo klasė - RC2.
2. Apkrovų pridėjimo taško altitudė yra gręžtinio pamato viršaus altitudė.

A	2024-07-25	Atlikti dokumento pakeitimai pagal privalomąsias projekto ekspertizės pastabas	
0	2023-11-13	Statybos leidimui, statybai	
Laida	Išleidimo data	Išleidimo statusas. Keitimo priežastis (jei taikoma)	
Kval. paty. dok. Nr.	Projektuotojas AFTER PARTY MB AFTER PARTY architecture Šaltinių g. 13-24, 03214 Vilnius	ISORA X LOZURAITYTE Studio for Architecture MB Ilsora Lozuraitytė studio Vytenio g. 50-424, 03229 Vilnius	Statinio projekto pavadinimas Valstybinių miškų urėdijos administracinio pastato ir lankytojų centro (kultūros paskirties pastato) Elektrėnų sav., Vievio sen., Pylimų k., Trakų g. 1 statybos projektas
A131	PV	Alvydas Ubarevičius	SIENA
Kval. paty. dok. Nr.	Projektuotojas MB Konstravimo biuras "DETALUS" Saulėteko al. 15-1, LT-10224, Vilnius		Statinio numeris ir pavadinimas **01 Administracinis pastatas** Antžeminės pastato konstrukcijos
37260	PDV	Saulius Kavaliauskas	
Kval. paty. dok. Nr.	Projektuotojas UAB "Timber design LT" Saulėteko al. 15-1, LT-10224, Vilnius		Dokumento pavadinimas Pamatai. Gręžtinių pamatų apkrovų planas Laida: A
37260	Konstruktorius	Saulius Kavaliauskas	
Kalba	Statytojas		Dokumento žymuo
LT	VĮ Valstybinių miškų urėdija		A005-01-TDP-SK1.B-002 Lapas: 1 Lapų: 4

PROJEKTO DALIS	VARDAS, PAVARDĖ	PARAŠAS	DATA

M 1:150 ISO A1 841 x 594 mm

Saulius Kavaliauskas G:\UAB Timber Design LT\Einamieji Projektai - Dokumentai\2301 VMU (After Party Architecture)\03 Brėžiniai\03 Detalis Montavimo Brėžiniai\A005-01-TDP-SK1.B-002 - Gręžtinių Pamatų Apkrovų Planas.dwg
trečiadienis, rugpjūtis 28, 2024 13:20

PAMATAI. GRĘŽTINIŲ PAMATŲ APKROVŲ PLANAS

M1:150

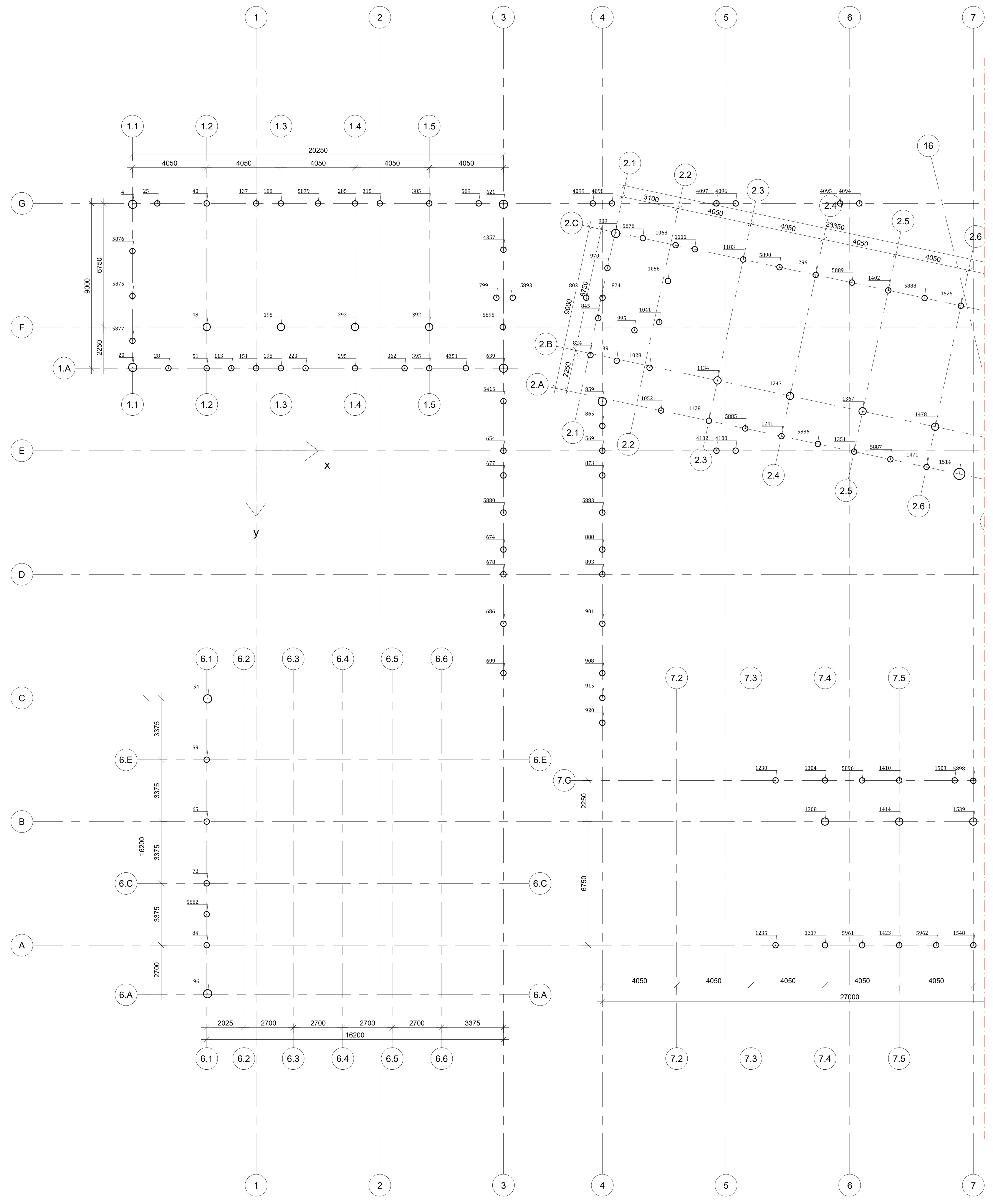

Taško Nr.		(STR/GEO) B grupė Apkrovos [kN]				(EQU) A grupė Apkrovos [kN]			
		P_X	P_Y	P_Z	Derinys	P_X	P_Y	P_Z	Derinys
4	Max P_X	6	-3	28	CO 41	6	-2	13	CO 189
	Min P_X	-7	-1	80	CO 50	-6	0	46	CO 190
	Max P_Y	-3	23	12	CO 59	-3	23	-9	CO 191
	Min P_Y	-1	-24	102	CO 52	-1	-23	68	CO 192
	Max P_Z	-1	-24	102	CO 52	-1	-23	68	CO 192
	Min P_Z	-3	23	6	CO 43	-3	23	-9	CO 191
20	Max P_X	16	0	-1	CO 61	15	0	-25	CO 189
	Min P_X	-12	0	76	CO 42	-13	0	66	CO 190
	Max P_Y	0	25	77	CO 59	-1	24	61	CO 191
	Min P_Y	-1	-23	3	CO 72	-1	-23	-11	CO 192
	Max P_Z	-11	0	90	CO 50	-13	0	66	CO 190
	Min P_Z	15	0	-14	CO 41	15	0	-25	CO 189
25	Max P_X	6	-3	90	CO 41	6	-3	69	CO 189
	Min P_X	-7	-2	62	CO 50	-6	-1	11	CO 190
	Max P_Y	-3	14	34	CO 43	-3	14	12	CO 191
	Min P_Y	-1	-14	112	CO 52	-1	-13	61	CO 192
	Max P_Z	3	-3	122	CO 23	6	-3	69	CO 189
	Min P_Z	-7	-1	33	CO 42	-6	-1	11	CO 190
28	Max P_X	14	3	30	CO 61	12	3	9	CO 189
	Min P_X	-10	2	43	CO 42	-11	2	32	CO 190
	Max P_Y	0	8	55	CO 59	-1	8	41	CO 191
	Min P_Y	0	-9	17	CO 72	-1	-9	3	CO 192
	Max P_Z	0	8	62	CO 51	-1	8	41	CO 191
	Min P_Z	0	-9	14	CO 44	-1	-9	3	CO 192
40	Max P_X	2	-4	117	CO 41	2	-3	77	CO 189
	Min P_X	-2	-3	176	CO 50	-2	-2	63	CO 190
	Max P_Y	-1	4	105	CO 43	-1	4	65	CO 191
	Min P_Y	0	-4	178	CO 52	0	-4	66	CO 192
	Max P_Z	0	-1	224	CO 32	2	-3	77	CO 189
	Min P_Z	-2	-3	104	CO 42	-2	-2	63	CO 190
48	Max P_X	0	0	292	CO 57	0	0	125	CO 189
	Min P_X	0	0	252	CO 70	0	0	126	CO 190
	Max P_Y	0	0	391	CO 63	0	0	124	CO 191
	Min P_Y	0	0	203	CO 44	0	0	123	CO 192
	Max P_Z	0	0	508	CO 3	0	0	126	CO 190
	Min P_Z	0	0	203	CO 44	0	0	123	CO 192
51	Max P_X	14	2	52	CO 61	12	2	41	CO 189
	Min P_X	-10	2	0	CO 42	-11	1	-9	CO 190
	Max P_Y	0	3	26	CO 47	-1	3	18	CO 191
	Min P_Y	0	-3	21	CO 72	-1	-3	10	CO 192
	Max P_Z	14	2	52	CO 61	12	2	41	CO 189
	Min P_Z	-10	2	0	CO 46	-11	1	-9	CO 190
54	Max P_X	14	-6	-5	CO 61	13	-4	-27	CO 189
	Min P_X	-6	1	107	CO 42	-7	2	84	CO 190
	Max P_Y	1	6	36	CO 43	0	8	12	CO 191
	Min P_Y	0	-16	121	CO 72	-2	-13	73	CO 192
	Max P_Z	-6	-1	131	CO 70	-7	2	84	CO 190
	Min P_Z	14	-6	-5	CO 61	13	-4	-27	CO 189
59	Max P_X	14	-5	74	CO 61	14	-3	31	CO 189
	Min P_X	-15	8	94	CO 43	-15	9	51	CO 191
	Max P_Y	-15	8	94	CO 43	-15	9	51	CO 191
	Min P_Y	-13	-16	168	CO 72	-13	-13	79	CO 192
	Max P_Z	0	-6	196	CO 34	-8	3	81	CO 190
	Min P_Z	14	-5	74	CO 61	14	-3	31	CO 189
65	Max P_X	11	-3	114	CO 61	11	-2	57	CO 189
	Min P_X	-11	9	129	CO 43	-11	10	73	CO 191
	Max P_Y	-11	9	129	CO 43	-11	10	73	CO 191
	Min P_Y	-11	-14	193	CO 72	-11	-13	80	CO 192
	Max P_Z	0	-4	250	CO 36	-6	3	81	CO 190
	Min P_Z	11	-3	113	CO 49	11	-2	57	CO 189
73	Max P_X	5	1	152	CO 69	5	1	59	CO 189
	Min P_X	-5	10	125	CO 63	-4	10	72	CO 191
	Max P_Y	-4	10	165	CO 71	-4	10	72	CO 191
	Min P_Y	-4	-12	129	CO 60	-4	-11	76	CO 192
	Max P_Z	0	0	214	CO 36	-3	3	80	CO 190
	Min P_Z	5	1	109	CO 41	5	1	59	CO 189
84	Max P_X	4	1	104	CO 69	4	1	25	CO 189
	Min P_X	-4	3	125	CO 62	-3	3	77	CO 190
	Max P_Y	-3	10	149	CO 71	-3	10	70	CO 191
	Min P_Y	-3	-11	91	CO 60	-2	-11	43	CO 192
	Max P_Z	0	0	183	CO 36	-3	3	77	CO 190
	Min P_Z	4	1	66	CO 45	4	1	25	CO 189
96	Max P_X	20	2	4	CO 57	19	2	-24	CO 189
	Min P_X	-13	4	105	CO 42	-14	3	81	CO 190
	Max P_Y	-4	11	113	CO 71	-6	10	70	CO 191
	Min P_Y	4	-10	34	CO 60	2	-10	6	CO 192
	Max P_Z	-12	4	126	CO 70	-14	3	81	CO 190
	Min P_Z	20	2	-1	CO 45	19	2	-24	CO 189
113	Max P_X	14	2	65	CO 61	12	2	54	CO 189
	Min P_X	-10	1	-13	CO 42	-11	1	-22	CO 190
	Max P_Y	0	3	22	CO 51	-1	2	12	CO 191
	Min P_Y	0	-3	21	CO 44	-1	-3	12	CO 192
	Max P_Z	14	2	65	CO 61	12	2	54	CO 189
	Min P_Z	-10	1	-14	CO 46	-11	1	-22	CO 190
137	Max P_X	2	-3	85	CO 41	2	-3	48	CO 189
	Min P_X	-2	-3	124	CO 50	-2	-2	46	CO 190
	Max P_Y	-1	3	77	CO 43	-1	3	39	CO 191
	Min P_Y	2	-4	126	CO 61	2	-3	48	CO 189
	Max P_Z	0	-1	172	CO 32	2	-3	48	CO 189
	Min P_Z	-1	3	77	CO 43	-1	3	39	CO 191
151	Max P_X	14	2	42	CO 61	12	2	34	CO 189
	Min P_X	-10	1	2	CO 42	-11	1	-6	CO 190
	Max P_Y	0	2	19	CO 51	-1	2	11	CO 191
	Min P_Y	0	-3	20	CO 44	-1	-3	12	CO 192
	Max P_Z	13	2	44	CO 69	12	2	34	CO 189
	Min P_Z	-10	1	1	CO 46	-11	1	-6	CO 190
188	Max P_X	1	-3	128	CO 61	1	-3	47	CO 189
	Min P_X	-1	-2	94	CO 70	-1	-2	48	CO 190
	Max P_Y	0	3	74	CO 43	0	3	45	CO 191
	Min P_Y	1	-3	128	CO 61	1	-3	47	CO 189
	Max P_Z	0	-1	162	CO 3	-1	-2	48	CO 190
	Min P_Z	0	-2	74	CO 44	0	-2	44	CO 192
195	Max P_X	0	0	204	CO 41	0	0	117	CO 189
	Min P_X	0	0	278	CO 46	0	0	117	CO 190
	Max P_Y	0	0	379	CO 63	0	0	117	CO 191
	Min P_Y	0	0	205	CO 44	0	0	119	CO 192
	Max P_Z	0	0	511	CO 3	0	0	119	CO 192
	Min P_Z	0	0	204	CO 42	0	0	117	CO 190
198	Max P_X	6	2	14	CO 49	6	2	13	CO 189
	Min P_X	-6	2	9	CO 58	-6	2	7	CO 190
	Max P_Y	-1	3	11	CO 51	-1	2	10	CO 191
	Min P_Y	0	-3	16	CO 44	0	-3	10	CO 192
	Max P_Z	4	1	21	CO 37	6	2	13	CO 189
	Min P_Z	-3	1	8	CO 24	-6	2	7	CO 190
223	Max P_X	6	2	30	CO 49	6	2	20	CO 189
	Min P_X	-6	2	30	CO 58	-6	2	21	CO 190
	Max P_Y	-1	3	32	CO 51	-1	3	21	CO 191
	Min P_Y	0	-3	29	CO 44	0	-3	18	CO 192
	Max P_Z	0	0	37	CO 34	-1	3	21	CO 191
	Min P_Z	-1	-3	28	CO 60	0	-3	18	CO 192
285	Max P_X	2	-3	133	CO 61	2	-2	48	CO 189
	Min P_X	-2	-3	101	CO 70	-1	-3	47	CO 190
	Max P_Y	1	3	75	CO 43	1	3	42	CO 191
	Min P_Y	-1	-3	132	CO 62	-1	-3	47	CO 190
	Max P_Z	0	-1	172	CO 3	2	-2	48	CO 189
	Min P_Z	1	3	75	CO 43	1	3	42	CO 191
292	Max P_X	0	0	381	CO 61	0	0	116	CO 189
	Min P_X	0	0	211	CO 42	0	0	117	CO 190
	Max P_Y	0	0	381	CO 63	0	0	116	CO 191
	Min P_Y	0	0	210	CO 44	0	0	116	CO 192
	Max P_Z	0	0	526	CO 32	0	0	117	CO 190
	Min P_Z	0	0	210	CO 44	0	0	116	CO 192
295	Max P_X	12	2	20	CO 41	12	2	9	CO 189
	Min P_X	-14	3	33	CO 62	-13	3	29	CO 190
	Max P_Y	-3	3	26	CO 51	-2	3	21	CO 191
	Min P_Y	-2	-4	22	CO 60	-1	-4	18	CO 192
	Max P_Z	-14	3	44	CO 70	-13	3	29	CO 190
	Min P_Z	11	2	13	CO 61	12	2	9	CO 189
315	Max P_X	2	-3	127	CO 61	2	-2	44	CO 189
	Min P_X	-2	-3	124	CO 70	-1	-3	44	CO 190
	Max P_Y	1	3	74	CO 43	1	3	31	CO 191
	Min P_Y	-1	-3	126	CO 62	-1	-3	44	CO 190
	Max P_Z	0	-1	199	CO 35	2	-2	44	CO 189
	Min P_Z	1	3	74	CO 43	1	3	31	CO 191
362	Max P_X	12	2	-9	CO 41	13	2	-22	CO 189
	Min P_X	-15	2	87	CO 62	-13	2	71	CO 190
	Max P_Y	-3	3	45	CO 51	-2	3	32	CO 191
	Min P_Y	-2	-4	36	CO 60	-1	-4	22	CO 192
	Max P_Z	-14	2	87	CO 70	-13	2	71	CO 190
	Min P_Z	12	2	-10	CO 45	13	2	-22	CO 189
385	Max P_X	6	-3	168	CO 61	5	-2	60	CO 189
	Min P_X	-5	-4	133	CO 70	-4	-4	74	CO 190
	Max P_Y	2	6	101	CO 43	2	7	62	CO 191
	Min P_Y	0	-7	173	CO 64	-1	-6	65	CO 192
	Max P_Z	1	-1	216	CO 3	-4	-4	74	CO 190
	Min P_Z	5	-2	99	CO 41	5	-2	60	CO 189
392	Max P_X	0	0	263	CO 69	0	0	125	CO 189
	Min P_X	0	0	295	CO 58	0	0	126	CO 190
	Max P_Y	0	0	387	CO 51	0	0	125	CO 191
	Min P_Y	0	0	209	CO 44	0	0	124	CO 192
	Max P_Z	0	0	509	CO 32	0	0	126	CO 190
	Min P_Z	0	0	209	CO 44	0	0	124	CO 192
395	Max P_X	12	2	1	CO 41	13	2	-12	CO 189
	Min P_X	-15	2	78	CO 62	-13	2	59	CO 190
	Max P_Y	-3	3	42	CO 51	-2	3	29	CO 191
	Min P_Y	-2	-4	38	CO 60	-1	-4	22	CO 192
	Max P_Z	-15	2	78	CO 62	-13	2	59	CO 190
	Min P_Z	12	2	-1	CO 45	13	2	-12	CO 189
589	Max P_X	6	-2	52	CO 61	5	-1	6	CO 189
	Min P_X	-5	-5	109	CO 70	-4	-5	64	CO 190
	Max P_Y	2	12	6	CO 43	2	13	-20	CO 191
	Min P_Y	0	-14	126	CO 64	-1	-13	79	CO 192
	Max P_Z	0	-13	127	CO 52	-1	-13	79	CO 192
	Min P_Z	2	12	6	CO 43	2	13	-20	CO 191
621	Max P_X	6	-2	93	CO 61	5	-1	48	CO 189
	Min P_X	-5	-6	62	CO 70	-5	-6	10	CO 190
	Max P_Y	2	22	-30	CO 43	2	22	-57	CO 191
	Min P_Y	0	-25	137	CO 64	0	-24	93	CO 192
	Max P_Z	-1	-24	145	CO 72	0	-24	93	CO 192
	Min P_Z	2	22	-30	CO 43	2	22	-57	CO 191
639	Max P_X	14	0	116	CO 41	14	0	89	CO 189
	Min P_X	-17	-5	71	CO 62	-15	-3	8	CO 190
	Max P_Y	-3	11	72	CO 51	-3	11	37	CO 191
	Min P_Y	-3	-14	104	CO 60	-1	-12	46	CO 192
	Max P_Z	13	-1	152	CO 61	14	0	89	CO 189
	Min P_Z	-15	-3	35	CO 42	-15	-3	8	CO 190
654	Max P_X	4	0	104	CO 49	5	0	61	CO 189
	Min P_X	-5	0	145	CO 58	-4	0	53	CO 190
	Max P_Y	-2	4	105	CO 43	-2	4	63	CO 191
	Min P_Y	-3	-4	142	CO 60	-2	-4	51	CO 192
	Max P_Z	-1	0	218	CO 77	-2	4	63	CO 191
	Min P_Z	-2	-4	92	CO 44	-2	-4	51	CO 192
674	Max P_X	5	0	91	CO 49	5	0	56	CO 189
	Min P_X	-5	0	148	CO 58	-5	0	55	CO 190
	Max P_Y	-2	4	91	CO 43	-2	4	57	CO 191
	Min P_Y	-3	-4	147	CO 60	-2	-4	54	CO 192
	Max P_Z	-1	0	200	CO 77	-2	4	57	CO 191
	Min P_Z	-2	-4	89	CO 52	-2	-4	54	CO 192
677	Max P_X	4	0	92	CO 49	5	0	57	CO 189
	Min P_X	-5	0	149	CO 58	-4	0	57	CO 190
	Max P_Y	-2	4	89	CO 43	-2	4	53	CO 191
	Min P_Y	-3	-4	152	CO 60	-2	-4	60	CO 192
	Max P_Z	-1	0	199	CO 77	-2	-4	60	CO 192
	Min P_Z	-2	4	89	CO 51	-2	4	53	CO 191
678	Max P_X	5	0	102	CO 49	5	0	60	CO 189
	Min P_X	-6	0	158	CO 58	-5	0	59	CO 190
	Max P_Y	-2	4	103	CO 43	-2	4	61	CO 191
	Min P_Y	-3	-4	157	CO 60	-2	-4	57	CO 192
	Max P_Z	-1	0	231	CO 77	-2	4	61	CO 191
	Min P_Z	-2	-4	100	CO 48	-2	-4	57	CO 192
686	Max P_X	8	0	125	CO 49	8	0	81	CO 189
	Min P_X	-9	0	185	CO 58	-8	0	69	CO 190
	Max P_Y	-1	4	107	CO 43	-1	4	64	CO 191
	Min P_Y	-4	-4	201	CO 60	-3	-4	85	CO 192
	Max P_Z	-2	0	245	CO 77	-3	-4	85	CO 192
	Min P_Z	-1	4	107	CO 43	-1	4	64	CO 191
699	Max P_X	11	0	113	CO 49	11	0	81	CO 189
	Min P_X	-13	0	83	CO 58	-12	0	12	CO 190
	Max P_Y	-1	4	55	CO 43	0	4	27	CO 191
	Min P_Y	-5	-4	130	CO 60	-4	-4	60	CO 192
	Max P_Z	5	0	159	CO 78	11	0	81	CO 189
	Min P_Z	-12	0	40	CO 42	-12	0	12	CO 190
799	Max P_X	5	-2	128	CO 61	5	-1	53	CO 189
	Min P_X	-4	-5	76	CO 42	-4	-5	41	CO 190
	Max P_Y	-1	22	94	CO 43	-1	22	59	CO 191
	Min P_Y	2	-24	93	CO 60	1	-23	33	CO 192
	Max P_Z	1	-2	164	CO 36	-1	22	59	CO 191
	Min P_Z	2	-23	69	CO 44	1	-23	33	CO 192
802	Max P_X	5	-5	47	CO 61	5	-4	15	CO 189
	Min P_X	-4	-2	68	CO 42	-4	-1	50	CO 190
	Max P_Y	-1	16	37	CO 71	-1	17	15	CO 191
	Min P_Y	2	-18	85	CO 60	1	-17	53	CO 192
	Max P_Z	2	-18	85	CO 60	1	-17	53	CO 192
	Min P_Z	-1	16	33	CO 43	-1	17	15	CO 191
824*	Max P_X	9	-5	52	CO 61	8	-3	-5	CO 189
	Min P_X	-6	-2	127	CO 46	-6	-2	83	CO 190
	Max P_Y	-2	16	144	CO 71	-3	17	115	CO 191
	Min P_Y	3	-18	32	CO 60	2	-17	-25	CO 192
	Max P_Z	-2	15	171	CO 63	-3	17	115	CO 191
	Min P_Z	2	-17	0	CO 44	2	-17	-25	CO 192
845*	Max P_X	5	-5	70	CO 61	5	-4	25	CO 189
	Min P_X	-4	-2	71	CO 42	-4	-1	49	CO 190
	Max P_Y	-1	16	61	CO 71	-2	17	33	CO 191
	Min P_Y	2	-19	86	CO 60	1	-17	41	CO 192
	Max P_Z	1	-2	103	CO 6	-4	-1	49	CO 190
	Min P_Z	5	-4	47	CO 41	5	-4	25	CO 189
859	Max P_X	11	2	95	CO 61	10	1	19	CO 189
	Min P_X	-11	0	144	CO 46	-11	0	102	CO 190
	Max P_Y	-1	8	94	CO 63	-3	8	18	CO 191
	Min P_Y	1	-7	137	CO 44	1	-7	102	CO 192
	Max P_Z	-5	1	180	CO 83	-11	0	102	CO 190
	Min P_Z	-3	8	52	CO 43	-3	8	18	CO 191
865	Max P_X	3	2	81	CO 61	3	1	16	CO 189
	Min P_X	-3	1	122	CO 70	-3	0	79	CO 190
	Max P_Y	2	9	155	CO 63	1	8	90	CO 191
	Min P_Y	1	-7	42	CO 44	1	-7	11	CO 192
	Max P_Z	1	6	156	CO 84	1	8	90	CO 191
	Min P_Z	1	-7	42	CO 44	1	-7	11	CO 192
869	Max P_X	3	2	109	CO 61	3	1	35	CO 189
	Min P_X	-3	0	103	CO 70	-3	0	55	CO 190
	Max P_Y	2	9	135	CO 63	1	8	61	CO 191
	Min P_Y	2	-7	64	CO 44	1	-7	32	CO 192
	Max P_Z	0	1	171	CO 77	1	8	61	CO 191
	Min P_Z	2	-7	64	CO 44	1	-7	32	CO 192
873	Max P_X	3	2	138	CO 61	3	1	53	CO 189
	Min P_X	-4	0	93	CO 70	-4	0	52	CO 190
	Max P_Y	2	9	139	CO 63	1	8	53	CO 191
	Min P_Y	2	-7	83	CO 44	1	-7	51	CO 192
	Max P_Z	1	1	181	CO 77	1	8	53	CO 191
	Min P_Z	2	-7	83	CO 48	1	-7	51	CO 192
874*	Max P_X	5	-5	66	CO 61	5	-4	32	CO 189
	Min P_X	-4	-2	49	CO 42	-4	-1	31	CO 190
	Max P_Y	-1	16	25	CO 71	-1	17	3	CO 191
	Min P_Y	2	-19	90	CO 60	1	-17	55	CO 192
	Max P_Z	2	-19	90	CO 60	1	-17	55	CO 192
	Min P_Z	-1	16	21	CO 43	-1	17	3	CO 191
888	Max P_X	4	2	148	CO 61	3	1	54	CO 189
	Min P_X	-4	0	105	CO 70	-4	0	56	CO 190
	Max P_Y	2	9	148	CO 63	2	8	54	CO 191
	Min P_Y	2	-7	91	CO 44	2	-8	56	CO 192
	Max P_Z	1	1	202	CO 77	-4	0	56	CO 190
	Min P_Z	3	2	89	CO 49	3	1	54	CO 189
893	Max P_X	4	2	155	CO 61	3	1	55	CO 189
	Min P_X	-4	0	127	CO 70	-4	0	60	CO 190
	Max P_Y	2	9	158	CO 63	2	8	59	CO 191
	Min P_Y	2	-7	99	CO 44	2	-8	57	CO 192
	Max P_Z	0	1	232	CO 77	-4	0	60	CO 190
	Min P_Z	3	2	98	CO 45	3	1	55	CO 189
901	Max P_X	4	2	198	CO 61	3	1	77	CO 189
	Min P_X	-4	0	132	CO 70	-4	0	77	CO 190
	Max P_Y	2	9	204	CO 63	2	8	83	CO 191
	Min P_Y	2	-8	115	CO 44	2	-8	71	CO 192
	Max P_Z	0	1	252	CO 77	2	8	83	CO 191
	Min P_Z	2	-8	115	CO 48	2	-8	71	CO 192
908	Max P_X	3	2	139	CO 61	3	1	54	CO 189
	Min P_X	-4	0	100	CO 70	-4	0	53	CO 190
	Max P_Y	2	9	139	CO 63	2	8	54	CO 191
	Min P_Y	1	-8	88	CO 44	1	-8	54	CO 192
	Max P_Z	0	1	187	CO 77	3	1	54	CO 189
	Min P_Z	-4	0	87	CO 46	-4	0	53	CO 190
915	Max P_X	3	2	136	CO 61	3	1	44	CO 189
	Min P_X	-4	0	108	CO 70	-4	0	53	CO 190
	Max P_Y	2	9	114	CO 63	2	8	23	CO 191
	Min P_Y	2	-8	115	CO 44	1	-8	79	CO 192
	Max P_Z	0	1	206	CO 77	1	-8	79	CO 192
	Min P_Z	2	9	59	CO 43	2	8	23	CO 191
920	Max P_X	3	2	123	CO 61	3	2	33	CO 189
	Min P_X	-4	0	108	CO 70	-4	0	60	CO 190
	Max P_Y	2	9	59	CO 63	2	9	-28	CO 191
	Min P_Y	2	-8	169	CO 44	2	-8	136	CO 192
	Max P_Z	2	-8	224	CO 60	2	-8	136	CO 192
	Min P_Z	2	9	5	CO 43	2	9	-28	CO 191
970*	Max P_X	6	-6	17	CO 61	6	-5	-13	CO 189
	Min P_X	-5	-2	89	CO 46	-5	-1	61	CO 190
	Max P_Y	-3	17	46	CO 71	-3	17	25	CO 191
	Min P_Y	1	-20	59	CO 60	1	-18	30	CO 192
	Max P_Z	-5	-2	90	CO 62	-5	-1	61	CO 190
	Min P_Z	6	-5	3	CO 41	6	-5	-13	CO 189
989*	Max P_X	12	-4	-6	CO 41	12	-4	-21	CO 189
	Min P_X	-13	-3	103	CO 50	-12	-2	77	CO 190
	Max P_Y	-1	16	-37	CO 43	-1	17	-52	CO 191
	Min P_Y	-4	-20	129	CO 60	-3	-18	104	CO 192
	Max P_Z	-4	-20	130	CO 52	-3	-18	104	CO 192
	Min P_Z	-1	16	-37	CO 43	-1	17	-52	CO 191
995*	Max P_X	5	-3	11	CO 41	5	-4	4	CO 189
	Min P_X	-7	5	39	CO 46	-6	2	18	CO 190
	Max P_Y	-6	25	47	CO 51	-5	22	26	CO 191
	Min P_Y	2	-17	8	CO 44	2	-18	1	CO 192
	Max P_Z	-5	18	48	CO 25	-5	22	26	CO 191
	Min P_Z	2	-17	8	CO 44	2	-18	1	CO 192
1028*	Max P_X	9	-5	141	CO 61	8	-5	75	CO 189
	Min P_X	-7	0	81	CO 46	-7	0	19	CO 190
	Max P_Y	-4	21	208	CO 51	-4	21	146	CO 191
	Min P_Y	3	-20	18	CO 60	3	-20	-48	CO 192
	Max P_Z	-3	20	212	CO 59	-4	21	146	CO 191
	Min P_Z	3	-20	-19	CO 44	3	-20	-48	CO 192
1041*	Max P_X	5	-5	112	CO 41	5	-5	80	CO 189
	Min P_X	-7	0	97	CO 46	-6	0	25	CO 190
	Max P_Y	-5	20	123	CO 71	-5	20	84	CO 191
	Min P_Y	1	-21	95	CO 60	2	-20	21	CO 192
	Max P_Z	-5	11	166	CO 21	-5	20	84	CO 191
	Min P_Z	2	-20	53	CO 44	2	-20	21	CO 192
1052*	Max P_X	16	8	204	CO 61	13	8	133	CO 189
	Min P_X	-14	1	44	CO 46	-14	1	-4	CO 190
	Max P_Y	16	8	204	CO 61	13	8	133	CO 189
	Min P_Y	3	-7	106	CO 44	3	-7	67	CO 192
	Max P_Z	15	8	204	CO 57	13	8	133	CO 189
	Min P_Z	-14	1	35	CO 42	-14	1	-4	CO 190
1056*	Max P_X	5	-5	102	CO 41	6	-5	75	CO 189
	Min P_X	-7	0	70	CO 46	-6	0	15	CO 190
	Max P_Y	-5	20	83	CO 51	-4	20	28	CO 191
	Min P_Y	1	-20	111	CO 60	2	-20	56	CO 192
	Max P_Z	2	-4	134	CO 19	6	-5	75	CO 189
	Min P_Z	-6	0	41	CO 42	-6	0	15	CO 190
1068*	Max P_X	10	-4	98	CO 41	11	-4	76	CO 189
	Min P_X	-12	-1	37	CO 50	-11	-1	-1	CO 190
	Max P_Y	-3	20	6	CO 71	-3	20	-21	CO 191
	Min P_Y	-3	-21	125	CO 60	-2	-20	86	CO 192
	Max P_Z	-3	-21	125	CO 48	-2	-20	86	CO 192
	Min P_Z	-3	20	0	CO 43	-3	20	-21	CO 191
1111*	Max P_X	10	-4	141	CO 41	10	-3	116	CO 189
	Min P_X	-12	-2	19	CO 50	-11	-2	-28	CO 190
	Max P_Y	-3	17	41	CO 71	-2	17	8	CO 191
	Min P_Y	-3	-18	114	CO 60	-2	-17	66	CO 192
	Max P_Z	9	-4	163	CO 57	10	-3	116	CO 189
	Min P_Z	-11	-2	-3	CO 42	-11	-2	-28	CO 190
1128*	Max P_X	4	4	38	CO 61	3	4	32	CO 189
	Min P_X	-4	2	19	CO 46	-4	2	13	CO 190
	Max P_Y	4	4	38	CO 61	3	4	32	CO 189
	Min P_Y	1	-5	36	CO 44	1	-5	20	CO 192
	Max P_Z	1	0	65	CO 34	3	4	32	CO 189
	Min P_Z	-4	2	19	CO 50	-4	2	13	CO 190
1134*	Max P_X	0	0	235	CO 41	0	0	149	CO 189
	Min P_X	0	0	384	CO 46	0	0	142	CO 190
	Max P_Y	0	0	466	CO 13	0	0	147	CO 191
	Min P_Y	0	0	231	CO 44	0	0	144	CO 192
	Max P_Z	0	0	505	CO 6	0	0	149	CO 189
	Min P_Z	0	0	229	CO 42	0	0	142	CO 190
1139*	Max P_X	9	-4	78	CO 61	8	-4	20	CO 189
	Min P_X	-7	-1	114	CO 46	-7	-1	62	CO 190
	Max P_Y	-3	17	147	CO 71	-3	17	117	CO 191
	Min P_Y	3	-18	31	CO 60	2	-17	-27	CO 192
	Max P_Z	-2	17	175	CO 63	-3	17	117	CO 191
	Min P_Z	2	-18	-2	CO 44	2	-17	-27	CO 192
1183*	Max P_X	3	-3	127	CO 41	3	-3	81	CO 189
	Min P_X	-3	-3	164	CO 50	-3	-3	60	CO 190
	Max P_Y	-1	5	117	CO 43	-1	5	71	CO 191
	Min P_Y	-1	-5	172	CO 60	-1	-4	68	CO 192
	Max P_Z	0	-1	239	CO 6	3	-3	81	CO 189
	Min P_Z	-3	-3	106	CO 42	-3	-3	60	CO 190
1230	Max P_X	1	-3	55	CO 41	1	-3	33	CO 189
	Min P_X	-1	-2	54	CO 46	-1	-2	33	CO 190
	Max P_Y	0	4	53	CO 63	0	4	32	CO 191
	Min P_Y	0	-3	55	CO 48	0	-3	34	CO 192
	Max P_Z	0	0	80	CO 34	0	-3	34	CO 192
	Min P_Z	0	4	53	CO 51	0	4	32	CO 191
1235	Max P_X	0	3	102	CO 69	0	3	58	CO 189
	Min P_X	0	3	123	CO 46	0	2	55	CO 190
	Max P_Y	0	3	123	CO 63	0	3	54	CO 191
	Min P_Y	0	-3	88	CO 44	0	-3	53	CO 192
	Max P_Z	0	1	162	CO 6	0	3	58	CO 189
	Min P_Z	0	-3	88	CO 44	0	-3	53	CO 192
1241*	Max P_X	1	2	15	CO 61	1	2	15	CO 189
	Min P_X	-2	2	18	CO 46	-2	2	18	CO 190
	Max P_Y	-1	4	38	CO 71	-1	4	16	CO 191
	Min P_Y	1	-5	16	CO 60	1	-5	16	CO 192
	Max P_Z	0	0	51	CO 34	-2	2	18	CO 190
	Min P_Z	1	1	14	CO 19	1	2	15	CO 189
1247*	Max P_X	0	0	255	CO 69	0	0	144	CO 189
	Min P_X	0	0	460	CO 8	0	0	145	CO 190
	Max P_Y	0	0	459	CO 9	0	0	144	CO 191
	Min P_Y	0	0	232	CO 44	0	0	145	CO 192
	Max P_Z	0	0	501	CO 5	0	0	145	CO 190
	Min P_Z	0	0	230	CO 41	0	0	144	CO 189
1296*	Max P_X	1	-3	157	CO 49	1	-2	64	CO 189
	Min P_X	-1	-3	108	CO 42	-1	-3	65	CO 190
	Max P_Y	-1	4	107	CO 43	-1	4	64	CO 191
	Min P_Y	0	-4	157	CO 64	0	-3	64	CO 192
	Max P_Z	0	-1	218	CO 6	-1	-3	65	CO 190
	Min P_Z	1	-3	106	CO 41	1	-2	64	CO 189
1304	Max P_X	2	-2	60	CO 41	2	-2	32	CO 189
	Min P_X	-3	-2	50	CO 46	-2	-2	30	CO 190
	Max P_Y	0	5	51	CO 63	0	5	31	CO 191
	Min P_Y	-1	-3	60	CO 44	-1	-3	31	CO 192
	Max P_Z	0	0	119	CO 34	2	-2	32	CO 189
	Min P_Z	-3	-2	50	CO 58	-2	-2	30	CO 190
1308	Max P_X	0	0	237	CO 41	0	0	149	CO 189
	Min P_X	0	0	386	CO 46	0	0	148	CO 190
	Max P_Y	0	0	261	CO 71	0	0	149	CO 191
	Min P_Y	0	0	384	CO 48	0	0	146	CO 192
	Max P_Z	0	0	501	CO 5	0	0	149	CO 191
	Min P_Z	0	0	235	CO 44	0	0	146	CO 192
1317	Max P_X	0	3	149	CO 69	0	3	75	CO 189
	Min P_X	0	3	185	CO 46	0	3	76	CO 190
	Max P_Y	0	3	179	CO 63	0	3	70	CO 191
	Min P_Y	0	-3	124	CO 44	0	-4	71	CO 192
	Max P_Z	0	1	260	CO 6	0	3	76	CO 190
	Min P_Z	0	3	122	CO 43	0	3	70	CO 191
1351*	Max P_X	1	2	30	CO 49	1	2	21	CO 189
	Min P_X	-2	2	53	CO 70	-2	2	17	CO 190
	Max P_Y	0	4	26	CO 51	0	4	17	CO 191
	Min P_Y	0	-6	30	CO 60	0	-6	21	CO 192
	Max P_Z	0	0	81	CO 34	1	2	21	CO 189
	Min P_Z	-2	2	26	CO 58	-2	2	17	CO 190
1367*	Max P_X	0	0	235	CO 41	0	0	148	CO 189
	Min P_X	0	0	456	CO 8	0	0	146	CO 190
	Max P_Y	0	0	457	CO 13	0	0	147	CO 191
	Min P_Y	0	0	234	CO 44	0	0	147	CO 192
	Max P_Z	0	0	497	CO 5	0	0	148	CO 189
	Min P_Z	0	0	232	CO 42	0	0	146	CO 190
1402*	Max P_X	1	-3	168	CO 49	1	-2	68	CO 189
	Min P_X	0	-3	116	CO 42	0	-3	68	CO 190
	Max P_Y	0	4	116	CO 43	0	4	68	CO 191
	Min P_Y	0	-4	168	CO 58	0	-3	68	CO 190
	Max P_Z	0	-1	241	CO 5	1	-2	68	CO 189
	Min P_Z	0	-3	114	CO 44	0	-3	66	CO 192
1410	Max P_X	7	-2	34	CO 41	7	-2	19	CO 189
	Min P_X	-8	-3	31	CO 58	-8	-3	30	CO 190
	Max P_Y	-1	6	26	CO 63	0	6	25	CO 191
	Min P_Y	-3	-5	45	CO 72	-3	-5	25	CO 192
	Max P_Z	-1	0	53	CO 34	-8	-3	30	CO 190
	Min P_Z	3	-1	19	CO 11	7	-2	19	CO 189
1414	Max P_X	0	0	235	CO 41	0	0	148	CO 189
	Min P_X	0	0	392	CO 46	0	0	148	CO 190
	Max P_Y	0	0	236	CO 43	0	0	148	CO 191
	Min P_Y	0	0	389	CO 48	0	0	146	CO 192
	Max P_Z	0	0	508	CO 5	0	0	148	CO 190
	Min P_Z	0	0	234	CO 44	0	0	146	CO 192
1423	Max P_X	1	3	162	CO 61	1	2	63	CO 189
	Min P_X	-1	3	128	CO 70	-1	3	62	CO 190
	Max P_Y	0	3	155	CO 63	0	3	56	CO 191
	Min P_Y	0	-3	105	CO 44	0	-4	59	CO 192
	Max P_Z	0	1	232	CO 6	1	2	63	CO 189
	Min P_Z	0	3	101	CO 43	0	3	56	CO 191
1471*	Max P_X	4	0	17	CO 45	4	1	9	CO 189
	Min P_X	-6	1	45	CO 62	-6	2	36	CO 190
	Max P_Y	-1	10	35	CO 47	-1	11	27	CO 191
	Min P_Y	-3	-14	26	CO 64	-2	-14	17	CO 192
	Max P_Z	-1	-1	89	CO 34	-6	2	36	CO 190
	Min P_Z	4	0	17	CO 49	4	1	9	CO 189
1478*	Max P_X	0	0	243	CO 41	0	0	152	CO 189
	Min P_X	0	0	488	CO 20	0	0	163	CO 190
	Max P_Y	0	0	485	CO 13	0	0	158	CO 191
	Min P_Y	0	0	248	CO 44	0	0	157	CO 192
	Max P_Z	0	0	520	CO 6	0	0	163	CO 190
	Min P_Z	0	0	243	CO 41	0	0	152	CO 189
1503	Max P_X	18	0	4	CO 41	19	0	-52	CO 189
	Min P_X	-21	-1	313	CO 58	-20	-2	257	CO 190
	Max P_Y	-2	13	175	CO 63	-1	12	120	CO 191
	Min P_Y	-9	-10	160	CO 72	-8	-10	97	CO 192
	Max P_Z	-21	-2	320	CO 70	-20	-2	257	CO 190
	Min P_Z	17	0	4	CO 49	19	0	-52	CO 189
1514*	Max P_X	11	-1	68	CO 45	12	0	-24	CO 189
	Min P_X	-15	0	441	CO 62	-14	1	335	CO 190
	Max P_Y	0	18	312	CO 47	1	19	221	CO 191
	Min P_Y	-10	-26	184	CO 64	-9	-25	78	CO 192
	Max P_Z	-15	0	441	CO 58	-14	1	335	CO 190
	Min P_Z	11	-1	61	CO 41	12	0	-24	CO 189
1525*	Max P_X	2	-3	177	CO 49	2	-3	67	CO 189
	Min P_X	-2	-4	140	CO 42	-2	-4	87	CO 190
	Max P_Y	0	5	126	CO 43	0	6	73	CO 191
	Min P_Y	-1	-6	191	CO 60	-1	-6	80	CO 192
	Max P_Z	0	-1	265	CO 6	-2	-4	87	CO 190
	Min P_Z	1	-3	119	CO 41	2	-3	67	CO 189
1539	Max P_X	0	0	326	CO 61	0	0	119	CO 189
	Min P_X	0	0	226	CO 42	0	0	145	CO 190
	Max P_Y	0	0	210	CO 43	0	0	129	CO 191
	Min P_Y	0	0	341	CO 48	0	0	134	CO 192
	Max P_Z	0	0	448	CO 6	0	0	145	CO 190
	Min P_Z	0	0	200	CO 41	0	0	119	CO 189
1548	Max P_X	1	3	145	CO 61	1	2	55	CO 189
	Min P_X	-2	4	128	CO 70	-2	3	64	CO 190
	Max P_Y	-1	6	155	CO 63	-1	5	65	CO 191
	Min P_Y	0	-6	88	CO 44	0	-6	45	CO 192
	Max P_Z	0	1	217	CO 5	-1	5	65	CO 191
	Min P_Z	0	-6	88	CO 44	0	-6	45	CO 192
4094	Max P_X	2	0	27	CO 57	2	0	10	CO 189
	Min P_X	-2	0	35	CO 70	-2	0	-5	CO 190
	Max P_Y	0	2	36	CO 71	0	2	-4	CO 191
	Min P_Y	0	-2	13	CO 60	0	-2	-4	CO 192
	Max P_Z	0	0	84	CO 36	2	0	10	CO 189
	Min P_Z	-2	0	12	CO 42	-2	0	-5	CO 190
4095	Max P_X	2	0	12	CO 57	2	0	-5	CO 189
	Min P_X	-2	0	50	CO 70	-2	0	10	CO 190
	Max P_Y	0	2	36	CO 71	0	2	-4	CO 191
	Min P_Y	0	-2	13	CO 60	0	-2	-5	CO 192
	Max P_Z	0	0	84	CO 35	-2	0	10	CO 190
	Min P_Z	2	0	12	CO 41	2	0	-5	CO 189
4096	Max P_X	2	0	21	CO 57	2	0	10	CO 189
	Min P_X	-2	0	20	CO 70	-2	0	-6	CO 190
	Max P_Y	0	2	23	CO 71	0	2	-4	CO 191
	Min P_Y	0	-2	9	CO 44	0	-2	-3	CO 192
	Max P_Z	0	0	57	CO 36	2	0	10	CO 189
	Min P_Z	-2	0	5	CO 42	-2	0	-6	CO 190
4097	Max P_X	2	0	6	CO 57	2	0	-6	CO 189
	Min P_X	-2	0	36	CO 70	-2	0	9	CO 190
	Max P_Y	0	2	23	CO 71	0	2	-4	CO 191
	Min P_Y	0	-2	9	CO 44	0	-2	-3	CO 192
	Max P_Z	0	0	57	CO 35	-2	0	9	CO 190
	Min P_Z	2	0	6	CO 41	2	0	-6	CO 189
4098	Max P_X	2	0	21	CO 57	2	0	11	CO 189
	Min P_X	-2	0	17	CO 70	-2	0	-6	CO 190
	Max P_Y	0	2	19	CO 71	0	2	-5	CO 191
	Min P_Y	0	-2	12	CO 44	0	-2	2	CO 192
	Max P_Z	0	0	50	CO 35	2	0	11	CO 189
	Min P_Z	-2	0	4	CO 42	-2	0	-6	CO 190
4099	Max P_X	2	0	6	CO 57	2	0	-5	CO 189
	Min P_X	-2	0	33	CO 70	-2	0	10	CO 190
	Max P_Y	0	2	19	CO 71	0	2	-5	CO 191
	Min P_Y	0	-2	12	CO 44	0	-2	1	CO 192
	Max P_Z	0	0	50	CO 35	-2	0	10	CO 190
	Min P_Z	2	0	6	CO 41	2	0	-5	CO 189
4100	Max P_X	2	0	22	CO 61	2	0	14	CO 189
	Min P_X	-2	0	7	CO 42	-2	0	0	CO 190
	Max P_Y	0	1	22	CO 71	0	1	8	CO 191
	Min P_Y	0	0	14	CO 60	0	0	7	CO 192
	Max P_Z	0	0	32	CO 36	2	0	14	CO 189
	Min P_Z	-2	0	7	CO 46	-2	0	0	CO 190
4102	Max P_X	2	0	7	CO 61	2	0	-1	CO 189
	Min P_X	-2	0	22	CO 42	-2	0	15	CO 190
	Max P_Y	0	1	22	CO 71	0	1	8	CO 191
	Min P_Y	0	0	14	CO 60	0	0	7	CO 192
	Max P_Z	0	0	32	CO 36	-2	0	15	CO 190
	Min P_Z	2	0	6	CO 45	2	0	-1	CO 189
4351	Max P_X	12	2	51	CO 41	13	2	33	CO 189
	Min P_X	-14	2	59	CO 62	-13	2	24	CO 190
	Max P_Y	-3	4	50	CO 51	-2	4	28	CO 191
	Min P_Y	-2	-6	66	CO 60	-1	-5	34	CO 192
	Max P_Z	-2	-1	79	CO 77	-1	-5	34	CO 192
	Min P_Z	-14	2	42	CO 42	-13	2	24	CO 190
4357	Max P_X	4	16	85	CO 63	4	17	16	CO 191
	Min P_X	-5	-5	94	CO 70	-5	-4	34	CO 190
	Max P_Y	4	17	50	CO 43	4	17	16	CO 191
	Min P_Y	4	-19	115	CO 60	4	-18	63	CO 192
	Max P_Z	0	-2	157	CO 36	4	-18	63	CO 192
	Min P_Z	4	17	50	CO 43	4	17	16	CO 191
5415	Max P_X	4	1	119	CO 41	4	2	85	CO 189
	Min P_X	-4	-7	108	CO 58	-3	-5	28	CO 190
	Max P_Y	-2	12	175	CO 51	-2	12	132	CO 191
	Min P_Y	-2	-15	62	CO 60	-2	-13	-18	CO 192
	Max P_Z	-3	10	218	CO 63	-2	12	132	CO 191
	Min P_Z	-2	-14	16	CO 44	-2	-13	-18	CO 192
5875	Max P_X	5	-1	51	CO 61	5	-1	15	CO 189
	Min P_X	-4	13	47	CO 43	-4	13	32	CO 191
	Max P_Y	-4	13	58	CO 59	-4	13	32	CO 191
	Min P_Y	-4	-13	66	CO 52	-4	-13	30	CO 192
	Max P_Z	-2	0	83	CO 12	-3	0	45	CO 190
	Min P_Z	5	-1	31	CO 41	5	-1	15	CO 189
5876	Max P_X	5	-1	38	CO 41	5	-1	20	CO 189
	Min P_X	-5	13	56	CO 47	-5	13	27	CO 191
	Max P_Y	-5	13	55	CO 59	-5	13	27	CO 191
	Min P_Y	-4	-13	84	CO 52	-4	-13	43	CO 192
	Max P_Z	-2	0	94	CO 12	-3	0	49	CO 190
	Min P_Z	5	-1	38	CO 41	5	-1	20	CO 189
5877	Max P_X	9	-1	28	CO 61	9	-1	-3	CO 189
	Min P_X	-7	0	70	CO 42	-7	0	56	CO 190
	Max P_Y	-2	16	66	CO 59	-3	15	44	CO 191
	Min P_Y	-3	-15	32	CO 72	-3	-15	14	CO 192
	Max P_Z	-6	0	88	CO 50	-7	0	56	CO 190
	Min P_Z	9	-1	11	CO 41	9	-1	-3	CO 189
5878*	Max P_X	10	-3	41	CO 41	10	-3	23	CO 189
	Min P_X	-12	-2	73	CO 50	-11	-2	42	CO 190
	Max P_Y	-2	16	-15	CO 71	-2	16	-38	CO 191
	Min P_Y	-3	-17	127	CO 60	-2	-17	95	CO 192
	Max P_Z	-4	-17	127	CO 48	-2	-17	95	CO 192
	Min P_Z	-2	16	-20	CO 43	-2	16	-38	CO 191
5879	Max P_X	1	-3	94	CO 61	1	-2	40	CO 189
	Min P_X	-1	-3	72	CO 70	-1	-3	40	CO 190
	Max P_Y	0	3	58	CO 43	0	3	35	CO 191
	Min P_Y	-1	-3	94	CO 62	-1	-3	40	CO 190
	Max P_Z	0	-1	112	CO 3	-1	-3	40	CO 190
	Min P_Z	0	3	58	CO 43	0	3	35	CO 191
5880	Max P_X	5	0	81	CO 49	5	0	53	CO 189
	Min P_X	-5	0	134	CO 58	-4	0	55	CO 190
	Max P_Y	-2	4	80	CO 43	-2	4	51	CO 191
	Min P_Y	-3	-4	135	CO 60	-2	-4	56	CO 192
	Max P_Z	-1	0	161	CO 77	-2	-4	56	CO 192
	Min P_Z	-2	4	80	CO 51	-2	4	51	CO 191
5882	Max P_X	4	1	127	CO 69	4	1	43	CO 189
	Min P_X	-4	10	119	CO 63	-3	10	70	CO 191
	Max P_Y	-3	10	153	CO 71	-3	10	70	CO 191
	Min P_Y	-3	-11	108	CO 60	-3	-11	58	CO 192
	Max P_Z	0	0	193	CO 36	-3	3	75	CO 190
	Min P_Z	4	1	88	CO 45	4	1	43	CO 189
5883	Max P_X	4	2	136	CO 61	3	1	57	CO 189
	Min P_X	-4	0	84	CO 70	-4	0	52	CO 190
	Max P_Y	2	8	131	CO 63	2	8	52	CO 191
	Min P_Y	2	-7	86	CO 44	2	-7	57	CO 192
	Max P_Z	1	1	163	CO 77	2	-7	57	CO 192
	Min P_Z	2	8	80	CO 51	2	8	52	CO 191
5885*	Max P_X	4	4	50	CO 61	3	4	33	CO 189
	Min P_X	-4	2	47	CO 46	-4	2	29	CO 190
	Max P_Y	-1	4	50	CO 63	-1	4	32	CO 191
	Min P_Y	1	-5	48	CO 44	1	-5	30	CO 192
	Max P_Z	0	0	59	CO 34	3	4	33	CO 189
	Min P_Z	-4	2	47	CO 62	-4	2	29	CO 190
5886*	Max P_X	1	2	48	CO 61	1	2	30	CO 189
	Min P_X	-2	2	48	CO 46	-2	2	30	CO 190
	Max P_Y	-1	4	48	CO 51	-1	4	30	CO 191
	Min P_Y	1	-5	47	CO 60	1	-5	30	CO 192
	Max P_Z	0	0	63	CO 34	-1	4	30	CO 191
	Min P_Z	1	-5	47	CO 60	1	-5	30	CO 192
5887*	Max P_X	1	2	46	CO 49	1	2	28	CO 189
	Min P_X	-2	2	59	CO 70	-2	3	32	CO 190
	Max P_Y	-1	5	49	CO 51	-1	5	31	CO 191
	Min P_Y	0	-7	47	CO 60	0	-7	29	CO 192
	Max P_Z	0	0	69	CO 34	-2	3	32	CO 190
	Min P_Z	1	2	46	CO 49	1	2	28	CO 189
5888*	Max P_X	1	-3	123	CO 49	1	-2	55	CO 189
	Min P_X	0	4	90	CO 43	0	4	55	CO 191
	Max P_Y	0	4	90	CO 43	0	4	55	CO 191
	Min P_Y	0	-4	125	CO 60	0	-3	57	CO 192
	Max P_Z	0	-1	164	CO 5	0	-3	58	CO 190
	Min P_Z	1	-3	90	CO 41	1	-2	55	CO 189
5889*	Max P_X	1	-3	118	CO 49	1	-2	54	CO 189
	Min P_X	-1	4	85	CO 43	-1	4	53	CO 191
	Max P_Y	-1	4	85	CO 43	-1	4	53	CO 191
	Min P_Y	-1	-4	118	CO 62	-1	-3	53	CO 190
	Max P_Z	0	-1	152	CO 5	1	-2	54	CO 189
	Min P_Z	-1	4	85	CO 43	-1	4	53	CO 191
5890*	Max P_X	3	-3	88	CO 41	3	-3	56	CO 189
	Min P_X	-3	-4	117	CO 50	-3	-3	52	CO 190
	Max P_Y	-1	4	85	CO 43	0	4	53	CO 191
	Min P_Y	-1	-4	119	CO 60	-1	-4	54	CO 192
	Max P_Z	0	-1	152	CO 5	3	-3	56	CO 189
	Min P_Z	-3	-3	84	CO 42	-3	-3	52	CO 190
5893	Max P_X	5	-2	99	CO 61	5	-1	45	CO 189
	Min P_X	-4	-5	62	CO 42	-4	-5	35	CO 190
	Max P_Y	-1	21	74	CO 43	-1	22	46	CO 191
	Min P_Y	2	-23	79	CO 60	1	-22	34	CO 192
	Max P_Z	1	-2	123	CO 36	-1	22	46	CO 191
	Min P_Z	2	-22	62	CO 44	1	-22	34	CO 192
5895	Max P_X	5	-2	149	CO 61	5	-1	61	CO 189
	Min P_X	-5	-5	82	CO 42	-5	-5	42	CO 190
	Max P_Y	-1	22	143	CO 43	-1	22	103	CO 191
	Min P_Y	1	-24	79	CO 60	1	-22	6	CO 192
	Max P_Z	0	12	195	CO 25	-1	22	103	CO 191
	Min P_Z	1	-23	46	CO 44	1	-22	6	CO 192
5896	Max P_X	2	-2	56	CO 41	2	-2	35	CO 189
	Min P_X	-3	-2	56	CO 46	-2	-2	35	CO 190
	Max P_Y	0	5	55	CO 63	0	5	34	CO 191
	Min P_Y	-1	-4	63	CO 72	-1	-4	36	CO 192
	Max P_Z	0	0	72	CO 34	-1	-4	36	CO 192
	Min P_Z	0	5	55	CO 51	0	5	34	CO 191
5898	Max P_X	18	0	69	CO 41	19	0	5	CO 189
	Min P_X	-20	-1	294	CO 58	-19	-2	229	CO 190
	Max P_Y	-2	13	182	CO 63	-1	12	116	CO 191
	Min P_Y	-8	-10	189	CO 44	-7	-11	127	CO 192
	Max P_Z	-20	-2	299	CO 70	-19	-2	229	CO 190
	Min P_Z	18	0	69	CO 41	19	0	5	CO 189
5961	Max P_X	1	3	122	CO 61	1	3	55	CO 189
	Min P_X	-1	3	98	CO 70	-1	3	54	CO 190
	Max P_Y	0	3	120	CO 63	0	3	52	CO 191
	Min P_Y	0	-3	86	CO 44	0	-4	52	CO 192
	Max P_Z	0	1	159	CO 6	1	3	55	CO 189
	Min P_Z	0	-3	86	CO 44	0	-4	52	CO 192
5962	Max P_X	1	3	113	CO 61	1	2	50	CO 189
	Min P_X	-2	3	93	CO 70	-2	3	52	CO 190
	Max P_Y	-1	5	114	CO 63	-1	4	51	CO 191
	Min P_Y	0	-5	78	CO 44	0	-5	46	CO 192
	Max P_Z	0	1	149	CO 5	-2	3	52	CO 190
	Min P_Z	0	-5	78	CO 44	0	-5	46	CO 192

Teigiamos x, y ir z jėgų kryptys

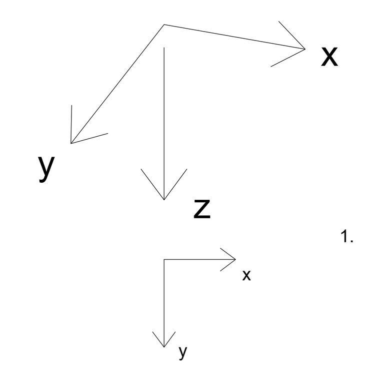

Pastabos

1. Apkrovų reikšmės - skaičiuotinės, pagal LST EN 1990, (EQU) A grupė ir (STR/GEO) - B grupė (6.10) išraišką. Pastato pasėkmių klasė - CC2, patikimumo klasė - RC2.
2. Apkrovų pridėjimo taško altitudė yra gręžtinio pamato viršaus altitudė.

DATA	PARAŠAS	VARDAS, PAVARDĖ	PROJEKTO DALIS

Pareigos	Vardas, Pavardė	Parašas	Dokumento žymuo	Lapas	Lapų	Laida
PDV	Saulius Kavaliauskas		A005-01-TDP-SK1.B-002	2	4	A
Konstruktorius	Saulius Kavaliauskas					

M 1:150 ISO A1 841 x 594 mm

PAMATAI. GRĘŽTINIŲ PAMATŲ APKROVŲ PLANAS

M1:150

Taško Nr.		(STR/GEO) B grupė Apkrovos [kN]				(EQU) A grupė Apkrovos [kN]			
		P_X	P_Y	P_Z	Derinys	P_X	P_Y	P_Z	Derinys
548	Max P_X	14	5	211	CO 49	16	4	120	CO 189
	Min P_X	-22	4	208	CO 70	-21	2	133	CO 190
	Max P_Y	-2	29	137	CO 63	0	27	39	CO 191
	Min P_Y	-12	-22	313	CO 48	-11	-23	222	CO 192
	Max P_Z	-12	-22	320	CO 60	-11	-23	222	CO 192
	Min P_Z	-2	28	106	CO 43	0	27	39	CO 191
575	Max P_X	11	3	74	CO 49	12	1	17	CO 189
	Min P_X	-17	7	160	CO 70	-16	5	120	CO 190
	Max P_Y	-2	33	114	CO 63	-1	31	56	CO 191
	Min P_Y	-8	-26	124	CO 44	-7	-27	87	CO 192
	Max P_Z	-17	7	177	CO 58	-16	5	120	CO 190
	Min P_Z	11	2	53	CO 41	12	1	17	CO 189
612	Max P_X	12	6	176	CO 61	13	4	103	CO 189
	Min P_X	-15	4	142	CO 70	-15	2	85	CO 190
	Max P_Y	-2	29	192	CO 63	-2	27	118	CO 191
	Min P_Y	-4	-23	116	CO 44	-4	-24	65	CO 192
	Max P_Z	-2	19	194	CO 25	-2	27	118	CO 191
	Min P_Z	-4	-23	116	CO 44	-4	-24	65	CO 192
1595*	Max P_X	6	-13	228	CO 45	5	-12	133	CO 189
	Min P_X	-4	0	252	CO 42	-4	2	168	CO 190
	Max P_Y	-3	35	315	CO 51	-3	37	220	CO 191
	Min P_Y	5	-45	191	CO 60	4	-43	79	CO 192
	Max P_Z	-3	35	332	CO 63	-3	37	220	CO 191
	Min P_Z	5	-44	163	CO 44	4	-43	79	CO 192
1601*	Max P_X	4	-10	147	CO 49	4	-8	79	CO 189
	Min P_X	-6	-4	168	CO 42	-6	-3	117	CO 190
	Max P_Y	0	20	53	CO 51	0	21	-15	CO 191
	Min P_Y	-1	-28	292	CO 60	-1	-26	214	CO 192
	Max P_Z	-1	-28	292	CO 60	-1	-26	214	CO 192
	Min P_Z	0	20	36	CO 43	0	21	-15	CO 191
1621*	Max P_X	5	-14	242	CO 45	5	-12	148	CO 189
	Min P_X	-4	-1	233	CO 42	-4	1	151	CO 190
	Max P_Y	-2	35	253	CO 51	-2	36	159	CO 191
	Min P_Y	5	-46	250	CO 60	4	-43	139	CO 192
	Max P_Z	1	-7	296	CO 77	-2	36	159	CO 191
	Min P_Z	5	-45	221	CO 44	4	-43	139	CO 192
1628*	Max P_X	13	-7	315	CO 45	13	-7	211	CO 189
	Min P_X	-11	-37	84	CO 64	-11	-37	-39	CO 192
	Max P_Y	1	36	478	CO 51	1	36	373	CO 191
	Min P_Y	-11	-37	78	CO 72	-11	-37	-39	CO 192
	Max P_Z	1	36	496	CO 63	1	36	373	CO 191
	Min P_Z	-11	-37	58	CO 44	-11	-37	-39	CO 192
1633*	Max P_X	5	-14	246	CO 45	5	-13	157	CO 189
	Min P_X	-4	-1	204	CO 42	-5	1	127	CO 190
	Max P_Y	-1	34	180	CO 51	-2	36	91	CO 191
	Min P_Y	4	-46	299	CO 60	4	-43	193	CO 192
	Max P_Z	4	-46	299	CO 60	4	-43	193	CO 192
	Min P_Z	-1	34	168	CO 43	-2	36	91	CO 191
1639	Max P_X	12	3	93	CO 61	13	1	37	CO 189
	Min P_X	-16	6	134	CO 70	-15	4	95	CO 190
	Max P_Y	-2	32	136	CO 63	-2	30	82	CO 191
	Min P_Y	-5	-26	87	CO 44	-4	-27	52	CO 192
	Max P_Z	-15	6	150	CO 58	-15	4	95	CO 190
	Min P_Z	12	2	73	CO 41	13	1	37	CO 189
1646	Max P_X	4	3	84	CO 61	4	2	32	CO 189
	Min P_X	-7	6	121	CO 70	-6	4	82	CO 190
	Max P_Y	-3	32	184	CO 63	-3	30	132	CO 191
	Min P_Y	0	-26	10	CO 44	0	-27	-23	CO 192
	Max P_Z	-3	31	184	CO 51	-3	30	132	CO 191
	Min P_Z	0	-26	10	CO 44	0	-27	-23	CO 192
1657*	Max P_X	5	-15	246	CO 45	5	-13	163	CO 189
	Min P_X	-5	-1	173	CO 42	-5	1	102	CO 190
	Max P_Y	-2	34	109	CO 51	-2	36	26	CO 191
	Min P_Y	5	-46	341	CO 60	4	-43	241	CO 192
	Max P_Z	5	-46	341	CO 60	4	-43	241	CO 192
	Min P_Z	-2	34	97	CO 43	-2	36	26	CO 191
1663*	Max P_X	5	-15	238	CO 45	5	-13	163	CO 189
	Min P_X	-6	-2	137	CO 42	-6	0	75	CO 190
	Max P_Y	-3	33	35	CO 51	-3	36	-39	CO 191
	Min P_Y	4	-47	370	CO 60	4	-44	280	CO 192
	Max P_Z	4	-47	370	CO 60	4	-44	280	CO 192
	Min P_Z	-3	33	23	CO 43	-3	36	-39	CO 191
1679*	Max P_X	7	-14	293	CO 45	6	-12	208	CO 189
	Min P_X	-5	-2	164	CO 62	-5	1	60	CO 190
	Max P_Y	-1	33	168	CO 51	-2	34	83	CO 191
	Min P_Y	5	-44	295	CO 60	5	-41	190	CO 192
	Max P_Z	6	-15	312	CO 57	6	-12	208	CO 189
	Min P_Z	-5	-1	133	CO 42	-5	1	60	CO 190
1738	Max P_X	18	3	349	CO 41	19	3	265	CO 189
	Min P_X	-19	1	157	CO 58	-19	0	55	CO 190
	Max P_Y	-1	27	181	CO 63	0	26	80	CO 191
	Min P_Y	-7	-25	320	CO 44	-7	-25	236	CO 192
	Max P_Z	18	4	365	CO 61	19	3	265	CO 189
	Min P_Z	-19	1	140	CO 42	-19	0	55	CO 190
1750*	Max P_X	8	-29	148	CO 48	8	-28	98	CO 192
	Min P_X	-5	-4	171	CO 62	-6	-2	75	CO 190
	Max P_Y	-4	22	120	CO 43	-4	23	74	CO 191
	Min P_Y	8	-30	194	CO 60	8	-28	98	CO 192
	Max P_Z	2	-5	211	CO 77	8	-28	98	CO 192
	Min P_Z	-4	22	120	CO 43	-4	23	74	CO 191
1797	Max P_X	0	0	251	CO 57	0	0	69	CO 189
	Min P_X	0	0	102	CO 50	0	0	68	CO 190
	Max P_Y	0	2	101	CO 51	0	2	67	CO 191
	Min P_Y	0	-2	252	CO 60	0	-2	71	CO 192
	Max P_Z	0	-1	314	CO 81	0	-2	71	CO 192
	Min P_Z	0	2	101	CO 51	0	2	67	CO 191
1804	Max P_X	15	9	350	CO 49	16	7	244	CO 189
	Min P_X	-22	2	171	CO 70	-20	1	79	CO 190
	Max P_Y	-1	36	158	CO 63	0	33	39	CO 191
	Min P_Y	-11	-28	368	CO 44	-10	-30	283	CO 192
	Max P_Z	-11	-27	402	CO 60	-10	-30	283	CO 192
	Min P_Z	-1	35	125	CO 43	0	33	39	CO 191
1811	Max P_X	12	10	281	CO 61	13	8	184	CO 189
	Min P_X	-15	3	163	CO 70	-15	1	80	CO 190
	Max P_Y	-2	36	276	CO 63	-2	33	178	CO 191
	Min P_Y	-4	-27	147	CO 44	-4	-29	75	CO 192
	Max P_Z	12	10	281	CO 61	13	8	184	CO 189
	Min P_Z	-4	-27	147	CO 44	-4	-29	75	CO 192
1815	Max P_X	13	10	273	CO 61	13	8	178	CO 189
	Min P_X	-14	3	163	CO 70	-14	1	81	CO 190
	Max P_Y	-2	36	291	CO 63	-1	33	195	CO 191
	Min P_Y	-4	-27	123	CO 44	-4	-29	51	CO 192
	Max P_Z	-2	36	291	CO 63	-1	33	195	CO 191
	Min P_Z	-4	-27	123	CO 44	-4	-29	51	CO 192
1825	Max P_X	7	10	214	CO 57	8	8	135	CO 189
	Min P_X	-13	3	149	CO 70	-12	1	76	CO 190
	Max P_Y	-9	36	334	CO 63	-8	33	255	CO 191
	Min P_Y	1	-26	-1	CO 44	2	-28	-62	CO 192
	Max P_Z	-9	36	334	CO 63	-8	33	255	CO 191
	Min P_Z	1	-26	-1	CO 44	2	-28	-62	CO 192
1917	Max P_X	0	1	547	CO 80	0	2	135	CO 191
	Min P_X	0	0	198	CO 49	0	0	131	CO 189
	Max P_Y	0	2	445	CO 63	0	2	135	CO 191
	Min P_Y	0	-2	191	CO 48	0	-2	124	CO 192
	Max P_Z	0	1	547	CO 84	0	2	135	CO 191
	Min P_Z	0	-2	189	CO 44	0	-2	124	CO 192
1925*	Max P_X	14	9	323	CO 61	14	7	228	CO 189
	Min P_X	-14	2	108	CO 42	-14	1	36	CO 190
	Max P_Y	-1	31	270	CO 63	-1	29	174	CO 191
	Min P_Y	-3	-25	147	CO 44	-3	-27	75	CO 192
	Max P_Z	14	9	323	CO 61	14	7	228	CO 189
	Min P_Z	-14	2	108	CO 42	-14	1	36	CO 190
1966*	Max P_X	3	-5	30	CO 41	3	-4	10	CO 189
	Min P_X	-7	-7	100	CO 62	-6	-4	65	CO 190
	Max P_Y	-1	18	-28	CO 71	0	19	-55	CO 191
	Min P_Y	-3	-24	154	CO 60	-2	-22	118	CO 192
	Max P_Z	-3	-24	154	CO 60	-2	-22	118	CO 192
	Min P_Z	-1	18	-35	CO 43	0	19	-55	CO 191
1972*	Max P_X	9	-25	92	CO 72	8	-24	53	CO 192
	Min P_X	-6	-6	139	CO 62	-6	-4	73	CO 190
	Max P_Y	-4	19	102	CO 71	-5	20	63	CO 191
	Min P_Y	9	-26	118	CO 64	8	-24	53	CO 192
	Max P_Z	2	-5	148	CO 77	-6	-4	73	CO 190
	Min P_Z	8	-6	77	CO 41	7	-5	44	CO 189

Taško Nr.		(STR/GEO) B grupė Apkrovos [kN]				(EQU) A grupė Apkrovos [kN]			
		P_X	P_Y	P_Z	Derinys	P_X	P_Y	P_Z	Derinys
2010*	Max P_X	9	-25	87	CO 72	8	-24	48	CO 192
	Min P_X	-6	-6	121	CO 62	-6	-4	64	CO 190
	Max P_Y	-4	19	100	CO 71	-5	20	61	CO 191
	Min P_Y	9	-27	106	CO 64	8	-24	48	CO 192
	Max P_Z	2	-5	135	CO 77	-6	-4	64	CO 190
	Min P_Z	8	-6	77	CO 41	7	-5	46	CO 189
2088*	Max P_X	2	-5	86	CO 41	3	-5	60	CO 189
	Min P_X	-7	-4	76	CO 50	-6	-3	32	CO 190
	Max P_Y	-3	12	12	CO 71	-2	12	-23	CO 191
	Min P_Y	-1	-15	162	CO 60	0	-14	113	CO 192
	Max P_Z	-1	-15	162	CO 64	0	-14	113	CO 192
	Min P_Z	-3	12	3	CO 43	-2	12	-23	CO 191
2099	Max P_X	0	0	178	CO 70	0	0	120	CO 190
	Min P_X	-1	0	407	CO 90	0	0	109	CO 189
	Max P_Y	0	2	375	CO 63	0	1	111	CO 191
	Min P_Y	0	-1	175	CO 44	0	-1	118	CO 192
	Max P_Z	0	0	451	CO 79	0	0	120	CO 190
	Min P_Z	0	0	167	CO 41	0	0	109	CO 189
2134	Max P_X	0	0	203	CO 69	0	0	135	CO 189
	Min P_X	0	0	460	CO 62	0	0	136	CO 190
	Max P_Y	0	2	460	CO 63	0	2	135	CO 191
	Min P_Y	0	-1	204	CO 72	0	-1	136	CO 192
	Max P_Z	0	0	554	CO 77	0	-1	136	CO 192
	Min P_Z	0	0	203	CO 41	0	0	135	CO 189
2184*	Max P_X	1	-4	119	CO 69	1	-4	71	CO 189
	Min P_X	-4	-6	140	CO 50	-4	-5	88	CO 190
	Max P_Y	0	13	216	CO 71	1	14	168	CO 191
	Min P_Y	-2	-20	57	CO 64	-1	-18	-4	CO 192
	Max P_Z	0	12	229	CO 63	1	14	168	CO 191
	Min P_Z	-2	-19	40	CO 44	-1	-18	-4	CO 192
2255*	Max P_X	5	-3	68	CO 57	4	-2	22	CO 189
	Min P_X	-3	-1	99	CO 42	-4	-1	74	CO 190
	Max P_Y	3	13	26	CO 71	2	13	-3	CO 191
	Min P_Y	2	-17	133	CO 64	1	-16	87	CO 192
	Max P_Z	2	-17	133	CO 60	1	-16	87	CO 192
	Min P_Z	3	13	22	CO 43	2	13	-3	CO 191
2265*	Max P_X	1	-4	186	CO 69	1	-3	133	CO 189
	Min P_X	-4	-6	116	CO 50	-4	-4	55	CO 190
	Max P_Y	0	13	205	CO 71	0	13	152	CO 191
	Min P_Y	-1	-20	109	CO 64	-1	-18	43	CO 192
	Max P_Z	0	12	218	CO 63	0	13	152	CO 191
	Min P_Z	-1	-19	94	CO 44	-1	-18	43	CO 192
2326*	Max P_X	1	-4	125	CO 41	1	-4	77	CO 189
	Min P_X	-3	-3	169	CO 50	-3	-2	64	CO 190
	Max P_Y	0	4	137	CO 71	0	4	68	CO 191
	Min P_Y	1	-5	183	CO 57	1	-4	77	CO 189
	Max P_Z	-1	-1	246	CO 6	1	-4	77	CO 189
	Min P_Z	-3	-2	111	CO 42	-3	-2	64	CO 190
2360*	Max P_X	6	1	93	CO 57	5	1	54	CO 189
	Min P_X	-2	2	41	CO 42	-3	2	20	CO 190
	Max P_Y	1	5	41	CO 71	1	5	15	CO 191
	Min P_Y	5	-8	103	CO 60	3	-8	63	CO 192
	Max P_Z	5	-8	103	CO 60	3	-8	63	CO 192
	Min P_Z	1	5	37	CO 43	1	5	15	CO 191
2404*	Max P_X	0	0	359	CO 57	0	0	138	CO 189
	Min P_X	0	0	210	CO 42	0	0	130	CO 190
	Max P_Y	0	0	354	CO 51	0	0	134	CO 191
	Min P_Y	0	0	237	CO 72	0	0	135	CO 192
	Max P_Z	0	0	464	CO 6	0	0	138	CO 189
	Min P_Z	0	0	210	CO 42	0	0	130	CO 190
2420*	Max P_X	6	1	36	CO 57	5	1	30	CO 189
	Min P_X	-2	2	21	CO 70	-3	2	2	CO 190
	Max P_Y	1	4	35	CO 71	1	5	16	CO 191
	Min P_Y	5	-7	27	CO 60	3	-7	21	CO 192
	Max P_Z	4	0	50	CO 37	5	1	30	CO 189
	Min P_Z	-2	2	7	CO 46	-3	2	2	CO 190
2437*	Max P_X	6	7	87	CO 41	6	6	52	CO 189
	Min P_X	-10	-28	-18	CO 52	-8	-29	-71	CO 192
	Max P_Y	2	30	184	CO 63	3	28	134	CO 191
	Min P_Y	-9	-28	-14	CO 72	-8	-29	-71	CO 192
	Max P_Z	3	29	191	CO 71	3	28	134	CO 191
	Min P_Z	-9	-28	-35	CO 44	-8	-29	-71	CO 192
2492*	Max P_X	13	0	77	CO 57	10	1	23	CO 189
	Min P_X	-9	-3	112	CO 42	-10	-2	76	CO 190
	Max P_Y	11	23	161	CO 51	10	23	126	CO 191
	Min P_Y	-6	-27	21	CO 60	-8	-26	-34	CO 192
	Max P_Z	10	23	181	CO 71	10	23	126	CO 191
	Min P_Z	-6	-27	1	CO 48	-8	-26	-34	CO 192
2506*	Max P_X	2	-4	157	CO 57	2	-4	64	CO 189
	Min P_X	-4	-2	120	CO 70	-4	-2	63	CO 190
	Max P_Y	0	3	120	CO 71	1	4	63	CO 191
	Min P_Y	2	-4	157	CO 57	2	-4	64	CO 189
	Max P_Z	0	-1	212	CO 5	2	-4	64	CO 189
	Min P_Z	0	-3	104	CO 44	0	-3	63	CO 192
2515*	Max P_X	5	-1	178	CO 61	5	-2	111	CO 189
	Min P_X	-6	0	59	CO 70	-6	0	26	CO 190
	Max P_Y	-2	5	89	CO 63	-2	5	21	CO 191
	Min P_Y	0	-6	165	CO 48	0	-6	115	CO 192
	Max P_Z	0	-6	183	CO 64	0	-6	115	CO 192
	Min P_Z	-2	5	54	CO 71	-2	5	21	CO 191
2546*	Max P_X	5	4	133	CO 69	6	4	83	CO 189
	Min P_X	-6	5	128	CO 50	-5	4	43	CO 190
	Max P_Y	-3	8	153	CO 63	-2	7	69	CO 191
	Min P_Y	-3	-6	98	CO 72	-3	-7	47	CO 192
	Max P_Z	-2	2	193	CO 5	6	4	83	CO 189
	Min P_Z	-5	4	82	CO 42	-5	4	43	CO 190
2551*	Max P_X	0	0	464	CO 7	0	0	144	CO 189
	Min P_X	0	0	232	CO 42	0	0	144	CO 190
	Max P_Y	0	0	464	CO 13	0	0	144	CO 191
	Min P_Y	0	0	232	CO 44	0	0	145	CO 192
	Max P_Z	0	0	508	CO 5	0	0	145	CO 192
	Min P_Z	0	0	231	CO 43	0	0	144	CO 191
2554*	Max P_X	8	6	122	CO 61	8	4	39	CO 189
	Min P_X	-10	4	183	CO 46	-9	3	128	CO 190
	Max P_Y	-2	21	110	CO 63	-2	18	27	CO 191
	Min P_Y	-4	-18	208	CO 72	-3	-18	157	CO 192
	Max P_Z	-4	-16	240	CO 60	-3	-18	157	CO 192
	Min P_Z	-2	19	73	CO 43	-2	18	27	CO 191
2571*	Max P_X	3	2	13	CO 57	2	2	15	CO 189
	Min P_X	-1	3	33	CO 70	-1	3	15	CO 190
	Max P_Y	0	3	34	CO 71	0	3	15	CO 191
	Min P_Y	1	-5	12	CO 64	0	-5	14	CO 192
	Max P_Z	0	0	45	CO 34	0	3	15	CO 191
	Min P_Z	1	-3	10	CO 26	0	-5	14	CO 192
2591*	Max P_X	10	-7	133	CO 57	8	-6	100	CO 189
	Min P_X	-6	-2	22	CO 42	-7	-1	-9	CO 190
	Max P_Y	6	5	80	CO 43	5	5	48	CO 191
	Min P_Y	10	-7	133	CO 57	8	-6	100	CO 189
	Max P_Z	9	-6	147	CO 69	8	-6	100	CO 189
	Min P_Z	-5	-2	16	CO 46	-7	-1	-9	CO 190
2604*	Max P_X	0	0	253	CO 41	0	0	159	CO 189
	Min P_X	0	0	405	CO 50	0	0	146	CO 190
	Max P_Y	0	0	247	CO 43	0	0	152	CO 191
	Min P_Y	0	0	496	CO 10	0	0	152	CO 192
	Max P_Z	0	0	550	CO 6	0	0	159	CO 189
	Min P_Z	0	0	240	CO 42	0	0	146	CO 190
2616*	Max P_X	9	-4	107	CO 45	8	-4	34	CO 189
	Min P_X	-10	-1	114	CO 70	-9	-1	71	CO 190
	Max P_Y	1	4	98	CO 71	1	4	55	CO 191
	Min P_Y	9	-4	106	CO 61	8	-4	34	CO 189
	Max P_Z	0	-1	166	CO 5	-9	-1	71	CO 190
	Min P_Z	8	-4	67	CO 41	8	-4	34	CO 189
2661*	Max P_X	9	-4	59	CO 45	8	-4	1	CO 189
	Min P_X	-10	-1	131	CO 70	-9	-1	96	CO 190
	Max P_Y	1	4	79	CO 71	1	4	44	CO 191
	Min P_Y	9	-4	56	CO 61	8	-4	1	CO 189
	Max P_Z	-9	-1	154	CO 46	-9	-1	96	CO 190
	Min P_Z	8	-4	29	CO 41	8	-4	1	CO 189
2666*	Max P_X	2	3	117	CO 69	2	3	64	CO 189
	Min P_X	-1	-3	161	CO 52	-1	-4	66	CO 192
	Max P_Y	0	4	158	CO 63	0	3	63	CO 191
	Min P_Y	-1	-4	107	CO 44	-1	-4	66	CO 192
	Max P_Z	0	1	212	CO 5	-1	3	67	CO 190
	Min P_Z	0	3	103	CO 43	0	3	63	CO 191

Taško Nr.		(STR/GEO) B grupė Apkrovos [kN]				(EQU) A grupė Apkrovos [kN]			
		P_X	P_Y	P_Z	Derinys	P_X	P_Y	P_Z	Derinys
2673*	Max P_X	0	0	370	CO 7	0	0	114	CO 189
	Min P_X	0	0	197	CO 42	0	0	125	CO 190
	Max P_Y	0	0	310	CO 51	0	0	119	CO 191
	Min P_Y	0	0	213	CO 72	0	0	120	CO 192
	Max P_Z	0	0	409	CO 5	0	0	125	CO 190
	Min P_Z	0	0	186	CO 41	0	0	114	CO 189
2690*	Max P_X	2	2	29	CO 41	2	2	12	CO 189
	Min P_X	-1	3	35	CO 62	-1	3	26	CO 190
	Max P_Y	0	4	50	CO 71	0	4	20	CO 191
	Min P_Y	-1	-5	26	CO 60	-1	-5	17	CO 192
	Max P_Z	0	0	70	CO 34	-1	3	26	CO 190
	Min P_Z	2	2	21	CO 57	2	2	12	CO 189
2719*	Max P_X	3	-3	19	CO 57	2	-3	17	CO 189
	Min P_X	-3	-2	36	CO 42	-3	-2	23	CO 190
	Max P_Y	2	4	33	CO 43	2	5	20	CO 191
	Min P_Y	0	-4	23	CO 60	0	-4	20	CO 192
	Max P_Z	1	0	44	CO 34	-3	-2	23	CO 190
	Min P_Z	2	-2	18	CO 19	2	-3	17	CO 189
2733*	Max P_X	3	-1	147	CO 45	3	-1	48	CO 189
	Min P_X	-6	-1	191	CO 62	-4	0	92	CO 190
	Max P_Y	-3	9	113	CO 71	-2	9	64	CO 191
	Min P_Y	0	-9	166	CO 64	1	-9	67	CO 192
	Max P_Z	-1	0	214	CO 5	-4	0	92	CO 190
	Min P_Z	3	-1	88	CO 41	3	-1	48	CO 189
2739*	Max P_X	0	0	499	CO 6	0	0	138	CO 189
	Min P_X	0	0	225	CO 42	0	0	139	CO 190
	Max P_Y	0	0	225	CO 43	0	0	139	CO 191
	Min P_Y	0	0	371	CO 60	0	0	137	CO 192
	Max P_Z	0	0	499	CO 5	0	0	139	CO 191
	Min P_Z	0	0	224	CO 44	0	0	137	CO 192
2768*	Max P_X	4	2	22	CO 41	4	2	1	CO 189
	Min P_X	-6	4	99	CO 62	-4	3	67	CO 190
	Max P_Y	-2	10	49	CO 63	-1	10	18	CO 191
	Min P_Y	-2	-11	56	CO 48	-1	-11	40	CO 192
	Max P_Z	-5	4	99	CO 70	-4	3	67	CO 190
	Min P_Z	4	2	18	CO 45	4	2	1	CO 189
2769*	Max P_X	3	-1	140	CO 45	3	0	52	CO 189
	Min P_X	-6	-1	190	CO 62	-4	-1	87	CO 190
	Max P_Y	-2	9	130	CO 71	-2	9	77	CO 191
	Min P_Y	0	-10	158	CO 64	1	-10	55	CO 192
	Max P_Z	-5	-1	211	CO 24	-4	-1	87	CO 190
	Min P_Z	3	-1	93	CO 41	3	0	52	CO 189
2779*	Max P_X	9	6	110	CO 61	9	4	44	CO 189
	Min P_X	-11	4	160	CO 46	-10	3	106	CO 190
	Max P_Y	-3	21	185	CO 63	-3	19	118	CO 191
	Min P_Y	-4	-18	82	CO 72	-3	-18	27	CO 192
	Max P_Z	-3	21	185	CO 63	-3	19	118	CO 191
	Min P_Z	-4	-17	71	CO 44	-3	-18	27	CO 192
2797*	Max P_X	1	3	152	CO 57	1	2	62	CO 189
	Min P_X	-1	-3	152	CO 52	-1	-3	62	CO 192
	Max P_Y	0	3	152	CO 51	0	3	62	CO 191
	Min P_Y	-1	-3	102	CO 44	-1	-3	62	CO 192
	Max P_Z	0	1	205	CO 5	0	2	63	CO 190
	Min P_Z	-1	-3	102	CO 44	-1	-3	62	CO 192
3823*	Max P_X	0	0	132	CO 41	0	0	83	CO 189
	Min P_X	0	0	224	CO 12	0	0	68	CO 190
	Max P_Y	0	0	133	CO 71	0	0	66	CO 191
	Min P_Y	0	0	237	CO 22	0	0	85	CO 192
	Max P_Z	0	0	262	CO 6	0	0	85	CO 192
	Min P_Z	0	0	115	CO 43	0	0	66	CO 191
4027*	Max P_X	14	-9	292	CO 45	13	-8	185	CO 189
	Min P_X	-12	0	291	CO 62	-12	1	163	CO 190
	Max P_Y	0	34	398	CO 51	0	35	290	CO 191
	Min P_Y	-6	-39	173	CO 72	-6	-38	55	CO 192
	Max P_Z	0	34	418	CO 63	0	35	290	CO 191
	Min P_Z	-6	-39	154	CO 44	-6	-38	55	CO 192
4031*	Max P_X	17	-4	138	CO 41	17	-4	82	CO 189
	Min P_X	-11	2	123	CO 62	-11	2	64	CO 190
	Max P_Y	-7	12	159	CO 63	-7	12	100	CO 191
	Min P_Y	-10	-9	99	CO 44	-10	-9	44	CO 192
	Max P_Z	0	0	217	CO 36	-7	12	100	CO 191
	Min P_Z	-10	-9	99	CO 44	-10	-9	44	CO 192
4037*	Max P_X	16	-4	67	CO 41	16	-4	39	CO 189
	Min P_X	-11	2	72	CO 62	-11	2	47	CO 190
	Max P_Y	-7	12	64	CO 63	-7	12	39	CO 191
	Min P_Y	-11	-9	73	CO 44	-11	-9	45	CO 192
	Max P_Z	0	0	99	CO 34	-11	2	47	CO 190
	Min P_Z	-7	12	64	CO 63	-7	12	39	CO 191
4041*	Max P_X	15	-3	61	CO 41	15	-3	32	CO 189
	Min P_X	-11	2	65	CO 58	-11	2	37	CO 190
	Max P_Y	-6	12	65	CO 63	-6	12	37	CO 191
	Min P_Y	-10	-9	61	CO 44	-10	-9	32	CO 192
	Max P_Z	0	0	116	CO 34	-11	2	37	CO 190
	Min P_Z	-10	-9	60	CO 64	-10	-9	32	CO 192
4043*	Max P_X	15	-3	106	CO 41	15	-3	61	CO 189
	Min P_X	-11	2	82	CO 58	-11	2	35	CO 190
	Max P_Y	-6	12	71	CO 63	-6	12	24	CO 191
	Min P_Y	-10	-9	118	CO 44	-10	-9	73	CO 192
	Max P_Z	0	0	188	CO 36	-10	-9	73	CO 192
	Min P_Z	-6	12	69	CO 43	-6	12	24	CO 191
4047*	Max P_X	16	2	323	CO 41	16	2	242	CO 189
	Min P_X	-16	0	163	CO 58	-15	-1	64	CO 190
	Max P_Y	-1	26	77	CO 63	0	26	-21	CO 191
	Min P_Y	-10	-26	417	CO 44	-9	-26	336	CO 192
	Max P_Z	-10	-26	434	CO 60	-9	-26	336	CO 192
	Min P_Z	0	26	60	CO 43	0	26	-21	CO 191
4052*	Max P_X	12	3	87	CO 51	12	3	56	CO 191
	Min P_X	-19	3	79	CO 58	-18	3	48	CO 190
	Max P_Y	-19	3	79	CO 50	-18	3	48	CO 190
	Min P_Y	9	-10	70	CO 60	9	-9	38	CO 192
	Max P_Z	0	0	111	CO 36	12	3	56	CO 191
	Min P_Z	9	-10	69	CO 44	9	-9	38	CO 192
4056*	Max P_X	13	11	151	CO 47	13	11	119	CO 191
	Min P_X	-17	2	80	CO 62	-17	3	47	CO 190
	Max P_Y	13	11	151	CO 47	13	11	119	CO 191
	Min P_Y	6	-17	8	CO 64	6	-17	-25	CO 192
	Max P_Z	13	10	152	CO 63	13	11	119	CO 191
	Min P_Z	6	-17	1	CO 44	6	-17	-25	CO 192
4058*	Max P_X	12	3	88	CO 51	12	3	46	CO 191
	Min P_X	-19	3	94	CO 58	-18	3	52	CO 190
	Max P_Y	-18	3	94	CO 50	-18	3	52	CO 190
	Min P_Y	9	-10	95	CO 60	9	-9	53	CO 192
	Max P_Z	0	0	171	CO 34	9	-9	53	CO 192
	Min P_Z	12	3	87	CO 63	12	3	46	CO 191
4062*	Max P_X	12	3	124	CO 51	12	3	78	CO 191
	Min P_X	-19	3	122	CO 58	-19	3	76	CO 190
	Max P_Y	-19	3	123	CO 50	-19	3	76	CO 190
	Min P_Y	9	-10	115	CO 60	9	-9	70	CO 192
	Max P_Z	0	0	166	CO 34	12	3	78	CO 191
	Min P_Z	9	-10	115	CO 60	9	-9	70	CO 192
4068*	Max P_X	10	4	130	CO 71	10	4	43	CO 191
	Min P_X	-15	2	137	CO 58	-15	2	77	CO 190
	Max P_Y	10	4	96	CO 51	10	4	43	CO 191
	Min P_Y	7	-9	148	CO 60	7	-9	89	CO 192
	Max P_Z	0	0	214	CO 36	7	-9	89	CO 192
	Min P_Z	10	4	95	CO 43	10	4	43	CO 191
4070*	Max P_X	13	20	12	CO 51	13	21	-22	CO 191
	Min P_X	-15	-3	131	CO 58	-14	-2	77	CO 190
	Max P_Y	13	20	12	CO 51	13	21	-22	CO 191
	Min P_Y	1	-29	179	CO 60	1	-28	124	CO 192
	Max P_Z	1	-29	179	CO 60	1	-28	124	CO 192
	Min P_Z	13	20	10	CO 43	13	21	-22	CO 191
4090	Max P_X	2	0	22	CO 61	2	0	11	CO 189
	Min P_X	-2	0	20	CO 70	-2	0	-3	CO 190
	Max P_Y	0	2	6	CO 43	0	2	-4	CO 191
	Min P_Y	0	-2	14	CO 48	0	-2	3	CO 192
	Max P_Z	0	0	50	CO 36	2	0	11	CO 189
	Min P_Z	0	2	6	CO 43	0	2	-4	CO 191
4091	Max P_X	2	0	7	CO 61	2	0	-5	CO 189
	Min P_X	-2	0	35	CO 70	-2	0	12	CO 190
	Max P_Y	0	2	5	CO 43	0	2	-6	CO 191
	Min P_Y	0	-2	16	CO 48	0	-2	4	CO 192
	Max P_Z	0	0	51	CO 36	-2	0	12	CO 190
	Min P_Z	0	2	5	CO 43	0	2	-6	CO 191

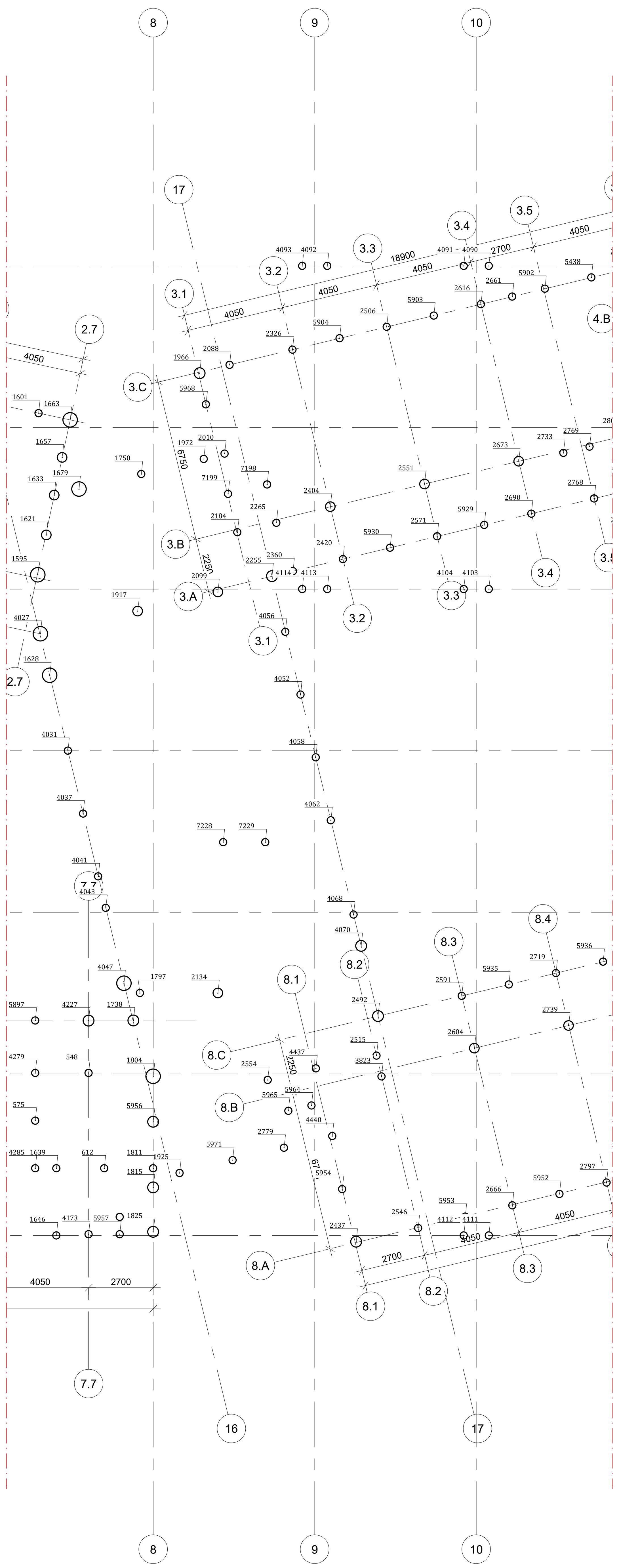

Taško Nr.		(STR/GEO) B grupė Apkrovos [kN]				(EQU) A grupė Apkrovos [kN]			
		P_X	P_Y	P_Z	Derinys	P_X	P_Y	P_Z	Derinys
4092	Max P_X	2	0	24	CO 61	2	0	9	CO 189
	Min P_X	-2	0	29	CO 70	-2	0	-6	CO 190
	Max P_Y	0	2	31	CO 71	0	2	-4	CO 191
	Min P_Y	0	-2	9	CO 60	0	-2	-6	CO 192
	Max P_Z	0	0	74	CO 36	2	0	9	CO 189
	Min P_Z	-2	0	9	CO 42	-2	0	-6	CO 190
4093	Max P_X	2	0	8	CO 61	2	0	-7	CO 189
	Min P_X	-2	0	45	CO 70	-2	0	9	CO 190
	Max P_Y	0	2	30	CO 71	0	2	-5	CO 191
	Min P_Y	0	-2	11	CO 60	0	-2	-4	CO 192
	Max P_Z	0	0	75	CO 35	-2	0	9	CO 190
	Min P_Z	2	0	8	CO 41	2	0	-7	CO 189
4103	Max P_X	2	0	25	CO 57	2	0	15	CO 189
	Min P_X	-2	0	10	CO 42	-2	0	-1	CO 190
	Max P_Y	0	2	18	CO 43	0	2	7	CO 191
	Min P_Y	0	-2	16	CO 48	0	-2	6	CO 192
	Max P_Z	0	0	50	CO 34	2	0	15	CO 189
	Min P_Z	-2	0	9	CO 46	-2	0	-1	CO 190
4104	Max P_X	2	0	10	CO 57	2	0	0	CO 189
	Min P_X	-2	0	25	CO 42	-2	0	14	CO 190
	Max P_Y	0	2	18	CO 43	0	2	7	CO 191
	Min P_Y	0	-2	16	CO 48	0	-2	6	CO 192
	Max P_Z	0	0	50	CO 34	-2	0	14	CO 190
	Min P_Z	2	0	10	CO 45	2	0	0	CO 189
4111	Max P_X	2	0	24	CO 61	2	0	12	CO 189
	Min P_X	-2	0	8	CO 42	-2	0	-3	CO 190
	Max P_Y	0	0	23	CO 71	0	0	1	CO 191
	Min P_Y	0	-2	13	CO 60	0	-2	0	CO 192
	Max P_Z	0	0	51	CO 35	2	0	12	CO 189
	Min P_Z	-2	0	8	CO 42	-2	0	-3	CO 190
4112	Max P_X	2	0	10	CO 61	2	0	-2	CO 189
	Min P_X	-2	0	22	CO 42	-2	0	11	CO 190
	Max P_Y	0	0	24	CO 71	0	0	1	CO 191
	Min P_Y	0	-2	12	CO 60	0	-2	-1	CO 192
	Max P_Z	0	0	50	CO 35	-2	0	11	CO 190
	Min P_Z	2	0	8	CO 41	2	0	-2	CO 189
4113	Max P_X	2	0	40	CO 57	2	0	20	CO 189
	Min P_X	-2	0	13	CO 42	-2	0	-7	CO 190
	Max P_Y	0	1	27	CO 63	0	1	7	CO 191
	Min P_Y	0	-1	25	CO 44	0	-1	6	CO 192
	Max P_Z	0	0	100	CO 36	2	0	20	CO 189
	Min P_Z	-2	0	13	CO 42	-2	0	-7	CO 190
4114	Max P_X	2	0	15	CO 57	2	0	-5	CO 189
	Min P_X	-2	0	38	CO 42	-2	0	18	CO 190
	Max P_Y	0	1	27	CO 47	0	1	7	CO 191
	Min P_Y	0	-1	25	CO 44	0	-1	6	CO 192
	Max P_Z	0	0	100	CO 36	-2	0	18	CO 190
	Min P_Z	2	0	14	CO 41	2	0	-5	CO 189
4173	Max P_X	7	8	56	CO 57	8	6	6	CO 189
	Min P_X	-13	4	149	CO 70	-12	2	105	CO 190
	Max P_Y	-9	29	177	CO 63	-8	27	128	CO 191
	Min P_Y	1	-22	12	CO 44	2	-24	-23	CO 192
	Max P_Z	-9	28	178	CO 51	-8	27	128	CO 191
	Min P_Z	1	-22	12	CO 44	2	-24	-23	CO 192
4227	Max P_X	18	2	263	CO 41	19	1	184	CO 189
	Min P_X	-20	0	202	CO 58	-19	-1	111	CO 190
	Max P_Y	-1	21	182	CO 63	0	20	91	CO 191
	Min P_Y	-8	-18	283	CO 44	-7	-19	205	CO 192
	Max P_Z	-8	-18	295	CO 60	-7	-19	205	CO 192
	Min P_Z	-1	20	169	CO 43	0	20	91	CO 191
4279	Max P_X	14	3	93	CO 49	16	1	20	CO 189
	Min P_X	-24	7	216	CO 70	-22	5	162	CO 190
	Max P_Y	-3	33	101	CO 63	-1	31	25	CO 191
	Min P_Y	-13	-26	219	CO 44	-11	-27	170	CO 192
	Max P_Z	-13	-25	245	CO 60	-11	-27	170	CO 192
	Min P_Z	13	2	69	CO 41	16	1	20	CO 189
4285	Max P_X	12	3	48	CO 61	13	1	2	CO 189
	Min P_X	-16	7	131	CO 70	-15	5	101	CO 190
	Max P_Y	-2	33	127	CO 63	-2	31	82	CO 191
	Min P_Y	-5	-26	52	CO 44	-4	-27	25	CO 192
	Max P_Z	-15	7	146	CO 46	-15	5	101	CO 190
	Min P_Z	12	3	30	CO 41	13	1	2	CO 189
4437*	Max P_X	8	5	187	CO 61	8	3	96	CO 189
	Min P_X	-10	4	164	CO 46	-9	4	99	CO 190
	Max P_Y	-2	21	110	CO 63	-2	19	20	CO 191
	Min P_Y	-4	-18	242	CO 72	-3	-18	189	CO 192
	Max P_Z	-3	-16	279	CO 60	-3	-18	189	CO 192
	Min P_Z	-2	20	71	CO 43	-2	19	20	CO 191
4440*	Max P_X	9	5	183	CO 61	9	3	107	CO 189
	Min P_X	-11	5	133	CO 46	-10	4	69	CO 190
	Max P_Y	-3	21	180	CO 63	-2	19	105	CO 191
	Min P_Y	-4	-18	122	CO 72	-3	-18	63	CO 192
	Max P_Z	-2	3	191	CO 6	9	3	107	CO 189
	Min P_Z	-4	-17	112	CO 44	-3	-18	63	CO 192
5438*	Max P_X	9	-4	107	CO 45	8	-4	52	CO 189
	Min P_X	-10	-2	92	CO 70	-10	-2	48	CO 190
	Max P_Y	2	7	43	CO 71	2	7	-1	CO 191
	Min P_Y	2	-8	150	CO 64	2	-7	92	CO 192
	Max P_Z	2	-8	150	CO 64	2	-7	92	CO 192
	Min P_Z	2	7	31	CO 43	2	7	-1	CO 191
5897	Max P_X	18	0	134	CO 41	19	0	65	CO 189
	Min P_X	-20	-1	265	CO 58	-19	-2	190	CO 190
	Max P_Y	-2	14	182	CO 63	0	13	108	CO 191
	Min P_Y	-8	-11	221	CO 44	-7	-12	153	CO 192
	Max P_Z	-20	-1	267	CO 70	-19	-2	190	CO 190
	Min P_Z	18	0	134	CO 41	19	0	65	CO 189
5902*	Max P_X	9	-4	77	CO 45	8	-4	18	CO 189
	Min P_X	-10	-1	123	CO 70	-9	-1	85	CO 190
	Max P_Y	1	4	70	CO 71	2	4	32	CO 191
	Min P_Y	3	-5	114	CO 64	2	-4	57	CO 192
	Max P_Z	-5	-1	146	CO 8	-9	-1	85	CO 190
	Min P_Z	8	-4	48	CO 41	8	-4	18	CO 189
5903*	Max P_X	2	-4	106	CO 57	2	-4	47	CO 189
	Min P_X	-4	-3	88	CO 70	-4	-3	53	CO 190
	Max P_Y	1	3	85	CO 71	1	4	50	CO 191
	Min P_Y	2	-4	106	CO 61	2	-4	47	CO 189
	Max P_Z	0	-1	135	CO 5	-4	-3	53	CO 190
	Min P_Z	2	-4	76	CO 41	2	-4	47	CO 189
5904*	Max P_X	1	-4	88	CO 41	1	-4	56	CO 189
	Min P_X	-3	-3	118	CO 50	-3	-2	52	CO 190
	Max P_Y	0	4	93	CO 71	0	4	53	CO 191
	Min P_Y	1	-4	121	CO 57	1	-4	56	CO 189
	Max P_Z	-1	-1	153	CO 6	1	-4	56	CO 189
	Min P_Z	-3	-2	84	CO 42	-3	-2	52	CO 190
5929*	Max P_X	2	2	46	CO 41	2	2	29	CO 189
	Min P_X	-1	3	49	CO 62	-1	3	31	CO 190
	Max P_Y	0	4	53	CO 71	0	4	31	CO 191
	Min P_Y	-1	-5	47	CO 60	0	-5	29	CO 192
	Max P_Z	0	0	59	CO 35	-1	3	31	CO 190
	Min P_Z	2	2	46	CO 41	2	2	29	CO 189
5930*	Max P_X	3	2	48	CO 57	2	2	31	CO 189
	Min P_X	-1	2	46	CO 70	-1	2	27	CO 190
	Max P_Y	1	3	49	CO 71	0	3	30	CO 191
	Min P_Y	1	-5	46	CO 64	0	-5	29	CO 192
	Max P_Z	1	0	54	CO 36	2	2	31	CO 189
	Min P_Z	-1	2	43	CO 42	-1	2	27	CO 190
5935*	Max P_X	10	-6	69	CO 57	8	-5	47	CO 189
	Min P_X	-6	-1	46	CO 42	-7	-1	26	CO 190
	Max P_Y	6	4	57	CO 43	5	4	36	CO 191
	Min P_Y	10	-6	69	CO 57	8	-5	47	CO 189
	Max P_Z	9	-6	72	CO 69	8	-5	47	CO 189
	Min P_Z	-5	-2	46	CO 46	-7	-1	26	CO 190
5936*	Max P_X	3	-3	50	CO 57	2	-3	32	CO 189
	Min P_X	-3	-2	50	CO 42	-3	-2	33	CO 190
	Max P_Y	2	5	49	CO 43	2	5	31	CO 191
	Min P_Y	0	-4	51	CO 60	0	-4	34	CO 192
	Max P_Z	1	0	56	CO 34	0	-4	34	CO 192
	Min P_Z	2	4	49	CO 63	2	5	31	CO 191
5952*	Max P_X	1	3	114	CO 57	1	3	52	CO 189
	Min P_X	-1	-3	81	CO 44	-1	-4	52	CO 192
	Max P_Y	0	3	114	CO 51	0	3	52	CO 191
	Min P_Y	-1	-3	81	CO 44	-1	-4	52	CO 192
	Max P_Z	0	1	142	CO 5	0	3	52	CO 190
	Min P_Z	-1	-3	81	CO 44	-1	-4	52	CO 192

Taško Nr.		(STR/GEO) B grupė Apkrovos [kN]				(EQU) A grupė Apkrovos [kN]			
		P_X	P_Y	P_Z	Derinys	P_X	P_Y	P_Z	Derinys
5953*	Max P_X	2	3	92	CO 69	2	3	56	CO 189
	Min P_X	-2	-4	112	CO 52	-1	-4	49	CO 192
	Max P_Y	0	4	116	CO 63	0	4	54	CO 191
	Min P_Y	-1	-4	79	CO 44	-1	-4	49	CO 192
	Max P_Z	0	1	141	CO 5	2	3	56	CO 189
	Min P_Z	-1	-4	79	CO 44	-1	-4	49	CO 192
5954*	Max P_X	7	4	112	CO 41	8	4	70	CO 189
	Min P_X	-9	-19	62	CO 48	-9	-20	3	CO 192
	Max P_Y	-1	22	168	CO 63	-1	21	105	CO 191
	Min P_Y	-9	-19	61	CO 72	-9	-20	3	CO 192
	Max P_Z	0	2	170	CO 6	-1	21	105	CO 191
	Min P_Z	-9	-19	44	CO 44	-9	-20	3	CO 192
5956	Max P_X	13	9	315	CO 49	14	8	215	CO 189
	Min P_X	-17	3	168	CO 70	-16	1	80	CO 190
	Max P_Y	-2	36	218	CO 63	-1	33	110	CO 191
	Min P_Y	-7	-28	259	CO 44	-6	-29	180	CO 192
	Max P_Z	13	10	323	CO 61	14	8	215	CO 189
	Min P_Z	-17	2	159	CO 42	-16	1	80	CO 190
5957	Max P_X	7	9	133	CO 57	8	6	69	CO 189
	Min P_X	-13	3	149	CO 70	-12	2	90	CO 190
	Max P_Y	-9	31	252	CO 63	-8	29	188	CO 191
	Min P_Y	1	-23	7	CO 44	2	-25	-40	CO 192
	Max P_Z	-9	31	252	CO 63	-8	29	188	CO 191
	Min P_Z	1	-23	7	CO 44	2	-25	-40	CO 192
5964*	Max P_X	8	5	179	CO 61	9	3	96	CO 189
	Min P_X	-10	4	158	CO 46	-10	4	94	CO 190
	Max P_Y	-2	21	152	CO 63	-2	19	70	CO 191
	Min P_Y	-4	-18	180	CO 72	-3	-18	123	CO 192
	Max P_Z	-3	-16	205	CO 60	-3	-18	123	CO 192
	Min P_Z	-2	20	121	CO 43	-2	19	70	CO 191
5965*	Max P_X	8	6	132	CO 61	9	4	56	CO 189
	Min P_X	-11	4	168	CO 46	-10	3	111	CO 190
	Max P_Y	-2	21	148	CO 63	-2	19	73	CO 191
	Min P_Y	-4	-18	154	CO 72	-3	-18	100	CO 192
	Max P_Z	-6	5	187	CO 79	-10	3	111	CO 190
	Min P_Z	8	4	103	CO 41	9	4	56	CO 189
5968*	Max P_X	4	-4	66	CO 69	4	-4	29	CO 189
	Min P_X	-5	-5	118	CO 62	-4	-3	68	CO 190
	Max P_Y	-2	15	40	CO 71	-2	16	3	CO 191
	Min P_Y	-1	-20	139	CO 60	-1	-18	89	CO 192
	Max P_Z	-1	-20	139	CO 60	-1	-18	89	CO 192
	Min P_Z	-2	15	31	CO 43	-2	16	3	CO 191
5971*	Max P_X	14	7	105	CO 61	14	6	64	CO 189
	Min P_X	-13	3	78	CO 70	-13	2	43	CO 190
	Max P_Y	-2	24	118	CO 63	-2	23	77	CO 191
	Min P_Y	-2	-22	60	CO 72	-2	-23	25	CO 192
	Max P_Z	-2	24	118	CO 63	-2	23	77	CO 191
	Min P_Z	-2	-22	55	CO 44	-2	-23	25	CO 192
7198*	Max P_X	1	-4	178	CO 69	1	-4	126	CO 189
	Min P_X	-4	-6	114	CO 50	-3	-4	53	CO 190
	Max P_Y	0	13	145	CO 71	0	13	93	CO 191
	Min P_Y	-1	-20	159	CO 64	-1	-18	90	CO 192
	Max P_Z	1	-5	195	CO 61	1	-4	126	CO 189
	Min P_Z	-4	-6	101	CO 42	-3	-4	53	CO 190
7199*	Max P_X	1	-5	113	CO 69	1	-4	66	CO 189
	Min P_X	-4	-6	136	CO 50	-4	-5	84	CO 190
	Max P_Y	0	13	166	CO 71	0	14	118	CO 191
	Min P_Y	-1	-20	99	CO 64	-1	-18	33	CO 192
	Max P_Z	0	12	184	CO 63	0	14	118	CO 191
	Min P_Z	-1	-20	75	CO 44	-1	-18	33	CO 192
7228	Max P_X	0	-1	14	CO 69	0	-1	9	CO 189
	Min P_X	0	1	30	CO 50	0	1	10	CO 190
	Max P_Y	0	1	15	CO 42	0	1	10	CO 190
	Min P_Y	0	-2	29	CO 45	0	-1	9	CO 189
	Max P_Z	0	0	36	CO 12	0	1	10	CO 190
	Min P_Z	0	-1	14	CO 69	0	-1	9	CO 189
7229	Max P_X	0	1	31	CO 57	0	1	11	CO 189
	Min P_X	0	-1	15	CO 42	0	-1	10	CO 190
	Max P_Y	0	2	31	CO 45	0	1	11	CO 189
	Min P_Y	0	-1	15	CO 42	0	-1	10	CO 190
	Max P_Z	0	1	37	CO 19	0	1	11	CO 189
	Min P_Z	0	-1	15	CO 42	0	-1	10	CO 190

Teigiamos x, y ir z jėgų kryptys

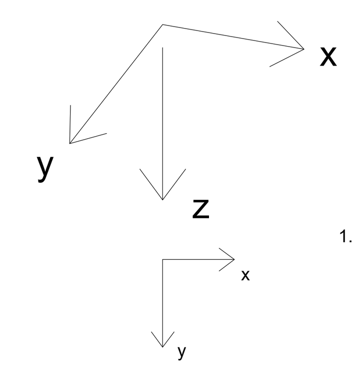

Pastabos

1. Apkrovų reikšmės - skaičiuotinės, pagal LST EN 1990, (EQU) A grupė ir (STR/GEO) - B grupė (6.10) išraišką. Pastato pasėkmių klasė - CC2, patikimumo klasė - RC2.
2. Apkrovų pridėjimo taško altitudė yra gręžtinio pamato viršaus altitudė.

Pareigos	Vardas, Pavardė	Parašas	Dokumento žymuo	Lapas	Lapų	Laida
PDV	Saulius Kavaliauskas		A005-01-TDP-SK1.B-002	3	4	A
Konstruktorius	Saulius Kavaliauskas					

PROJEKTO DALIS	VARDAS, PAVARDĖ	PARAŠAS	DATA

M 1:150 ISO A1 841 x 594 mm

PAMATAI. GRĘŽTINIŲ PAMATŲ APKROVŲ PLANAS
M1:150

Taško Nr.		(STR/GEO) B grupė Apkrovos [kN]				(EQU) A grupė Apkrovos [kN]			
		P_X	P_Y	P_Z	Derinys	P_X	P_Y	P_Z	Derinys
2210*	Max P_X	6	-1	122	CO 45	6	-1	69	CO 189
	Min P_X	-5	-5	74	CO 42	-6	-4	39	CO 190
	Max P_Y	2	21	57	CO 43	2	22	22	CO 191
	Min P_Y	1	-26	158	CO 64	1	-24	83	CO 192
	Max P_Z	1	-18	166	CO 26	1	-24	83	CO 192
	Min P_Z	2	21	57	CO 43	2	22	22	CO 191
2809*	Max P_X	3	-1	105	CO 45	3	0	44	CO 189
	Min P_X	-6	-1	184	CO 62	-5	-1	82	CO 190
	Max P_Y	-2	11	149	CO 71	-1	11	94	CO 191
	Min P_Y	-1	-12	128	CO 64	1	-11	26	CO 192
	Max P_Z	-3	6	206	CO 25	-1	11	94	CO 191
	Min P_Z	0	-11	64	CO 44	1	-11	26	CO 192
2821	Max P_X	4	2	78	CO 41	4	2	56	CO 189
	Min P_X	-7	0	55	CO 62	-5	-1	14	CO 190
	Max P_Y	2	23	30	CO 71	2	23	1	CO 191
	Min P_Y	-5	-22	91	CO 48	-4	-22	71	CO 192
	Max P_Z	-6	-22	112	CO 64	-4	-22	71	CO 192
	Min P_Z	2	23	20	CO 47	2	23	1	CO 191
2825	Max P_X	2	3	23	CO 45	2	2	7	CO 189
	Min P_X	-4	0	97	CO 62	-3	0	53	CO 190
	Max P_Y	1	24	94	CO 71	1	23	76	CO 191
	Min P_Y	-2	-22	-1	CO 48	-2	-22	-17	CO 192
	Max P_Z	0	24	120	CO 63	1	23	76	CO 191
	Min P_Z	-2	-22	-1	CO 44	-2	-22	-17	CO 192
2833*	Max P_X	12	-3	132	CO 45	11	-2	82	CO 189
	Min P_X	-13	-4	55	CO 70	-12	-3	7	CO 190
	Max P_Y	6	19	-8	CO 43	6	20	-40	CO 191
	Min P_Y	-1	-25	184	CO 64	-1	-23	128	CO 192
	Max P_Z	-1	-25	184	CO 64	-1	-23	128	CO 192
	Min P_Z	6	19	-8	CO 43	6	20	-40	CO 191
2853*	Max P_X	3	-3	36	CO 69	3	-3	18	CO 189
	Min P_X	-3	-2	14	CO 50	-3	-2	16	CO 190
	Max P_Y	0	5	14	CO 51	0	5	16	CO 191
	Min P_Y	2	-4	16	CO 60	2	-4	18	CO 192
	Max P_Z	1	0	44	CO 34	3	-3	18	CO 189
	Min P_Z	-2	-1	11	CO 12	-3	-2	16	CO 190
2877*	Max P_X	3	0	157	CO 45	3	0	94	CO 189
	Min P_X	-5	-3	147	CO 62	-4	-2	40	CO 190
	Max P_Y	1	17	115	CO 43	1	17	72	CO 191
	Min P_Y	-2	-18	175	CO 64	-1	-17	68	CO 192
	Max P_Z	0	-1	216	CO 23	3	0	94	CO 189
	Min P_Z	-4	-2	83	CO 42	-4	-2	40	CO 190
2881*	Max P_X	0	0	233	CO 41	0	0	144	CO 189
	Min P_X	0	0	466	CO 12	0	0	143	CO 190
	Max P_Y	0	0	234	CO 43	0	0	145	CO 191
	Min P_Y	0	0	466	CO 22	0	0	143	CO 192
	Max P_Z	0	0	517	CO 6	0	0	145	CO 191
	Min P_Z	0	0	232	CO 42	0	0	143	CO 190
2904	Max P_X	4	2	44	CO 41	4	2	27	CO 189
	Min P_X	-5	-16	82	CO 64	-5	-17	44	CO 192
	Max P_Y	-1	18	44	CO 71	-1	18	23	CO 191
	Min P_Y	-5	-17	61	CO 48	-5	-17	44	CO 192
	Max P_Z	-4	-9	84	CO 85	-5	-17	44	CO 192
	Min P_Z	-1	18	40	CO 47	-1	18	23	CO 191
2932*	Max P_X	1	3	160	CO 57	1	2	66	CO 189
	Min P_X	0	-4	108	CO 44	0	-4	66	CO 192
	Max P_Y	1	3	156	CO 51	1	3	62	CO 191
	Min P_Y	0	-4	108	CO 44	0	-4	66	CO 192
	Max P_Z	0	1	219	CO 6	0	-4	66	CO 192
	Min P_Z	1	3	104	CO 43	1	3	62	CO 191
2989*	Max P_X	9	-6	46	CO 72	9	-6	13	CO 192
	Min P_X	-8	-2	69	CO 50	-9	-2	54	CO 190
	Max P_Y	-3	6	51	CO 51	-3	6	37	CO 191
	Min P_Y	9	-6	46	CO 72	9	-6	13	CO 192
	Max P_Z	-4	-1	87	CO 38	-9	-2	54	CO 190
	Min P_Z	9	-5	12	CO 61	8	-5	-2	CO 189
3005*	Max P_X	0	0	325	CO 57	0	0	121	CO 189
	Min P_X	0	0	207	CO 42	0	0	131	CO 190
	Max P_Y	0	0	202	CO 43	0	0	126	CO 191
	Min P_Y	0	0	394	CO 22	0	0	126	CO 192
	Max P_Z	0	0	432	CO 5	0	0	131	CO 190
	Min P_Z	0	0	197	CO 41	0	0	121	CO 189
3059*	Max P_X	3	2	135	CO 57	3	2	48	CO 189
	Min P_X	-1	3	117	CO 42	-1	3	77	CO 190
	Max P_Y	1	6	174	CO 51	1	5	86	CO 191
	Min P_Y	0	-6	78	CO 44	0	-6	38	CO 192
	Max P_Z	1	1	203	CO 5	1	5	86	CO 191
	Min P_Z	0	-6	78	CO 44	0	-6	38	CO 192
3074*	Max P_X	9	-7	105	CO 72	9	-7	38	CO 192
	Min P_X	-9	-3	124	CO 50	-9	-3	77	CO 190
	Max P_Y	-3	7	95	CO 51	-3	7	48	CO 191
	Min P_Y	9	-7	76	CO 44	9	-7	38	CO 192
	Max P_Z	1	0	165	CO 35	-9	-3	77	CO 190
	Min P_Z	9	-6	49	CO 41	8	-6	10	CO 189
3096*	Max P_X	7	-2	50	CO 57	6	-2	5	CO 189
	Min P_X	-5	0	98	CO 70	-5	0	74	CO 190
	Max P_Y	4	22	15	CO 51	4	22	-31	CO 191
	Min P_Y	0	-25	127	CO 72	0	-24	103	CO 192
	Max P_Z	1	-24	149	CO 52	0	-24	103	CO 192
	Min P_Z	4	22	-11	CO 43	4	22	-31	CO 191
3119*	Max P_X	5	-1	88	CO 57	4	-1	26	CO 189
	Min P_X	-3	-1	106	CO 70	-4	0	73	CO 190
	Max P_Y	5	22	90	CO 51	4	22	28	CO 191
	Min P_Y	-1	-24	101	CO 72	-1	-24	68	CO 192
	Max P_Z	-1	0	143	CO 12	-4	0	73	CO 190
	Min P_Z	5	-1	54	CO 41	4	-1	26	CO 189
3152*	Max P_X	5	22	141	CO 59	4	22	76	CO 191
	Min P_X	-3	-1	100	CO 70	-3	0	60	CO 190
	Max P_Y	5	22	142	CO 51	4	22	76	CO 191
	Min P_Y	-2	-24	68	CO 72	-2	-23	28	CO 192
	Max P_Z	3	13	151	CO 13	4	22	76	CO 191
	Min P_Z	-2	-24	60	CO 44	-2	-23	28	CO 192
3189*	Max P_X	7	-2	65	CO 57	6	-2	23	CO 189
	Min P_X	-5	0	84	CO 70	-5	0	58	CO 190
	Max P_Y	3	17	0	CO 43	3	18	-21	CO 191
	Min P_Y	2	-20	137	CO 60	1	-20	94	CO 192
	Max P_Z	2	-20	141	CO 64	1	-20	94	CO 192
	Min P_Z	3	17	0	CO 43	3	18	-21	CO 191
3196*	Max P_X	8	0	108	CO 57	8	-1	48	CO 189
	Min P_X	-5	1	83	CO 42	-6	1	51	CO 190
	Max P_Y	6	29	200	CO 51	6	28	138	CO 191
	Min P_Y	-1	-29	7	CO 72	-1	-29	-36	CO 192
	Max P_Z	6	29	200	CO 51	6	28	138	CO 191
	Min P_Z	-1	-29	-4	CO 44	-1	-29	-36	CO 192
3209*	Max P_X	5	-2	24	CO 41	5	-2	13	CO 189
	Min P_X	-5	-4	59	CO 50	-5	-1	27	CO 190
	Max P_Y	4	17	8	CO 43	3	18	-3	CO 191
	Min P_Y	0	-24	70	CO 64	0	-21	39	CO 192
	Max P_Z	0	-17	72	CO 26	0	-21	39	CO 192
	Min P_Z	4	17	8	CO 43	3	18	-3	CO 191
3233*	Max P_X	7	-2	152	CO 61	6	-2	22	CO 189
	Min P_X	-6	1	167	CO 46	-5	1	105	CO 190
	Max P_Y	-2	15	134	CO 47	-1	15	72	CO 191
	Min P_Y	5	-15	140	CO 72	4	-14	46	CO 192
	Max P_Z	2	-1	259	CO 36	-5	1	105	CO 190
	Min P_Z	6	-3	73	CO 41	6	-2	22	CO 189
3239*	Max P_X	10	-5	115	CO 72	9	-5	74	CO 192
	Min P_X	-8	-2	30	CO 50	-9	-2	-3	CO 190
	Max P_Y	-3	5	37	CO 71	-4	5	-4	CO 191
	Min P_Y	10	-5	107	CO 60	9	-5	74	CO 192
	Max P_Z	10	-5	115	CO 72	9	-5	74	CO 192
	Min P_Z	-3	5	21	CO 43	-4	5	-4	CO 191
3253*	Max P_X	5	-1	52	CO 69	4	-1	35	CO 189
	Min P_X	-4	-2	14	CO 46	-4	-3	-1	CO 190
	Max P_Y	2	5	41	CO 71	1	4	23	CO 191
	Min P_Y	-4	-2	11	CO 42	-4	-3	-1	CO 190
	Max P_Z	5	-1	52	CO 69	4	-1	35	CO 189
	Min P_Z	-4	-2	11	CO 42	-4	-3	-1	CO 190
3278*	Max P_X	7	-3	78	CO 57	6	-2	46	CO 189
	Min P_X	-5	0	43	CO 70	-5	0	21	CO 190
	Max P_Y	3	16	-8	CO 43	2	16	-26	CO 191
	Min P_Y	2	-20	125	CO 60	2	-19	92	CO 192
	Max P_Z	2	-20	129	CO 64	2	-19	92	CO 192
	Min P_Z	3	16	-8	CO 43	2	16	-26	CO 191

Taško Nr.		(STR/GEO) B grupė Apkrovos [kN]				(EQU) A grupė Apkrovos [kN]			
		P_X	P_Y	P_Z	Derinys	P_X	P_Y	P_Z	Derinys
3312*	Max P_X	6	-3	68	CO 57	5	-2	36	CO 189
	Min P_X	-4	-1	46	CO 70	-4	-1	25	CO 190
	Max P_Y	4	19	22	CO 43	4	19	5	CO 191
	Min P_Y	1	-23	93	CO 64	0	-22	55	CO 192
	Max P_Z	1	-16	93	CO 26	0	-22	55	CO 192
	Min P_Z	4	19	22	CO 43	4	19	5	CO 191
3319*	Max P_X	7	-1	52	CO 41	7	-1	31	CO 189
	Min P_X	-6	1	81	CO 50	-6	1	37	CO 190
	Max P_Y	2	23	92	CO 51	3	23	49	CO 191
	Min P_Y	0	-24	49	CO 72	0	-24	20	CO 192
	Max P_Z	1	14	99	CO 13	3	23	49	CO 191
	Min P_Z	0	-24	41	CO 44	0	-24	20	CO 192
3333	Max P_X	5	0	19	CO 41	6	0	-1	CO 189
	Min P_X	-10	1	86	CO 70	-8	1	53	CO 190
	Max P_Y	2	25	99	CO 51	4	24	62	CO 191
	Min P_Y	-6	-24	8	CO 72	-4	-24	-26	CO 192
	Max P_Z	2	25	99	CO 51	4	24	62	CO 191
	Min P_Z	-5	-24	4	CO 44	-4	-24	-26	CO 192
3338*	Max P_X	6	-3	123	CO 61	5	-3	35	CO 189
	Min P_X	-4	2	120	CO 46	-4	1	69	CO 190
	Max P_Y	-3	15	103	CO 47	-2	14	52	CO 191
	Min P_Y	5	-15	107	CO 72	4	-14	50	CO 192
	Max P_Z	2	0	173	CO 32	-4	1	69	CO 190
	Min P_Z	5	-3	71	CO 41	5	-3	35	CO 189
3352	Max P_X	5	-14	121	CO 60	4	-15	85	CO 192
	Min P_X	-6	2	86	CO 70	-6	0	64	CO 190
	Max P_Y	-1	20	29	CO 63	-2	18	-18	CO 191
	Min P_Y	4	-15	109	CO 48	4	-15	85	CO 192
	Max P_Z	4	-13	132	CO 64	4	-15	85	CO 192
	Min P_Z	-2	19	2	CO 43	-2	18	-18	CO 191
3377*	Max P_X	5	-2	94	CO 41	5	-1	67	CO 189
	Min P_X	-5	-2	84	CO 50	-4	0	25	CO 190
	Max P_Y	4	19	71	CO 43	4	19	44	CO 191
	Min P_Y	1	-23	112	CO 64	1	-22	53	CO 192
	Max P_Z	3	-3	135	CO 23	5	-1	67	CO 189
	Min P_Z	-4	-1	52	CO 42	-4	0	25	CO 190
3408*	Max P_X	6	-2	94	CO 41	6	-2	71	CO 189
	Min P_X	-6	-1	52	CO 50	-6	0	3	CO 190
	Max P_Y	2	20	97	CO 43	2	20	74	CO 191
	Min P_Y	0	-23	60	CO 64	1	-22	11	CO 192
	Max P_Z	0	10	123	CO 13	2	20	74	CO 191
	Min P_Z	-6	0	27	CO 42	-6	0	3	CO 190
3415*	Max P_X	5	-13	17	CO 72	5	-12	7	CO 192
	Min P_X	-5	15	44	CO 47	-4	14	21	CO 191
	Max P_Y	-5	15	44	CO 47	-4	14	21	CO 191
	Min P_Y	5	-13	17	CO 72	5	-12	7	CO 192
	Max P_Z	-3	10	53	CO 25	-4	14	21	CO 191
	Min P_Z	5	-12	14	CO 44	5	-12	7	CO 192
3424*	Max P_X	8	-2	131	CO 61	6	-2	54	CO 189
	Min P_X	-5	0	76	CO 46	-5	0	29	CO 190
	Max P_Y	0	14	140	CO 43	-1	14	106	CO 191
	Min P_Y	4	-13	40	CO 48	4	-13	-7	CO 192
	Max P_Z	1	13	182	CO 63	-1	14	106	CO 191
	Min P_Z	4	-13	27	CO 44	4	-13	-7	CO 192
3451*	Max P_X	4	4	90	CO 61	3	3	55	CO 189
	Min P_X	-5	1	29	CO 46	-5	0	10	CO 190
	Max P_Y	4	8	72	CO 63	3	7	37	CO 191
	Min P_Y	1	-6	52	CO 44	1	-6	35	CO 192
	Max P_Z	4	4	90	CO 61	3	3	55	CO 189
	Min P_Z	-5	1	27	CO 42	-5	0	10	CO 190
3461*	Max P_X	8	-2	41	CO 61	7	-1	16	CO 189
	Min P_X	-7	-1	58	CO 42	-7	-1	45	CO 190
	Max P_Y	-2	12	-7	CO 47	-2	12	-32	CO 191
	Min P_Y	4	-13	94	CO 72	3	-12	79	CO 192
	Max P_Z	4	-12	104	CO 60	3	-12	79	CO 192
	Min P_Z	-2	11	-19	CO 43	-2	12	-32	CO 191
3474	Max P_X	8	-4	145	CO 69	7	-4	43	CO 189
	Min P_X	-5	-4	130	CO 42	-6	-4	73	CO 190
	Max P_Y	3	5	160	CO 71	2	5	58	CO 191
	Min P_Y	7	-4	100	CO 41	7	-4	43	CO 189
	Max P_Z	4	1	258	CO 35	-6	-4	73	CO 190
	Min P_Z	7	-4	100	CO 41	7	-4	43	CO 189
3483	Max P_X	0	0	176	CO 41	0	0	99	CO 189
	Min P_X	0	0	302	CO 50	0	0	89	CO 190
	Max P_Y	0	0	317	CO 51	0	0	104	CO 191
	Min P_Y	0	0	177	CO 44	0	0	100	CO 192
	Max P_Z	0	0	425	CO 32	0	0	104	CO 191
	Min P_Z	0	0	166	CO 42	0	0	89	CO 190
3495	Max P_X	6	4	107	CO 41	7	4	63	CO 189
	Min P_X	-10	3	100	CO 70	-8	3	16	CO 190
	Max P_Y	5	4	143	CO 49	7	4	63	CO 189
	Min P_Y	-4	-3	52	CO 44	-3	-3	8	CO 192
	Max P_Z	-5	0	206	CO 35	5	2	66	CO 191
	Min P_Z	-4	-3	52	CO 44	-3	-3	8	CO 192
3531*	Max P_X	8	-2	70	CO 61	7	-1	49	CO 189
	Min P_X	-6	-2	14	CO 42	-6	-2	2	CO 190
	Max P_Y	-1	10	21	CO 43	-1	10	9	CO 191
	Min P_Y	3	-11	71	CO 64	2	-10	49	CO 192
	Max P_Z	3	-10	73	CO 48	2	-10	49	CO 192
	Min P_Z	-6	-2	14	CO 42	-6	-2	2	CO 190
3552*	Max P_X	4	6	2	CO 63	3	6	10	CO 191
	Min P_X	-5	0	-17	CO 46	-5	0	-1	CO 190
	Max P_Y	4	6	2	CO 63	3	6	10	CO 191
	Min P_Y	0	-4	-7	CO 44	0	-5	-3	CO 192
	Max P_Z	3	4	11	CO 29	3	6	10	CO 191
	Min P_Z	1	1	-33	CO 6	0	-5	-3	CO 192
3562	Max P_X	9	3	62	CO 41	9	3	33	CO 189
	Min P_X	-9	3	125	CO 50	-9	3	58	CO 190
	Max P_Y	-9	3	125	CO 50	-9	3	58	CO 190
	Min P_Y	-1	-3	69	CO 44	-1	-3	40	CO 192
	Max P_Z	-6	2	141	CO 12	-9	3	58	CO 190
	Min P_Z	9	3	62	CO 41	9	3	33	CO 189
3568*	Max P_X	7	-16	75	CO 64	6	-14	54	CO 192
	Min P_X	-5	13	10	CO 43	-5	14	-2	CO 191
	Max P_Y	-5	13	10	CO 43	-5	14	-2	CO 191
	Min P_Y	7	-16	75	CO 64	6	-14	54	CO 192
	Max P_Z	7	-16	79	CO 48	6	-14	54	CO 192
	Min P_Z	-5	13	10	CO 43	-5	14	-2	CO 191
3571*	Max P_X	0	0	216	CO 41	0	0	131	CO 189
	Min P_X	0	0	346	CO 8	0	0	130	CO 190
	Max P_Y	0	0	355	CO 25	0	0	117	CO 191
	Min P_Y	0	0	222	CO 44	0	0	137	CO 192
	Max P_Z	0	0	400	CO 6	0	0	137	CO 192
	Min P_Z	0	0	202	CO 43	0	0	117	CO 191
3581	Max P_X	8	-4	164	CO 69	7	-5	92	CO 189
	Min P_X	-5	-5	107	CO 42	-6	-5	58	CO 190
	Max P_Y	3	5	188	CO 63	2	5	75	CO 191
	Min P_Y	-5	-5	138	CO 46	-6	-5	58	CO 190
	Max P_Z	3	0	238	CO 32	7	-5	92	CO 189
	Min P_Z	-5	-5	107	CO 42	-6	-5	58	CO 190
3588	Max P_X	0	0	342	CO 57	0	0	153	CO 189
	Min P_X	0	0	300	CO 70	0	0	159	CO 190
	Max P_Y	0	0	470	CO 51	0	0	159	CO 191
	Min P_Y	0	0	251	CO 44	0	0	158	CO 192
	Max P_Z	0	0	591	CO 32	0	0	159	CO 191
	Min P_Z	0	0	246	CO 41	0	0	153	CO 189
3607	Max P_X	9	3	76	CO 41	9	3	47	CO 189
	Min P_X	-9	3	115	CO 50	-9	3	45	CO 190
	Max P_Y	-9	3	115	CO 50	-9	3	45	CO 190
	Min P_Y	-1	-3	71	CO 44	-1	-3	42	CO 192
	Max P_Z	0	1	145	CO 3	9	3	47	CO 189
	Min P_Z	-1	-3	71	CO 44	-1	-3	42	CO 192
3635	Max P_X	9	3	91	CO 41	9	3	59	CO 189
	Min P_X	-9	3	105	CO 50	-9	3	33	CO 190
	Max P_Y	-9	3	105	CO 50	-9	3	33	CO 190
	Min P_Y	-1	-3	72	CO 44	-1	-3	40	CO 192
	Max P_Z	0	1	152	CO 32	9	3	59	CO 189
	Min P_Z	-9	3	64	CO 42	-9	3	33	CO 190
3638*	Max P_X	2	3	5	CO 61	2	2	7	CO 189
	Min P_X	-4	1	5	CO 46	-4	1	9	CO 190
	Max P_Y	2	4	20	CO 63	2	4	23	CO 191
	Min P_Y	0	-3	8	CO 44	0	-3	1	CO 192
	Max P_Z	2	4	37	CO 71	2	4	23	CO 191
	Min P_Z	0	-3	-3	CO 48	0	-3	1	CO 192

Taško Nr.		(STR/GEO) B grupė Apkrovos [kN]				(EQU) A grupė Apkrovos [kN]			
		P_X	P_Y	P_Z	Derinys	P_X	P_Y	P_Z	Derinys
3642*	Max P_X	3	-3	115	CO 61	2	-2	51	CO 189
	Min P_X	-1	4	83	CO 43	-1	4	49	CO 191
	Max P_Y	-1	4	83	CO 43	-1	4	49	CO 191
	Min P_Y	2	-4	119	CO 52	1	-3	56	CO 192
	Max P_Z	1	-1	160	CO 6	1	-3	56	CO 192
	Min P_Z	-1	4	83	CO 43	-1	4	49	CO 191
3647*	Max P_X	0	0	166	CO 41	0	0	96	CO 189
	Min P_X	0	0	307	CO 8	0	0	97	CO 190
	Max P_Y	0	0	301	CO 25	0	0	82	CO 191
	Min P_Y	0	0	174	CO 44	0	0	104	CO 192
	Max P_Z	0	0	362	CO 6	0	0	104	CO 192
	Min P_Z	0	0	152	CO 43	0	0	82	CO 191
3659	Max P_X	9	-5	126	CO 69	7	-5	42	CO 189
	Min P_X	-5	-5	136	CO 42	-6	-5	86	CO 190
	Max P_Y	3	6	114	CO 43	2	6	64	CO 191
	Min P_Y	-4	-5	203	CO 50	-6	-5	86	CO 190
	Max P_Z	3	0	246	CO 3	-6	-5	86	CO 190
	Min P_Z	8	-5	92	CO 41	7	-5	42	CO 189
3667	Max P_X	0	0	276	CO 41	0	0	159	CO 189
	Min P_X	0	0	386	CO 46	0	0	150	CO 190
	Max P_Y	0	0	545	CO 51	0	0	163	CO 191
	Min P_Y	0	0	365	CO 72	0	0	162	CO 192
	Max P_Z	0	0	730	CO 32	0	0	163	CO 191
	Min P_Z	0	0	267	CO 42	0	0	150	CO 190
3683*	Max P_X	5	4	54	CO 69	5	4	15	CO 189
	Min P_X	-9	-1	46	CO 46	-8	-1	25	CO 190
	Max P_Y	4	6	59	CO 63	5	6	39	CO 191
	Min P_Y	-1	-4	27	CO 48	-1	-4	6	CO 192
	Max P_Z	0	0	90	CO 34	5	6	39	CO 191
	Min P_Z	-1	-4	26	CO 64	-1	-4	6	CO 192
3705	Max P_X	10	4	72	CO 49	9	4	10	CO 189
	Min P_X	-8	4	103	CO 42	-8	4	74	CO 190
	Max P_Y	-7	4	136	CO 62	-8	4	74	CO 190
	Min P_Y	1	-4	64	CO 44	0	-4	35	CO 192
	Max P_Z	-3	3	143	CO 12	-8	4	74	CO 190
	Min P_Z	10	4	40	CO 41	9	4	10	CO 189
3730*	Max P_X	5	4	-8	CO 69	5	4	-22	CO 189
	Min P_X	-9	-1	70	CO 46	-8	-1	60	CO 190
	Max P_Y	4	7	1	CO 71	4	6	-13	CO 191
	Min P_Y	-1	-5	44	CO 48	0	-5	34	CO 192
	Max P_Z	-8	-1	74	CO 70	-8	-1	60	CO 190
	Min P_Z	5	4	-12	CO 61	5	4	-22	CO 189
3735*	Max P_X	2	-3	103	CO 61	2	-2	44	CO 189
	Min P_X	0	3	68	CO 43	-1	3	38	CO 191
	Max P_Y	0	3	68	CO 43	-1	3	38	CO 191
	Min P_Y	1	-3	102	CO 46	1	-3	43	CO 190
	Max P_Z	1	-1	145	CO 5	1	-2	49	CO 192
	Min P_Z	0	3	68	CO 43	-1	3	38	CO 191
3738*	Max P_X	0	0	136	CO 44	0	0	85	CO 192
	Min P_X	0	0	249	CO 9	0	0	72	CO 191
	Max P_Y	0	0	249	CO 25	0	0	72	CO 191
	Min P_Y	0	0	136	CO 44	0	0	85	CO 192
	Max P_Z	0	0	281	CO 5	0	0	94	CO 190
	Min P_Z	0	0	123	CO 43	0	0	72	CO 191
3747	Max P_X	9	-1	82	CO 61	7	0	52	CO 189
	Min P_X	-5	-1	12	CO 42	-6	-1	-2	CO 190
	Max P_Y	4	11	16	CO 43	3	11	2	CO 191
	Min P_Y	5	-12	89	CO 52	3	-11	59	CO 192
	Max P_Z	5	-12	89	CO 64	3	-11	59	CO 192
	Min P_Z	-5	-1	12	CO 42	-6	-1	-2	CO 190
3772	Max P_X	11	-1	106	CO 49	9	-1	61	CO 189
	Min P_X	-7	1	28	CO 42	-8	1	7	CO 190
	Max P_Y	6	14	99	CO 59	5	14	67	CO 191
	Min P_Y	2	-15	41	CO 72	1	-14	10	CO 192
	Max P_Z	6	8	112	CO 25	5	14	67	CO 191
	Min P_Z	-7	1	28	CO 42	-8	1	7	CO 190
3784*	Max P_X	6	2	58	CO 41	7	2	47	CO 189
	Min P_X	-8	-3	-2	CO 46	-7	-4	-17	CO 190
	Max P_Y	-4	23	98	CO 71	-3	22	82	CO 191
	Min P_Y	6	-17	-19	CO 44	6	-17	-30	CO 192
	Max P_Z	-4	23	98	CO 63	-3	22	82	CO 191
	Min P_Z	6	-17	-19	CO 44	6	-17	-30	CO 192
3788*	Max P_X	3	-2	103	CO 61	2	-1	46	CO 189
	Min P_X	0	4	68	CO 43	0	4	41	CO 191
	Max P_Y	0	4	76	CO 71	0	4	41	CO 191
	Min P_Y	1	-4	113	CO 46	0	-4	56	CO 190
	Max P_Z	1	-1	132	CO 6	0	-4	56	CO 190
	Min P_Z	0	4	68	CO 43	0	4	41	CO 191
3800*	Max P_X	6	0	33	CO 61	5	0	9	CO 189
	Min P_X	-3	-5	73	CO 70	-3	-5	56	CO 190
	Max P_Y	-1	15	-1	CO 71	-1	14	-18	CO 191
	Min P_Y	5	-10	85	CO 48	5	-10	60	CO 192
	Max P_Z	5	-10	85	CO 60	5	-10	60	CO 192
	Min P_Z	-1	15	-4	CO 43	-1	14	-18	CO 191
3810*	Max P_X	9	-16	64	CO 60	8	-17	48	CO 192
	Min P_X	-5	23	10	CO 71	-5	22	-3	CO 191
	Max P_Y	-5	23	10	CO 71	-5	22	-3	CO 191
	Min P_Y	9	-17	59	CO 44	8	-17	48	CO 192
	Max P_Z	9	-16	65	CO 48	8	-17	48	CO 192
	Min P_Z	-5	22	8	CO 43	-5	22	-3	CO 191
3942	Max P_X	2	0	34	CO 61	2	0	12	CO 189
	Min P_X	-2	0	46	CO 70	-2	0	-4	CO 190
	Max P_Y	0	2	21	CO 43	0	2	-2	CO 191
	Min P_Y	0	-2	50	CO 72	0	-2	0	CO 192
	Max P_Z	0	0	107	CO 36	2	0	12	CO 189
	Min P_Z	-2	0	18	CO 42	-2	0	-4	CO 190
4019	Max P_X	2	0	19	CO 61	2	0	-4	CO 189
	Min P_X	-2	0	62	CO 70	-2	0	12	CO 190
	Max P_Y	0	2	19	CO 43	0	2	-3	CO 191
	Min P_Y	0	-2	51	CO 72	0	-2	1	CO 192
	Max P_Z	0	0	107	CO 35	-2	0	12	CO 190
	Min P_Z	2	0	18	CO 41	2	0	-4	CO 189
4088	Max P_X	2	0	39	CO 61	2	0	7	CO 189
	Min P_X	-2	0	69	CO 70	-2	0	-9	CO 190
	Max P_Y	0	2	20	CO 43	0	2	-12	CO 191
	Min P_Y	0	-2	68	CO 72	0	-2	-10	CO 192
	Max P_Z	0	0	161	CO 36	2	0	7	CO 189
	Min P_Z	0	2	20	CO 43	0	2	-12	CO 191
4089	Max P_X	2	0	24	CO 61	2	0	-8	CO 189
	Min P_X	-2	0	85	CO 70	-2	0	7	CO 190
	Max P_Y	0	2	18	CO 43	0	2	-13	CO 191
	Min P_Y	0	-2	70	CO 72	0	-2	-8	CO 192
	Max P_Z	0	0	161	CO 36	-2	0	7	CO 190
	Min P_Z	0	2	18	CO 43	0	2	-13	CO 191
4105	Max P_X	2	0	27	CO 57	2	0	10	CO 189
	Min P_X	-2	0	11	CO 42	-2	0	-5	CO 190
	Max P_Y	0	2	23	CO 43	0	2	6	CO 191
	Min P_Y	0	-2	42	CO 72	0	-2	5	CO 192
	Max P_Z	0	0	79	CO 36	2	0	10	CO 189
	Min P_Z	-2	0	11	CO 42	-2	0	-5	CO 190
4106	Max P_X	2	0	11	CO 57	2	0	-5	CO 189
	Min P_X	-2	0	26	CO 42	-2	0	10	CO 190
	Max P_Y	0	2	23	CO 43	0	2	6	CO 191
	Min P_Y	0	-2	42	CO 72	0	-2	5	CO 192
	Max P_Z	0	0	79	CO 36	-2	0	10	CO 190
	Min P_Z	2	0	11	CO 45	2	0	-5	CO 189
4107	Max P_X	2	0	30	CO 61	2	0	14	CO 189
	Min P_X	-2	0	15	CO 42	-2	0	-1	CO 190
	Max P_Y	0	0	37	CO 71	0	0	2	CO 191
	Min P_Y	0	-2	15	CO 60	0	-2	-1	CO 192
	Max P_Z	0	0	76	CO 36	2	0	14	CO 189
	Min P_Z	-2	0	15	CO 42	-2	0	-1	CO 190
4108	Max P_X	2	0	15	CO 61	2	0	-1	CO 189
	Min P_X	-2	0	28	CO 42	-2	0	12	CO 190
	Max P_Y	0	0	37	CO 71	0	0	2	CO 191
	Min P_Y	0	-2	14	CO 60	0	-2	-2	CO 192
	Max P_Z	0	0	76	CO 35	-2	0	12	CO 190
	Min P_Z	0	-2	14	CO 44	0	-2	-2	CO 192
4109	Max P_X	2	0	22	CO 61	2	0	9	CO 189
	Min P_X	-2	0	8	CO 42	-2	0	-5	CO 190
	Max P_Y	0	0	25	CO 71	0	0	-5	CO 191
	Min P_Y	0	-2	11	CO 60	0	-2	-3	CO 192
	Max P_Z	0	0	63	CO 36	2	0	9	CO 189
	Min P_Z	-2	0	8	CO 42	-2	0	-5	CO 190

Taško Nr.		(STR/GEO) B grupė Apkrovos [kN]				(EQU) A grupė Apkrovos [kN]			
		P_X	P_Y	P_Z	Derinys	P_X	P_Y	P_Z	Derinys
4110	Max P_X	2	0	7	CO 61	2	0	-6	CO 189
	Min P_X	-2	0	21	CO 42	-2	0	9	CO 190
	Max P_Y	0	0	25	CO 71	0	0	-5	CO 191
	Min P_Y	0	-2	10	CO 60	0	-2	-3	CO 192
	Max P_Z	0	0	63	CO 35	-2	0	9	CO 190
	Min P_Z	2	0	7	CO 41	2	0	-6	CO 189
4513	Max P_X	6	-2	102	CO 61	5	-2	54	CO 189
	Min P_X	-5	-2	39	CO 46	-5	-2	14	CO 190
	Max P_Y	1	3	54	CO 47	0	4	29	CO 191
	Min P_Y	2	-3	92	CO 64	1	-3	45	CO 192
	Max P_Z	4	-1	102	CO 23	5	-2	54	CO 189
	Min P_Z	-5	-2	34	CO 42	-5	-2	14	CO 190
4516	Max P_X	2	2	79	CO 45	2	2	60	CO 189
	Min P_X	-3	2	70	CO 62	-3	2	13	CO 190
	Max P_Y	2	2	79	CO 41	2	2	60	CO 189
	Min P_Y	-2	-3	56	CO 64	-2	-3	-1	CO 192
	Max P_Z	1	2	138	CO 63	2	2	81	CO 191
	Min P_Z	-2	-3	18	CO 44	-2	-3	-1	CO 192
4519	Max P_X	6	-2	119	CO 61	5	-2	56	CO 189
	Min P_X	-5	-2	63	CO 46	-5	-2	36	CO 190
	Max P_Y	1	4	71	CO 47	0	4	44	CO 191
	Min P_Y	2	-3	114	CO 64	1	-3	51	CO 192
	Max P_Z	4	-1	125	CO 82	5	-2	56	CO 189
	Min P_Z	-5	-2	61	CO 42	-5	-2	36	CO 190
4547	Max P_X	2	2	73	CO 45	2	2	49	CO 189
	Min P_X	-3	2	100	CO 62	-3	2	32	CO 190
	Max P_Y	2	2	73	CO 41	2	2	49	CO 189
	Min P_Y	-2	-3	95	CO 64	-1	-3	27	CO 192
	Max P_Z	0	1	131	CO 84	2	2	57	CO 191
	Min P_Z	-2	-3	51	CO 44	-1	-3	27	CO 192
4575	Max P_X	2	2	75	CO 45	2	2	43	CO 189
	Min P_X	-3	2	119	CO 62	-3	2	41	CO 190
	Max P_Y	2	2	75	CO 41	2	2	43	CO 189
	Min P_Y	-2	-3	118	CO 64	-1	-2	41	CO 192
	Max P_Z	0	0	156	CO 77	1	2	44	CO 191
	Min P_Z	-2	-3	72	CO 44	-1	-2	41	CO 192
4586	Max P_X	6	-2	143	CO 61	5	-2	61	CO 189
	Min P_X	-5	-2	91	CO 46	-5	-2	59	CO 190
	Max P_Y	1	4	91	CO 47	0	4	59	CO 191
	Min P_Y	2	-3	143	CO 64	1	-3	61	CO 192
	Max P_Z	1	0	157	CO 75	1	-3	61	CO 192
	Min P_Z	1	4	91	CO 47	0	4	59	CO 191
4588	Max P_X	2	2	82	CO 45	2	2	41	CO 189
	Min P_X	-3	2	127	CO 62	-3	2	42	CO 190
	Max P_Y	2	2	82	CO 41	2	2	41	CO 189
	Min P_Y	-2	-3	128	CO 64	-1	-2	43	CO 192
	Max P_Z	0	0	206	CO 36	-1	-2	43	CO 192
	Min P_Z	1	2	80	CO 43	1	2	39	CO 191
4613	Max P_X	2	2	83	CO 45	2	2	40	CO 189
	Min P_X	-3	2	131	CO 62	-3	2	43	CO 190
	Max P_Y	-3	2	86	CO 42	-3	2	43	CO 190
	Min P_Y	-2	-2	130	CO 64	-1	-2	42	CO 192
	Max P_Z	0	0	216	CO 36	-3	2	43	CO 190
	Min P_Z	2	2	83	CO 45	2	2	40	CO 189
4630	Max P_X	6	-2	102	CO 61	5	-2	37	CO 189
	Min P_X	-5	-1	91	CO 46	-5	-1	63	CO 190
	Max P_Y	0	5	70	CO 47	0	5	43	CO 191
	Min P_Y	2	-4	86	CO 72	1	-3	52	CO 192
	Max P_Z	-2	-1	133	CO 83	-5	-1	63	CO 190
	Min P_Z	5	-2	63	CO 41	5	-2	37	CO 189
4632	Max P_X	2	2	65	CO 45	2	2	34	CO 189
	Min P_X	-3	2	115	CO 62	-3	2	44	CO 190
	Max P_Y	-3	2	75	CO 42	-3	2	44	CO 190
	Min P_Y	-2	-2	106	CO 64	-1	-2	34	CO 192
	Max P_Z	0	0	152	CO 36	1	2	44	CO 191
	Min P_Z	2	2	65	CO 45	2	2	34	CO 189
4645	Max P_X	6	-2	60	CO 61	5	-2	12	CO 189
	Min P_X	-5	-1	94	CO 46	-5	-1	69	CO 190
	Max P_Y	0	5	51	CO 47	0	5	25	CO 191
	Min P_Y	2	-4	72	CO 72	1	-4	45	CO 192
	Max P_Z	-5	-2	117	CO 62	-5	-1	69	CO 190
	Min P_Z	5	-2	33	CO 41	5	-2	12	CO 189
4648	Max P_X	2	2	40	CO 45	2	2	22	CO 189
	Min P_X	-3	2	92	CO 62	-3	2	43	CO 190
	Max P_Y	-3	2	61	CO 42	-3	2	43	CO 190
	Min P_Y	-2	-2	68	CO 64	-1	-2	19	CO 192
	Max P_Z	0	1	101	CO 84	1	2	50	CO 191
	Min P_Z	-1	-2	37	CO 48	-1	-2	19	CO 192
4657*	Max P_X	4	4	28	CO 69	4	3	13	CO 189
	Min P_X	-7	0	36	CO 46	-7	0	23	CO 190
	Max P_Y	1	10	49	CO 71	1	9	35	CO 191
	Min P_Y	1	-8	18	CO 48	2	-8	5	CO 192
	Max P_Z	1	10	49	CO 71	1	9	35	CO 191
	Min P_Z	2	-8	16	CO 44	2	-8	5	CO 192
4674	Max P_X	3	2	70	CO 57	3	1	43	CO 189
	Min P_X	-3	3	22	CO 70	-3	1	5	CO 190
	Max P_Y	2	22	109	CO 63	2	19	72	CO 191
	Min P_Y	-1	-15	3	CO 48	-1	-15	-12	CO 192
	Max P_Z	2	22	109	CO 63	2	19	72	CO 191
	Min P_Z	-1	-15	3	CO 48	-1	-15	-12	CO 192
4790	Max P_X	5	-11	59	CO 60	5	-12	29	CO 192
	Min P_X	-5	2	56	CO 70	-5	1	37	CO 190
	Max P_Y	2	16	65	CO 63	2	14	26	CO 191
	Min P_Y	5	-11	47	CO 48	5	-12	29	CO 192
	Max P_Z	-3	3	80	CO 83	-5	1	37	CO 190
	Min P_Z	2	15	43	CO 43	2	14	26	CO 191
4922*	Max P_X	7	-2	190	CO 61	6	-2	56	CO 189
	Min P_X	-5	0	136	CO 46	-5	0	69	CO 190
	Max P_Y	-1	14	162	CO 47	-1	14	95	CO 191
	Min P_Y	4	-13	139	CO 72	4	-13	35	CO 192
	Max P_Z	2	-1	279	CO 36	-1	14	95	CO 191
	Min P_Z	4	-13	90	CO 44	4	-13	35	CO 192
5617*	Max P_X	6	-3	109	CO 61	5	-3	54	CO 189
	Min P_X	-5	1	72	CO 46	-5	1	33	CO 190
	Max P_Y	0	16	59	CO 47	0	16	20	CO 191
	Min P_Y	2	-16	101	CO 72	1	-16	67	CO 192
	Max P_Z	1	-10	125	CO 26	1	-16	67	CO 192
	Min P_Z	0	15	44	CO 43	0	16	20	CO 191
5708*	Max P_X	6	-3	62	CO 57	5	-2	40	CO 189
	Min P_X	-4	-1	21	CO 70	-4	0	5	CO 190
	Max P_Y	4	17	31	CO 43	3	18	18	CO 191
	Min P_Y	1	-21	61	CO 64	1	-20	35	CO 192
	Max P_Z	6	-3	66	CO 61	5	-2	40	CO 189
	Min P_Z	-4	-1	18	CO 42	-4	0	5	CO 190
5715*	Max P_X	7	-3	49	CO 57	6	-2	38	CO 189
	Min P_X	-5	-1	3	CO 70	-5	0	-6	CO 190
	Max P_Y	3	17	-13	CO 43	2	17	-21	CO 191
	Min P_Y	2	-21	72	CO 64	2	-20	59	CO 192
	Max P_Z	2	-21	72	CO 64	2	-20	59	CO 192
	Min P_Z	3	17	-13	CO 43	2	17	-21	CO 191
5908*	Max P_X	4	0	143	CO 45	3	0	87	CO 189
	Min P_X	-7	-3	154	CO 62	-5	-2	42	CO 190
	Max P_Y	0	16	159	CO 43	0	16	118	CO 191
	Min P_Y	-2	-17	131	CO 64	-1	-17	19	CO 192
	Max P_Z	-2	9	234	CO 25	0	16	118	CO 191
	Min P_Z	-1	-17	60	CO 44	-1	-17	19	CO 192
5909*	Max P_X	3	0	161	CO 45	3	0	104	CO 189
	Min P_X	-7	-3	144	CO 62	-5	-2	28	CO 190
	Max P_Y	0	17	157	CO 43	0	17	115	CO 191
	Min P_Y	-2	-18	145	CO 64	-1	-17	29	CO 192
	Max P_Z	-2	9	238	CO 25	0	17	115	CO 191
	Min P_Z	-5	-2	70	CO 42	-5	-2	28	CO 190
5913*	Max P_X	3	-3	71	CO 61	2	-3	40	CO 189
	Min P_X	-2	4	45	CO 43	-2	5	26	CO 191
	Max P_Y	-2	4	45	CO 43	-2	5	26	CO 191
	Min P_Y	2	-5	73	CO 64	2	-4	41	CO 192
	Max P_Z	1	-1	82	CO 5	2	-4	41	CO 192
	Min P_Z	-2	4	45	CO 43	-2	5	26	CO 191
5914*	Max P_X	2	-3	80	CO 61	2	-2	40	CO 189
	Min P_X	-1	3	57	CO 43	-1	3	34	CO 191
	Max P_Y	-1	3	57	CO 43	-1	3	34	CO 191
	Min P_Y	1	-3	80	CO 50	1	-3	40	CO 190
	Max P_Z	1	-1	103	CO 6	1	-2	41	CO 192
	Min P_Z	-1	3	57	CO 43	-1	3	34	CO 191

Taško Nr.		(STR/GEO) B grupė Apkrovos [kN]				(EQU) A grupė Apkrovos [kN]			
		P_X	P_Y	P_Z	Derinys	P_X	P_Y	P_Z	Derinys
5915*	Max P_X	3	-2	77	CO 61	2	-1	38	CO 189
	Min P_X	0	4	54	CO 43	0	4	33	CO 191
	Max P_Y	0	4	61	CO 71	0	4	33	CO 191
	Min P_Y	1	-4	78	CO 46	0	-4	39	CO 190
	Max P_Z	1	-1	96	CO 6	1	-3	40	CO 192
	Min P_Z	0	4	54	CO 43	0	4	33	CO 191
5916*	Max P_X	7	-9	48	CO 60	7	-9	26	CO 192
	Min P_X	-3	-2	30	CO 70	-3	-3	12	CO 190
	Max P_Y	-2	14	47	CO 71	-1	14	30	CO 191
	Min P_Y	7	-9	40	CO 44	7	-9	26	CO 192
	Max P_Z	3	1	59	CO 45	3	1	37	CO 189
	Min P_Z	-3	-3	26	CO 42	-3	-3	12	CO 190
5917*	Max P_X	6	-6	39	CO 44	6	-7	24	CO 192
	Min P_X	-3	-2	44	CO 50	-3	-2	19	CO 190
	Max P_Y	-1	11	51	CO 71	-1	11	32	CO 191
	Min P_Y	6	-6	39	CO 44	6	-7	24	CO 192
	Max P_Z	0	1	63	CO 5	2	0	34	CO 189
	Min P_Z	-3	-2	34	CO 42	-3	-2	19	CO 190
5918*	Max P_X	6	-6	36	CO 44	6	-7	21	CO 192
	Min P_X	-4	-2	42	CO 46	-4	-2	17	CO 190
	Max P_Y	-1	11	58	CO 71	-1	11	37	CO 191
	Min P_Y	6	-6	36	CO 44	6	-7	21	CO 192
	Max P_Z	-1	1	66	CO 6	3	1	38	CO 189
	Min P_Z	-4	-2	32	CO 42	-4	-2	17	CO 190
5919*	Max P_X	5	-7	16	CO 44	6	-7	2	CO 192
	Min P_X	-5	-2	22	CO 46	-4	-3	1	CO 190
	Max P_Y	-1	12	71	CO 71	-1	11	53	CO 191
	Min P_Y	5	-7	16	CO 44	6	-7	2	CO 192
	Max P_Z	-1	12	74	CO 63	-1	11	53	CO 191
	Min P_Z	-4	-2	14	CO 42	-4	-3	1	CO 190
5921*	Max P_X	2	3	31	CO 61	2	2	20	CO 189
	Min P_X	-4	1	26	CO 46	-4	0	19	CO 190
	Max P_Y	2	4	35	CO 63	2	4	24	CO 191
	Min P_Y	0	-3	25	CO 44	0	-3	16	CO 192
	Max P_Z	1	3	37	CO 29	2	4	24	CO 191
	Min P_Z	0	-3	23	CO 60	0	-3	16	CO 192
5922*	Max P_X	6	-13	83	CO 64	5	-12	45	CO 192
	Min P_X	-4	11	45	CO 43	-4	12	27	CO 191
	Max P_Y	-4	11	45	CO 43	-4	12	27	CO 191
	Min P_Y	6	-13	83	CO 64	5	-12	45	CO 192
	Max P_Z	3	-3	92	CO 7	4	-3	51	CO 189
	Min P_Z	-2	1	37	CO 42	-3	1	19	CO 190
5923*	Max P_X	6	-13	90	CO 64	5	-12	39	CO 192
	Min P_X	-3	12	72	CO 43	-4	12	47	CO 191
	Max P_Y	-3	12	72	CO 43	-4	12	47	CO 191
	Min P_Y	6	-13	90	CO 64	5	-12	39	CO 192
	Max P_Z	1	-1	117	CO 6	4	-3	53	CO 189
	Min P_Z	-3	1	55	CO 42	-3	1	31	CO 190
5924*	Max P_X	6	-3	120	CO 61	5	-3	55	CO 189
	Min P_X	-4	0	83	CO 46	-4	1	34	CO 190
	Max P_Y	-2	13	104	CO 43	-2	13	74	CO 191
	Min P_Y	5	-13	81	CO 52	4	-12	22	CO 192
	Max P_Z	0	7	146	CO 25	-2	13	74	CO 191
	Min P_Z	4	-13	53	CO 44	4	-12	22	CO 192
5937*	Max P_X	3	-3	52	CO 69	3	-3	29	CO 189
	Min P_X	-3	-3	59	CO 50	-3	-2	39	CO 190
	Max P_Y	0	5	54	CO 43	0	5	35	CO 191
	Min P_Y	2	-4	52	CO 60	2	-4	32	CO 192
	Max P_Z	1	0	64	CO 35	-3	-2	39	CO 190
	Min P_Z	3	-3	48	CO 41	3	-3	29	CO 189
5939	Max P_X	8	-1	65	CO 69	7	-2	30	CO 189
	Min P_X	-5	-3	37	CO 42	-5	-3	17	CO 190
	Max P_Y	3	4	61	CO 71	2	4	27	CO 191
	Min P_Y	-5	-3	37	CO 42	-5	-3	17	CO 190
	Max P_Z	4	1	88	CO 36	7	-2	30	CO 189
	Min P_Z	-5	-3	37	CO 42	-5	-3	17	CO 190
5940	Max P_X	9	-4	37	CO 69	7	-3	7	CO 189
	Min P_X	-5	-4	74	CO 42	-6	-4	54	CO 190
	Max P_Y	3	6	38	CO 43	2	6	19	CO 191
	Min P_Y	5	-5	72	CO 52	3	-5	31	CO 192
	Max P_Z	-1	-3	99	CO 12	-6	-4	54	CO 190
	Min P_Z	8	-3	26	CO 41	7	-3	7	CO 189
5941	Max P_X	4	-1	82	CO 61	4	0	44	CO 189
	Min P_X	-4	-1	27	CO 42	-4	-1	12	CO 190
	Max P_Y	4	11	39	CO 43	4	11	23	CO 191
	Min P_Y	4	-12	78	CO 52	3	-11	41	CO 192
	Max P_Z	3	-1	86	CO 23	4	0	44	CO 189
	Min P_Z	-4	-1	27	CO 42	-4	-1	12	CO 190
5942	Max P_X	4	11	73	CO 63	4	11	30	CO 191
	Min P_X	-4	-1	39	CO 42	-4	-1	22	CO 190
	Max P_Y	4	11	47	CO 43	4	11	30	CO 191
	Min P_Y	4	-12	76	CO 52	3	-11	34	CO 192
	Max P_Z	2	-1	90	CO 23	3	0	37	CO 189
	Min P_Z	-4	-1	39	CO 42	-4	-1	22	CO 190
5943	Max P_X	4	11	79	CO 63	4	11	33	CO 191
	Min P_X	-4	-1	44	CO 42	-4	-1	27	CO 190
	Max P_Y	4	11	50	CO 43	4	11	33	CO 191
	Min P_Y	4	-11	77	CO 52	3	-11	31	CO 192
	Max P_Z	2	-1	92	CO 23	3	0	35	CO 189
	Min P_Z	-4	-1	44	CO 42	-4	-1	27	CO 190
5944	Max P_X	3	7	76	CO 63	3	7	32	CO 191
	Min P_X	-4	0	43	CO 42	-4	0	27	CO 190
	Max P_Y	3	7	60	CO 59	3	7	32	CO 191
	Min P_Y	3	-8	53	CO 72	3	-7	30	CO 192
	Max P_Z	2	-1	89	CO 23	2	0	33	CO 189
	Min P_Z	-4	0	43	CO 42	-4	0	27	CO 190
5945	Max P_X	4	7	85	CO 63	3	7	37	CO 191
	Min P_X	-4	0	45	CO 42	-4	0	26	CO 190
	Max P_Y	4	7	69	CO 59	3	7	37	CO 191
	Min P_Y	4	-8	57	CO 72	3	-7	31	CO 192
	Max P_Z	2	-1	99	CO 23	3	0	40	CO 189
	Min P_Z	-4	0	45	CO 42	-4	0	26	CO 190
5946	Max P_X	4	7	94	CO 63	4	7	46	CO 191
	Min P_X	-4	0	41	CO 42	-4	0	20	CO 190
	Max P_Y	4	7	79	CO 59	4	7	46	CO 191
	Min P_Y	4	-8	56	CO 72	4	-7	28	CO 192
	Max P_Z	3	-1	106	CO 23	3	0	49	CO 189
	Min P_Z	-4	0	41	CO 42	-4	0	20	CO 190
5948	Max P_X	4	0	32	CO 41	4	0	13	CO 189
	Min P_X	-6	1	83	CO 50	-4	1	45	CO 190
	Max P_Y	-1	15	92	CO 51	0	15	54	CO 191
	Min P_Y	-4	-15	24	CO 72	-3	-15	-6	CO 192
	Max P_Z	-2	10	94	CO 13	0	15	54	CO 191
	Min P_Z	-4	-15	14	CO 44	-3	-15	-6	CO 192
5949	Max P_X	4	0	44	CO 41	4	0	24	CO 189
	Min P_X	-5	1	80	CO 50	-4	1	40	CO 190
	Max P_Y	-1	15	96	CO 51	0	15	56	CO 191
	Min P_Y	-3	-15	32	CO 72	-2	-15	4	CO 192
	Max P_Z	-2	10	98	CO 13	0	15	56	CO 191
	Min P_Z	-3	-15	24	CO 44	-2	-15	4	CO 192
5950*	Max P_X	3	2	112	CO 57	3	2	50	CO 189
	Min P_X	-1	4	85	CO 42	-1	3	55	CO 190
	Max P_Y	1	5	119	CO 51	1	4	57	CO 191
	Min P_Y	0	-5	78	CO 44	0	-5	47	CO 192
	Max P_Z	1	1	145	CO 5	1	4	57	CO 191
	Min P_Z	0	-5	78	CO 44	0	-5	47	CO 192
5951*	Max P_X	1	3	114	CO 57	1	2	52	CO 189
	Min P_X	0	-4	82	CO 44	0	-4	51	CO 192
	Max P_Y	1	3	114	CO 51	1	3	52	CO 191
	Min P_Y	0	-4	82	CO 44	0	-4	51	CO 192
	Max P_Z	0	1	144	CO 5	1	2	52	CO 189
	Min P_Z	0	-4	82	CO 44	0	-4	51	CO 192
6073	Max P_X	5	0	32	CO 45	5	0	21	CO 189
	Min P_X	-6	0	33	CO 70	-6	0	21	CO 190
	Max P_Y	2	0	32	CO 43	2	0	21	CO 191
	Min P_Y	-1	0	60	CO 85	-1	0	21	CO 192
	Max P_Z	-1	0	61	CO 75	2	0	21	CO 191
	Min P_Z	-1	0	31	CO 44	-1	0	21	CO 192
6227	Max P_X	5	0	52	CO 45	5	0	40	CO 189
	Min P_X	-6	0	18	CO 70	-6	0	4	CO 190
	Max P_Y	2	0	43	CO 43	2	0	31	CO 191
	Min P_Y	-1	0	62	CO 85	-1	0	18	CO 192
	Max P_Z	3	0	76	CO 82	5	0	40	CO 189
	Min P_Z	-6	0	16	CO 42	-6	0	4	CO 190
6346	Max P_X	5	0	14	CO 45	5	0	3	CO 189
	Min P_X	-6	0	51	CO 70	-6	0	39	CO 190
	Max P_Y	2	0	23	CO 43	2	0	13	CO 191
	Min P_Y	-1	0	66	CO 85	-1	0	25	CO 192
	Max P_Z	-4	0	74	CO 83	-6	0	39	CO 190
	Min P_Z	5	0	14	CO 49	5	0	3	CO 189

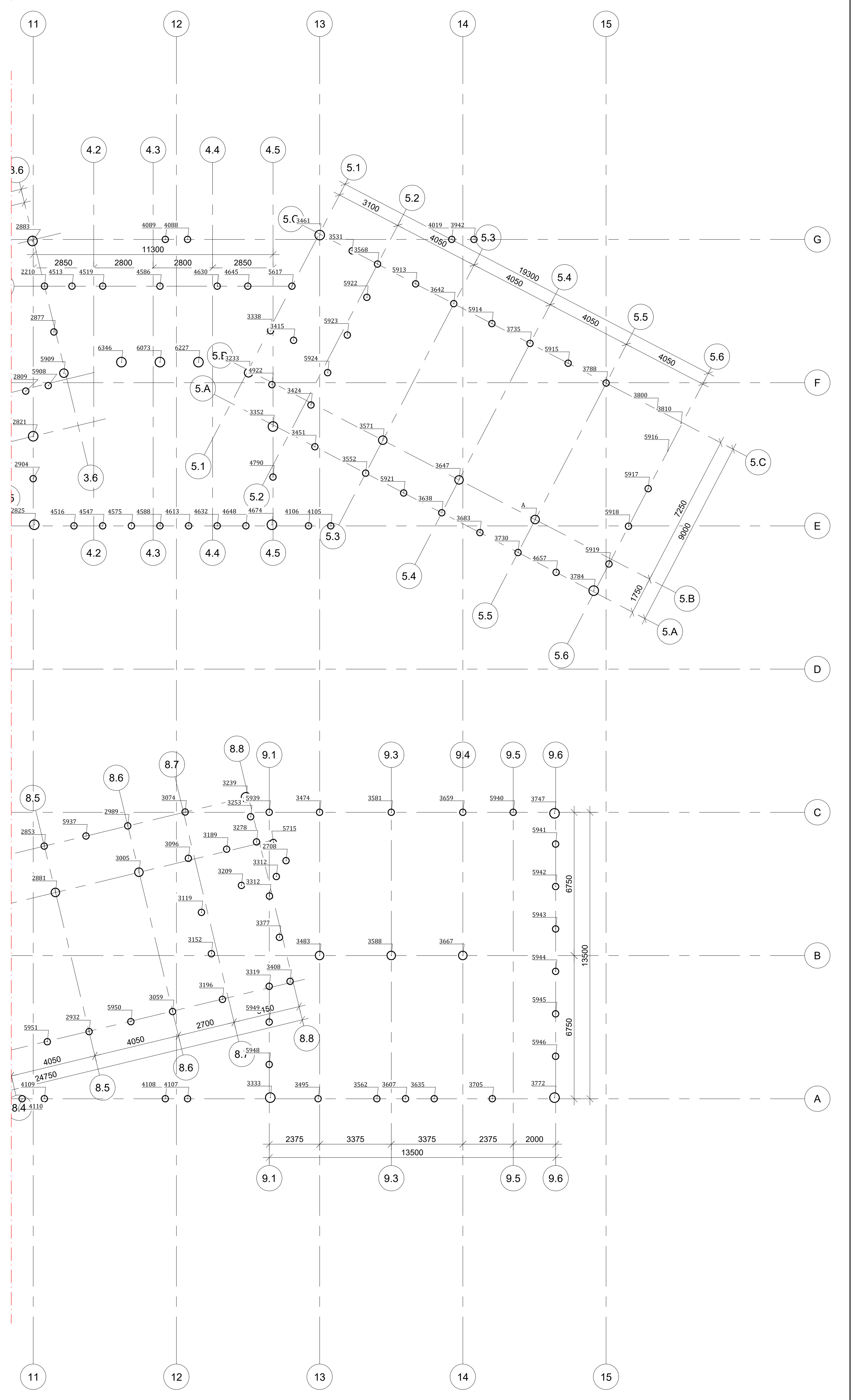

Teigiamos x, y ir z jėgų kryptys

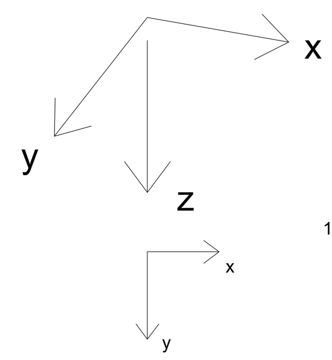

Pastabos

1. Apkrovų reikšmės - skaičiuotinės, pagal LST EN 1990, (EQU) A grupė ir (STR/GEO) - B grupė (6.10) išraišką. Pastato pasėkmių klasė - CC2, patikimumo klasė - RC2.
2. Apkrovų pridėjimo taško altitudė yra gręžtinio pamato viršaus altitudė.

Pareigos	Vardas, Pavardė	Parašas	Dokumento žymuo	Lapas	Lapų	Laida
PDV	Saulius Kavaliauskas		A005-01-TDP-SK1.B-002	4	4	A
Konstruktorius	Saulius Kavaliauskas					

PROJEKTO DALIS	VARDAS, PAVARDĖ	PARAŠAS	DATA

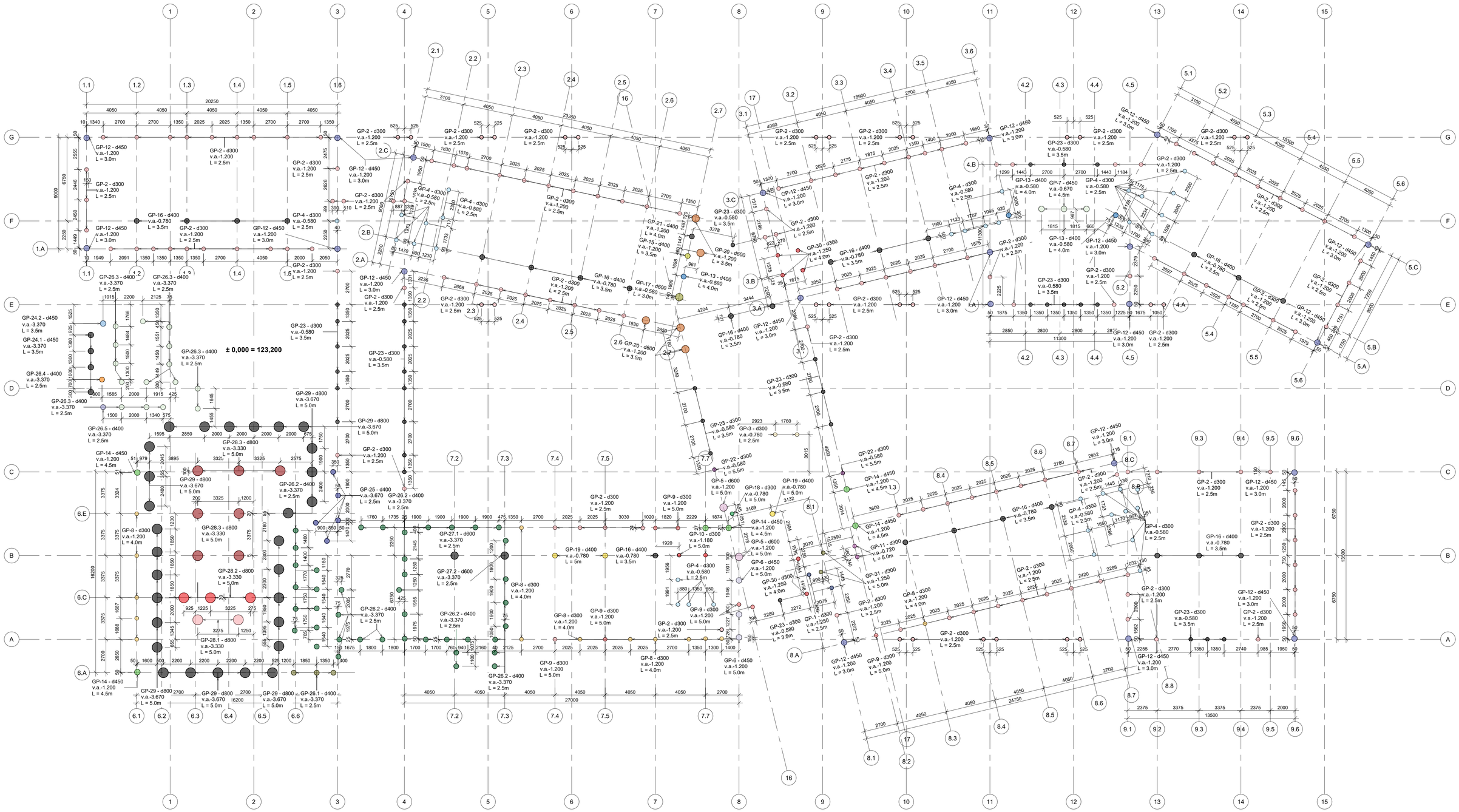

Poz. Eil. Nr.	Pavadinimas ir techninės charakteristikos	v.a.	Pamato skersmuo, mm	Ilgis, m	Kekis vnt.	Betono kiekis, m3	Armatūros strypynas	Armatūros kiekis, t
	GP-1, Ø300 x 2500, C25/30-XC2-Cl0,4-S3-16	-1.250	300	2.500	2	0.35	STR-1	0.063
	GP-2, Ø300 x 2500, C25/30-XC2-Cl0,4-S3-16	-1.200	300	2.500	166	29.33	STR-2	5.200
	GP-3, Ø300 x 2500, C25/30-XC2-Cl0,4-S3-16	-0.780	300	2.500	2	0.35	STR-3	0.063
	GP-4, Ø300 x 2500, C25/30-XC2-Cl0,4-S3-16	-0.580	300	2.500	35	6.19	STR-4	1.096
	GP-5, Ø600 x 5000, C25/30-XC2-Cl0,4-S3-16	-1.200	600	5.000	2	2.83	STR-5	0.183
	GP-6, Ø450 x 5000, C25/30-XC2-Cl0,4-S3-16	-1.200	450	5.000	3	2.39	STR-6	0.188
	GP-7, Ø450 x 4500, C25/30-XC2-Cl0,4-S3-16	-0.670	450	4.500	3	2.15	STR-7	0.157
	GP-8, Ø300 x 4000, C25/30-XC2-Cl0,4-S3-16	-1.200	300	4.000	14	3.96	STR-8	0.651
	GP-9, Ø300 x 5000, C25/30-XC2-Cl0,4-S3-16	-1.200	300	5.000	6	2.12	STR-9	0.370
	GP-10, Ø300 x 5000, C25/30-XC2-Cl0,4-S3-16	-1.180	300	5.000	2	0.71	STR-10	0.123
	GP-11, Ø300 x 5000, C25/30-XC2-Cl0,4-S3-16	-0.720	300	5.000	2	0.71	STR-11	0.113
	GP-12, Ø450 x 3000, C25/30-XC2-Cl0,4-S3-16	-1.200	450	3.000	21	10.02	STR-12	0.764
	GP-13, Ø400 x 4000, C25/30-XC2-Cl0,4-S3-16	-0.580	400	4.000	3	1.51	STR-13	0.156
	GP-14, Ø450 x 4500, C25/30-XC2-Cl0,4-S3-16	-1.200	450	4.500	6	4.29	STR-14	0.345

Poz. Eil. Nr.	Pavadinimas ir techninės charakteristikos	v.a.	Pamato skersmuo, mm	Ilgis, m	Kekis vnt.	Betono kiekis, m3	Armatūros strypynas	Armatūros kiekis, t
	GP-15, Ø400 x 3500, C25/30-XC2-Cl0,4-S3-16	-1.200	400	3.500	1	0.44	STR-15	0.047
	GP-16, Ø400 x 3500, C25/30-XC2-Cl0,4-S3-16	-0.780	400	3.500	24	10.56	STR-16	1.000
	GP-17, Ø600 x 3000, C25/30-XC2-Cl0,4-S3-16	-0.580	600	3.000	1	0.85	STR-17	0.078
	GP-18, Ø300 x 5000, C25/30-XC2-Cl0,4-S3-16	-0.780	300	5.000	1	0.35	STR-18	0.057
	GP-19, Ø400 x 5000, C25/30-XC2-Cl0,4-S3-16	-0.780	400	5.000	3	1.88	STR-19	0.172
	GP-20, Ø600 x 3500, C25/30-XC2-Cl0,4-S3-16	-1.200	600	3.500	5	4.95	STR-20	0.428
	GP-21, Ø400 x 4000, C25/30-XC2-Cl0,4-S3-16	-1.200	400	4.000	1	0.50	STR-21	0.052
	GP-22, Ø300 x 5500, C25/30-XC2-Cl0,4-S3-16	-0.580	300	5.500	2	0.78	STR-22	0.124
	GP-23, Ø300 x 3500, C25/30-XC2-Cl0,4-S3-16	-0.580	300	3.500	33	8.16	STR-23	1.369
	GP-24.1, Ø450 x 3500, C25/30-XC2-Cl0,4-S3-16	-3.370	450	3.500	4	2.23	STR-24.1	0.132
	GP-24.2, Ø450 x 3500, C25/30-XC2-Cl0,4-S3-16	-3.370	450	3.500	1	0.56	STR-24.2	0.033
	GP-25, Ø400 x 2500, C25/30-XC2-Cl0,4-S3-16	-3.670	400	2.500	5	1.57	STR-25	0.112
	GP-26.1, Ø400 x 2500, C25/30-XC2-Cl0,4-S3-16	-3.370	400	2.500	3	0.94	STR-26.1	0.067
	GP-26.2, Ø400 x 2500, C25/30-XC2-Cl0,4-S3-16	-3.370	400	2.500	41	12.88	STR-26.2	0.917

Poz. Eil. Nr.	Pavadinimas ir techninės charakteristikos	v.a.	Pamato skersmuo, mm	Ilgis, m	Kekis vnt.	Betono kiekis, m3	Armatūros strypynas	Armatūros kiekis, t
	GP-26.3, Ø400 x 2500, C25/30-XC2-Cl0,4-S3-16	-3.370	400	2.500	15	4.71	STR-26.3	0.335
	GP-26.4, Ø400 x 2500, C25/30-XC2-Cl0,4-S3-16	-3.370	400	2.500	1	0.31	STR-26.4	0.022
	GP-26.5, Ø400 x 2500, C25/30-XC2-Cl0,4-S3-16	-3.370	400	2.500	1	0.31	STR-26.5	0.022
	GP-27.1, Ø600 x 2500, C25/30-XC2-Cl0,4-S3-16	-3.370	600	2.500	1	0.71	STR-27.1	0.028
	GP-27.2, Ø600 x 2500, C25/30-XC2-Cl0,4-S3-16	-3.370	600	2.500	1	0.71	STR-27.2	0.028
	GP-28.1, Ø800 x 5000, C25/30-XC2-Cl0,4-S3-16	-3.330	800	5.000	2	5.03	STR-28.1	0.537
	GP-28.2, Ø800 x 5000, C25/30-XC2-Cl0,4-S3-16	-3.330	800	5.000	3	7.54	STR-28.2	0.805
	GP-28.3, Ø800 x 5000, C25/30-XC2-Cl0,4-S3-16	-3.330	800	5.000	7	17.59	STR-28.3	1.879
	GP-29, Ø800 x 5000, C25/30-XC2-Cl0,4-S3-16	-3.670	800	5.000	29	72.88	STR-29	7.785
	GP-30, Ø300 x 4000, C25/30-XC2-Cl0,4-S3-16	-1.250	300	4.000	6	1.70	STR-30	0.279
	GP-31, Ø300 x 5000, C25/30-XC2-Cl0,4-S3-16	-1.250	300	5.000	2	0.71	STR-31	0.113

A	2024-07-25	Atlikti dokumento pakeitimai pagal privalomąsias projekto ekspertizės pastabas	
0	2023-11-13	Statybos leidimui, statybai	
Laida	Išleidimo data	Išleidimo statusas. Keitimo priežastis (jei taikoma)	

Kval. patv. dok. Nr. A131

Projektuotojas: MB AFTER PARTY architecture, Šaltinių g. 13-24, 03214 Vilnius
ISORA X LOZURAITYTE Studio for Architecture, MB Ilona Lozuraitytė studio, Vytenio g. 50-424, 03229 Vilnius

PV | Alvydas Ubarevičius | SIENA

Kval. patv. dok. Nr. 37260

Projektuotojas: MB Konstravimo biuras "DETALUS", Saulėtekio al. 15-1, LT-10224, Vilnius

PDV | Saulius Kavaliauskas

Kval. patv. dok. Nr. 37260

Projektuotojas: UAB "Timber design LT", Saulėtekio al. 15-1, LT-10224, Vilnius

Konstruktorius | Saulius Kavaliauskas

Kalba: LT

Statytojas: VĮ Valstybinių miškų urėdija

Statinio projekto pavadinimas: Valstybinių miškų urėdijos administracinio pastato ir lankytojų centro (kultūros paskirties pastato) Elektrėnų sav., Vievio sen., Pylimų k., Trakų g.. 1 statybos projektas

Statinio numeris ir pavadinimas: **01 Administracinis pastatas**
Pamatų konstrukcijos

Dokumento pavadinimas: Gręžtinių pamatų planas

Laida: A

Dokumento žymuo: A005-01-TDP-SK1.B-003

Lapas: 1 | Lapų: 1

M 1:150 ISO A1 841 x 594 mm

Saulius Kavaliauskas G:\UAB Timber Design LT\Eksamai\ Projektai - Dokumentai\23001 VMU (After Party Architecture)\03 Brėžiniai\203 Detalūs Montavimo Brėžiniai\A005-01-TDP-SK1.B-003 - Gręžtinių Pamatų Planas.dwg
pantadarta, spalio 25, 2024 10:08

PROJEKTO DALIS	VARDAS, PAVARDĖ	PARAŠAS	DATA

GREŽTINIŲ PAMATŲ ARMAVIMAS
M1:20

GP-1

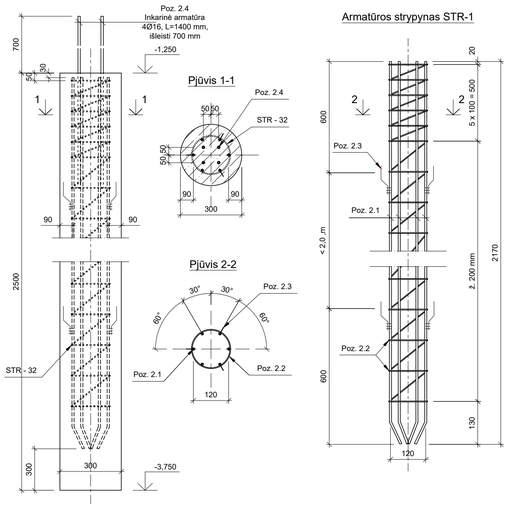

GP-4

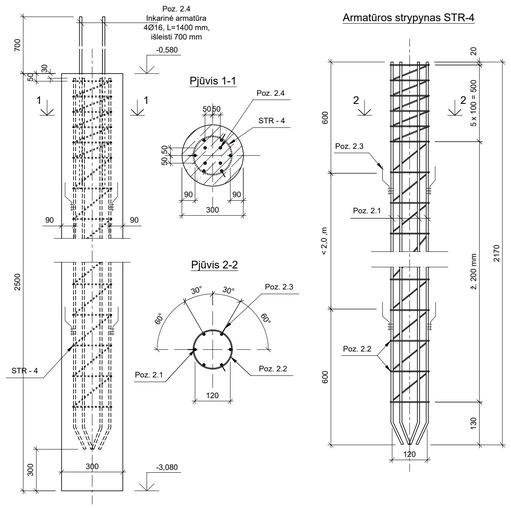

GP-7

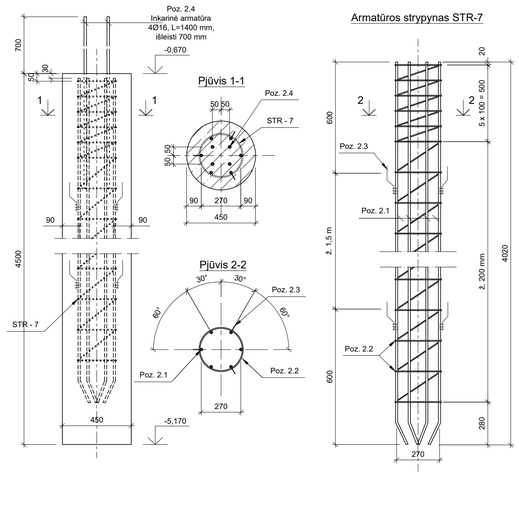

GP-2

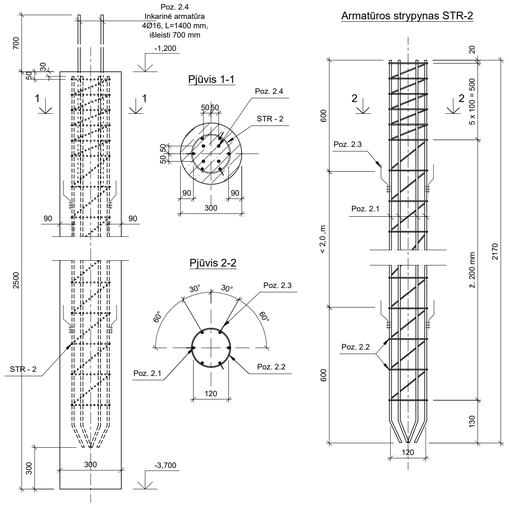

GP-5

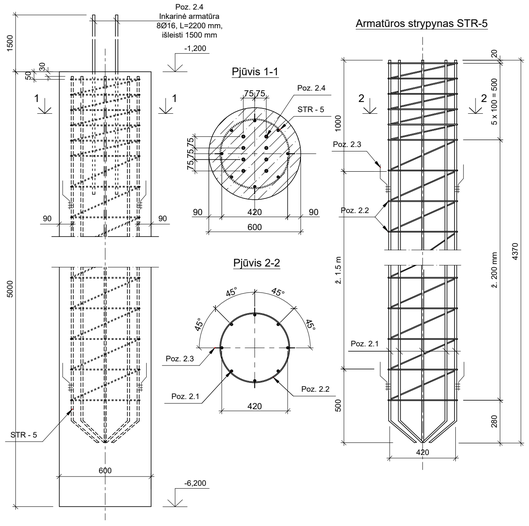

GP-8

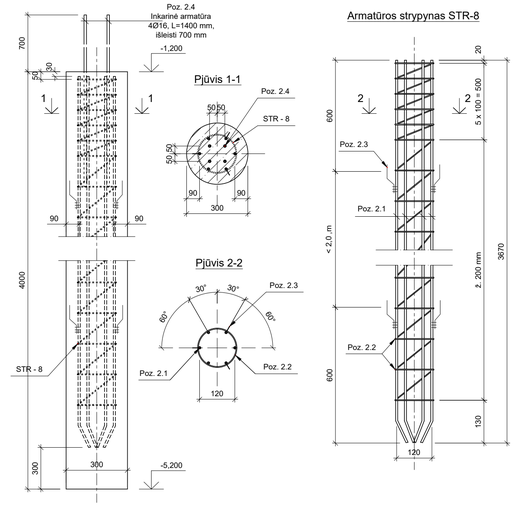

GP-3

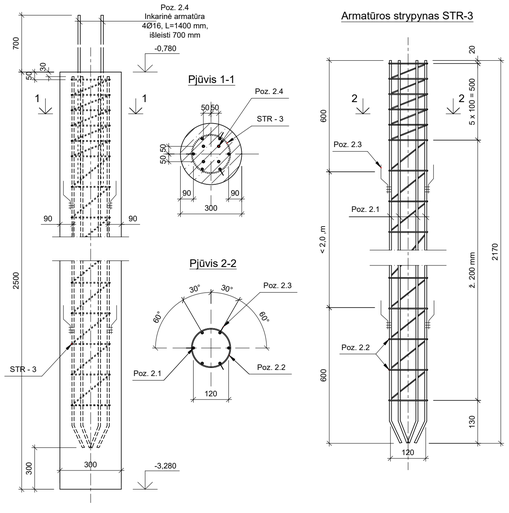

GP-6

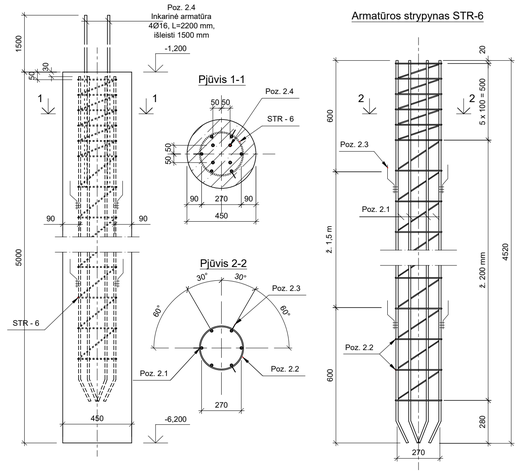

GP-9

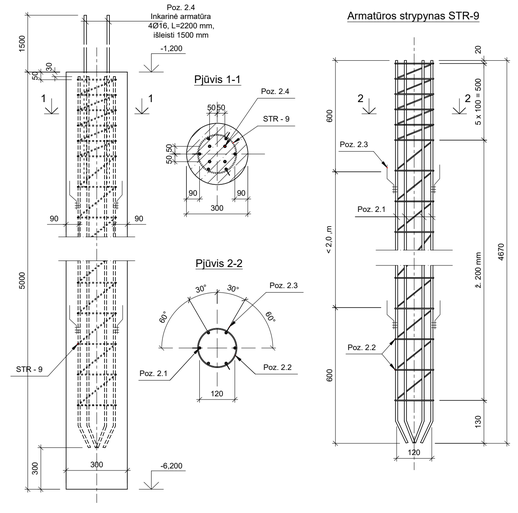

Medžiagų sąnaudų kiekių žiniaraštis

Poz. Eil. Nr.	Pavadinimas ir techninės charakteristikos	Žymuo	Mato vnt.	Kiekis	Pastabos
	GP-1, Ø300 x 2500				
1	Betonas C25/30-XC2-Cl0,4-S3-16	LST EN 206 - 1:2014	m3	0.18	
2	Armatūros strypynas STR-1		kg	31.3	
2.1	Ø16 B500B, L=2170 mm	LST EN 10080:2006	vnt.	6	20.55 kg
2.2	Ø6 B500B, L=6332 mm	LST EN 10080:2006	vnt.	1	1.41 kg
2.3	Ø6 B500B, L=200 mm	LST EN 10080:2006	vnt.	12	0.54 kg
2.4	Ø16 B500B, L=1400 mm	LST EN 10080:2006	vnt.	4	8.84 kg
	GP-2, Ø300 x 2500				
1	Betonas C25/30-XC2-Cl0,4-S3-16	LST EN 206 - 1:2014	m3	0.18	
2	Armatūros strypynas STR-2		kg	31.3	
2.1	Ø16 B500B, L=2170 mm	LST EN 10080:2006	vnt.	6	20.55 kg
2.2	Ø6 B500B, L=6332 mm	LST EN 10080:2006	vnt.	1	1.41 kg
2.3	Ø6 B500B, L=200 mm	LST EN 10080:2006	vnt.	12	0.54 kg
2.4	Ø16 B500B, L=1400 mm	LST EN 10080:2006	vnt.	4	8.84 kg
	GP-3, Ø300 x 2500				
1	Betonas C25/30-XC2-Cl0,4-S3-16	LST EN 206 - 1:2014	m3	0.18	
2	Armatūros strypynas STR-3		kg	31.3	
2.1	Ø16 B500B, L=2170 mm	LST EN 10080:2006	vnt.	6	20.55 kg
2.2	Ø6 B500B, L=6332 mm	LST EN 10080:2006	vnt.	1	1.41 kg
2.3	Ø6 B500B, L=200 mm	LST EN 10080:2006	vnt.	12	0.54 kg
2.4	Ø16 B500B, L=1400 mm	LST EN 10080:2006	vnt.	4	8.84 kg
	GP-4, Ø300 x 2500				
1	Betonas C25/30-XC2-Cl0,4-S3-16	LST EN 206 - 1:2014	m3	0.18	
2	Armatūros strypynas STR-4		kg	31.3	
2.1	Ø16 B500B, L=2170 mm	LST EN 10080:2006	vnt.	6	20.55 kg
2.2	Ø6 B500B, L=6332 mm	LST EN 10080:2006	vnt.	1	1.41 kg
2.3	Ø6 B500B, L=200 mm	LST EN 10080:2006	vnt.	12	0.54 kg
2.4	Ø16 B500B, L=1400 mm	LST EN 10080:2006	vnt.	4	8.84 kg
	GP-5, Ø600 x 5000				
1	Betonas C25/30-XC2-Cl0,4-S3-16	LST EN 206 - 1:2014	m3	1.41	
2	Armatūros strypynas STR-5		kg	91.3	
2.1	Ø16 B500B, L=4370 mm	LST EN 10080:2006	vnt.	8	55.18 kg
2.2	Ø6 B500B, L=34124 mm	LST EN 10080:2006	vnt.	1	7.58 kg
2.3	Ø6 B500B, L=200 mm	LST EN 10080:2006	vnt.	18	0.8 kg
2.4	Ø16 B500B, L=2200 mm	LST EN 10080:2006	vnt.	8	27.78 kg
	GP-6, Ø450 x 5000				
1	Betonas C25/30-XC2-Cl0,4-S3-16	LST EN 206 - 1:2014	m3	0.80	
2	Armatūros strypynas STR-6		kg	62.7	
2.1	Ø16 B500B, L=4520 mm	LST EN 10080:2006	vnt.	6	42.81 kg
2.2	Ø6 B500B, L=23382 mm	LST EN 10080:2006	vnt.	1	5.19 kg
2.3	Ø6 B500B, L=200 mm	LST EN 10080:2006	vnt.	18	0.8 kg
2.4	Ø16 B500B, L=2200 mm	LST EN 10080:2006	vnt.	4	13.89 kg
	GP-7, Ø450 x 4500				
1	Betonas C25/30-XC2-Cl0,4-S3-16	LST EN 206 - 1:2014	m3	0.72	
2	Armatūros strypynas STR-7		kg	52.4	
2.1	Ø16 B500B, L=4020 mm	LST EN 10080:2006	vnt.	6	38.07 kg
2.2	Ø6 B500B, L=21074 mm	LST EN 10080:2006	vnt.	1	4.68 kg
2.3	Ø6 B500B, L=200 mm	LST EN 10080:2006	vnt.	18	0.8 kg
2.4	Ø16 B500B, L=1400 mm	LST EN 10080:2006	vnt.	4	8.84 kg
	GP-8, Ø300 x 4000				
1	Betonas C25/30-XC2-Cl0,4-S3-16	LST EN 206 - 1:2014	m3	0.28	
2	Armatūros strypynas STR-8		kg	46.5	
2.1	Ø16 B500B, L=3670 mm	LST EN 10080:2006	vnt.	6	34.76 kg
2.2	Ø6 B500B, L=10007 mm	LST EN 10080:2006	vnt.	1	2.23 kg
2.3	Ø6 B500B, L=200 mm	LST EN 10080:2006	vnt.	15	0.67 kg
2.4	Ø16 B500B, L=1400 mm	LST EN 10080:2006	vnt.	4	8.84 kg
	GP-9, Ø300 x 5000				
1	Betonas C25/30-XC2-Cl0,4-S3-16	LST EN 206 - 1:2014	m3	0.35	
2	Armatūros strypynas STR-9		kg	61.7	
2.1	Ø16 B500B, L=4670 mm	LST EN 10080:2006	vnt.	6	44.23 kg
2.2	Ø6 B500B, L=12457 mm	LST EN 10080:2006	vnt.	1	2.77 kg
2.3	Ø6 B500B, L=200 mm	LST EN 10080:2006	vnt.	18	0.8 kg
2.4	Ø16 B500B, L=2200 mm	LST EN 10080:2006	vnt.	4	13.89 kg

Inkarinės armatūros išleidimas į galvenas ir pamato sijas
M 1:20

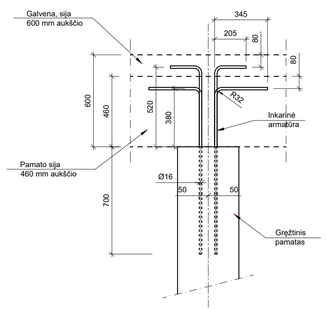

Pastabos

1. Armatūros strypyno apsauginio sluoksnio-projektinės padėties užtikrinimui naudoti kreipiklius, kurie tvirtinami prie pačios armatūros. Kreipikliai apie strypyną išdėstomi simetriškai taip, kad būtų ne mažiau kaip trys viename lygyje.
2. Armatūros strypai į erdvinį karkasą jungiami lydžiuoju elektrodu aktyviose dujose (pusautomačiu) pagal LST EN ISO 17660-1:2011 reikalavimus.
3. Gręžtinis pamatas įrengiamas ištisinio sraigtinio gręžimo būdu, betoną paduodant per tuščiavidurį grąžto stiebą.

A	2024-07-25	Atlikti dokumento pakeitimai pagal privalomąsias projekto ekspertizės pastabas
0	2023-11-13	Statybos leidimui, statybai
Laida	Išleidimo data	Išleidimo statusas. Keitimo priežastis (jei taikoma)

Kval. patv. dok. Nr.	Projektuotojas: AFTER PARTY — MB AFTER PARTY architecture, Šaltinių g. 13-24, 03214 Vilnius; ISORA X LOZURAITYTE Studio for Architecture — MB Išora Lozuraitytė studio, Vytenio g. 50–424, 03229 Vilnius		Statinio projekto pavadinimas: Valstybinių miškų urėdijos administracinio pastato ir lankytojų centro (kultūros paskirties pastato) Elektrėnų sav., Vievio sen., Pylimų k., Trakų g. 1 statybos projektas
A131	PV	Alvydas Ubarevičius, SIENA	
Kval. patv. dok. Nr.	Projektuotojas: MB Konstravimo biuras "DETALUS", Saulėteko al. 15-1, LT-10224, Vilnius		Statinio numeris ir pavadinimas: **01 Administracinis pastatas** Antžeminės pastato konstrukcijos
37260	PDV	Saulius Kavaliauskas	
Kval. patv. dok. Nr.	Projektuotojas: UAB "Timber design LT", Saulėteko al. 15-1, LT-10224, Vilnius		Dokumento pavadinimas: Pamatai. Gręžtinių pamatų armavimas — Laida: A
37260	Konstruktorius	Saulius Kavaliauskas	
Kalba	Statytojas		Dokumento žymuo: A005-01-TDP-SK1.B-004 — Lapas: 1 — Lapų: 5
LT	VĮ Valstybinių miškų urėdija		

PROJEKTO DALIS	VARDAS, PAVARDĖ	PARAŠAS	DATA

M 1:20 ISO A1 841 x 594 mm

Saulius Kavaliauskas © UAB Timber Design LT/Erdvinė Projektai - Dokumentai/2300 VMU (After Party Architecture)/03 Brėžiniai/300 Detalūs Montavimo Brėžiniai/A005-01-TDP-SK1.B-004 - Gręžtinių Pamatų Armavimas.dwg
paraštelenta, spalio 25, 2024, 10:28

GREŽTINIŲ PAMATŲ ARMAVIMAS
M1:20

GP-10

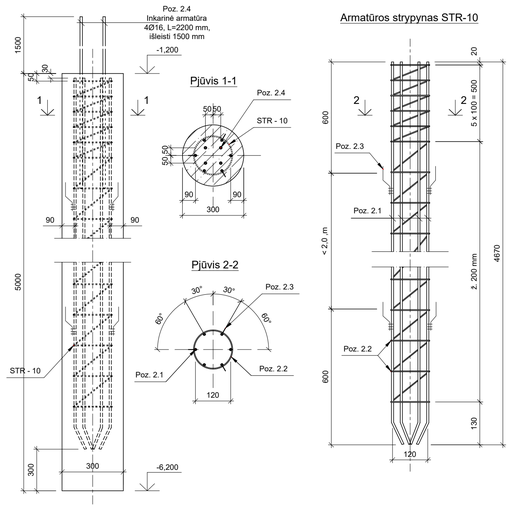

GP-13

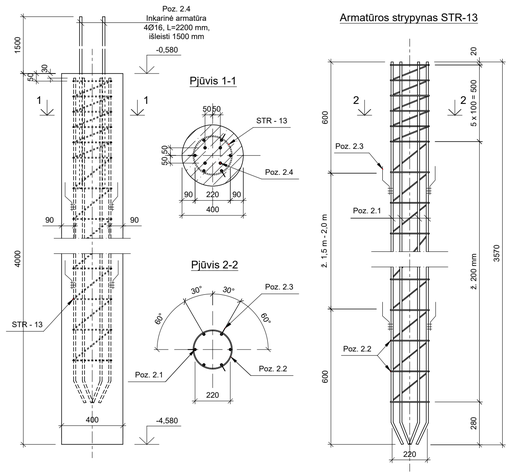

GP-16

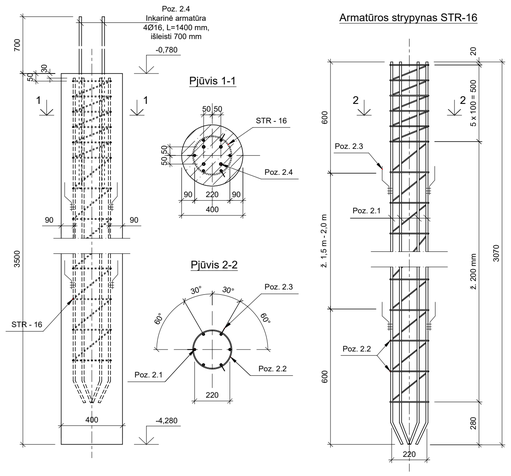

GP-11

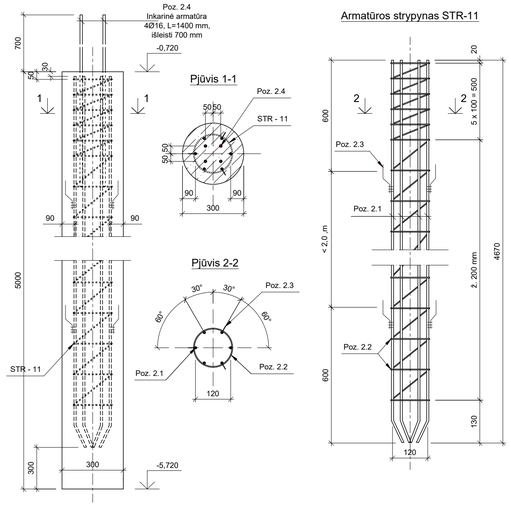

GP-14

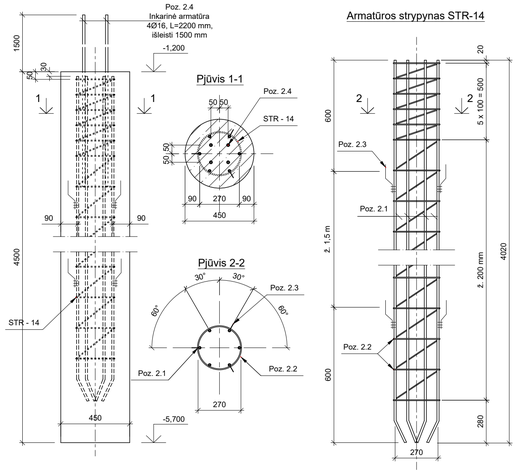

GP-17

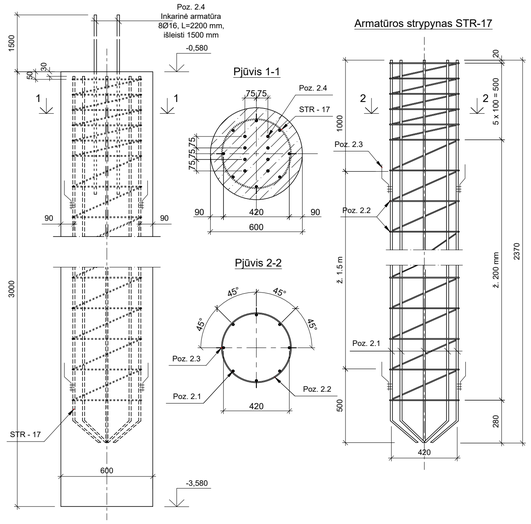

GP-12

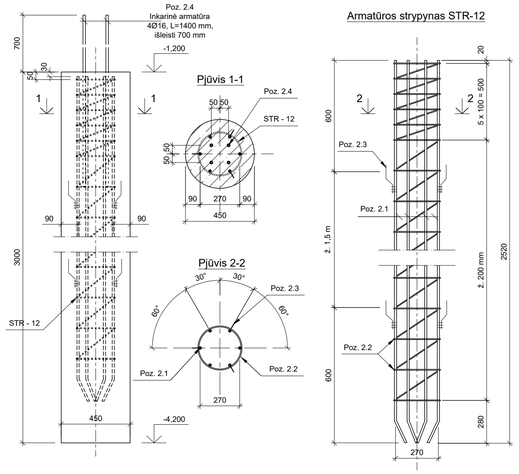

GP-15

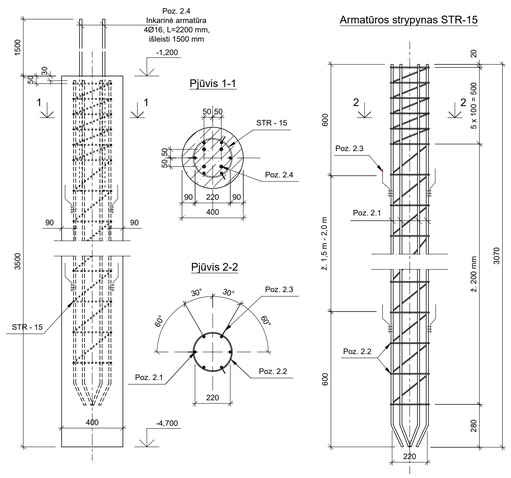

GP-18

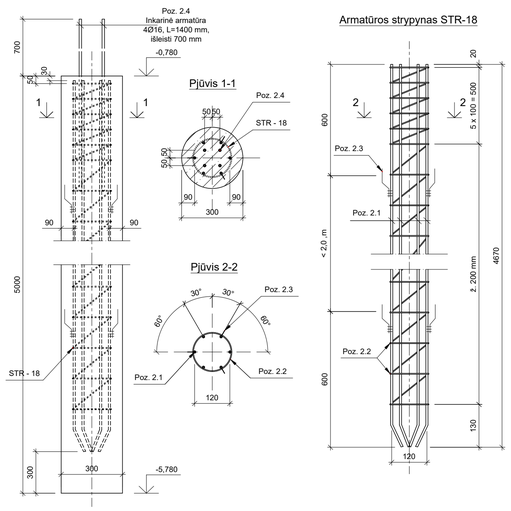

Medžiagų sąnaudų kiekių žiniaraštis

Poz. Eil. Nr.	Pavadinimas ir techninės charakteristikos	Žymuo	Mato vnt.	Kiekis	Pastabos
	GP-10, Ø300 x 5000				
1	Betonas C25/30-XC2-Cl0,4-S3-16	LST EN 206 - 1:2014	m3	0.35	
2	Armatūros strypynas STR-10		kg	61.7	
2.1	Ø16 B500B, L=4670 mm	LST EN 10080:2006	vnt.	6	44.23 kg
2.2	Ø6 B500B, L=12457 mm	LST EN 10080:2006	vnt.	1	2.77 kg
2.3	Ø6 B500B, L=200 mm	LST EN 10080:2006	vnt.	18	0.8 kg
2.4	Ø16 B500B, L=2200 mm	LST EN 10080:2006	vnt.	4	13.89 kg
	GP-11, Ø300 x 5000				
1	Betonas C25/30-XC2-Cl0,4-S3-16	LST EN 206 - 1:2014	m3	0.35	
2	Armatūros strypynas STR-11		kg	56.6	
2.1	Ø16 B500B, L=4670 mm	LST EN 10080:2006	vnt.	6	44.23 kg
2.2	Ø6 B500B, L=12457 mm	LST EN 10080:2006	vnt.	1	2.77 kg
2.3	Ø6 B500B, L=200 mm	LST EN 10080:2006	vnt.	18	0.8 kg
2.4	Ø16 B500B, L=1400 mm	LST EN 10080:2006	vnt.	4	8.84 kg
	GP-12, Ø450 x 3000				
1	Betonas C25/30-XC2-Cl0,4-S3-16	LST EN 206 - 1:2014	m3	0.48	
2	Armatūros strypynas STR-12		kg	36.4	
2.1	Ø16 B500B, L=2520 mm	LST EN 10080:2006	vnt.	6	23.87 kg
2.2	Ø6 B500B, L=14152 mm	LST EN 10080:2006	vnt.	1	3.15 kg
2.3	Ø6 B500B, L=200 mm	LST EN 10080:2006	vnt.	12	0.54 kg
2.4	Ø16 B500B, L=1400 mm	LST EN 10080:2006	vnt.	4	8.84 kg
	GP-13, Ø400 x 4000				
1	Betonas C25/30-XC2-Cl0,4-S3-16	LST EN 206 - 1:2014	m3	0.50	
2	Armatūros strypynas STR-13		kg	51.9	
2.1	Ø16 B500B, L=3570 mm	LST EN 10080:2006	vnt.	6	33.81 kg
2.2	Ø6 B500B, L=15849 mm	LST EN 10080:2006	vnt.	1	3.52 kg
2.3	Ø6 B500B, L=200 mm	LST EN 10080:2006	vnt.	15	0.67 kg
2.4	Ø16 B500B, L=2200 mm	LST EN 10080:2006	vnt.	4	13.89 kg
	GP-14, Ø450 x 4500				
1	Betonas C25/30-XC2-Cl0,4-S3-16	LST EN 206 - 1:2014	m3	0.72	
2	Armatūros strypynas STR-14		kg	57.4	
2.1	Ø16 B500B, L=4020 mm	LST EN 10080:2006	vnt.	6	38.07 kg
2.2	Ø6 B500B, L=21074 mm	LST EN 10080:2006	vnt.	1	4.68 kg
2.3	Ø6 B500B, L=200 mm	LST EN 10080:2006	vnt.	18	0.8 kg
2.4	Ø16 B500B, L=2200 mm	LST EN 10080:2006	vnt.	4	13.89 kg
	GP-15, Ø400 x 3500				
1	Betonas C25/30-XC2-Cl0,4-S3-16	LST EN 206 - 1:2014	m3	0.44	
2	Armatūros strypynas STR-15		kg	46.7	
2.1	Ø16 B500B, L=3070 mm	LST EN 10080:2006	vnt.	6	29.08 kg
2.2	Ø6 B500B, L=13914 mm	LST EN 10080:2006	vnt.	1	3.09 kg
2.3	Ø6 B500B, L=200 mm	LST EN 10080:2006	vnt.	15	0.67 kg
2.4	Ø16 B500B, L=2200 mm	LST EN 10080:2006	vnt.	4	13.89 kg
	GP-16, Ø400 x 3500				
1	Betonas C25/30-XC2-Cl0,4-S3-16	LST EN 206 - 1:2014	m3	0.44	
2	Armatūros strypynas STR-16		kg	41.7	
2.1	Ø16 B500B, L=3070 mm	LST EN 10080:2006	vnt.	6	29.08 kg
2.2	Ø6 B500B, L=13914 mm	LST EN 10080:2006	vnt.	1	3.09 kg
2.3	Ø6 B500B, L=200 mm	LST EN 10080:2006	vnt.	15	0.67 kg
2.4	Ø16 B500B, L=1400 mm	LST EN 10080:2006	vnt.	4	8.84 kg
	GP-17, Ø600 x 3000				
1	Betonas C25/30-XC2-Cl0,4-S3-16	LST EN 206 - 1:2014	m3	0.85	
2	Armatūros strypynas STR-17		kg	78.4	
2.1	Ø16 B500B, L=2370 mm	LST EN 10080:2006	vnt.	8	29.93 kg
2.2	Ø6 B500B, L=20326 mm	LST EN 10080:2006	vnt.	1	4.52 kg
2.3	Ø6 B500B, L=200 mm	LST EN 10080:2006	vnt.	12	0.54 kg
2.4	Ø20 B500B, L=2200 mm	LST EN 10080:2006	vnt.	8	43.41 kg
	GP-18, Ø300 x 5000				
1	Betonas C25/30-XC2-Cl0,4-S3-16	LST EN 206 - 1:2014	m3	0.35	
2	Armatūros strypynas STR-18		kg	56.6	
2.1	Ø16 B500B, L=4670 mm	LST EN 10080:2006	vnt.	6	44.23 kg
2.2	Ø6 B500B, L=12457 mm	LST EN 10080:2006	vnt.	1	2.77 kg
2.3	Ø6 B500B, L=200 mm	LST EN 10080:2006	vnt.	18	0.8 kg
2.4	Ø16 B500B, L=1400 mm	LST EN 10080:2006	vnt.	4	8.84 kg

Inkarinės armatūros išleidimas
į galvenas ir pamato sijas
M 1:20

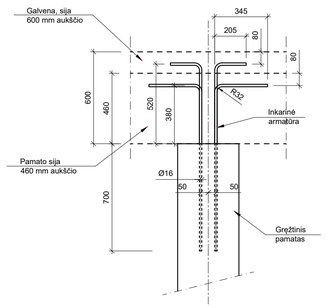

Pastabos

1. Armatūros strypyno apsauginio sluoksnio-projektinės padėties užtikrinimui naudoti kreipiklius, kurie tvirtinami prie pačios armatūros. Kreipikliai apie strypyną išdėstomi simetriškai taip, kad būtų ne mažiau kaip trys viename lygyje.
2. Armatūros strypai į erdvinį karkasą jungiami lydžiuoju elektrodu aktyviose dujose (pusautomačiu) pagal LST EN ISO 17660-1:2011 reikalavimus.
3. Gręžtinis pamatas įrengiamas ištisinio sraigtinio gręžimo būdu, betoną paduodant per tuščiavidurį grąžto stiebą.

PROJEKTO DALIS	VARDAS, PAVARDĖ	PARAŠAS	DATA

Pareigos	Vardas, Pavardė	Parašas	Dokumento žymuo	Lapas	Lapų	Laida
PDV	Saulius Kavaliauskas		A005-01-TDP-SK1.B-004	2	5	A
Konstruktorius	Saulius Kavaliauskas					

M 1:20 ISO A1 841 x 594 mm

Saulius Kavaliauskas G:\UniB Timber Design LT\Examples\ Projektai - Dokumentai\2.0001 VM1 (After Party Architecture)\03 Brėdinai\303 Detalis Montavimo Brėdinai\A005-01-TDP-SK1.B-004 - Gręžtinių Pamatų Armavimas.dwg
paraštelienta, spalio 25, 2024, 10:25

GREŽTINIŲ PAMATŲ ARMAVIMAS
M1:20

GP-19

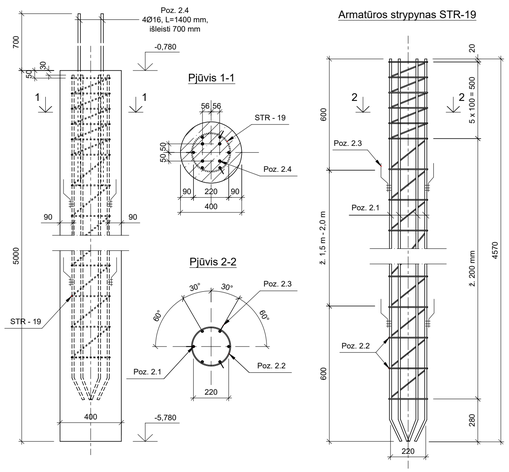

GP-22

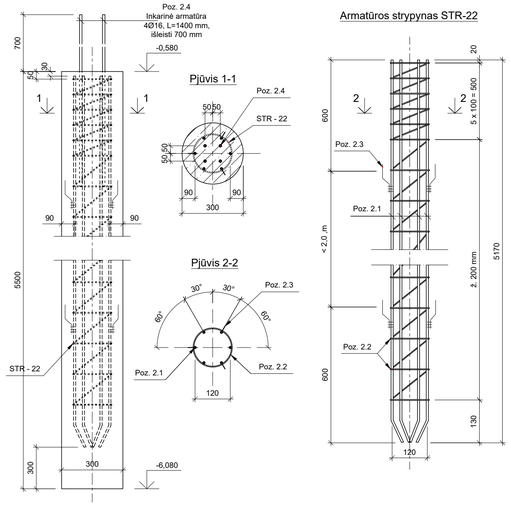

GP-24.2

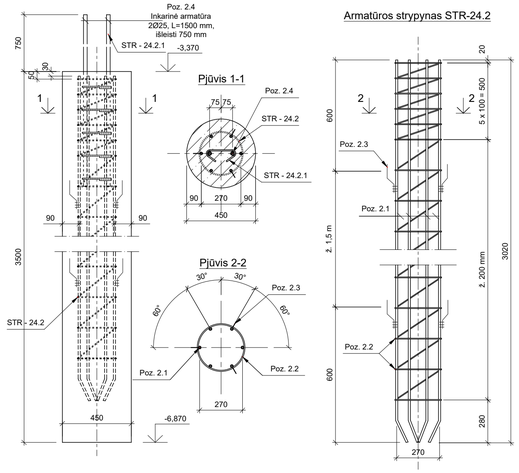

GP-20

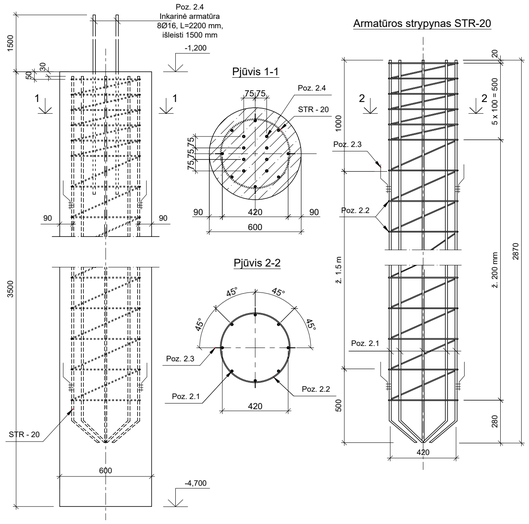

GP-23

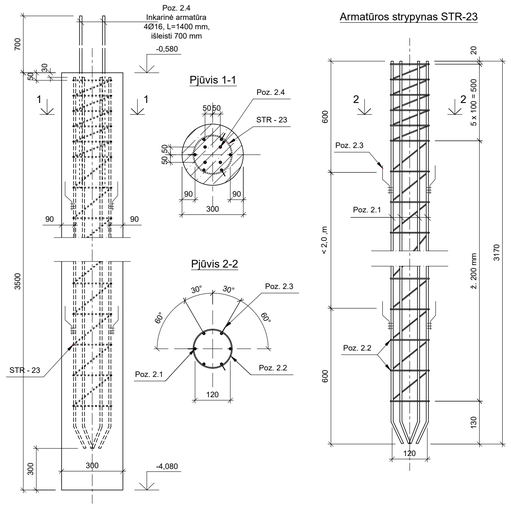

GP-25

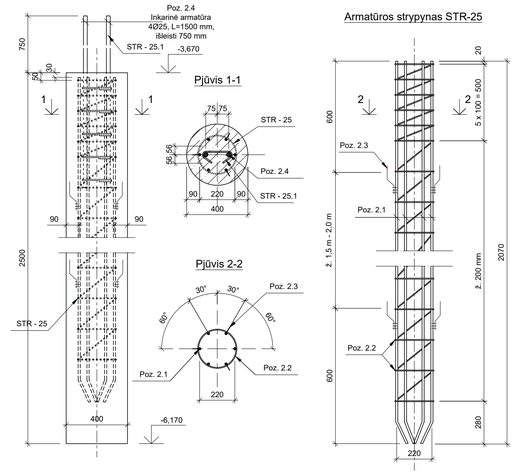

GP-21

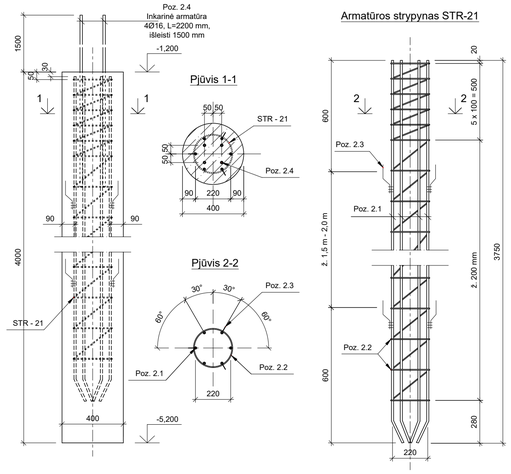

GP-24.1

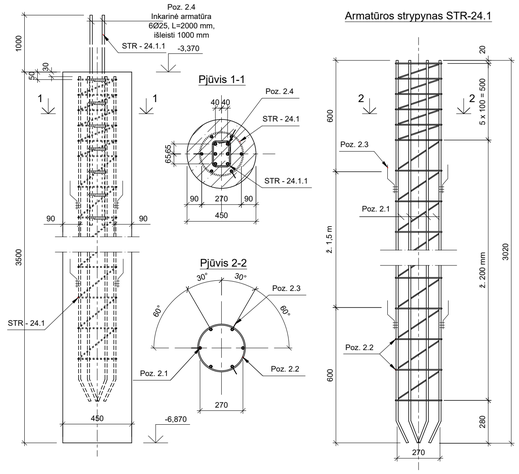

Armatūros strypynas STR-24.1

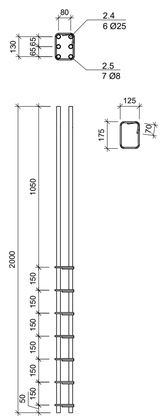

Armatūros strypynas STR-24.2

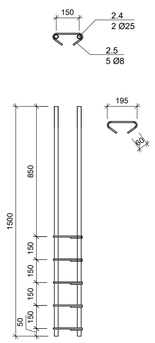

Armatūros strypynas STR-25.1

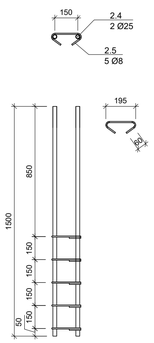

Medžiagų sąnaudų kiekių žiniaraštis

Poz. Eil. Nr.	Pavadinimas ir techninės charakteristikos	Žymuo	Mato vnt.	Kiekis	Pastabos
	GP-19, Ø400 x 5000				
1	Betonas C25/30-XC2-Cl0,4-S3-16	LST EN 206 - 1:2014	m3	0.63	
2	Armatūros strypynas STR-19		kg	57.3	
2.1	Ø16 B500B, L=4570 mm	LST EN 10080:2006	vnt.	6	43.28 kg
2.2	Ø6 B500B, L=19721 mm	LST EN 10080:2006	vnt.	1	4.38 kg
2.3	Ø6 B500B, L=200 mm	LST EN 10080:2006	vnt.	18	0.8 kg
2.4	Ø16 B500B, L=1400 mm	LST EN 10080:2006	vnt.	4	8.84 kg
	GP-20, Ø600 x 3500				
1	Betonas C25/30-XC2-Cl0,4-S3-16	LST EN 206 - 1:2014	m3	0.99	
2	Armatūros strypynas STR-20		kg	85.6	
2.1	Ø16 B500B, L=2870 mm	LST EN 10080:2006	vnt.	8	36.24 kg
2.2	Ø6 B500B, L=23775 mm	LST EN 10080:2006	vnt.	1	5.28 kg
2.3	Ø6 B500B, L=200 mm	LST EN 10080:2006	vnt.	15	0.67 kg
2.4	Ø20 B500B, L=2200 mm	LST EN 10080:2006	vnt.	8	43.41 kg
	GP-21, Ø400 x 4000				
1	Betonas C25/30-XC2-Cl0,4-S3-16	LST EN 206 - 1:2014	m3	0.50	
2	Armatūros strypynas STR-21		kg	51.9	
2.1	Ø16 B500B, L=3570 mm	LST EN 10080:2006	vnt.	6	33.81 kg
2.2	Ø6 B500B, L=15849 mm	LST EN 10080:2006	vnt.	1	3.52 kg
2.3	Ø6 B500B, L=200 mm	LST EN 10080:2006	vnt.	15	0.67 kg
2.4	Ø16 B500B, L=2200 mm	LST EN 10080:2006	vnt.	4	13.89 kg
	GP-22, Ø300 x 5500				
1	Betonas C25/30-XC2-Cl0,4-S3-16	LST EN 206 - 1:2014	m3	0.39	
2	Armatūros strypynas STR-22		kg	61.8	
2.1	Ø16 B500B, L=5170 mm	LST EN 10080:2006	vnt.	6	48.96 kg
2.2	Ø6 B500B, L=13682 mm	LST EN 10080:2006	vnt.	1	3.04 kg
2.3	Ø6 B500B, L=200 mm	LST EN 10080:2006	vnt.	21	0.94 kg
2.4	Ø16 B500B, L=1400 mm	LST EN 10080:2006	vnt.	4	8.84 kg
	GP-23, Ø300 x 3500				
1	Betonas C25/30-XC2-Cl0,4-S3-16	LST EN 206 - 1:2014	m3	0.25	
2	Armatūros strypynas STR-23		kg	41.5	
2.1	Ø16 B500B, L=3170 mm	LST EN 10080:2006	vnt.	6	30.02 kg
2.2	Ø6 B500B, L=8782 mm	LST EN 10080:2006	vnt.	1	1.95 kg
2.3	Ø6 B500B, L=200 mm	LST EN 10080:2006	vnt.	15	0.67 kg
2.4	Ø16 B500B, L=1400 mm	LST EN 10080:2006	vnt.	4	8.84 kg
	GP-24.1, Ø450 x 3500				
1	Betonas C25/30-XC2-Cl0,4-S3-16	LST EN 206 - 1:2014	m3	0.56	
2	Armatūros strypynas STR-24.1		kg	32.9	
2.1	Ø16 B500B, L=3020 mm	LST EN 10080:2006	vnt.	6	28.6 kg
2.2	Ø6 B500B, L=16459 mm	LST EN 10080:2006	vnt.	1	3.66 kg
2.3	Ø6 B500B, L=200 mm	LST EN 10080:2006	vnt.	15	0.67 kg
	Armatūros strypynas STR-24.1.1		kg	48.0	
2.4	Ø25 B500B, L=2000 mm	LST EN 10080:2006	vnt.	6	46.25 kg
2.5	Ø8 B500B, L=651 mm	LST EN 10080:2006	vnt.	7	1.8 kg
	GP-24.2, Ø450 x 3500				
1	Betonas C25/30-XC2-Cl0,4-S3-16	LST EN 206 - 1:2014	m3	0.56	
2	Armatūros strypynas STR-24.2		kg	32.9	
2.1	Ø16 B500B, L=3020 mm	LST EN 10080:2006	vnt.	6	28.6 kg
2.2	Ø6 B500B, L=16459 mm	LST EN 10080:2006	vnt.	1	3.66 kg
2.3	Ø6 B500B, L=200 mm	LST EN 10080:2006	vnt.	15	0.67 kg
	Armatūros strypynas STR-24.2.1		kg	12.3	
2.4	Ø25 B500B, L=1500 mm	LST EN 10080:2006	vnt.	2	11.57 kg
2.5	Ø8 B500B, L=368 mm	LST EN 10080:2006	vnt.	5	0.73 kg
	GP-25, Ø400 x 2500				
1	Betonas C25/30-XC2-Cl0,4-S3-16	LST EN 206 - 1:2014	m3	0.31	
2	Armatūros strypynas STR-25		kg	22.4	
2.1	Ø16 B500B, L=2070 mm	LST EN 10080:2006	vnt.	6	19.61 kg
2.2	Ø6 B500B, L=10043 mm	LST EN 10080:2006	vnt.	1	2.23 kg
2.3	Ø6 B500B, L=200 mm	LST EN 10080:2006	vnt.	12	0.54 kg
	Armatūros strypynas STR-25.1		kg	12.3	
2.4	Ø25 B500B, L=1500 mm	LST EN 10080:2006	vnt.	2	11.57 kg
2.5	Ø8 B500B, L=368 mm	LST EN 10080:2006	vnt.	5	0.73 kg

Inkarinės armatūros išleidimas į galvenas ir pamato sijas
M 1:20

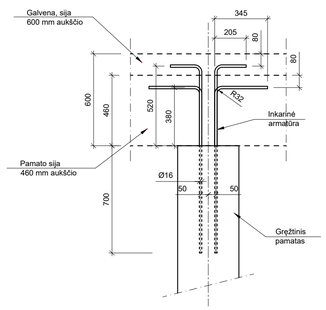

Pastabos

1. Armatūros strypyno apsauginio sluoksnio-projektinės padėties užtikrinimui naudoti kreipiklius, kurie tvirtinami prie pačios armatūros. Kreipikliai apie strypyną išdėstomi simetriškai taip, kad būtų ne mažiau kaip trys viename lygyje.
2. Armatūros strypai į erdvinį karkasą jungiami lydžiuoju elektrodu aktyviose dujose (pusautomačiu) pagal LST EN ISO 17660-1:2011 reikalavimus.
3. Gręžtinis pamatas įrengiamas ištisinio sraigtinio gręžimo būdu, betoną paduodant per tuščiavidurį grąžto stiebą.

PROJEKTO DALIS	VARDAS, PAVARDĖ	PARAŠAS	DATA

Pareigos	Vardas, Pavardė	Parašas	Dokumento žymuo	Lapas	Lapų	Laida
PDV	Saulius Kavaliauskas		A005-01-TDP-SK1.B-004	3	5	A
Konstruktorius	Saulius Kavaliauskas					

M 1:20 ISO A1 841 x 594 mm

Saulius Kavaliauskas G:\UniB Timber Design LT\Examples\ Projektai - Dokumentai\2.0001 VM1 (After Party Architecture)\03 Brėžiniai\303 Detalis Montavimo Brėžiniai\A005-01-TDP-SK1.B-004 - Gręžtinių Pamatų Armavimas.dwg
paraštėlienta, spalio 25, 2024, 10:25

GREŽTINIŲ PAMATŲ ARMAVIMAS
M1:20

GP-26.1

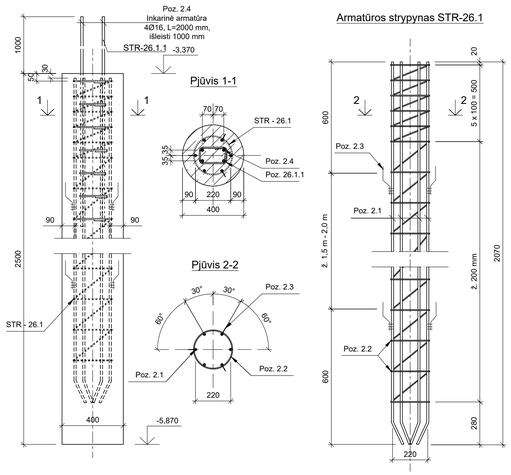

GP-26.4

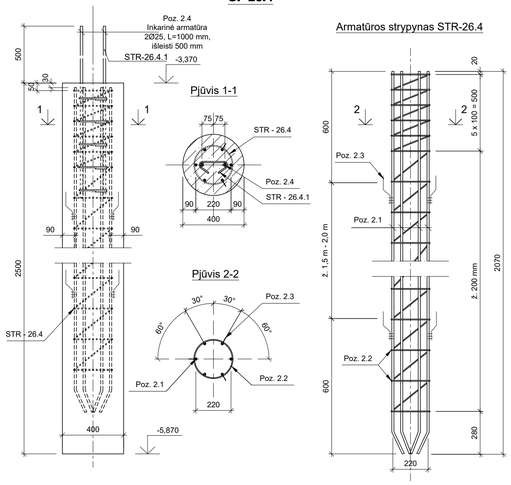

GP-27.2

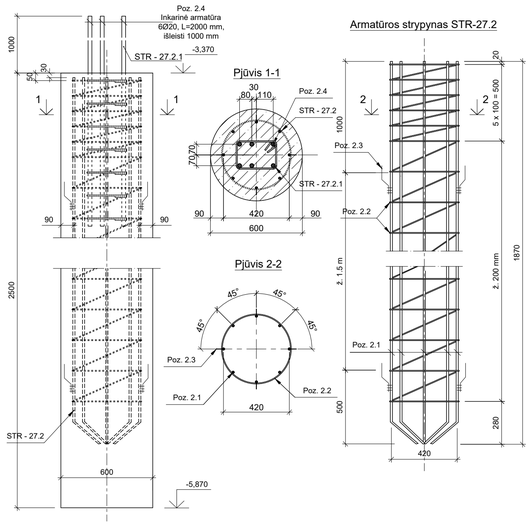

GP-26.2

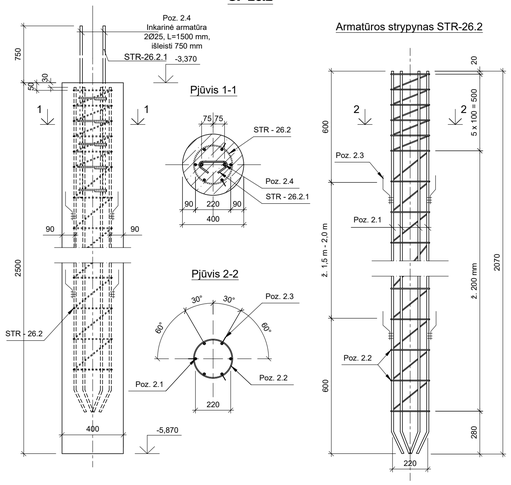

GP-26.5

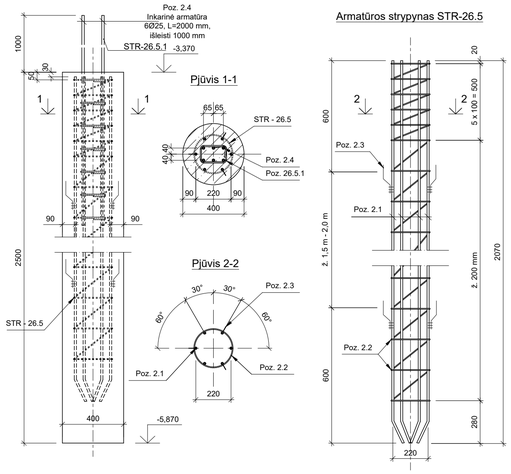

Armatūros strypynas STR-26.1.1

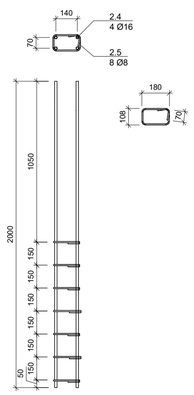

Armatūros strypynas STR-26.2.1

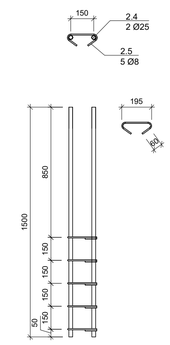

Armatūros strypynas STR-26.3.1

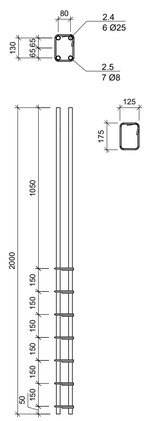

GP-26.3

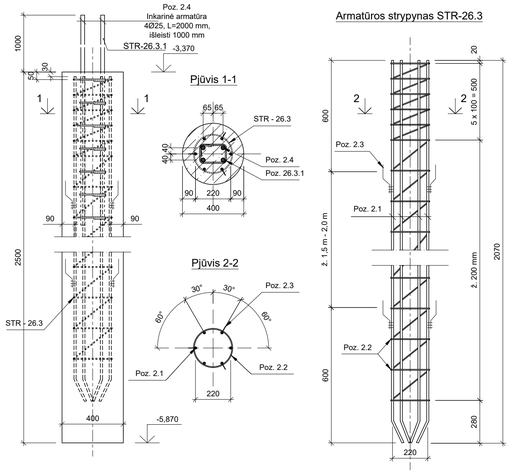

GP-27.1

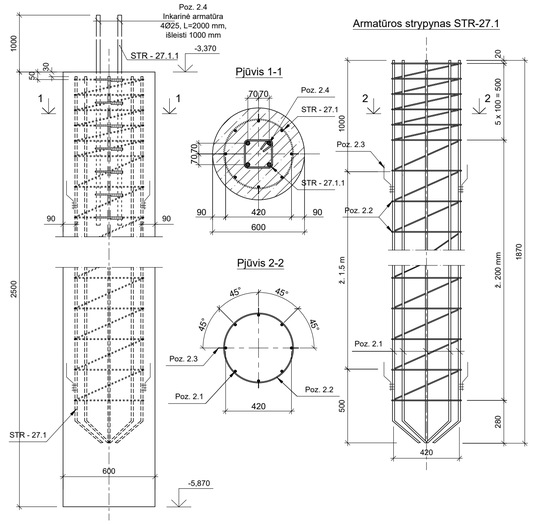

Armatūros strypynas STR-26.4.1

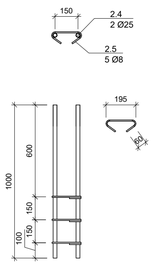

Armatūros strypynas STR-26.5.1

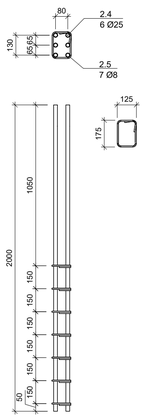

Armatūros strypynas STR - 27.1.1

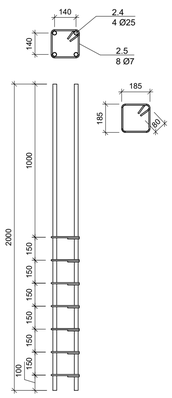

Armatūros strypynas STR - 27.2.1

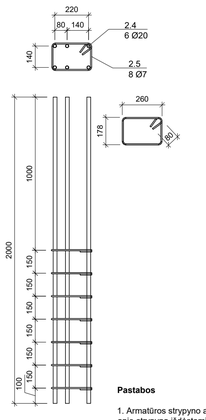

Medžiagų sąnaudų kiekių žiniaraštis

Poz. Eil. Nr.	Pavadinimas ir techninės charakteristikos	Žymuo	Mato vnt.	Kiekis	Pastabos
	GP-26.1, Ø400 x 2500				
1	Betonas C25/30-XC2-Cl0,4-S3-16	LST EN 206 - 1:2014	m3	0.31	
2	Armatūros strypynas STR-26.1		kg	22.4	
2.1	Ø16 B500B, L=2070 mm	LST EN 10080:2006	vnt.	6	19.61 kg
2.2	Ø6 B500B, L=10043 mm	LST EN 10080:2006	vnt.	1	2.23 kg
2.3	Ø6 B500B, L=200 mm	LST EN 10080:2006	vnt.	12	0.54 kg
	Armatūros strypynas STR-26.1.1		kg	14.4	
2.4	Ø16 B500B, L=2000 mm	LST EN 10080:2006	vnt.	4	12.63 kg
2.5	Ø8 B500B, L=647 mm	LST EN 10080:2006	vnt.	7	1.79 kg
	GP-26.2, Ø400 x 2500				
1	Betonas C25/30-XC2-Cl0,4-S3-16	LST EN 206 - 1:2014	m3	0.31	
2	Armatūros strypynas STR-26.2		kg	22.4	
2.1	Ø16 B500B, L=2070 mm	LST EN 10080:2006	vnt.	6	19.61 kg
2.2	Ø6 B500B, L=10043 mm	LST EN 10080:2006	vnt.	1	2.23 kg
2.3	Ø6 B500B, L=200 mm	LST EN 10080:2006	vnt.	12	0.54 kg
	Armatūros strypynas STR-26.2.1		kg	12.3	
2.4	Ø25 B500B, L=1500 mm	LST EN 10080:2006	vnt.	2	11.57 kg
2.5	Ø8 B500B, L=368 mm	LST EN 10080:2006	vnt.	5	0.73 kg
	GP-26.3, Ø400 x 2500				
1	Betonas C25/30-XC2-Cl0,4-S3-16	LST EN 206 - 1:2014	m3	0.31	
2	Armatūros strypynas STR-26.3		kg	22.4	
2.1	Ø16 B500B, L=2070 mm	LST EN 10080:2006	vnt.	6	19.61 kg
2.2	Ø6 B500B, L=10043 mm	LST EN 10080:2006	vnt.	1	2.23 kg
2.3	Ø6 B500B, L=200 mm	LST EN 10080:2006	vnt.	12	0.54 kg
	Armatūros strypynas STR-26.3.1		kg	32.7	
2.4	Ø25 B500B, L=2000 mm	LST EN 10080:2006	vnt.	4	30.83 kg
2.5	Ø8 B500B, L=671 mm	LST EN 10080:2006	vnt.	7	1.86 kg
	GP-26.4, Ø400 x 2500				
1	Betonas C25/30-XC2-Cl0,4-S3-16	LST EN 206 - 1:2014	m3	0.31	
2	Armatūros strypynas STR-26.4		kg	22.4	
2.1	Ø16 B500B, L=2070 mm	LST EN 10080:2006	vnt.	6	19.61 kg
2.2	Ø6 B500B, L=10043 mm	LST EN 10080:2006	vnt.	1	2.23 kg
2.3	Ø6 B500B, L=200 mm	LST EN 10080:2006	vnt.	12	0.54 kg
	Armatūros strypynas STR-26.4.1		kg	8.1	
2.4	Ø25 B500B, L=1000 mm	LST EN 10080:2006	vnt.	2	7.71 kg
2.5	Ø8 B500B, L=368 mm	LST EN 10080:2006	vnt.	3	0.44 kg
	GP-26.5, Ø400 x 2500				
1	Betonas C25/30-XC2-Cl0,4-S3-16	LST EN 206 - 1:2014	m3	0.31	
2	Armatūros strypynas STR-26.5		kg	22.4	
2.1	Ø16 B500B, L=2070 mm	LST EN 10080:2006	vnt.	6	19.61 kg
2.2	Ø6 B500B, L=10043 mm	LST EN 10080:2006	vnt.	1	2.23 kg
2.3	Ø6 B500B, L=200 mm	LST EN 10080:2006	vnt.	12	0.54 kg
	Armatūros strypynas STR-26.5.1		kg	48.1	
2.4	Ø25 B500B, L=2000 mm	LST EN 10080:2006	vnt.	6	46.25 kg
2.5	Ø8 B500B, L=671 mm	LST EN 10080:2006	vnt.	7	1.86 kg
	GP-27.1, Ø600 x 2500				
1	Betonas C25/30-XC2-Cl0,4-S3-16	LST EN 206 - 1:2014	m3	0.71	
2	Armatūros strypynas STR-27.1		kg	27.9	
2.1	Ø16 B500B, L=1870 mm	LST EN 10080:2006	vnt.	8	23.62 kg
2.2	Ø6 B500B, L=16876 mm	LST EN 10080:2006	vnt.	1	3.75 kg
2.3	Ø6 B500B, L=200 mm	LST EN 10080:2006	vnt.	12	0.54 kg
	Armatūros strypynas STR-27.1.1		kg	33.2	
2.4	Ø25 B500B, L=2000 mm	LST EN 10080:2006	vnt.	4	30.83 kg
2.5	Ø8 B500B, L=863 mm	LST EN 10080:2006	vnt.	7	2.39 kg
	GP-27.2, Ø600 x 2500				
1	Betonas C25/30-XC2-Cl0,4-S3-16	LST EN 206 - 1:2014	m3	0.71	
2	Armatūros strypynas STR-27.2		kg	27.9	
2.1	Ø16 B500B, L=1870 mm	LST EN 10080:2006	vnt.	8	23.62 kg
2.2	Ø6 B500B, L=16876 mm	LST EN 10080:2006	vnt.	1	3.75 kg
2.3	Ø6 B500B, L=200 mm	LST EN 10080:2006	vnt.	12	0.54 kg
	Armatūros strypynas STR-27.2.1		kg	32.4	
2.4	Ø20 B500B, L=2000 mm	LST EN 10080:2006	vnt.	6	29.6 kg
2.5	Ø8 B500B, L=1003 mm	LST EN 10080:2006	vnt.	7	2.78 kg

Pastabos

1. Armatūros strypyno apsauginio sluoksnio-projektinės padėties užtikrinimui naudoti kreipiklius, kurie tvirtinami prie pačios armatūros. Kreipikliai apie strypyną išdėstomi simetriškai taip, kad būtų ne mažiau kaip trys viename lygyje.
2. Armatūros strypai į erdvinį karkasą jungiami lydžiuoju elektrodu aktyviose dujose (pusautomačiu) pagal LST EN ISO 17660-1:2011 reikalavimus.
3. Gręžtinis pamatas įrengiamas ištisinio sraigtinio gręžimo būdu, betoną paduodant per tuščiavidurį grąžto stiebą.

Pareigos	Vardas, Pavardė	Parašas	Dokumento žymuo
PDV	Saulius Kavaliauskas		A005-01-TDP-SK1.B-004
Konstruktorius	Saulius Kavaliauskas		

Lapas	Lapų	Laida
4	5	A

PROJEKTO DALIS	VARDAS, PAVARDĖ	PARAŠAS	DATA

M 1:20 ISO A1 841 x 594 mm

Aistė Aranauskytė-Adomaitienė C:\Users\AistėAranauskytė-Adomai\OneDrive - TRE Baltics, UAB\One Drive_1\AB Timber Design LT\Einamieji Projektai - 2300 I VMI (After Party Architecture)\03 Brėdinai\03 Detalis Montavimo Brėdinai\A005-01-TDP-SK1.B-004 - Gręžtinių Pamatų Armavimas.dwg
Tuesday, October 22, 2024,10:48

GRĘŽTINIŲ PAMATŲ ARMAVIMAS
M1:20

GP-28.1

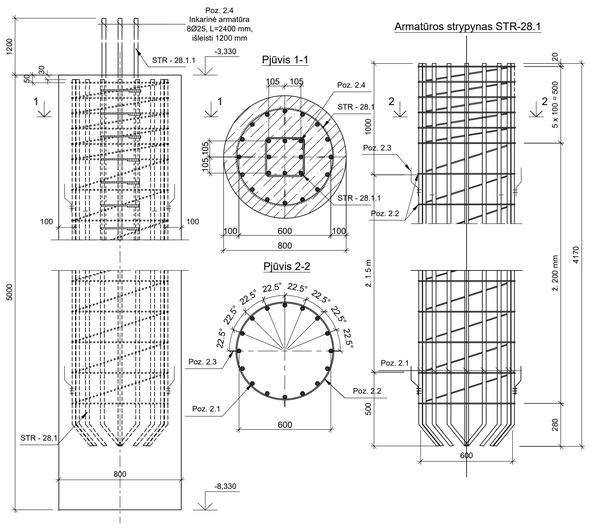

GP-29

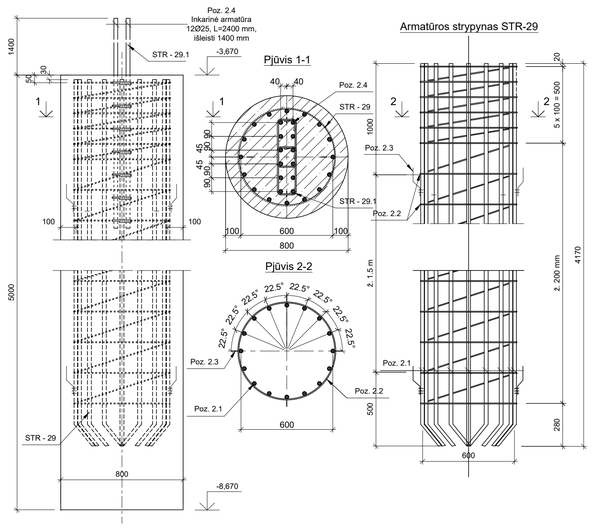

Armatūros strypynas STR-28.1.1

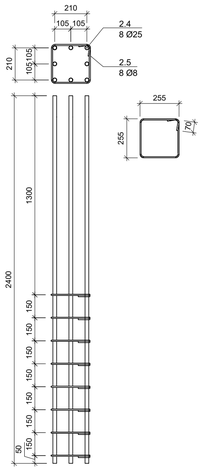

Armatūros strypynas STR-28.2.1

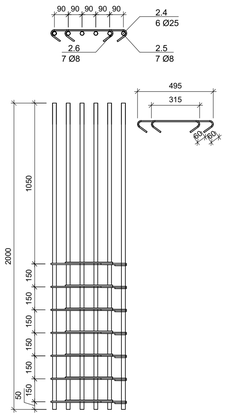

GP-28.2

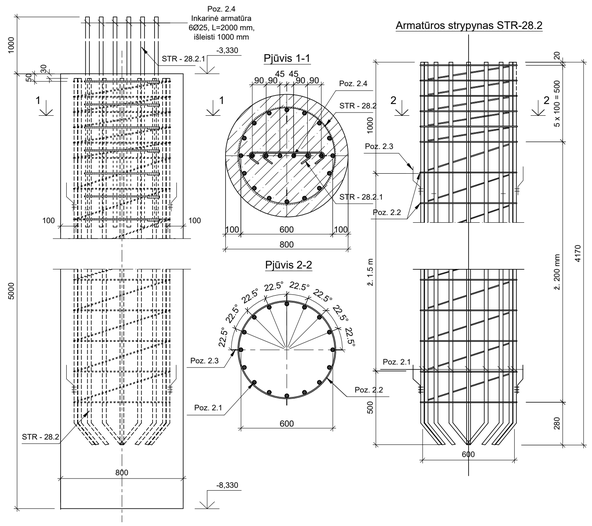

GP-30

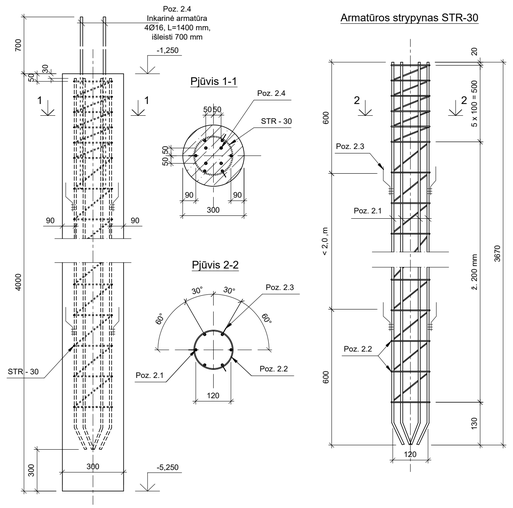

Armatūros strypynas STR-29.1

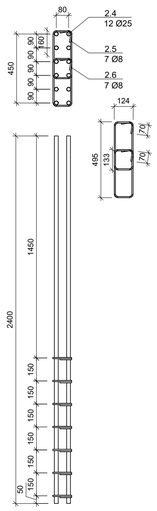

Armatūros strypynas STR-28.3.1

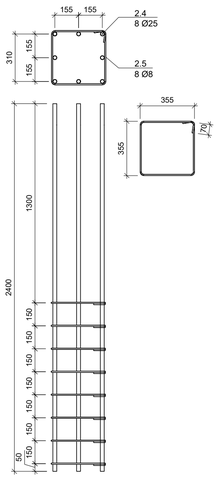

GP-28.3

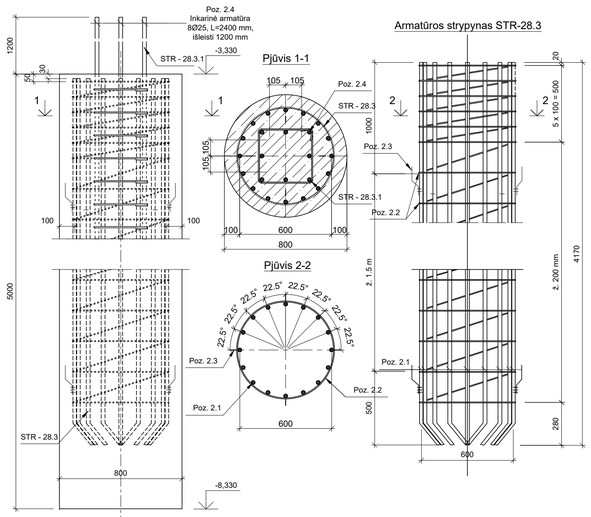

GP-31

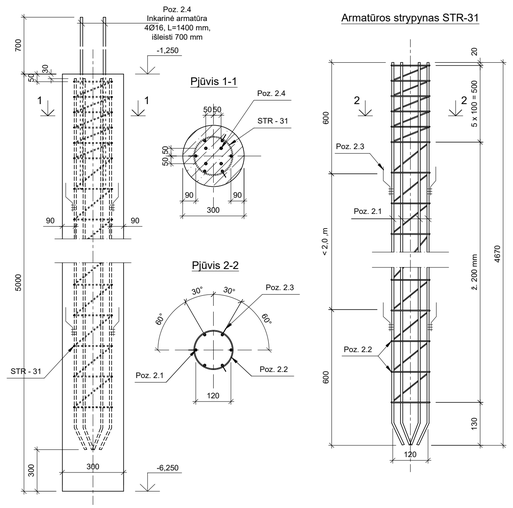

Medžiagų sąnaudų kiekių žiniaraštis

Poz. Eil. Nr.	Pavadinimas ir techninės charakteristikos	Žymuo	Mato vnt.	Kiekis	Pastabos
	GP-28.1, Ø800 x 5000				
1	Betonas C25/30-XC2-Cl0,4-S3-16	LST EN 206 - 1:2014	m3	2.51	
2	Armatūros strypynas STR-28.1		kg	268.5	
2.1	Ø25 B500B, L=4170 mm	LST EN 10080:2006	vnt.	16	257.1 kg
2.2	Ø6 B500B, L=47567 mm	LST EN 10080:2006	vnt.	1	10.56 kg
2.3	Ø6 B500B, L=200 mm	LST EN 10080:2006	vnt.	18	0.8 kg
	Armatūros strypynas STR-28.1.1		kg	77.4	
2.4	Ø25 B500B, L=2400 mm	LST EN 10080:2006	vnt.	8	73.99 kg
2.5	Ø8 B500B, L=1091 mm	LST EN 10080:2006	vnt.	8	3.45 kg
	GP-28.2, Ø800 x 5000				
1	Betonas C25/30-XC2-Cl0,4-S3-16	LST EN 206 - 1:2014	m3	2.51	
2	Armatūros strypynas STR-28.2		kg	268.5	
2.1	Ø25 B500B, L=4170 mm	LST EN 10080:2006	vnt.	16	257.1 kg
2.2	Ø6 B500B, L=47567 mm	LST EN 10080:2006	vnt.	1	10.56 kg
2.3	Ø6 B500B, L=200 mm	LST EN 10080:2006	vnt.	18	0.8 kg
	Armatūros strypynas STR-28.2.1		kg	49.4	
2.4	Ø25 B500B, L=2000 mm	LST EN 10080:2006	vnt.	6	46.25 kg
2.5	Ø8 B500B, L=667 mm	LST EN 10080:2006	vnt.	7	1.85 kg
2.6	Ø8 B500B, L=485 mm	LST EN 10080:2006	vnt.	7	1.34 kg
	GP-28.3, Ø800 x 5000				
1	Betonas C25/30-XC2-Cl0,4-S3-16	LST EN 206 - 1:2014	m3	2.51	
2	Armatūros strypynas STR-28.3		kg	268.5	
2.1	Ø25 B500B, L=4170 mm	LST EN 10080:2006	vnt.	16	257.1 kg
2.2	Ø6 B500B, L=47567 mm	LST EN 10080:2006	vnt.	1	10.56 kg
2.3	Ø6 B500B, L=200 mm	LST EN 10080:2006	vnt.	18	0.8 kg
	Armatūros strypynas STR-28.3.1		kg	78.7	
2.4	Ø25 B500B, L=2400 mm	LST EN 10080:2006	vnt.	8	73.99 kg
2.5	Ø8 B500B, L=1491 mm	LST EN 10080:2006	vnt.	8	4.71 kg
	GP-29, Ø800 x 5000				
1	Betonas C25/30-XC2-Cl0,4-S3-16	LST EN 206 - 1:2014	m3	2.51	
2	Armatūros strypynas STR-29		kg	268.5	
2.1	Ø25 B500B, L=4170 mm	LST EN 10080:2006	vnt.	16	257.1 kg
2.2	Ø6 B500B, L=47567 mm	LST EN 10080:2006	vnt.	1	10.56 kg
2.3	Ø6 B500B, L=200 mm	LST EN 10080:2006	vnt.	18	0.8 kg
	Armatūros strypynas STR-29.1				
2.4	Ø25 B500B, L=2400 mm	LST EN 10080:2006	vnt.	12	110.98 kg
2.5	Ø8 B500B, L=1309 mm	LST EN 10080:2006	vnt.	7	3.62 kg
2.6	Ø8 B500B, L=585 mm	LST EN 10080:2007	vnt.	7	1.62 kg
	GP-30, Ø300 x 4000				
1	Betonas C25/30-XC2-Cl0,4-S3-16	LST EN 206 - 1:2014	m3	0.28	
2	Armatūros strypynas STR-30		kg	46.5	
2.1	Ø16 B500B, L=3670 mm	LST EN 10080:2006	vnt.	6	34.76 kg
2.2	Ø6 B500B, L=10007 mm	LST EN 10080:2006	vnt.	1	2.23 kg
2.3	Ø6 B500B, L=200 mm	LST EN 10080:2006	vnt.	15	0.67 kg
2.4	Ø16 B500B, L=1400 mm	LST EN 10080:2006	vnt.	4	8.84 kg
	GP-31, Ø300 x 5000				
1	Betonas C25/30-XC2-Cl0,4-S3-16	LST EN 206 - 1:2014	m3	0.35	
2	Armatūros strypynas STR-31		kg	56.6	
2.1	Ø16 B500B, L=4670 mm	LST EN 10080:2006	vnt.	6	44.23 kg
2.2	Ø6 B500B, L=12457 mm	LST EN 10080:2006	vnt.	1	2.77 kg
2.3	Ø6 B500B, L=200 mm	LST EN 10080:2006	vnt.	18	0.8 kg
2.4	Ø16 B500B, L=1400 mm	LST EN 10080:2006	vnt.	4	8.84 kg

Pastabos

1. Armatūros strypyno apsauginio sluoksnio-projektinės padėties užtikrinimui naudoti kreipiklius, kurie tvirtinami prie pačios armatūros. Kreipikliai apie strypyną išdėstomi simetriškai taip, kad būtų ne mažiau kaip trys viename lygyje.
2. Armatūros strypai į erdvinį karkasą jungiami lydžiuoju elektrodu aktyviose dujose (pusautomačiu) pagal LST EN ISO 17660-1:2011 reikalavimus.
3. Gręžtinis pamatas įrengiamas ištisinio sraigtinio gręžimo būdu, betoną paduodant per tuščiavidurį grąžto stiebą.

Pareigos	Vardas, Pavardė	Parašas	Dokumento žymuo	Lapas	Lapų	Laida
PDV	Saulius Kavaliauskas		A005-01-TDP-SK1.B-004	5	5	A
Konstruktorius	Saulius Kavaliauskas					

PROJEKTO DALIS	VARDAS, PAVARDĖ	PARAŠAS	DATA

M 1:20 ISO A1 841 x 594 mm

Asmi Aranauskytė-Adomaitienė C:\Users\AsmiAranauskyte-Adomaitie\OneDrive - TRE Baltics, UAB\One Drive_\UAB Timber Design LT\Einamieji Projektai - 23001 VMU (After Party Architecture)\03 Brėžiniai\03 Detalės Montavimo Brėžiniai\A005-01-TDP-SK1.B-004 - Gręžtinių Pamatų Armavimas.dwg
Tuesday, October 22, 2024, 16:48

GALVENŲ PLANAS
M1:150

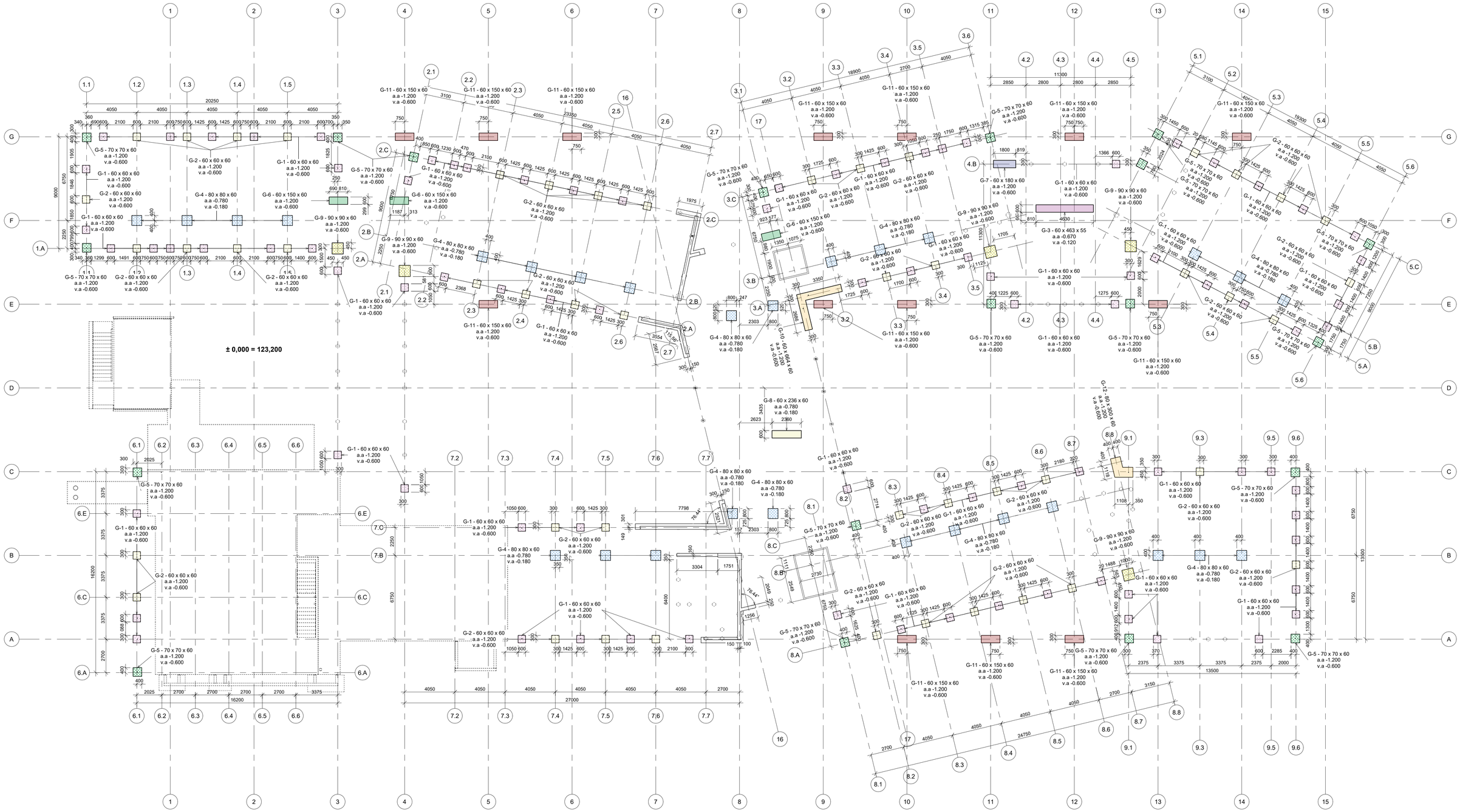

MEDŽIAGŲ SĄNAUDŲ KIEKIŲ ŽINIARAŠTIS

Poz. Eil. Nr.	Pavadinimas ir techninės charakteristikos	v.a.	a.a.	Kekis vnt.	Betono kiekis, m3	Armatūros kiekis, t
G-1	G-1, 600 x 600 x 600, C30/37-XC2-Cl.0,4-S3-16	-0.600	-1.200	88	19.01	0.854
G-2	G-2, 600 x 600 x 600, C30/37-XC2-Cl.0,4-S3-16	-0.600	-1.200	48	10.37	0.466
G-3	G-3, 600 x 4630 x 550, C30/37-XC2-Cl.0,4-S3-16	-0.120	-0.670	1	1.53	0.096
G-4	G-4, 800 x 800 x 600, C30/37-XC2-Cl.0,4-S3-16	-0.180	-0.780	28	10.75	0.543
G-5	G-5, 700 x 700 x 600, C30/37-XC2-Cl.0,4-S3-16	-0.600	-1.200	19	5.59	0.207
G-6	G-6, 600 x 1500 x 600, C30/37-XC2-Cl.0,4-S3-16	-0.600	-1.200	3	1.62	0.104
G-7	G-7, 600 x 1800 x 600, C30/37-XC2-Cl.0,4-S3-16	-0.600	-1.200	1	0.65	0.042
G-8	G-8, 600 x 600 x 2360, C30/37-XC2-Cl.0,4-S3-16	-0.180	-0.780	1	0.85	0.049
G-9	G-9, 900 x 600 x 900, C30/37-XC2-Cl.0,4-S3-16	-0.180	-0.780	5	2.43	0.107
G-10	G-10, 600 x 600 x 6640, C30/37-XC2-Cl.0,4-S3-16	-0.600	-1.200	1	2.39	0.108
G-11	G-11, 600 x 1500 x 600, C30/37-XC2-Cl.0,4-S3-16	-0.600	-1.200	14	7.56	0.539
G-12	G-12, 800 x 3000 x 600, C30/37-XC2-Cl.0,4-S3-16	-0.600	-1.200	1	1.44	0.063

PASTABOS

1. Matmenys duoti milimetrais, skersgjūvių matmenys nurodyti centimetrais, altitudės - metrais.
2. Virš galvenų G-2 ir G-11 betonuojami pakoloniai. Išleidžiama armatūrą žūrėti galvenų armavimo brėžinyje B-006.
3. Galvenose G-1 ir G-5 įbetonuojami inkariniai varžtai HPM-L PEIKKO (arba lygiaverčiai). Pozicijas žr. B-006.

A	2024-07-25	Atlikti dokumento pakeitimai pagal privalomąsias projekto ekspertizės pastabas	
0	2023-11-13	Statybos leidimui, statybai	
Laida	Išleidimo data	Išleidimo statusas. Keitimo priežastis (jei taikoma)	
Kval. patv. dok. Nr.	Projektuotojas AFTER PARTY MB AFTER PARTY architecture Šaltinių g. 13-24, 03214 Vilnius	ISORA X LOZURAITYTE Studio for Architecture MB Isora Lozuraitytė studio Vytenio g. 50-424, 03229 Vilnius	Statinio projekto pavadinimas Valstybinių miškų urėdijos administracinio pastato ir lankytojų centro (kultūros paskirties pastato) Elektrėnų sav., Vievio sen., Pylimų k., Trakų g. 1 statybos projektas
A131	PV	Alvydas Ubarevičius ŠIENA	
Kval. patv. dok. Nr.	Projektuotojas MB Konstravimo biuras "DETALUS" Sauletekio al. 15-1, LT-10224, Vilnius		Statinio numeris ir pavadinimas **01 Administracinis pastatas** Pamatų konstrukcijos
37260	PDV	Saulius Kavaliauskas	
Kval. patv. dok. Nr.	Projektuotojas UAB "Timber design LT" Sauletekio al. 15-1, LT-10224, Vilnius		Dokumento pavadinimas Galvenų planas — Laida: A
37260	Konstruktorius	Saulius Kavaliauskas	
Kalba	Statytojas		Dokumento žymuo
LT	VĮ Valstybinių miškų urėdija		A005-01-TDP-SK1.B-005 — Lapas: 1 — Lapų: 1

PROJEKTO DALIS	VARDAS, PAVARDĖ	PARAŠAS	DATA

M 1:150 ISO A1 841 x 594 mm

Saulius Kavaliauskas G:\UAB Timber Design LT\Darbiniai Projektai - Dokumentai\23001 VMU (After Party Architecture)\03 Brėžiniai\3D3 Detalūs Montavimo Brėžiniai\A005-01-TDP-SK1.B-005 - Galvenų Planas.dwg
pirmadienis, rugpjūs 02, 2024 17:55

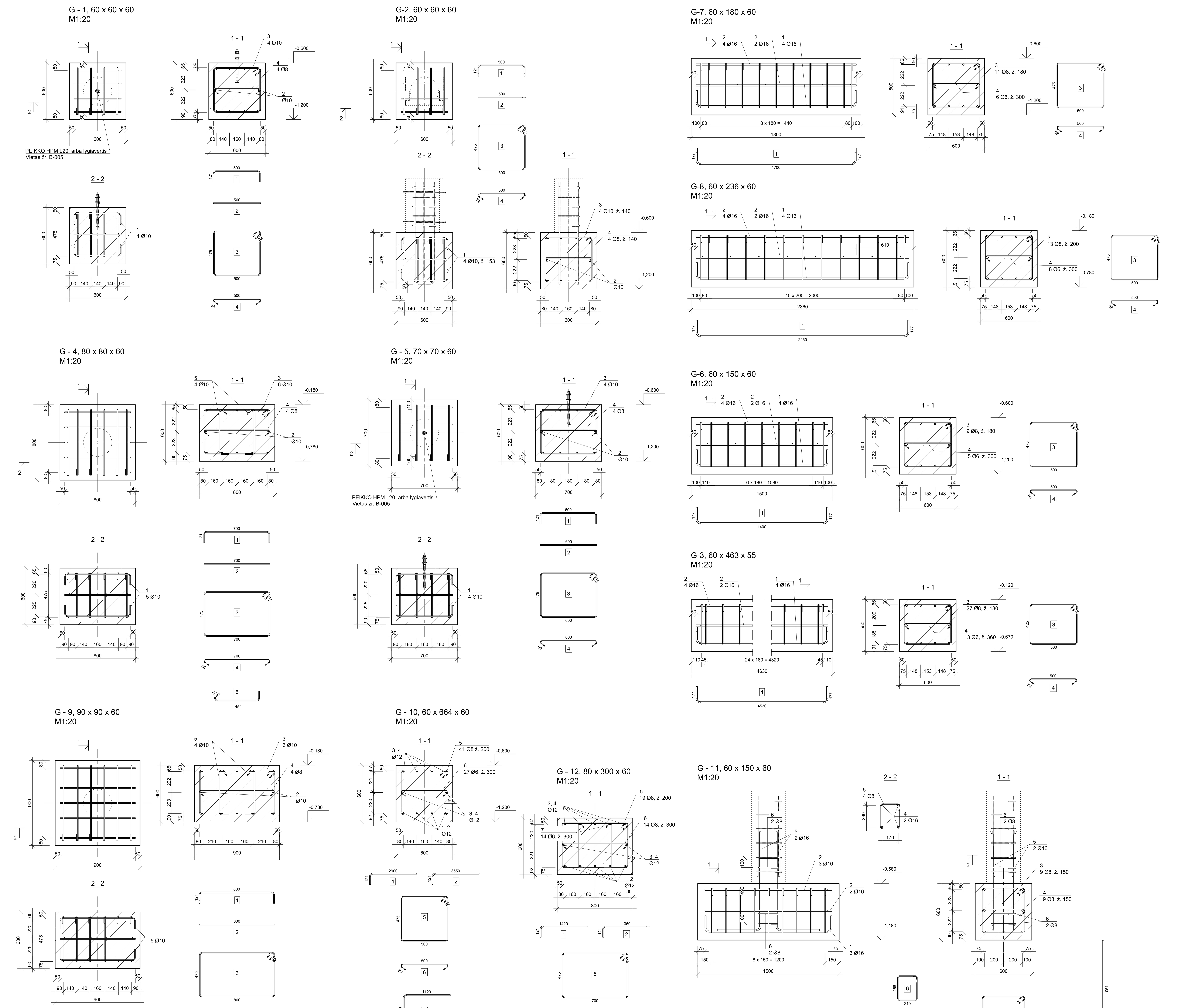

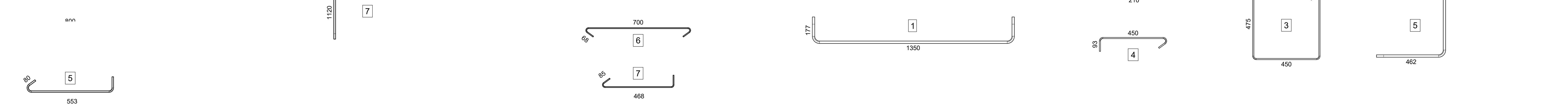

PASTABA

Armatūros lankstinių lenkimo spinduliai - standartiniai, jei nenurodyta kitaip.

STRYPŲ LENKIMO DIAMETRAI

d	6	8	10	12	16	20	25	32
D	24	32	40	48	64	140	175	224

Medžiagų sąnaudų kiekių žiniaraštis

Poz. Eil. Nr.	Pavadinimas ir techninės charakteristikos	Žymuo	Mato vnt.	Kiekis	Pastabos
	G-1, 600 x 600 x 600				
	Betonas C30/37-XC2-CL0,4-S3-16	LST EN 206-1:2014	m3	0.22	
	Armatūros strypynas		kg	9.7	
1	Ø10 B500B, L=700 mm	LST EN 10080:2006	vnt.	8	3.46 kg
2	Ø10 B500B, L=500 mm	LST EN 10080:2006	vnt.	2	0.62 kg
3	Ø10 B500B, L=2053 mm	LST EN 10080:2006	vnt.	4	5.07 kg
4	Ø6 B500B, L=640 mm	LST EN 10080:2006	vnt.	4	0.57 kg
	G-2, 600 x 600 x 600				
	Betonas C30/37-XC2-CL0,4-S3-16	LST EN 206-1:2014	m3	0.22	
	Armatūros strypynas		kg	9.7	
1	Ø10 B500B, L=700 mm	LST EN 10080:2006	vnt.	8	3.46 kg
2	Ø10 B500B, L=500 mm	LST EN 10080:2006	vnt.	2	0.62 kg
3	Ø10 B500B, L=2053 mm	LST EN 10080:2006	vnt.	4	5.07 kg
4	Ø6 B500B, L=640 mm	LST EN 10080:2006	vnt.	4	0.57 kg
	G-3, 600 x 4630 x 550				
	Betonas C30/37-XC2-CL0,4-S3-16	LST EN 206-1:2014	m3	1.53	
	Armatūros strypynas		kg	96.0	
1	Ø16 B500B, L=4817 mm	LST EN 10080:2006	vnt.	4	30.42 kg
2	Ø16 B500B, L=4530 mm	LST EN 10080:2006	vnt.	6	42.9 kg
3	Ø8 B500B, L=1953 mm	LST EN 10080:2006	vnt.	27	20.81 kg
4	Ø6 B500B, L=639 mm	LST EN 10080:2006	vnt.	13	1.85 kg
	G-4, 800 x 800 x 600				
	Betonas C30/37-XC2-CL0,4-S3-16	LST EN 206-1:2014	m3	0.38	
	Armatūros strypynas		kg	19.4	
1	Ø10 B500B, L=900 mm	LST EN 10080:2006	vnt.	10	5.55 kg
2	Ø10 B500B, L=700 mm	LST EN 10080:2006	vnt.	2	0.87 kg
3	Ø10 B500B, L=2453 mm	LST EN 10080:2006	vnt.	6	9.08 kg
4	Ø6 B500B, L=839 mm	LST EN 10080:2006	vnt.	4	0.75 kg
5	Ø10 B500B, L=644 mm	LST EN 10080:2006	vnt.	8	3.18 kg
	G-5, 700 x 700 x 600				
	Betonas C30/37-XC2-CL0,4-S3-16	LST EN 206-1:2014	m3	0.29	
	Armatūros strypynas		kg	10.9	
1	Ø10 B500B, L=800 mm	LST EN 10080:2006	vnt.	8	3.95 kg
2	Ø10 B500B, L=600 mm	LST EN 10080:2006	vnt.	2	0.74 kg
3	Ø10 B500B, L=2253 mm	LST EN 10080:2006	vnt.	4	5.56 kg
4	Ø6 B500B, L=739 mm	LST EN 10080:2006	vnt.	4	0.66 kg
	G-6, 600 x 1500 x 600				
	Betonas C30/37-XC2-CL0,4-S3-16	LST EN 206-1:2014	m3	0.54	
	Armatūros strypynas		kg	34.7	
1	Ø16 B500B, L=1687 mm	LST EN 10080:2006	vnt.	4	10.66 kg
2	Ø16 B500B, L=1700 mm	LST EN 10080:2006	vnt.	6	16.1 kg
3	Ø8 B500B, L=2053 mm	LST EN 10080:2006	vnt.	9	7.3 kg
4	Ø6 B500B, L=639 mm	LST EN 10080:2006	vnt.	5	0.71 kg
	G-7, 600 x 1800 x 600				
	Betonas C30/37-XC2-CL0,4-S3-16	LST EN 206-1:2014	m3	0.65	
	Armatūros strypynas		kg	41.6	
1	Ø16 B500B, L=1987 mm	LST EN 10080:2006	vnt.	4	12.55 kg
2	Ø16 B500B, L=1700 mm	LST EN 10080:2006	vnt.	6	16.1 kg
3	Ø8 B500B, L=2053 mm	LST EN 10080:2006	vnt.	11	8.92 kg
4	Ø6 B500B, L=639 mm	LST EN 10080:2006	vnt.	6	0.86 kg
5	Ø8 B500B, L=2000 mm	LST EN 10080:2006	vnt.	4	3.16 kg
	G-8, 600 x 600 x 2360				
	Betonas C30/37-XC2-CL0,4-S3-16	LST EN 206-1:2014	m3	0.85	
	Armatūros strypynas		kg	49.1	
1	Ø16 B500B, L=2547 mm	LST EN 10080:2006	vnt.	4	16.09 kg
2	Ø16 B500B, L=2260 mm	LST EN 10080:2006	vnt.	6	21.41 kg
3	Ø8 B500B, L=2053 mm	LST EN 10080:2006	vnt.	13	10.54 kg
4	Ø6 B500B, L=639 mm	LST EN 10080:2006	vnt.	8	1.14 kg
	G-9, 900 x 600 x 900				
	Betonas C30/37-XC2-CL0,4-S3-16	LST EN 206-1:2014	m3	0.49	
	Armatūros strypynas		kg	21.5	
1	Ø10 B500B, L=1000 mm	LST EN 10080:2006	vnt.	10	6.17 kg
2	Ø10 B500B, L=800 mm	LST EN 10080:2006	vnt.	2	0.99 kg
3	Ø10 B500B, L=2653 mm	LST EN 10080:2006	vnt.	6	9.82 kg
4	Ø6 B500B, L=939 mm	LST EN 10080:2006	vnt.	4	0.84 kg
5	Ø10 B500B, L=744 mm	LST EN 10080:2006	vnt.	8	3.67 kg
	G-10, 600 x 600 x 6640				
	Betonas C30/37-XC2-CL0,4-S3-16	LST EN 206-1:2014	m3	2.39	
	Armatūros strypynas		kg	108.0	
1	Ø12 B500B, L=3100 mm	LST EN 10080:2006	vnt.	4	11.01 kg
2	Ø12 B500B, L=3750 mm	LST EN 10080:2006	vnt.	4	13.32 kg
3	Ø12 B500B, L=2890 mm	LST EN 10080:2006	vnt.	6	15.4 kg
4	Ø12 B500B, L=3550 mm	LST EN 10080:2006	vnt.	6	18.92 kg
5	Ø8 B500B, L=2053 mm	LST EN 10080:2006	vnt.	41	33.22 kg
6	Ø6 B500B, L=640 mm	LST EN 10080:2006	vnt.	27	3.84 kg
7	Ø12 B500B, L=2320 mm	LST EN 10080:2006	vnt.	6	12.36 kg
	G-11, 600 x 1500 x 600				
	Betonas C30/37-XC2-CL0,4-S3-16	LST EN 206-1:2014	m3	0.54	
	Armatūros strypynas		kg	38.5	
1	Ø16 B500B, L=1637 mm	LST EN 10080:2006	vnt.	3	7.76 kg
2	Ø16 B500B, L=1350 mm	LST EN 10080:2006	vnt.	5	10.66 kg
3	Ø8 B500B, L=1973 mm	LST EN 10080:2006	vnt.	9	7.01 kg
4	Ø8 B500B, L=603 mm	LST EN 10080:2006	vnt.	9	2.15 kg
5	Ø16 B500B, L=1480 mm	LST EN 10080:2006	vnt.	4	9.35 kg
6	Ø8 B500B, L=1023 mm	LST EN 10080:2006	vnt.	4	1.62 kg
	G-12, 800 x 3000 x 600				
	Betonas C30/37-XC2-CL0,4-S3-16	LST EN 206-1:2014	m3	1.44	
	Armatūros strypynas		kg	62.8	
1	Ø12 B500B, L=1720 mm	LST EN 10080:2006	vnt.	4	6.11 kg
2	Ø12 B500B, L=1560 mm	LST EN 10080:2006	vnt.	4	5.54 kg
3	Ø12 B500B, L=1420 mm	LST EN 10080:2006	vnt.	6	7.57 kg
4	Ø12 B500B, L=1360 mm	LST EN 10080:2006	vnt.	6	7.25 kg
5	Ø8 B500B, L=2453 mm	LST EN 10080:2006	vnt.	19	18.4 kg
6	Ø6 B500B, L=839 mm	LST EN 10080:2006	vnt.	14	2.61 kg
7	Ø12 B500B, L=617 mm	LST EN 10080:2006	vnt.	28	15.34 kg

Laida	Išleidimo data	Išleidimo statusas. Keitimo priežastis (jei taikoma)
A	2024-07-25	Atlikti dokumento pakeitimai pagal privalomąsias projekto ekspertizės pastabas
0	2023-11-13	Statybos leidimui, statybai

Kval. patv. dok. Nr. — Projektuotojas: AFTER PARTY; ISORA X LOZURAITYTE Studio for Architecture
MB AFTER PARTY architecture, Šaltinių g. 13-24, 03214 Vilnius
MB Išora Lozuraitytė studio, Vytenio g. 50-424, 03229 Vilnius
A131 | PV | Alvydas Ubarevičius | UAB SIENA

Kval. patv. dok. Nr. — Projektuotojas: MB Konstravimo biuras "DETALUS", Saulėtekio al. 15-1, LT-10224, Vilnius
37260 | PDV | Saulius Kavaliauskas

Kval. patv. dok. Nr. — Projektuotojas: UAB "Timber design LT", Saulėtekio al. 15-1, LT-10224, Vilnius
37260 | Konstruktorius | Saulius Kavaliauskas

Statytojas: VĮ Valstybinių miškų urėdija

Kalba: LT

Statinio projekto pavadinimas: Valstybinių miškų urėdijos administracinio pastato ir lankytojų centro (kultūros paskirties pastato) Elektrėnų sav., Vievio sen., Pylimų k., Trakų g. 1 statybos projektas

Statinio numeris ir pavadinimas: **01 Administracinis pastatas** Pamatų konstrukcijos

Dokumento pavadinimas: Galvenų armavimas

Laida: A

Dokumento žymuo: A005-01-TDP-SK1.B-006

Lapas: 1 | Lapų: 1

DATA | PARAŠAS | VARDAS, PAVARDĖ | PROJEKTO DALIS

MONOLITINIO GELŽBETONIO PAMATO SIJŲ PLANAS
M1:100

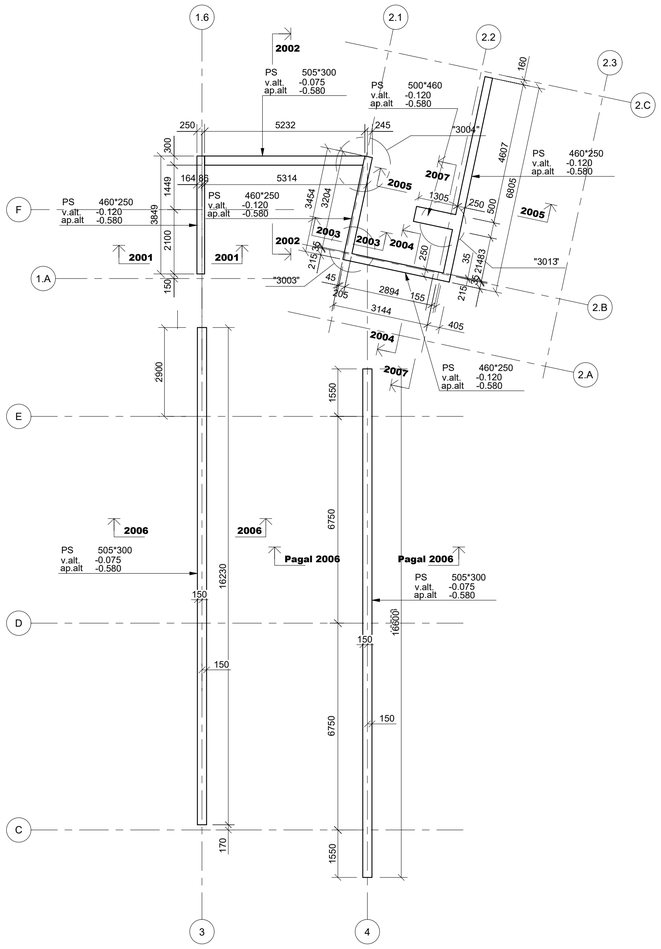

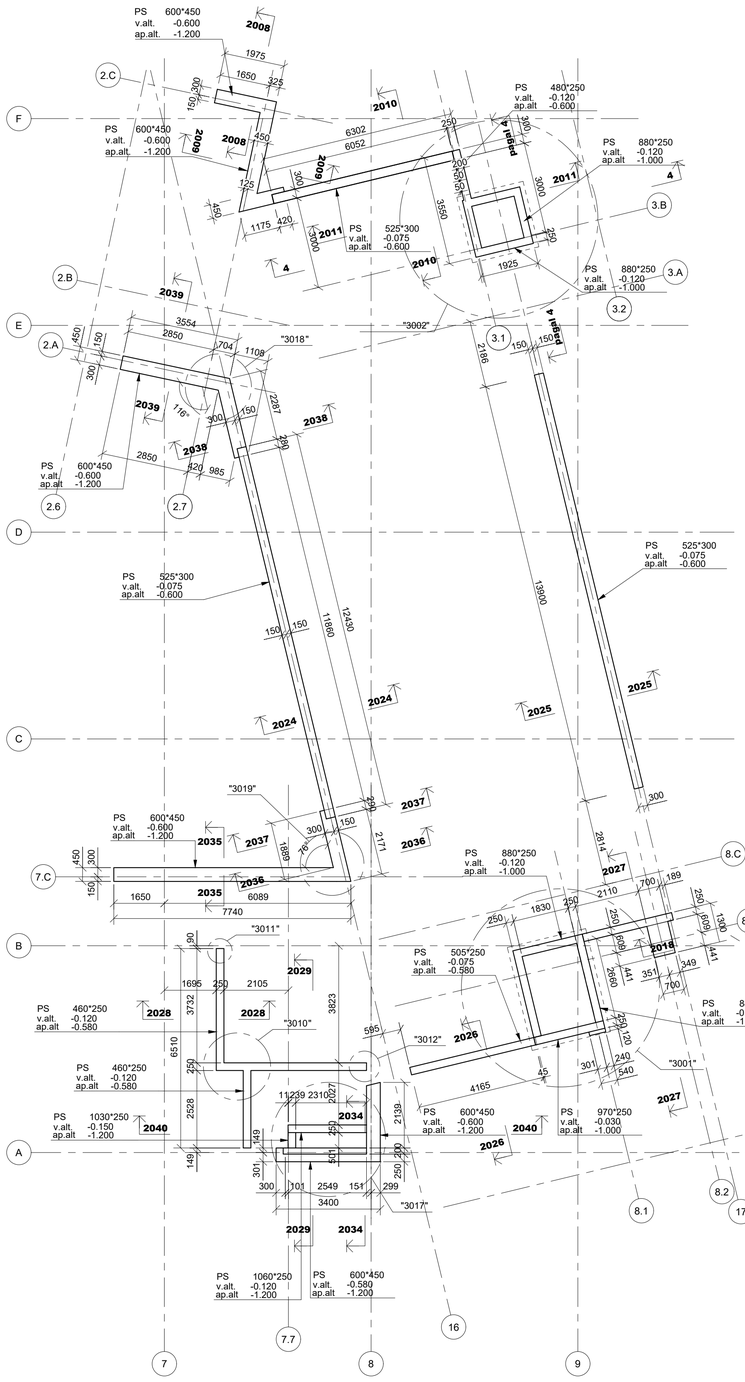

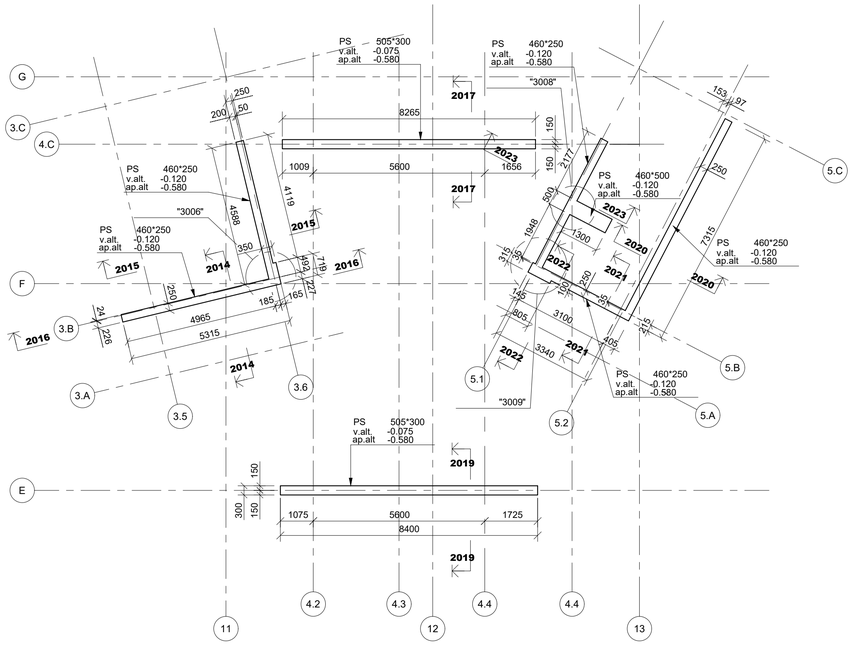

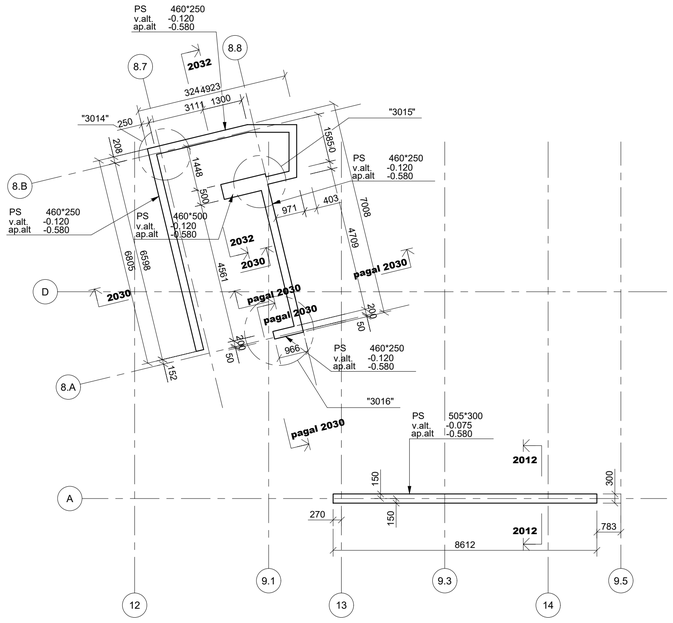

Medžiagų sąnaudų kiekių žiniaraštis

Poz. Eil. Nr.	Pavadinimas ir techninės charakteristikos	Žymuo	Mato vnt.	Kiekis	Pastabos
1	Betonas C30/37-XC2-CL0,2 W6 LST EN 206-1:2014		m3	47.6	
2	Betonas C12/15-XC2-CL0,2 LST EN 206-1:2014		m3	8.19	
3	Armatūros strypynas LST EN 10080:2006		t	4.08	

A	2024-07-25	Atlikti dokumento pakeitimai pagal privalomąsias projekto ekspertizės pastabas
0	2023-11-13	Statybos leidimui, statybai
Laida	Išleidimo data	Išleidimo statusas. Keitimo priežastis (jei taikoma)

Kval. patv. dok. Nr.

Projektuotojas
AFTER PARTY
MB AFTER PARTY architecture
Šaltinių g. 13-24, 03214 Vilnius

ISORA X LOZURAITYTE Studio for Architecture
MB Ilora Lozuraitytė studio
Vytenio g. 50-424, 03229 Vilnius

Statinio projekto pavadinimas
Valstybinių miškų urėdijos administracinio pastato ir lankytojų centro (kultūros paskirties pastato) Elektrėnų sav., Vievio sen., Pylimų k., Trakų g. 1 statybos projektas

A131 | PV | Alvydas Ubarevičius | SIENA

Kval. patv. dok. Nr.

Projektuotojas
MB Konstravimo biuras "DETALUS"
Saulėtekio al. 15-1, LT-10224, Vilnius

Statinio numeris ir pavadinimas
01 Administracinis pastatas
Pamatų konstrukcijos

37260 | PDV | Saulius Kavaliauskas

Kval. patv. dok. Nr.

Projektuotojas
UAB "Timber design LT"
Saulėtekio al. 15-1, LT-10224, Vilnius

Dokumento pavadinimas
Monolitinio gelžbetonio pamato sijų planas

Laida: A

37260 | Konstruktorius | Saulius Kavaliauskas

Kalba: LT

Statytojas
VĮ Valstybinių miškų urėdija

Dokumento žymuo
A005-01-TDP-SK1.B-007

Lapas: 1 | Lapų: 1

DATA | PARAŠAS | VARDAS, PAVARDĖ | PROJEKTO DALIS

M 1:100 ISO A1 841 x 594 mm

Saulius Kavaliauskas G:\JAB Timber Design LT\Darbai\ Projektai - Dokumentai\2005\1 VMU (After Party Architecture)\03 Brėžiniai\03 Detalio Montavimo Brėžiniai\A005-01-TDP-SK1.B-007 - Monolitinis G-k Pamato Sijų Planas.dwg
pirmadienis, rugpjūs 02, 2024,19:15

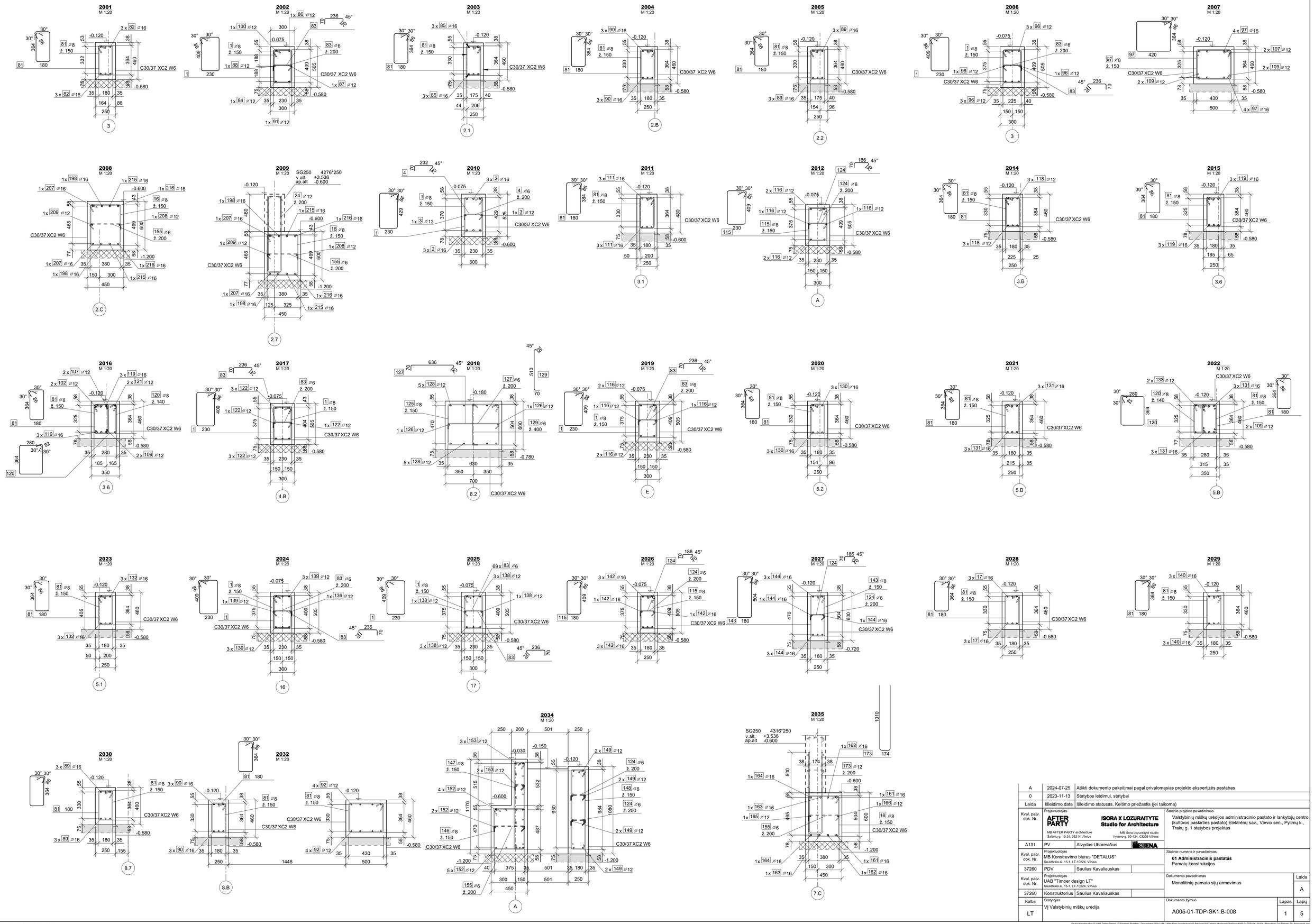

A	2024-07-25	Atlikti dokumento pakeitimai pagal privalomąsias projekto ekspertizės pastabas
0	2023-11-13	Statybos leidimui, statybai
Laida	Išleidimo data	Išleidimo statusas. Keitimo priežastis (jei taikoma)

Kval. patv. dok. Nr.	Projektuotojas AFTER PARTY MB AFTER PARTY architecture Šaltinių g. 13-24, 03214 Vilnius ISORA X LOZURAITYTE Studio for Architecture MB Išora Lozuraitytė studio Vytenio g. 50-424, 03229 Vilnius		Statinio projekto pavadinimas Valstybinių miškų urėdijos administracinio pastato ir lankytojų centro (kultūros paskirties pastato) Elektrėnų sav., Vievio sen., Pylimų k., Trakų g. 1 statybos projektas
A131	PV	Alvydas Ubarevičius	SIENA
Kval. patv. dok. Nr.	Projektuotojas MB Konstravimo biuras "DETALUS" Saulėtekio al. 15-1, LT-10224, Vilnius		Statinio numeris ir pavadinimas **01 Administracinis pastatas** Pamatų konstrukcijos
37260	PDV	Saulius Kavaliauskas	
Kval. patv. dok. Nr.	Projektuotojas UAB "Timber design LT" Saulėtekio al. 15-1, LT-10224, Vilnius		Dokumento pavadinimas Monolitinių pamato sijų armavimas
37260	Konstruktorius	Saulius Kavaliauskas	
Kalba	Statytojas		Dokumento žymuo
LT	VĮ Valstybinių miškų urėdija		A005-01-TDP-SK1.B-008

Laida	Lapas	Lapų
A	1	5

PROJEKTO DALIS	VARDAS, PAVARDĖ	PARAŠAS	DATA

M 1:20 ISO A1 841 x 594 mm

Saulius Kavaliauskas G:\UAB Timber Design LT\Elnemej Projektai - Dokumentai\23001 VMU (After Party Architecture)\03 Brėžiniai\303 Detalia Montavimo Brėžiniai\A005-01-TDP-SK1.B-008 - Monolitinio G:\ Pamato Sijų Armavimas.dwg
pirmadienis, rugsėjo 02, 2024.10.02

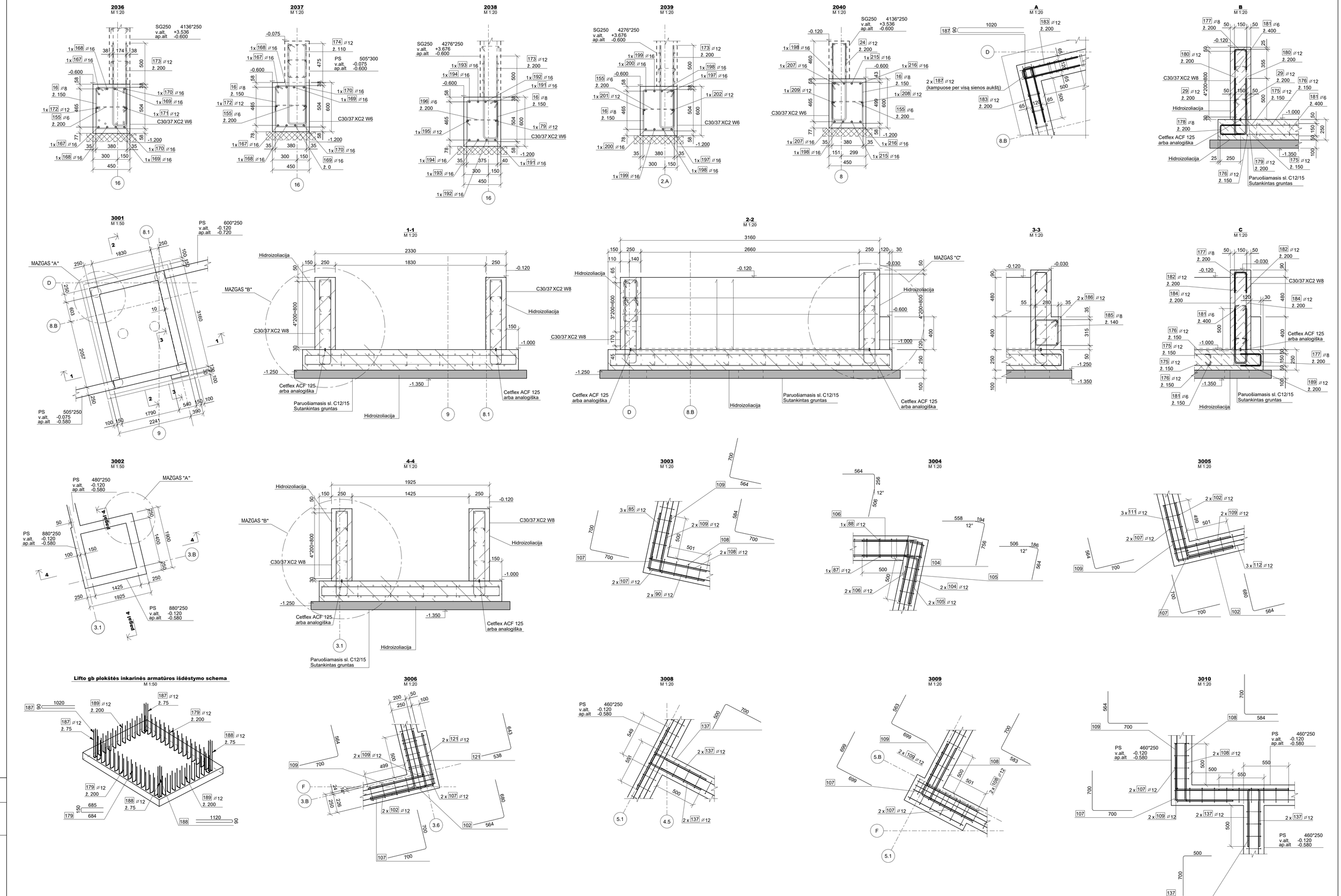

Pareigos	Vardas, Pavardė	Parašas	Dokumento žymuo	Lapas	Lapų	Laida
PDV	Saulius Kavaliauskas		A005-01-TDP-SK1.B-008	2	5	A
Konstruktorius	Saulius Kavaliauskas					

M 1:20 ISO A1 841 x 594 mm

PROJEKTO DALIS | VARDAS, PAVARDĖ | PARAŠAS | DATA

Saulius Kavaliauskas G:\UAB Timber Design LT\Einamieji Projektai - Dokumentai\23001 VMU (After Party Architecture)\03 Brėžiniai\303-Detalės Montavimo Brėžiniai\A005-01-TDP-SK1.B-008 - Monolitinis Grįstas Pamato Sąg Armavimas.dwg
pirmadienis, rugsėjo 02, 2024,18:50

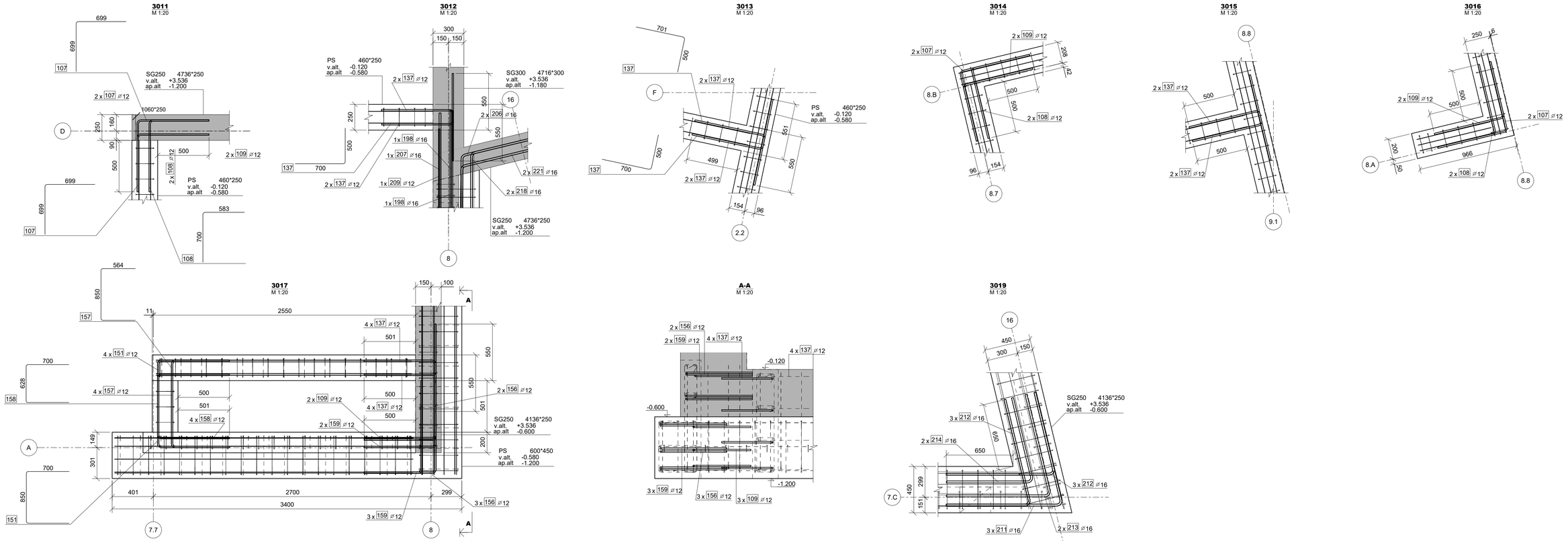

Pareigos	Vardas, Pavardė	Parašas	Dokumento žymuo	Lapas	Lapų	Laida
PDV	Saulius Kavaliauskas		A005-01-TDP-SK1.B-008	3	5	A
Konstruktorius	Saulius Kavaliauskas					

PROJEKTO DALIS | VARDAS, PAVARDĖ | PARAŠAS | DATA

M 1:20 ISO A1 841 x 594 mm

Saulius Kavaliauskas G:\UniB Timber Design LT\Einamieji Projektai - Dokumentai\23001 VMU (After Party Architecture)\03 Brėžiniai\303 Detalia Montavimo Brėžiniai\A005-01-TDP-SK1.B-008 - Monolitinio G-A Pamato Sąj Armavimas.dwg
pirmadienis, rugsėjo 02, 2024,17:06

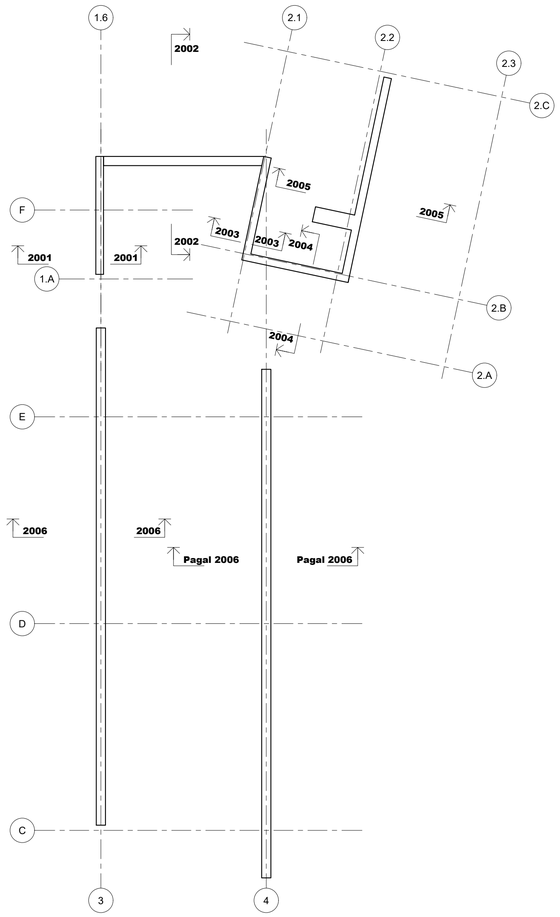

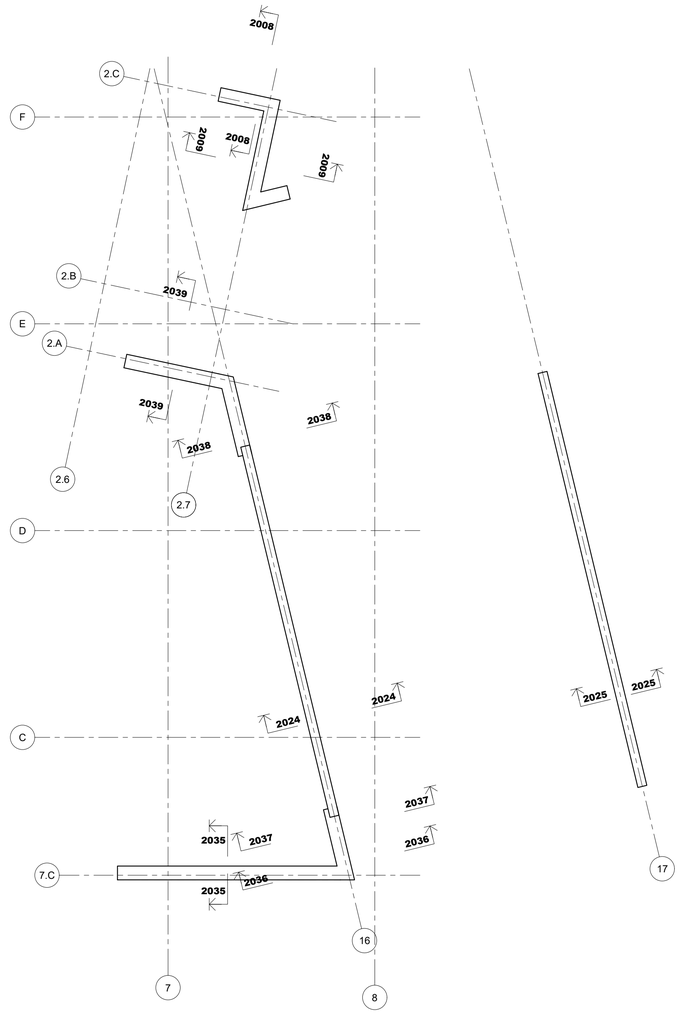

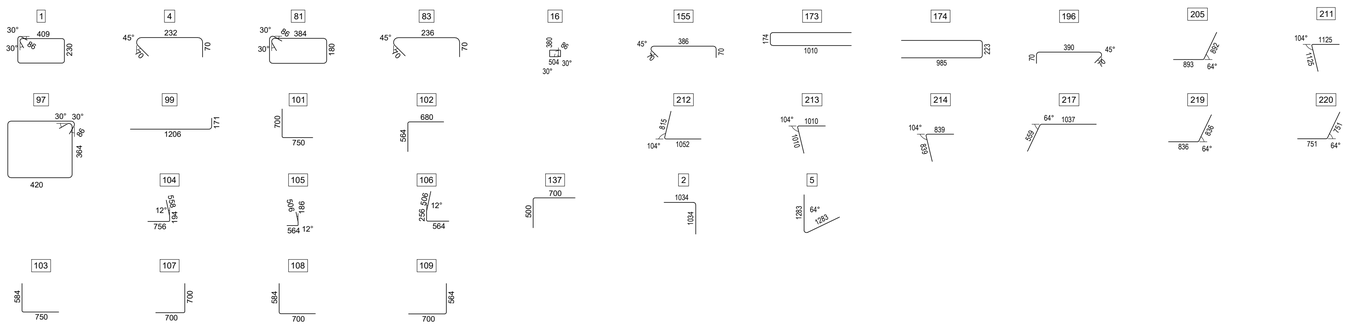

Medžiagų sąnaudų kiekių žiniaraštis

Poz. Eil. Nr.	Pavadinimas ir techninės charakteristikos	Žymuo	Mato vnt.	Kiekis	Pastabos
	Betonas C30/37-XC2-CL0,2 W6	LST EN 206-1:2014	m3	8.03	
	Armatūros strypynas	LST EN 10080:2006	kg	489.7	
1	Ø8 B500B, L=1370 mm		vnt.	246	132.99 kg
3	Ø12 B500B, L=6450 mm		vnt.	2	11.46 kg
81	Ø8 B500B, L=1180 mm		vnt.	142	66.12 kg
82	Ø12 B500B, L=4070 mm		vnt.	6	21.69 kg
83	Ø6 B500B, L=350 mm		vnt.	185	14.38 kg
84	Ø12 B500B, L=5320 mm		vnt.	1	4.73 kg
85	Ø12 B500B, L=3210 mm		vnt.	6	17.1 kg
86	Ø12 B500B, L=5100 mm		vnt.	1	4.53 kg
87	Ø12 B500B, L=5600 mm		vnt.	1	4.98 kg
88	Ø12 B500B, L=5540 mm		vnt.	1	4.92 kg
89	Ø12 B500B, L=6560 mm		vnt.	6	34.95 kg
90	Ø12 B500B, L=3160 mm		vnt.	4	11.23 kg
91	Ø12 B500B, L=5280 mm		vnt.	1	4.69 kg
92	Ø12 B500B, L=1250 mm		vnt.	4	4.44 kg
93	Ø12 B500B, L=16430 mm		vnt.	8	116.7 kg
96	Ø12 B500B, L=15090 mm		vnt.	8	107.18 kg
97	Ø8 B500B, L=1730 mm		vnt.	15	10.24 kg
99	Ø12 B500B, L=1340 mm		vnt.	6	7.14 kg
100	Ø12 B500B, L=5140 mm		vnt.	1	4.57 kg
101	Ø12 B500B, L=1420 mm		vnt.	2	2.53 kg
102	Ø12 B500B, L=1210 mm		vnt.	2	2.15 kg
103	Ø12 B500B, L=1300 mm		vnt.	2	2.31 kg
104	Ø12 B500B, L=1480 mm		vnt.	2	2.63 kg
105	Ø12 B500B, L=1220 mm		vnt.	2	2.17 kg
106	Ø12 B500B, L=1290 mm		vnt.	2	2.3 kg
107	Ø12 B500B, L=1370 mm		vnt.	6	7.3 kg
108	Ø12 B500B, L=1250 mm		vnt.	4	4.44 kg
109	Ø12 B500B, L=1230 mm		vnt.	8	8.74 kg
137	Ø12 B500B, L=1170 mm		vnt.	4	4.16 kg

Poz. Eil. Nr.	Pavadinimas ir techninės charakteristikos	Žymuo	Mato vnt.	Kiekis	Pastabos
	Betonas C30/37-XC2-CL0,2 W6	LST EN 206-1:2014	m3	9.79	
	Armatūros strypynas	LST EN 10080:2006	kg	884.0	
1	Ø8 B500B, L=1370 mm		vnt.	175	94.61 kg
2	Ø16 B500B, L=2566 mm		vnt.	8	32.41 kg
5	Ø16 B500B, L=2068 mm		vnt.	8	26.12 kg
16	Ø8 B500B, L=1860 mm		vnt.	102	74.87 kg
79	Ø12 B500B, L=2510 mm		vnt.	1	2.23 kg
83	Ø6 B500B, L=350 mm		vnt.	132	10.26 kg
138	Ø12 B500B, L=13700 mm		vnt.	8	97.31 kg
139	Ø12 B500B, L=12350 mm		vnt.	8	87.72 kg
155	Ø6 B500B, L=500 mm		vnt.	63	7 kg
161	Ø16 B500B, L=7180 mm		vnt.	2	22.67 kg
162	Ø16 B500B, L=7210 mm		vnt.	2	22.76 kg
163	Ø16 B500B, L=7230 mm		vnt.	2	22.83 kg
164	Ø16 B500B, L=7260 mm		vnt.	2	22.92 kg
165	Ø12 B500B, L=7260 mm		vnt.	2	12.9 kg
166	Ø12 B500B, L=7180 mm		vnt.	1	6.38 kg
167	Ø16 B500B, L=2290 mm		vnt.	2	7.23 kg
168	Ø16 B500B, L=2310 mm		vnt.	2	7.3 kg
169	Ø16 B500B, L=2340 mm		vnt.	2	7.39 kg
170	Ø16 B500B, L=2360 mm		vnt.	2	7.45 kg
171	Ø12 B500B, L=2370 mm		vnt.	1	2.11 kg
172	Ø12 B500B, L=2280 mm		vnt.	1	2.03 kg
173	Ø12 B500B, L=2130 mm		vnt.	77	145.62 kg
174	Ø12 B500B, L=2130 mm		vnt.	4	7.57 kg
196	Ø6 B500B, L=510 mm		vnt.	12	1.36 kg
191	Ø16 B500B, L=2520 mm		vnt.	2	7.96 kg
192	Ø16 B500B, L=2570 mm		vnt.	2	8.12 kg
193	Ø16 B500B, L=2620 mm		vnt.	2	8.28 kg
194	Ø16 B500B, L=2670 mm		vnt.	2	8.43 kg
195	Ø12 B500B, L=2680 mm		vnt.	1	2.38 kg
197	Ø16 B500B, L=3080 mm		vnt.	2	9.73 kg
198	Ø16 B500B, L=3130 mm		vnt.	2	9.89 kg
199	Ø16 B500B, L=3180 mm		vnt.	2	10.04 kg
200	Ø16 B500B, L=3230 mm		vnt.	2	10.2 kg
201	Ø12 B500B, L=3230 mm		vnt.	1	2.87 kg
202	Ø12 B500B, L=3070 mm		vnt.	1	2.73 kg
205	Ø16 B500B, L=1760 mm		vnt.	3	8.34 kg
211	Ø16 B500B, L=2220 mm		vnt.	3	10.52 kg
212	Ø16 B500B, L=1840 mm		vnt.	6	17.43 kg
213	Ø16 B500B, L=1990 mm		vnt.	2	6.29 kg
214	Ø16 B500B, L=1650 mm		vnt.	2	5.21 kg
217	Ø16 B500B, L=1570 mm		vnt.	6	14.87 kg
219	Ø16 B500B, L=1650 mm		vnt.	2	5.21 kg
220	Ø16 B500B, L=1480 mm		vnt.	2	4.68 kg

PASTABA

Armatūros lankstinių lenkimo spinduliai - standartiniai, jei nenurodyta kitaip.

STRYPŲ LENKIMO DIAMETRAI

d	6	8	10	12	16	20	25	32
D	24	32	40	48	64	140	175	224

Pareigos	Vardas, Pavardė	Parašas	Dokumento žymuo	Lapas	Lapų	Laida
PDV	Saulius Kavaliauskas		A005-01-TDP-SK1.B-008	4	5	A
Konstruktorius	Saulius Kavaliauskas					

DATA		
PARAŠAS		
VARDAS, PAVARDĖ		
PROJEKTO DALIS		

M 1:20 ISO A1 841 x 594 mm

Saulius Kavaliauskas G:\UAB Timber Design LT\Einamieji Projektai - Dokumentai\23001 VMJ (After Party Architecture)\03 Brėžiniai\303 Detalės Montavimo Brėžiniai\A005-01-TDP-SK1.B-008 - Monolitinė Grūdo Pamato Sąsy Armavimas.dwg
pirmininkas, rugsėjo 02, 2024,17:15

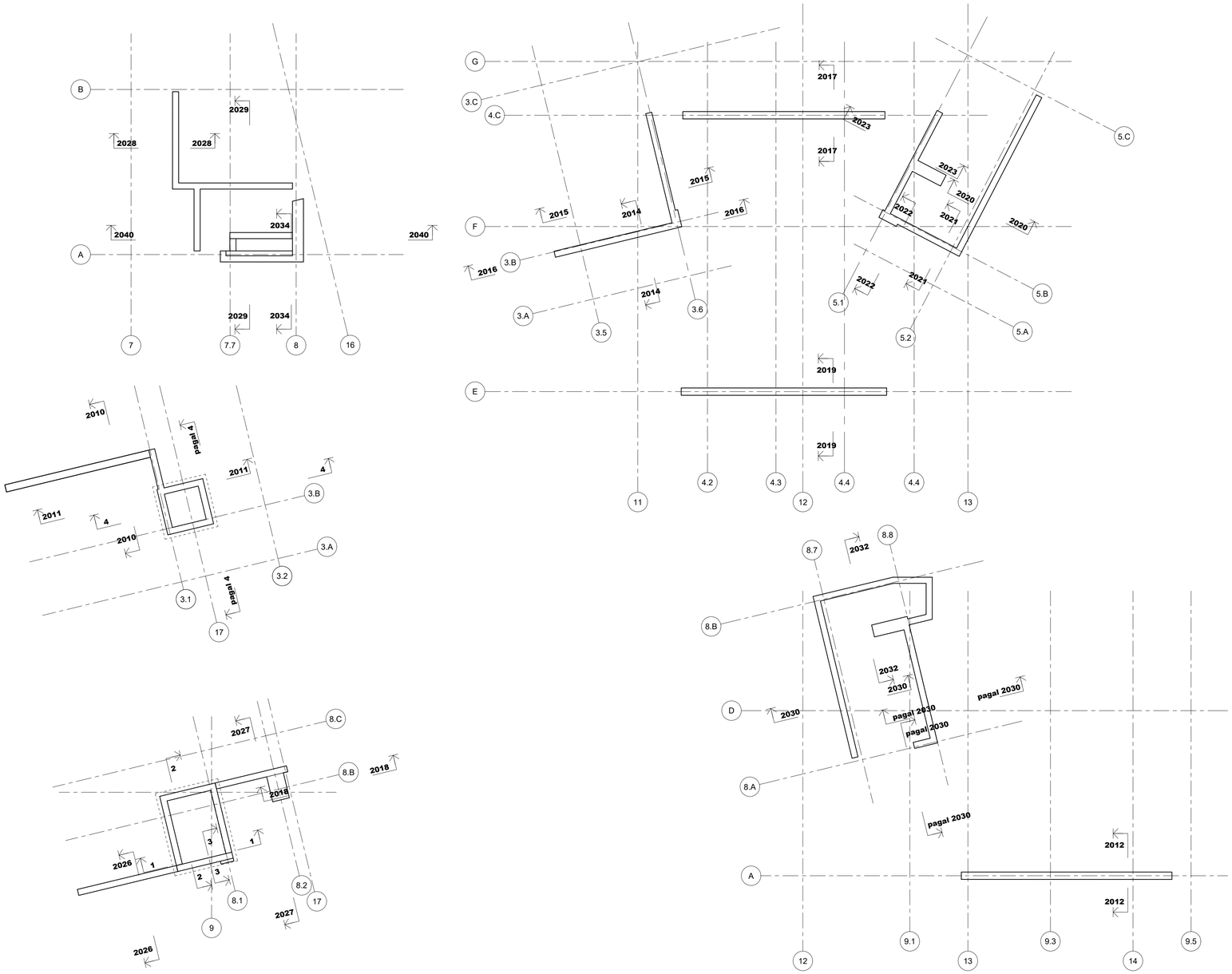

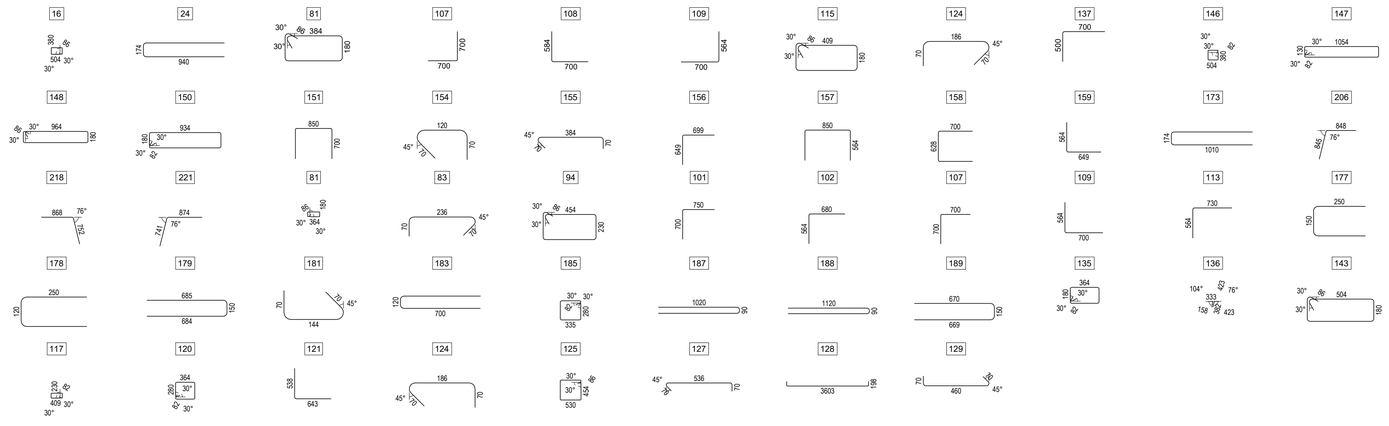

Medžiagų sąnaudų kiekių žiniaraštis

Poz. Eil. Nr.	Pavadinimas ir techninės charakteristikos	Žymuo	Mato vnt.	Kiekis	Pastabos
	Betonas C30/37-XC2-CL0,2 W6	LST EN 206-1:2014	m3	4.13	
	Armatūros strypynas	LST EN 10080:2006	kg	809.4	
12	Ø12 B500B, L=6670 mm		vnt.	1	5.93 kg
81	Ø8 B500B, L=1180 mm		vnt.	33	15.37 kg
83	Ø6 B500B, L=350 mm		vnt.	31	2.41 kg
94	Ø8 B500B, L=1460 mm		vnt.	40	23.05 kg
95	Ø12 B500B, L=6610 mm		vnt.	2	11.74 kg
101	Ø12 B500B, L=1420 mm		vnt.	2	2.53 kg
102	Ø12 B500B, L=1210 mm		vnt.	2	2.15 kg
107	Ø12 B500B, L=1370 mm		vnt.	2	2.44 kg
109	Ø12 B500B, L=1230 mm		vnt.	4	4.37 kg
110	Ø12 B500B, L=6520 mm		vnt.	2	11.58 kg
111	Ø12 B500B, L=3440 mm		vnt.	6	18.33 kg
112	Ø12 B500B, L=1520 mm		vnt.	6	8.1 kg
113	Ø12 B500B, L=1260 mm		vnt.	2	2.24 kg
114	Ø12 B500B, L=6240 mm		vnt.	1	5.54 kg
179	Ø12 B500B, L=1460 mm		vnt.	40	51.85 kg
187	Ø12 B500B, L=2070 mm		vnt.	8	14.71 kg
188	Ø12 B500B, L=2270 mm		vnt.	8	16.13 kg
189	Ø12 B500B, L=1430 mm		vnt.	32	40.63 kg

29	Ø12 B500B, L=3110 mm		vnt.	20	55.23 kg
124	Ø6 B500B, L=300 mm		vnt.	12	0.8 kg
144	Ø12 B500B, L=3460 mm		vnt.	6	18.44 kg
143	Ø8 B500B, L=1460 mm		vnt.	16	9.22 kg
175	Ø12 B500B, L=2580 mm		vnt.	47	107.66 kg
176	Ø12 B500B, L=3410 mm		vnt.	35	105.97 kg
177	Ø8 B500B, L=610 mm		vnt.	74	17.82 kg
178	Ø8 B500B, L=580 mm		vnt.	34	7.79 kg
179	Ø12 B500B, L=1460 mm		vnt.	28	36.3 kg
180	Ø12 B500B, L=850 mm		vnt.	72	54.34 kg
182	Ø12 B500B, L=2280 mm		vnt.	20	40.49 kg
181	Ø6 B500B, L=260 mm		vnt.	71	4.1 kg
183	Ø12 B500B, L=1460 mm		vnt.	40	51.85 kg
184	Ø12 B500B, L=940 mm		vnt.	20	16.7 kg
185	Ø8 B500B, L=1320 mm		vnt.	4	2.09 kg
186	Ø12 B500B, L=490 mm		vnt.	2	0.88 kg
187	Ø12 B500B, L=2070 mm		vnt.	4	7.36 kg
188	Ø12 B500B, L=2270 mm		vnt.	4	8.07 kg
189	Ø12 B500B, L=1430 mm		vnt.	20	25.4 kg

Poz. Eil. Nr.	Pavadinimas ir techninės charakteristikos	Žymuo	Mato vnt.	Kiekis	Pastabos
	Betonas C30/37-XC2-CL0,2 W6	LST EN 206-1:2014	m3	9.62	
	Armatūros strypynas	LST EN 10080:2006	kg	788.8	
52	Ø12 B500B, L=1250 mm		vnt.	6	6.66 kg
89	Ø12 B500B, L=6560 mm		vnt.	6	34.95 kg
90	Ø12 B500B, L=3160 mm		vnt.	6	16.84 kg
92	Ø12 B500B, L=1250 mm		vnt.	8	8.88 kg
116	Ø12 B500B, L=8320 mm		vnt.	12	88.64 kg
118	Ø12 B500B, L=5220 mm		vnt.	6	27.81 kg
119	Ø16 B500B, L=4600 mm		vnt.	6	43.57 kg
122	Ø12 B500B, L=8180 mm		vnt.	8	58.1 kg
123	Ø12 B500B, L=250 mm		vnt.	12	2.67 kg
126	Ø12 B500B, L=2590 mm		vnt.	2	4.6 kg
130	Ø12 B500B, L=7060 mm		vnt.	6	37.61 kg
131	Ø16 B500B, L=3260 mm		vnt.	6	30.88 kg
132	Ø12 B500B, L=4630 mm		vnt.	6	24.67 kg
133	Ø12 B500B, L=750 mm		vnt.	2	1.34 kg
145	Ø12 B500B, L=6770 mm		vnt.	6	36.07 kg
1	Ø8 B500B, L=1370 mm		vnt.	111	60.01 kg
81	Ø8 B500B, L=1180 mm		vnt.	301	140.15 kg
83	Ø6 B500B, L=350 mm		vnt.	84	6.53 kg
102	Ø12 B500B, L=1210 mm		vnt.	2	2.15 kg
107	Ø12 B500B, L=1370 mm		vnt.	12	14.6 kg
108	Ø12 B500B, L=1250 mm		vnt.	10	11.1 kg
109	Ø12 B500B, L=1230 mm		vnt.	12	13.11 kg
115	Ø8 B500B, L=1270 mm		vnt.	56	28.07 kg
117	Ø8 B500B, L=1360 mm		vnt.	12	6.44 kg
120	Ø8 B500B, L=1370 mm		vnt.	10	5.41 kg
121	Ø12 B500B, L=1150 mm		vnt.	2	2.05 kg
124	Ø6 B500B, L=300 mm		vnt.	42	2.8 kg
125	Ø8 B500B, L=2060 mm		vnt.	24	19.51 kg
127	Ø6 B500B, L=650 mm		vnt.	19	2.75 kg
128	Ø12 B500B, L=3940 mm		vnt.	10	34.98 kg
129	Ø6 B500B, L=580 mm		vnt.	9	1.16 kg
134	Ø12 B500B, L=1020 mm		vnt.	2	1.82 kg
135	Ø8 B500B, L=1170 mm		vnt.	4	1.85 kg
136	Ø12 B500B, L=1620 mm		vnt.	2	2.88 kg
137	Ø12 B500B, L=1170 mm		vnt.	8	8.31 kg

PASTABA

Armatūros lankstinių lenkimo spinduliai - standartiniai, jei nenurodyta kitaip.

STRYPŲ LENKIMO DIAMETRAI

d	6	8	10	12	16	20	25	32
D	24	32	40	48	64	140	175	224

Pareigos	Vardas, Pavardė	Parašas	Dokumento žymuo	Lapas	Lapų	Laida
PDV	Saulius Kavaliauskas		A005-01-TDP-SK1.B-008	5	5	A
Konstruktorius	Saulius Kavaliauskas					

PROJEKTO DALIS	VARDAS, PAVARDĖ	PARAŠAS	DATA

M 1:20 ISO A1 841 x 594 mm

Saulius Kavaliauskas G:\UAB Timber Design LT\Esamieji Projektai - Dokumentai\2301 VMU (After Party Architecture)\03 Brėžiniai\303 Detalės Montavimo Brėžiniai\A005-01-TDP-SK1.B-008 - Monolitinio Geležs. Pamato Sąg Armavimas.dwg
laiko/vaikiams, rugsėjo 26, 2024 10:36

PAKOLONIŲ PLANAS
M1:150

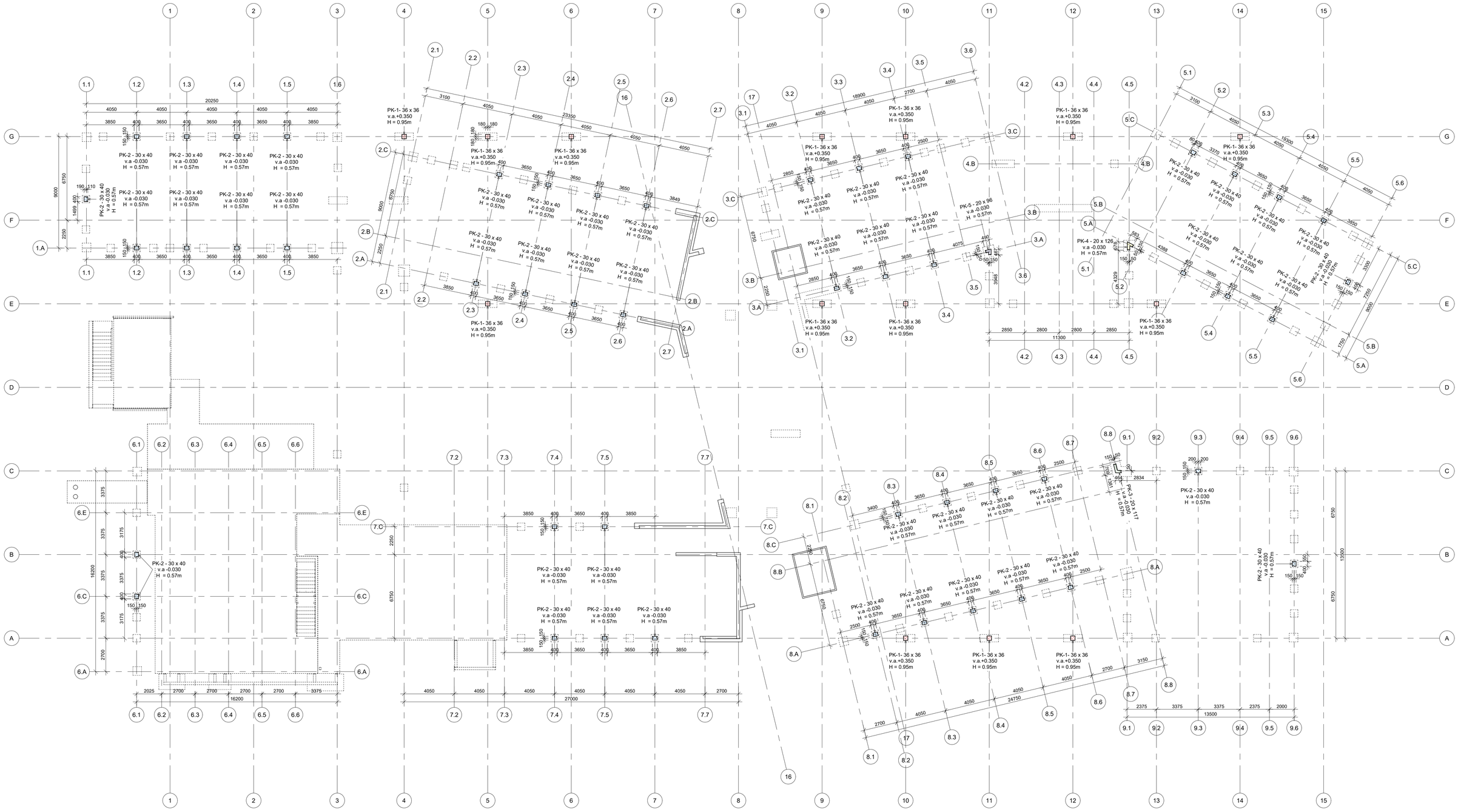

Medžiagų sąnaudų kiekių žiniaraštis

Poz. Eil. Nr.	Pavadinimas ir techninės charakteristikos	v.a.	a.a.	Kekis vnt.	Betono kiekis, m3	Armatūros kiekis, t
PK-1	PK-1, 360 x 360 x 950, C30/37-XC4, XD1, XF1-W6-CL0,2	0.350	-0.600	14	1.72	0.183
PK-2	PK-2, 360 x 360 x 570, C30/37-XC3-W6-CL0,2	-0.030	-0.600	48	3.55	0.660
PK-3	PK-3, 200 x 1170 x 570, C30/37-XC3-W6-CL0,2	-0.030	-0.600	1	0.13	0.019
PK-4	PK-4, 200 x 1260 x 570, C30/37-XC3-W6-CL0,2	-0.030	-0.600	1	0.14	0.020
PK-5	PK-5, 200 x 960 x 570, C30/37-XC3-W6-CL0,2	-0.030	-0.600	1	0.11	0.011

A	2024-07-25	Atlikti dokumento pakeitimai pagal privalomąsias projekto ekspertizės pastabas
0	2023-11-13	Statybos leidimui, statybai
Laida	Išleidimo data	Išleidimo statusas. Keitimo priežastis (jei taikoma)

Kval. patv. dok. Nr.

Projektuotojas
AFTER PARTY
MB AFTER PARTY architecture
Šaltinių g. 13-24, 03214 Vilnius

ISORA X LOZURAITYTE
Studio for Architecture
MB Išora Lozuraitytė studio
Vytenio g. 50-424, 03229 Vilnius

Statinio projekto pavadinimas
Valstybinių miškų urėdijos administracinio pastato ir lankytojų centro (kultūros paskirties pastato) Elektrėnų sav., Vievio sen., Pylimų k., Traikų g. 1 statybos projektas

A131	PV	Alvydas Ubarevičius
37260	PDV	Saulius Kavaliauskas
37260	Konstruktorius	Saulius Kavaliauskas

Projektuotojas
MB Konstravimo biuras "DETALUS"
Saulėteko al. 15-1, LT-10224, Vilnius

Projektuotojas
UAB "Timber design LT"
Saulėteko al. 15-1, LT-10224, Vilnius

Statinio numeris ir pavadinimas
01 Administracinis pastatas
Pamatų konstrukcijos

Dokumento pavadinimas

Laida: A

Kalba: LT

Statytojas
VĮ Valstybinių miškų urėdija

Dokumento žymuo

Lapas: 1 / Lapų: 1

DATA | PARAŠAS | VARDAS, PAVARDĖ | PROJEKTO DALIS

M 1:150 ISO A1 841 x 594 mm

Saulius Kavaliauskas G:\UAB Timber Design LT\Einamieji Projektai - Dokumentai\23001 VMU (After Party Architecture)\03 Brėžiniai\303 Detalūs Montavimo Brėžiniai\A005-01-TDP-SK1-B-009 - Pakopinis Planas.dwg
pentkadienis, rugsėjo 06, 2024,10:15

PK - 1, 36 x 36
M1:20

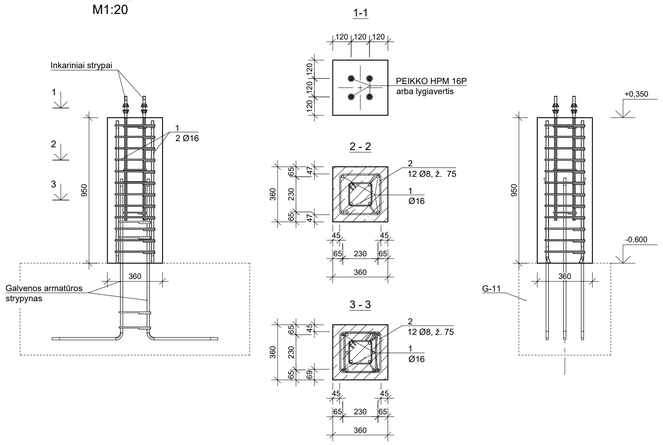

PK - 2, 30 x 40
M1:20

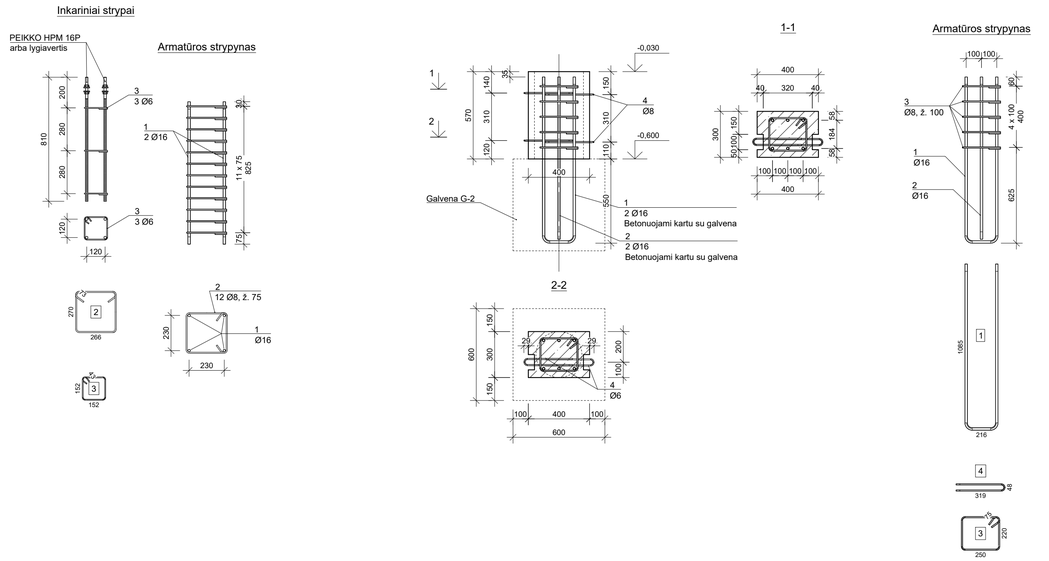

PK - 3, 20 x 117
M1:20

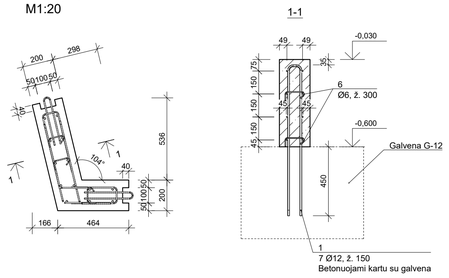

PK - 4, 20 x 126
M1:20

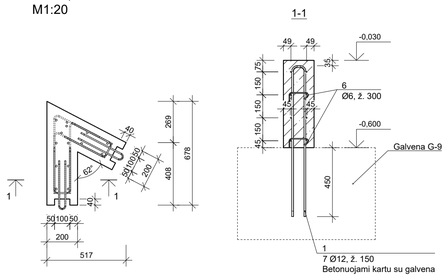

PK - 5, 20 x 96
M1:20

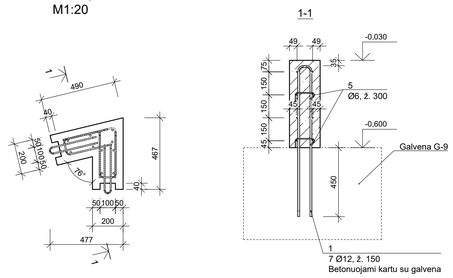

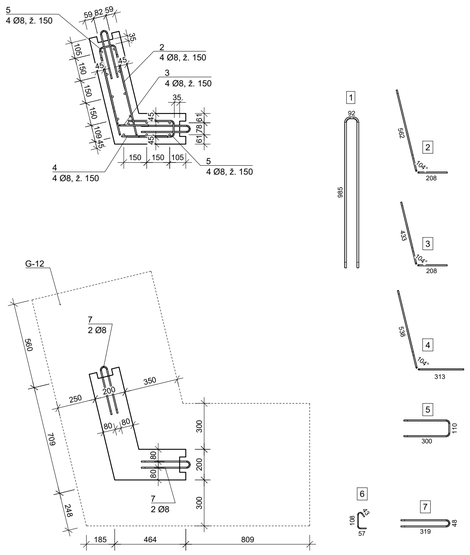

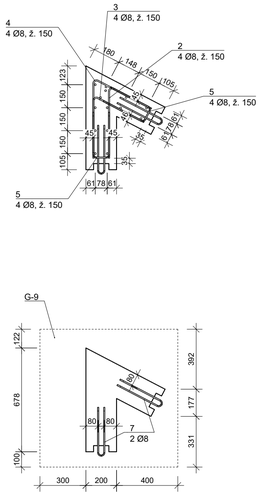

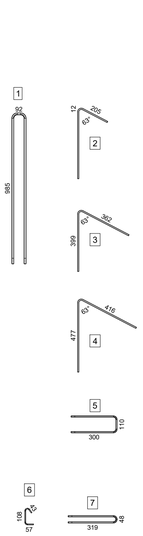

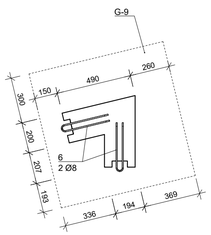

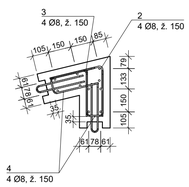

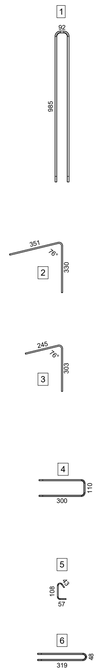

Medžiagų sąnaudų kiekių žiniaraštis

Poz. Eil. Nr.	Pavadinimas ir techninės charakteristikos	Žymuo	Mato vnt.	Kiekis	Pastabos
	PK-1, 360 x 360 x 950				
	Betonas C30/37-XC4, XD1, XF1-W6-CL0,2	LST EN 206-1:2014	m3	0.12	
	Armatūros strypynas	LST EN 10080:2006	kg	13.1	
1	Ø16 B500B, L=930 mm		vnt.	4	5.88 kg
2	Ø8 B500B, L=1435 mm		vnt.	12	6.8 kg
3	Ø6 B500B, L=660 mm		vnt.	3	0.44 kg
	PK-2, 360 x 360 x 570				
	Betonas C30/37-XC4, XD1, XF1-W6-CL0,2	LST EN 206-1:2014	m3	0.07	
	Armatūros strypynas	LST EN 10080:2006	kg	13.8	
1	Ø16 B500B, L=2320 mm		vnt.	2	7.33 kg
2	Ø16 B500B, L=1060 mm		vnt.	2	3.35 kg
3	Ø8 B500B, L=1043 mm		vnt.	5	2.06 kg
4	Ø8 B500B, L=653 mm		vnt.	4	1.04 kg
	PK-3, 200 x 1170 x 570				
	Betonas C30/37-XC4, XD1, XF1-W6-CL0,2	LST EN 206-1:2014	m3	0.13	
	Armatūros strypynas	LST EN 10080:2006	kg	19.5	
1	Ø12 B500B, L=2012 mm		vnt.	7	12.51 kg
2	Ø8 B500B, L=750 mm		vnt.	4	1.19 kg
3	Ø8 B500B, L=620 mm		vnt.	4	0.98 kg
4	Ø8 B500B, L=830 mm		vnt.	4	1.32 kg
5	Ø8 B500B, L=677 mm		vnt.	8	2.14 kg
6	Ø6 B500B, L=197 mm		vnt.	8	0.35 kg
7	Ø8 B500B, L=653 mm		vnt.	4	1.04 kg
	PK-4, 200 x 1260 x 570				
	Betonas C30/37-XC4, XD1, XF1-W6-CL0,2	LST EN 206-1:2014	m3	0.14	
	Armatūros strypynas	LST EN 10080:2006	kg	19.7	
1	Ø12 B500B, L=2012 mm		vnt.	7	12.51 kg
2	Ø8 B500B, L=670 mm		vnt.	4	1.06 kg
3	Ø8 B500B, L=755 mm		vnt.	4	1.2 kg
4	Ø8 B500B, L=888 mm		vnt.	4	1.41 kg
5	Ø8 B500B, L=677 mm		vnt.	8	2.14 kg
6	Ø6 B500B, L=197 mm		vnt.	8	0.35 kg
7	Ø8 B500B, L=653 mm		vnt.	4	1.04 kg
	PK-5, 200 x 960 x 570				
	Betonas C30/37-XC4, XD1, XF1-W6-CL0,2	LST EN 206-1:2014	m3	0.11	
	Armatūros strypynas	LST EN 10080:2006	kg	14.2	
1	Ø12 B500B, L=2012 mm		vnt.	5	8.94 kg
2	Ø8 B500B, L=670 mm		vnt.	4	1.06 kg
3	Ø8 B500B, L=536 mm		vnt.	4	0.85 kg
4	Ø8 B500B, L=677 mm		vnt.	8	2.14 kg
5	Ø6 B500B, L=197 mm		vnt.	4	0.18 kg
6	Ø8 B500B, L=653 mm		vnt.	4	1.04 kg

STRYPŲ LENKIMO DIAMETRAI

d	6	8	10	12	16	20	25	32
D	24	32	40	48	64	140	175	224

A	2024-07-25	Atlikti dokumento pakeitimai pagal privalomąsias projekto ekspertizės pastabas	
0	2023-11-13	Statybos leidimui, statybai	
Laida	Išleidimo data	Išleidimo statusas. Keitimo priežastis (jei taikoma)	
Kval. patv. dok. Nr.	Projektuotojas: AFTER PARTY — MB AFTER PARTY architecture, Šaltinių g. 13-24, 03214 Vilnius; ISORA X LOZURAITYTE Studio for Architecture — MB Ilsora Lozuraitytė studio, Vytenio g. 50-424, 03229 Vilnius	Statinio projekto pavadinimas: Valstybinių miškų urėdijos administracinio pastato ir lankytojų centro (kultūros paskirties pastato) Elektrėnų sav., Vievio sen., Pylimų k., Trakų g. 1 statybos projektas	
A131	PV	Alvydas Ubarevičius — SIENA	
Kval. patv. dok. Nr.	Projektuotojas: MB Konstravimo biuras "DETALUS", Saulėteko al. 15-1, LT-10224, Vilnius	Statinio numeris ir pavadinimas: **01 Administracinis pastatas** Pamatų konstrukcijos	
37260	PDV	Saulius Kavaliauskas	
Kval. patv. dok. Nr.	Projektuotojas: UAB "Timber design LT", Saulėteko al. 15-1, LT-10224, Vilnius	Dokumento pavadinimas: Pakolonių armavimas	Laida: A
37260	Konstruktorius	Saulius Kavaliauskas	
Kalba: LT	Statytojas: VĮ Valstybinių miškų urėdija	Dokumento žymuo: A005-01-TDP-SK1.B-010	Lapas: 1; Lapų: 1

PROJEKTO DALIS | VARDAS, PAVARDĖ | PARAŠAS | DATA

M 1:20 ISO A1 841 x 594 mm

Saulius Kavaliauskas D:\UAB Timber Design LT\Darbiniai Projektai - Dokumentai\2301 VMU (After Party Architecture)\03 Brėžiniai\303 Detalės Montavimo Brėžiniai\A005-01-TDP-SK1.B-010 - Pakolonių Armavimas.dwg
Mėnesiškiemis, rugpjūčio 29, 2024,20:47

SURENKAMO GELŽBETONIO PAMATO SIJŲ PLANAS
M1:150

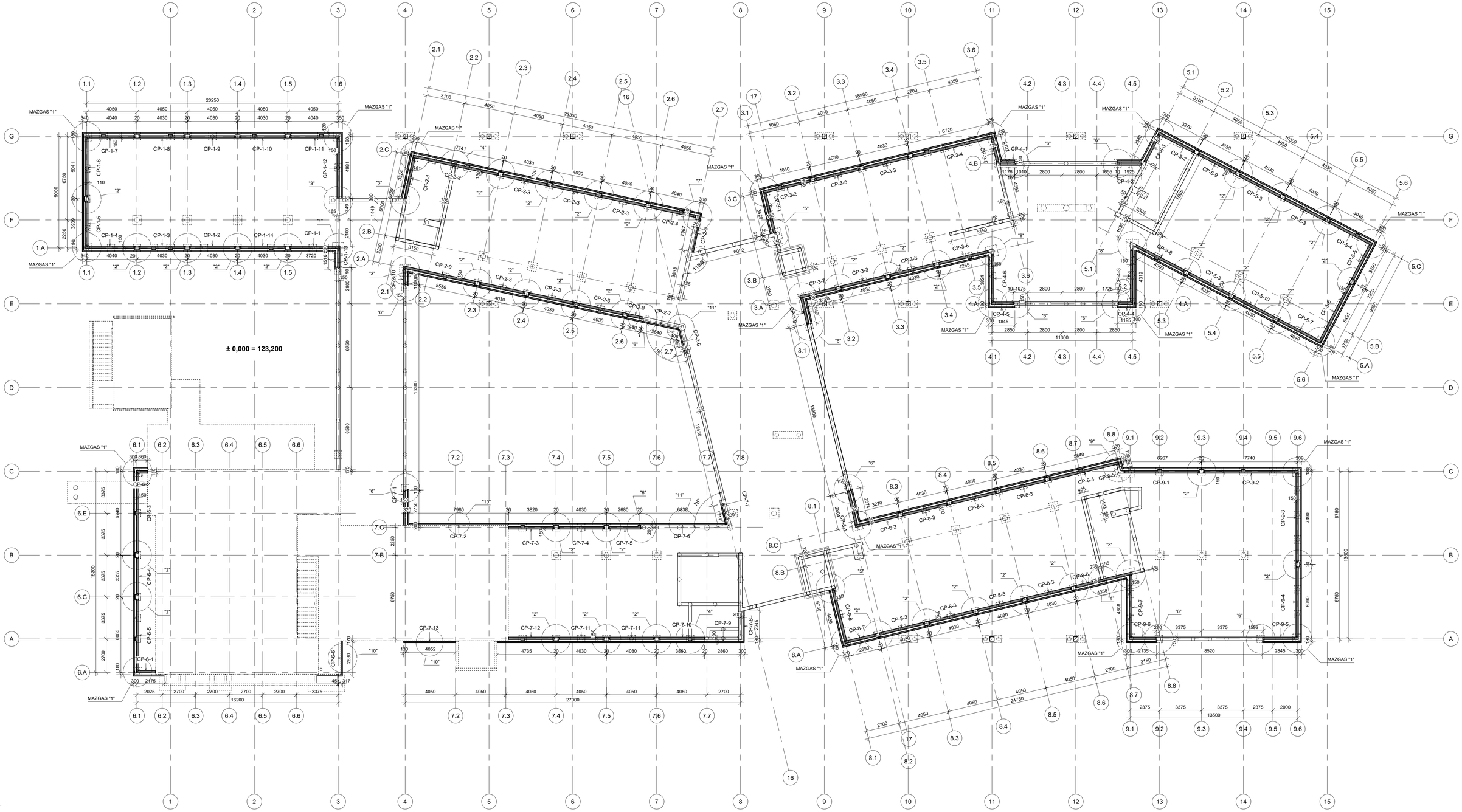

PASTABOS

Pamatų sijų įrengimas vykdomas po monolitinio gelžbetonio sijų ir pakolonių betonavimo darbų.
Matmenys duoti milimetrais, altitudės - metrais.

ŽYMENYS

GBS - monolitinio gelžbetonio siena; GP - gręžtinis polis; G - galvena; PK - pakolonis

PS - monolitinio gelžbetonio sijos
CP - trisluoksnės surenkamo gelžbetonio sijos

Pavadinimas	Kiekis, vnt.	Kiekis, m3	Pastabos
Betonas C30/37-XC2-W6	m3	40.9	
Polistireninis putplastis EPS 200 WL(T)2	m3	31.1	
Betonas C30/37-XC4-XF1-W6	m3	24.4	
Jungiamoji kilpa PVL 60	vnt.	383	arba lygiavertis
Tvirtinimo elementas SUMO 20H	vnt.	128	arba lygiavertis
Tvirtinimo plokšte WELDA MODIFIED 12 x 100 x 240 + 2 ø12-200	vnt.	42	arba lygiavertis
Tvirtinimo plokšte WELDA MODIFIED 20 x 200 x 230 + 4 ø20-480	vnt.	22	arba lygiavertis
Tvirtinimo detalė HALFEN FPA-3/5-E + ø12-110	vnt.	30	arba lygiavertis
ø12 B500B, L= 0.5m, LST EN 10080	vnt.	160	

A	2024-07-25	Atlikti dokumento pakeitimai pagal privalomąsias projekto ekspertizės pastabas	
0	2023-11-13	Statybos leidimui, statybai	
Laida	Išleidimo data	Išleidimo statusas. Keitimo priežastis (jei taikoma)	
Kval. patv. dok. Nr.	Projektuotojas: AFTER PARTY — MB AFTER PARTY architecture, Šaltinių g. 13-24, 03214 Vilnius; ISORA X LOZURAITYTE Studio for Architecture — MB Isora Lozuraitytė studio, Vytenio g. 50-424, 03229 Vilnius	Statinio projekto pavadinimas: Valstybinių miškų urėdijos administracinio pastato ir lankytojų centro (kultūros paskirties pastato) Elektrėnų sav., Vievio sen., Pylimų k., Trakų g. 1 statybos projektas	
A131	PV	Alvydas Ubarevičius — SIENA	
Kval. patv. dok. Nr.	Projektuotojas: MB Konstravimo biuras "DETALUS", Saulėteko al. 15-1, LT-10224, Vilnius	Statinio numeris ir pavadinimas: **01 Administracinis pastatas** Pamatų konstrukcijos	
37260	PDV	Saulius Kavaliauskas	
Kval. patv. dok. Nr.	Projektuotojas: UAB "Timber design LT", Saulėteko al. 15-1, LT-10224, Vilnius	Dokumento pavadinimas: Surenkamo gelžbetonio pamato sijų planas	Laida: A
37260	Konstruktorius	Saulius Kavaliauskas	
Kalba: LT	Statytojas: VĮ Valstybinių miškų urėdija	Dokumento žymuo: A005-01-TDP-SK1.B-011	Lapas: 1 / Lapų: 1

M 1:150 ISO A1 841 x 594 mm

Saulius Kavaliauskas G:\UAB Timber Design LT\Einamieji Projektai - Dokumentai\23001 VMU (After Party Architecture)\03 Brėžiniai\03 Detalūs Montavimo Brėžiniai\A005-01-TDP-SK1.B-011 - Surenkamo Gelžb. Pamato Sijų Planas.dwg
Išrašas: leidinio, spalis 02, 2024,16:14

PROJEKTO DALIS	VARDAS, PAVARDĖ	PARAŠAS	DATA

SURENKAMO GELŽBETONIO PAMATO SIJŲ BRĖŽINIAI
M1:50

Medžiagų sąnaudų kiekių žiniaraštis

Poz. Eil. Nr.	Skerspjūvis plotis, mm	Skerspjūvis aukštis, mm	Ilgis, mm	Kiekis, vnt.	Tūris, m3	Pastabos
CP-1-1				1		
1	200	550	3990	1	0.44	C30/37-XC2-W6
2	150	550	3640	1	0.30	EPS 200 WL(T)2
3	100	550	3720	1	0.20	C30/37-XC4-XF1-W6
4	Jungiamoji kilpa PVL 60			4		
5	Tvirtinimo elementas SUMO 20H			1		
CP-1-2				1		
1	200	550	3630	1	0.4	C30/37-XC2-W6
2	150	550	3630	1	0.30	EPS 200 WL(T)2
3	100	550	4030	1	0.22	C30/37-XC4-XF1-W6
4	Jungiamoji kilpa PVL 60			4		
5	Tvirtinimo elementas SUMO 20H			1		
CP-1-3				1		
1	200	550	3630	1	0.43	C30/37-XC2-W6
2	150	550	3630	1	0.30	EPS 200 WL(T)2
3	100	550	4030	1	0.22	C30/37-XC4-XF1-W6
4	Jungiamoji kilpa PVL 60			4		
5	Tvirtinimo elementas SUMO 20H			2		
6	Tvirtinimo plokšte WELDA MODIFIED 20 x 200 x 230 = 4 (ø20-480			1		
CP-1-4				1		
1	200	550	3930	1	0.43	C30/37-XC2-W6
2	150	550	3930	1	0.32	EPS 200 WL(T)2
3	100	550	4380	1	0.24	C30/37-XC4-XF1-W6
4	Jungiamoji kilpa PVL 60			4		
5	Tvirtinimo elementas SUMO 20H			2		
7	Tvirtinimo plokšte WELDA MODIFIED 12 x 100 x 240 = 2 (ø12-200			1		
CP-1-5				1		
1	200	550	3579	1	0.39	C30/37-XC2-W6
2	150	550	3919	1	0.32	EPS 200 WL(T)2
3	100	550	4119	1	0.23	C30/37-XC4-XF1-W6
4	Jungiamoji kilpa PVL 60			4		
5	Tvirtinimo elementas SUMO 20H			1		
7	Tvirtinimo plokšte WELDA MODIFIED 12 x 100 x 240 = 2 (ø12-200			1		
CP-1-6				1		
1	200	550	4681	1	0.51	C30/37-XC2-W6
2	150	550	5021	1	0.41	EPS 200 WL(T)2
3	100	550	5221	1	0.29	C30/37-XC4-XF1-W6
4	Jungiamoji kilpa PVL 60			4		
5	Tvirtinimo elementas SUMO 20H			1		
7	Tvirtinimo plokšte WELDA MODIFIED 12 x 100 x 240 = 2 (ø12-200			1		
CP-1-7				1		
1	200	550	3930	1	0.44	C30/37-XC2-W6
2	150	550	3930	1	0.32	EPS 200 WL(T)2
3	100	550	4380	1	0.24	C30/37-XC4-XF1-W6
4	Jungiamoji kilpa PVL 60			4		
5	Tvirtinimo elementas SUMO 20H			2		
7	Tvirtinimo plokšte WELDA MODIFIED 12 x 100 x 240 = 2 (ø12-200			1		
CP-1-8				1		
1	200	550	3630	1	0.41	C30/37-XC2-W6
2	150	550	3630	1	0.30	EPS 200 WL(T)2
3	100	550	4030	1	0.22	C30/37-XC4-XF1-W6
4	Jungiamoji kilpa PVL 60			4		
5	Tvirtinimo elementas SUMO 20H			1		
CP-1-9				1		
1	200	550	3630	1	0.4	C30/37-XC2-W6
2	150	550	3630	1	0.30	EPS 200 WL(T)2
3	100	550	4030	1	0.22	C30/37-XC4-XF1-W6
4	Jungiamoji kilpa PVL 60			4		
5	Tvirtinimo elementas SUMO 20H			1		
CP-1-10				1		
1	200	550	3630	1	0.41	C30/37-XC2-W6
2	150	550	3630	1	0.30	EPS 200 WL(T)2
3	100	550	4030	1	0.22	C30/37-XC4-XF1-W6
4	Jungiamoji kilpa PVL 60			4		
5	Tvirtinimo elementas SUMO 20H			1		
CP-1-11				1		
1	200	550	3940	1	0.45	C30/37-XC2-W6
2	150	550	3940	1	0.33	EPS 200 WL(T)2
3	100	550	4390	1	0.24	C30/37-XC4-XF1-W6
4	Jungiamoji kilpa PVL 60			4		
5	Tvirtinimo elementas SUMO 20H			2		
7	Tvirtinimo plokšte WELDA MODIFIED 12 x 100 x 240 = 2 (ø12-200			1		
CP-1-12				1		
1	200	550	4831	1	0.53	C30/37-XC2-W6
2	150	550	5171	1	0.43	EPS 200 WL(T)2
3	100	550	5161	1	0.28	C30/37-XC4-XF1-W6
4	Jungiamoji kilpa PVL 60			4		
5	Tvirtinimo elementas SUMO 20H			1		
7	Tvirtinimo plokšte WELDA MODIFIED 12 x 100 x 240 = 2 (ø12-200			1		
CP-1-13				1		
1	200	550	1530	1	0.17	C30/37-XC2-W6
2	150	550	1530	1	0.13	EPS 200 WL(T)2
3	100	550	1510	1	0.08	C30/37-XC4-XF1-W6
4	Jungiamoji kilpa PVL 60			4		
CP-1-14				1		
1	200	550	3630	1	0.41	C30/37-XC2-W6
2	150	550	3630	1	0.30	EPS 200 WL(T)2
3	100	550	4030	1	0.22	C30/37-XC4-XF1-W6
4	Jungiamoji kilpa PVL 60			4		
5	Tvirtinimo elementas SUMO 20H			1		
6	Tvirtinimo plokšte WELDA MODIFIED 20 x 200 x 230 = 4 (ø20-480			1		
CP-2-1				1		
1	200	550	3289	1	0.36	C30/37-XC2-W6
2	150	550	3629	1	0.30	EPS 200 WL(T)2
3	100	550	3704	1	0.20	C30/37-XC4-XF1-W6
4	Jungiamoji kilpa PVL 60			4		
5	Tvirtinimo elementas SUMO 20H			1		
7	Tvirtinimo plokšte WELDA MODIFIED 12 x 100 x 240 = 2 (ø12-200			1		
CP-2-2				1		
1	200	550	6990	1	0.78	C30/37-XC2-W6
2	150	550	6990	1	0.58	EPS 200 WL(T)2
3	100	550	7440	1	0.41	C30/37-XC4-XF1-W6
4	Jungiamoji kilpa PVL 60			6		
5	Tvirtinimo elementas SUMO 20H			4		
7	Tvirtinimo plokšte WELDA MODIFIED 12 x 100 x 240 = 2 (ø12-200			1		
CP-2-3				6		
1	200	550	3630	1	0.40	C30/37-XC2-W6
2	150	550	3630	1	0.30	EPS 200 WL(T)2
3	100	550	4030	1	0.22	C30/37-XC4-XF1-W6
4	Jungiamoji kilpa PVL 60			4		
5	Tvirtinimo elementas SUMO 20H			1		
CP-2-4				1		
1	200	550	3705	1	0.42	C30/37-XC2-W6
2	150	550	4040	1	0.33	EPS 200 WL(T)2
3	100	550	4340	1	0.24	C30/37-XC4-XF1-W6
4	Jungiamoji kilpa PVL 60			4		
5	Tvirtinimo elementas SUMO 20H			1		
CP-2-5				1		
1	100	550	3097	1	0.17	C30/37-XC4-XF1-W6
CP-2-6				1		
1	100	550	1992	1	0.11	C30/37-XC4-XF1-W6
CP-2-7				1		
1	100	550	2948	1	0.16	C30/37-XC4-XF1-W6
CP-2-8				1		
1	200	550	1210	1	0.13	C30/37-XC2-W6
2	150	550	1210	1	0.10	EPS 200 WL(T)2
3	100	550	1480	1	0.08	C30/37-XC4-XF1-W6
4	Jungiamoji kilpa PVL 60			4		
CP-2-9				1		
1	200	550	5919	1	0.66	C30/37-XC2-W6
2	150	550	5640	1	0.47	EPS 200 WL(T)2
3	100	550	5543	1	0.30	C30/37-XC4-XF1-W6
4	Jungiamoji kilpa PVL 60			4		
5	Tvirtinimo elementas SUMO 20H			2		
CP-2-10				1		
1	200	550	1243	1	0.11	C30/37-XC2-W6
2	150	550	1052	1	0.09	EPS 200 WL(T)2
3	100	550	1172	1	0.06	C30/37-XC4-XF1-W6
4	Jungiamoji kilpa PVL 60			4		
5	Tvirtinimo elementas SUMO 20H			1		
CP-3-1				1		
1	200	550	3279	1	0.36	C30/37-XC2-W6
2	150	550	3619	1	0.30	EPS 200 WL(T)2
3	100	550	3609	1	0.20	C30/37-XC4-XF1-W6
4	Jungiamoji kilpa PVL 60			4		
5	Tvirtinimo elementas SUMO 20H			1		
7	Tvirtinimo plokšte WELDA MODIFIED 12 x 100 x 240 = 2 (ø12-200			1		
CP-3-2				1		
1	200	550	3890	1	0.44	C30/37-XC2-W6
2	150	550	3890	1	0.32	EPS 200 WL(T)2
3	100	550	4340	1	0.24	C30/37-XC4-XF1-W6
4	Jungiamoji kilpa PVL 60			4		
5	Tvirtinimo elementas SUMO 20H			2		
7	Tvirtinimo plokšte WELDA MODIFIED 12 x 100 x 240 = 2 (ø12-200			1		
CP-3-3				4		
1	200	550	3630	1	0.40	C30/37-XC2-W6
2	150	550	3630	1	0.30	EPS 200 WL(T)2
3	100	550	4030	1	0.22	C30/37-XC4-XF1-W6
4	Jungiamoji kilpa PVL 60			4		
5	Tvirtinimo elementas SUMO 20H			1		

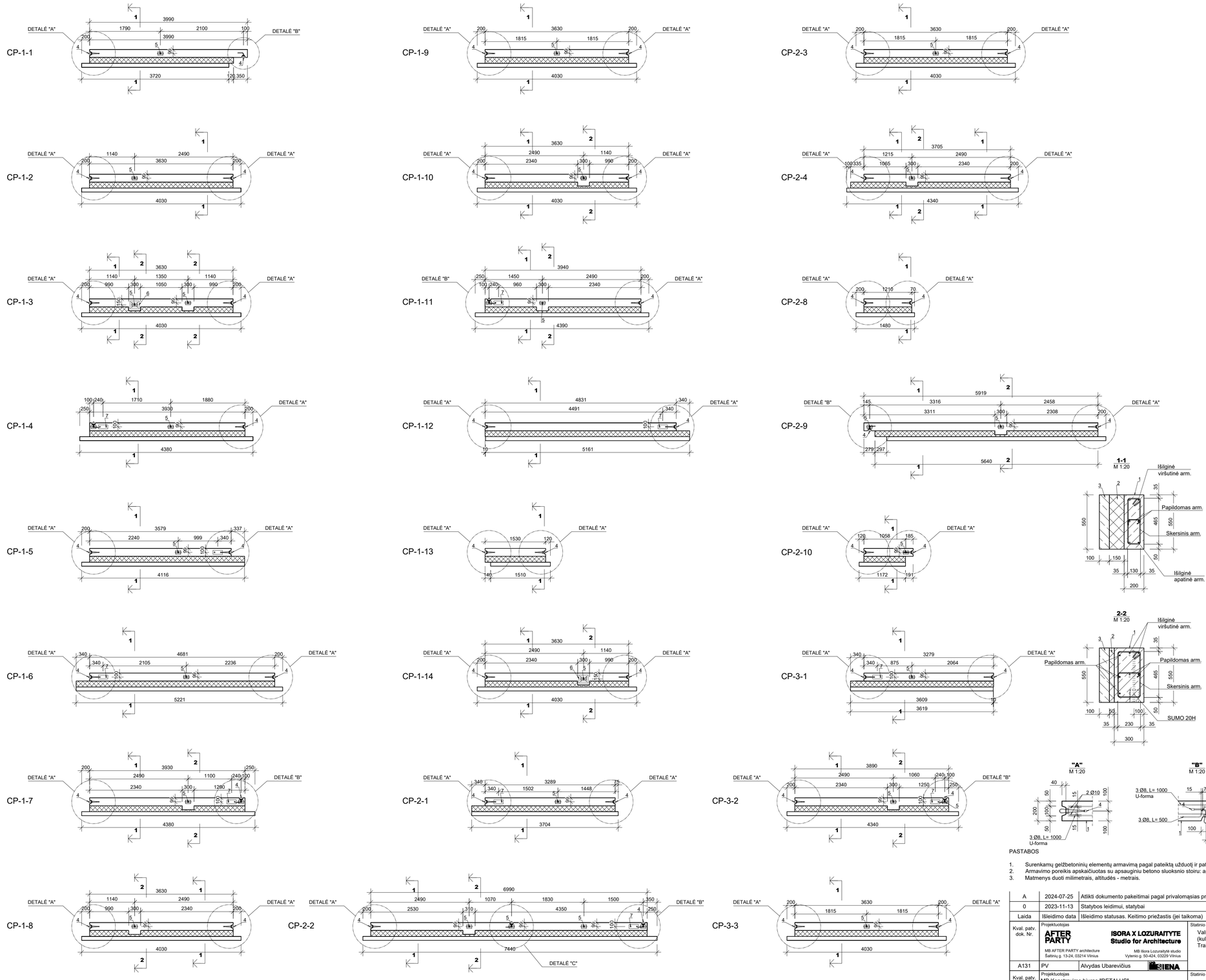

Armavimo poreikis

Armavimas	Elementas Nr.	Vieta x [m]	Armatūros Plotas	Mato Vienetai
Sija CP-1-1 El. Nr. 653 - Sk-vis 200/550				
As.-z (viršuje)	1542	0.000	1.74	cm^2
As.+z (apačioje)	3018	0.000	1.54	cm^2
asw,V	1542	0.000	1.75	cm^2/m
Sija CP-1-2 El. Nr. 651 - Sk-vis 200/550				
As.-z (viršuje)	3487	1.350	1.54	cm^2
As.+z (apačioje)	3487	0.540	1.54	cm^2
asw,V	3487	0.000	1.75	cm^2/m
Sija CP-1-3 El. Nr. 650 - Sk-vis 200/550				
As.-z (viršuje)	3000	1.150	1.54	cm^2
As.+z (apačioje)	3346	0.405	1.54	cm^2
asw,V	2999	0.000	1.75	cm^2/m
Sija CP-1-4, El. Nr. 649 - Sk-vis 200/550				
As.-z (viršuje)	2978	1.940	2.39	cm^2
As.+z (apačioje)	2978	1.940	1.80	cm^2
asw,V	1562	0.000	1.75	cm^2/m
Sija CP-1-5 El. Nr. 661 - Sk-vis 200/550				
As.-z (viršuje)	339	0.000	1.59	cm^2
As.+z (apačioje)	3271	0.000	1.54	cm^2
asw,V	288	0.000	1.75	cm^2/m
Sija CP-1-6 El. Nr. 654 - Sk-vis 200/550				
As.-z (viršuje)	299	0.000	1.54	cm^2
As.+z (apačioje)	3270	0.501	1.54	cm^2
asw,V	299	0.000	1.75	cm^2/m
Sija CP-1-7 El. Nr. 655 - Sk-vis 200/550				
As.-z (viršuje)	2977	0.100	3.88	cm^2
As.+z (apačioje)	3485	0.000	1.54	cm^2
asw,V	2975	0.000	1.75	cm^2/m
Sija CP-1-8 El. Nr. 656 - Sk-vis 200/550				
As.-z (viršuje)	3411	1.350	1.54	cm^2
As.+z (apačioje)	1573	1.350	1.54	cm^2
asw,V	1573	0.000	1.75	cm^2/m
Sija CP-1-9 El. Nr. 657 - Sk-vis 200/550				
As.-z (viršuje)	367	0.000	2.26	cm^2
As.+z (apačioje)	1578	0.000	1.54	cm^2
asw,V	367	0.000	1.75	cm^2/m
Sija CP-1-10 El. Nr. 658 - Sk-vis 200/550				
As.-z (viršuje)	1588	0.000	1.54	cm^2
As.+z (apačioje)	1588	1.350	1.69	cm^2
asw,V	1583	0.000	1.75	cm^2/m
Sija CP-1-11 El. Nr. 659 - Sk-vis 200/550				
As.-z (viršuje)	3020	0.000	4.71	cm^2
As.+z (apačioje)	3020	0.000	1.54	cm^2
asw,V	3020	0.045	1.75	cm^2/m
Sija CP-1-12 El. Nr. 660 - Sk-vis 200/550				
As.-z (viršuje)	3027	2.980	1.54	cm^2
As.+z (apačioje)	1598	1.023	1.54	cm^2
asw,V	1598	0.000	1.75	cm^2/m
Sija CP-1-13 El. Nr. 668 - Sk-vis 200/550				
As.-z (viršuje)	3234	0.000	1.54	cm^2
As.+z (apačioje)	3237	0.510	1.54	cm^2
asw,V	3234	0.000	1.75	cm^2/m
Sija CP-1-14 El. Nr. 652 - Sk-vis 200/550				
As.-z (viršuje)	3006	0.100	1.54	cm^2
As.+z (apačioje)	3006	0.023	1.54	cm^2
asw,V	3006	0.000	1.75	cm^2/m
Sija CP-2-1 El. Nr. 662 - Sk-vis 200/550				
As.-z (viršuje)	2962	0.100	2.68	cm^2
As.+z (apačioje)	2961	1.650	2.05	cm^2
asw,V	2963	0.267	1.75	cm^2/m
Sija CP-2-2 El. Nr. 663 - Sk-vis 200/550				
As.-z (viršuje)	3353	0.000	2.88	cm^2
As.+z (apačioje)	3353	1.350	1.57	cm^2
asw,V	357	0.000	1.75	cm^2/m
Sija CP-2-3 El. Nr. 664 - Sk-vis 200/550				
As.-z (viršuje)	1002	0.000	3.13	cm^2
As.+z (apačioje)	3502	0.270	1.54	cm^2
asw,V	1002	0.000	1.75	cm^2/m
Sija CP-2-3 El. Nr. 665 - Sk-vis 200/550				
As.-z (viršuje)	993	0.000	3.11	cm^2
As.+z (apačioje)	3402	0.000	1.54	cm^2
asw,V	993	0.000	1.75	cm^2/m
Sija CP-2-3 El. Nr. 666 - Sk-vis 200/550				
As.-z (viršuje)	980	0.000	3.52	cm^2
As.+z (apačioje)	3399	0.000	1.54	cm^2
asw,V	980	0.045	1.75	cm^2/m
Sija CP-2-3 El. Nr. 671 - Sk-vis 200/550				
As.-z (viršuje)	1091	0.000	1.54	cm^2
As.+z (apačioje)	1091	0.675	1.54	cm^2
asw,V	1078	0.000	1.75	cm^2/m
Sija CP-2-3 El. Nr. 672 - Sk-vis 200/550				
As.-z (viršuje)	1131	0.000	1.54	cm^2
As.+z (apačioje)	1131	0.473	1.54	cm^2
asw,V	1129	0.000	1.75	cm^2/m
Sija CP-2-3 El. Nr. 673 - Sk-vis 200/550				
As.-z (viršuje)	1183	0.023	1.82	cm^2
As.+z (apačioje)	3409	0.000	1.54	cm^2
asw,V	1158	0.000	1.75	cm^2/m
Sija CP-2-4 El. Nr. 667 - Sk-vis 200/550				
As.-z (viršuje)	2951	0.000	8.11	cm^2
As.+z (apačioje)	2951	0.100	3.47	cm^2
asw,V	2951	0.045	2.81	cm^2/m
Sija CP-2-8 El. Nr. 1225 - Sk-vis 200/550				
As.-z (viršuje)	3354	0.045	3.51	cm^2
As.+z (apačioje)	3504	0.000	3.41	cm^2
asw,V	3033	0.000	1.75	cm^2/m
Sija CP-2-9 El. Nr. 670 - Sk-vis 200/550				
As.-z (viršuje)	3354	0.045	1.54	cm^2
As.+z (apačioje)	3504	0.000	1.80	cm^2
asw,V	3033	0.000	1.75	cm^2/m
Sija CP-2-10 El. Nr. 669 - Sk-vis 200/550				
As.-z (viršuje)	3231	0.000	1.54	cm^2
As.+z (apačioje)	3264	0.000	1.54	cm^2
asw,V	3231	0.000	1.75	cm^2/m
Sija CP-3-1 El. Nr. 674 - Sk-vis 200/550				
As.-z (viršuje)	2649	0.375	2.19	cm^2
As.+z (apačioje)	2649	0.875	1.54	cm^2
asw,V	3051	0.030	1.75	cm^2/m
Sija CP-3-2 El. Nr. 675 - Sk-vis 200/550				
As.-z (viršuje)	3058	0.100	3.51	cm^2
As.+z (apačioje)	3505	0.000	1.60	cm^2
asw,V	3058	0.055	1.75	cm^2/m
Sija CP-3-3 El. Nr. 676 - Sk-vis 200/550				
As.-z (viršuje)	2665	0.000	3.14	cm^2
As.+z (apačioje)	2653	0.203	1.54	cm^2
asw,V	2653	0.000	1.75	cm^2/m
Sija CP-3-3 El. Nr. 677 - Sk-vis 200/550				
As.-z (viršuje)	2667	0.000	2.42	cm^2
As.+z (apačioje)	3427	0.000	1.54	cm^2
asw,V	2655	0.000	1.75	cm^2/m
Sija CP-3-3 El. Nr. 699 - Sk-vis 200/550				
As.-z (viršuje)	3511	0.675	1.54	cm^2
As.+z (apačioje)	3513	1.320	1.54	cm^2
asw,V	3510	0.030	1.75	cm^2/m
Sija CP-3-3 El. Nr. 700 - Sk-vis 200/550				
As.-z (viršuje)	3507	0.675	1.54	cm^2
As.+z (apačioje)	3508	0.675	1.54	cm^2
asw,V	3506	0.030	1.75	cm^2/m

PASTABOS

1. Surenkamų gelžbetoninių elementų armavimą pagal pateiktą užduotį ir pateikiamus klojininius brėžinius rengia gaminantį įmonė.
2. Armavimo poreikis apskaičiuotas su apsauginiu betono sluoksnio storiu: apačioje - 50 mm, viršuje ir šonuose - 35 mm. Armatūra B500B.
3. Matmenys duoti milimetrais, altitudės - metrais.

A	2024-07-25	Atlikti dokumento pakeitimai pagal privalomąsias projekto ekspertizės pastabas	
0	2023-11-13	Statybos leidimui, statybai	
Laida	Išleidimo data	Išleidimo statusas. Keitimo priežastis (jei taikoma)	

Kval. paty. dok. Nr.	Projektuotojas: AFTER PARTY, MB AFTER PARTY architecture, Šaltinių g. 13-24, 03214 Vilnius	ISORA X LOZURAITYTE Studio for Architecture, MB Ilona Lozuraitytė studio, Vytenio g. 50-424, 03229 Vilnius	Statinio projekto pavadinimas: Valstybinių miškų urėdijos administracinio pastato ir lankytojų centro (kultūros paskirties pastato) Elektrėnų sav., Vievio sen., Pylimų k., Trakų g. 1 statybos projektas
A131	PV	Alvydas Ubarevičius	SIENA
Kval. paty. dok. Nr.	Projektuotojas: MB Konstravimo biuras "DETALUS", Saulėtekio al. 15-1, LT-10224, Vilnius		Statinio numeris ir pavadinimas: **01 Administracinis pastatas** Pamatų konstrukcijos
37260	PDV	Saulius Kavaliauskas	
Kval. paty. dok. Nr.	Projektuotojas: UAB "Timber design LT", Saulėtekio al. 15-1, LT-10224, Vilnius		Dokumento pavadinimas: Surenkamo gelžbetonio pamato sijų brėžiniai — Laida: A
37260	Konstruktorius	Saulius Kavaliauskas	
Kalba: LT	Statytojas: VĮ Valstybinių miškų urėdija		Dokumento žymuo: A005-01-TDP-SK3.B-012 — Lapas: 1 — Lapų: 3

DATA | PARAŠAS | VARDAS, PAVARDĖ | PROJEKTO DALIS

M 1:50 ISO A1 841 x 594 mm

SURENKAMO GELŽBETONIO PAMATO SIJŲ BRĖŽINIAI
M1:50

Medžiagų sąnaudų kiekių žiniaraštis

Poz. Eil. Nr.	Skerspjūvis plotis, mm	Skerspjūvis aukštis, mm	Ilgis, mm	Kiekis, vnt.	Tūris, m3	Pastabos
CP-3-4				**1**		
1	200	550	6605	1	0.74	C30/37-XC2-W6
2	150	550	6605	1	0.54	EPS 200 WL(T)2
3	100	550	7055	1	0.39	C30/37-XC4-XF1-W6
4	Jungiamoji kilpa PVL 60			4		
5	Tvirtinimo elementas SUMO 20H			4		
7	Tvirtinimo plokštė WELDA MODIFIED 12 x 100 x 240 + 2 ø12-200			1		
CP-3-5				**1**		
1	200	550	1967	1	0.21	C30/37-XC2-W6
2	150	550	2307	1	0.19	EPS 200 WL(T)2
3	100	550	2307	1	0.13	C30/37-XC4-XF1-W6
4	Jungiamoji kilpa PVL 60			4		
5	Tvirtinimo plokštė WELDA MODIFIED 12 x 100 x 240 + 2 ø12-200			1		
CP-3-6				**1**		
1	200	550	4055	1	0.46	C30/37-XC2-W6
2	150	550	4055	1	0.33	EPS 200 WL(T)2
3	100	550	4255	1	0.23	C30/37-XC4-XF1-W6
4	Jungiamoji kilpa PVL 60			4		
5	Tvirtinimo elementas SUMO 20H			1		
7	Tvirtinimo plokštė WELDA MODIFIED 12 x 100 x 240 + 2 ø12-200			1		
CP-3-7				**1**		
1	200	550	2990	1	0.33	C30/37-XC2-W6
2	150	550	2640	1	0.22	EPS 200 WL(T)2
3	100	550	2720	1	0.15	C30/37-XC4-XF1-W6
4	Jungiamoji kilpa PVL 60			4		
5	Tvirtinimo elementas SUMO 20H			1		
CP-3-8				**1**		
1	200	550	2118	1	0.23	C30/37-XC2-W6
2	150	550	2118	1	0.17	EPS 200 WL(T)2
3	100	550	2046	1	0.11	C30/37-XC4-XF1-W6
4	Jungiamoji kilpa PVL 60			4		
5	Tvirtinimo elementas SUMO 20H			1		
CP-4-1				**1**		
1	200	550	1178	1	0.13	C30/37-XC2-W6
2	150	550	1003	1	0.08	EPS 200 WL(T)2
3	100	550	1018	1	0.06	C30/37-XC4-XF1-W6
4	Jungiamoji kilpa PVL 60			4		
CP-4-2				**1**		
1	200	550	1925	1	0.2	C30/37-XC2-W6
2	150	550	1925	1	0.16	EPS 200 WL(T)2
3	100	550	1935	1	0.11	C30/37-XC4-XF1-W6
4	Jungiamoji kilpa PVL 60			4		
CP-4-3				**1**		
1	200	550	4159	1	0.45	C30/37-XC2-W6
2	150	550	4499	1	0.37	EPS 200 WL(T)2
3	100	550	4499	1	0.25	C30/37-XC4-XF1-W6
4	Jungiamoji kilpa PVL 60			4		
5	Tvirtinimo elementas SUMO 20H			1		
CP-4-4				**1**		
1	200	550	1165	1	0.12	C30/37-XC2-W6
2	150	550	1165	1	0.10	EPS 200 WL(T)2
3	100	550	1495	1	0.08	C30/37-XC4-XF1-W6
4	Jungiamoji kilpa PVL 60			4		
5	Tvirtinimo elementas SUMO 20H			1		
7	Tvirtinimo plokštė WELDA MODIFIED 12 x 100 x 240 + 2 ø12-200			1		
CP-4-5				**1**		
1	200	550	1815	1	0.2	C30/37-XC2-W6
2	150	550	1815	1	0.15	EPS 200 WL(T)2
3	100	550	2145	1	0.12	C30/37-XC4-XF1-W6
4	Jungiamoji kilpa PVL 60			4		
5	Tvirtinimo elementas SUMO 20H			1		
7	Tvirtinimo plokštė WELDA MODIFIED 12 x 100 x 240 + 2 ø12-200			1		
CP-4-6				**1**		
1	200	550	3779	1	0.41	C30/37-XC2-W6
2	150	550	4119	1	0.34	EPS 200 WL(T)2
3	100	550	4004	1	0.22	C30/37-XC4-XF1-W6
4	Jungiamoji kilpa PVL 60			4		
5	Tvirtinimo elementas SUMO 20H			1		
CP-5-1				**1**		
1	200	550	2420	1	0.26	C30/37-XC2-W6
2	150	550	2760	1	0.23	EPS 200 WL(T)2
3	100	550	2760	1	0.15	C30/37-XC4-XF1-W6
4	Jungiamoji kilpa PVL 60			4		
5	Tvirtinimo elementas SUMO 20H			1		
7	Tvirtinimo plokštė WELDA MODIFIED 12 x 100 x 240 + 2 ø12-200			1		
CP-5-2				**1**		
1	200	550	3220	1	0.34	C30/37-XC2-W6
2	150	550	3220	1	0.27	EPS 200 WL(T)2
3	100	550	3670	1	0.20	C30/37-XC4-XF1-W6
4	Jungiamoji kilpa PVL 60			4		
5	Tvirtinimo elementas SUMO 20H			2		
7	Tvirtinimo plokštė WELDA MODIFIED 12 x 100 x 240 + 2 ø12-200			1		
CP-5-3				**3**		
1	200	550	3630	1	0.39	C30/37-XC2-W6
2	150	550	3630	1	0.30	EPS 200 WL(T)2
3	100	550	4030	1	0.22	C30/37-XC4-XF1-W6
4	Jungiamoji kilpa PVL 60			4		
5	Tvirtinimo elementas SUMO 20H			1		
CP-5-4				**1**		
1	200	550	3890	1	0.44	C30/37-XC2-W6
2	150	550	3890	1	0.32	EPS 200 WL(T)2
3	100	550	4340	1	0.24	C30/37-XC4-XF1-W6
4	Jungiamoji kilpa PVL 60			4		
5	Tvirtinimo elementas SUMO 20H			1		
7	Tvirtinimo plokštė WELDA MODIFIED 12 x 100 x 240 + 2 ø12-200			1		
CP-5-5				**1**		
1	200	550	3130	1	0.34	C30/37-XC2-W6
2	150	550	3470	1	0.29	EPS 200 WL(T)2
3	100	550	3670	1	0.20	C30/37-XC4-XF1-W6
4	Jungiamoji kilpa PVL 60			4		
5	Tvirtinimo elementas SUMO 20H			1		
7	Tvirtinimo plokštė WELDA MODIFIED 12 x 100 x 240 + 2 ø12-200			1		
CP-5-6				**1**		
1	200	550	5130	1	0.55	C30/37-XC2-W6
2	150	550	5470	1	0.45	EPS 200 WL(T)2
3	100	550	5670	1	0.31	C30/37-XC4-XF1-W6
4	Jungiamoji kilpa PVL 60			4		
5	Tvirtinimo elementas SUMO 20H			2		
7	Tvirtinimo plokštė WELDA MODIFIED 12 x 100 x 240 + 2 ø12-200			1		
CP-5-7				**1**		
1	200	550	3890	1	0.42	C30/37-XC2-W6
2	150	550	3890	1	0.32	EPS 200 WL(T)2
3	100	550	4340	1	0.24	C30/37-XC4-XF1-W6
4	Jungiamoji kilpa PVL 60			4		
5	Tvirtinimo elementas SUMO 20H			2		
7	Tvirtinimo plokštė WELDA MODIFIED 12 x 100 x 240 + 2 ø12-200			1		
CP-5-8				**1**		
1	200	550	4368	1	0.49	C30/37-XC2-W6
2	150	550	4368	1	0.36	EPS 200 WL(T)2
3	100	550	4399	1	0.24	C30/37-XC4-XF1-W6
4	Jungiamoji kilpa PVL 60			4		
5	Tvirtinimo elementas SUMO 20H			1		
CP-5-9				**1**		
1	200	550	3350	1	0.36	C30/37-XC2-W6
2	150	550	3350	1	0.28	EPS 200 WL(T)2
3	100	550	3750	1	0.21	C30/37-XC4-XF1-W6
4	Jungiamoji kilpa PVL 60			4		
5	Tvirtinimo elementas SUMO 20H			1		
CP-5-10				**1**		
1	200	550	3630	1	0.40	C30/37-XC2-W6
2	150	550	3630	1	0.30	EPS 200 WL(T)2
3	100	550	4030	1	0.22	C30/37-XC4-XF1-W6
4	Jungiamoji kilpa PVL 60			4		
5	Tvirtinimo elementas SUMO 20H			1		
CP-6-1				**1**		
1	200	550	1530	1	0.17	C30/37-XC2-W6
2	150	550	1530	1	0.13	EPS 200 WL(T)2
3	100	550	2475	1	0.14	C30/37-XC4-XF1-W6
4	Jungiamoji kilpa PVL 60			2		
5	Tvirtinimo elementas SUMO 20H			1		
7	Tvirtinimo plokštė WELDA MODIFIED 12 x 100 x 240 + 2 ø12-200			1		
CP-6-2				**1**		
1	200	550	910	1	0.1	C30/37-XC2-W6
2	150	550	910	1	0.08	EPS 200 WL(T)2
3	100	550	1160	1	0.06	C30/37-XC4-XF1-W6
4	Jungiamoji kilpa PVL 60			2		
5	Tvirtinimo elementas SUMO 20H			1		
7	Tvirtinimo plokštė WELDA MODIFIED 12 x 100 x 240 + 2 ø12-200			1		
CP-6-3				**1**		
1	200	550	6380	1	0.72	C30/37-XC2-W6
2	150	550	6720	1	0.55	EPS 200 WL(T)2
3	100	550	6920	1	0.38	C30/37-XC4-XF1-W6
4	Jungiamoji kilpa PVL 60			4		
5	Tvirtinimo elementas SUMO 20H			1		
7	Tvirtinimo plokštė WELDA MODIFIED 12 x 100 x 240 + 2 ø12-200			1		

CP-3-4

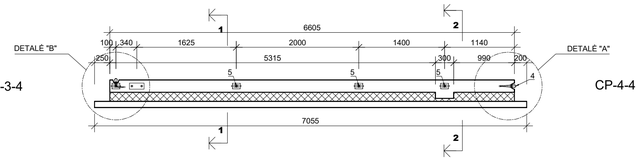

CP-4-4

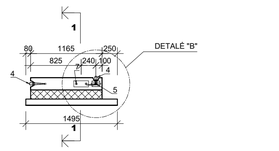

CP-5-6

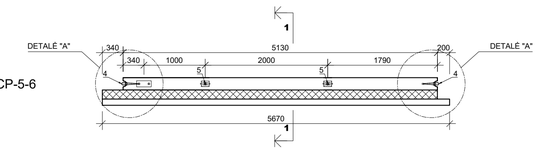

CP-3-5

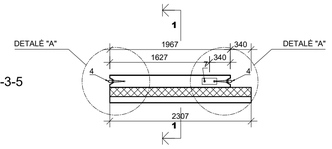

CP-4-5

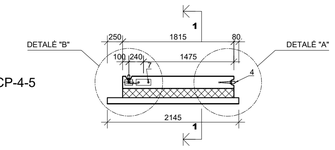

CP-5-7

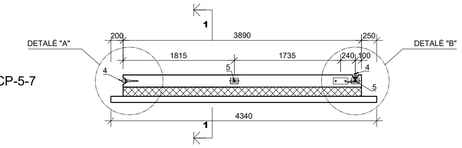

CP-3-6

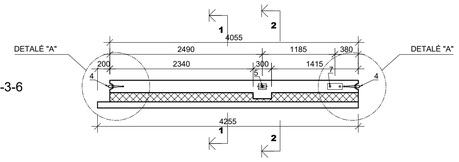

CP-4-6

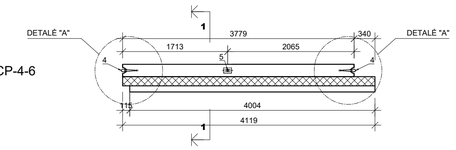

CP-5-8

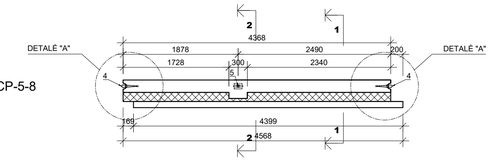

CP-3-7

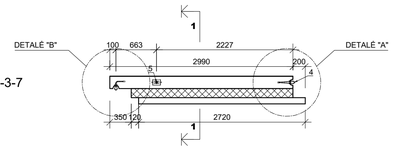

CP-5-1

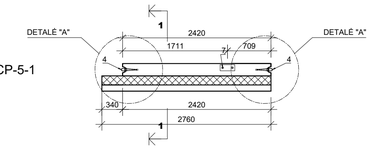

CP-5-9

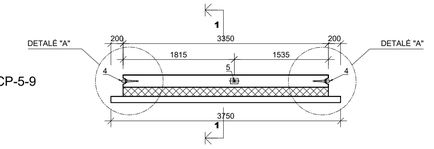

CP-3-8

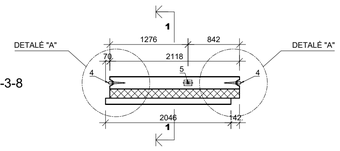

CP-5-2

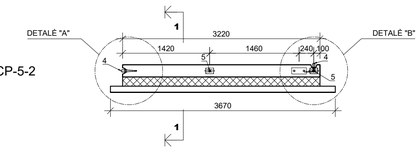

CP-5-10

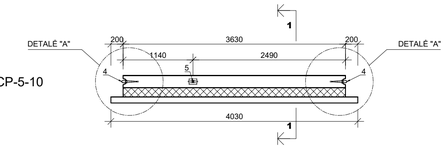

CP-4-1

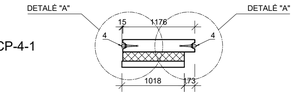

CP-5-3

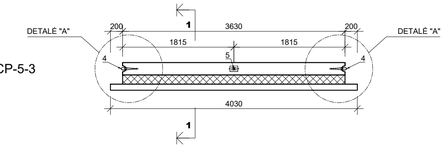

CP-6-1

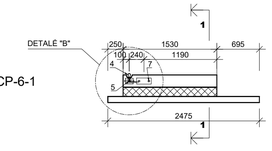

CP-4-2

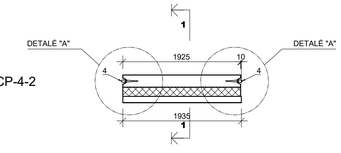

CP-5-4

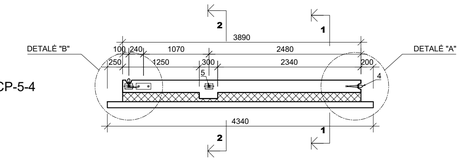

CP-6-2

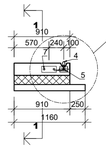

CP-4-3

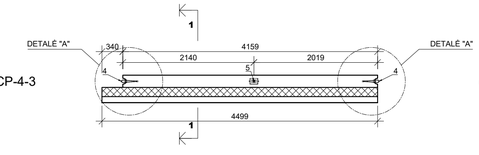

CP-5-5

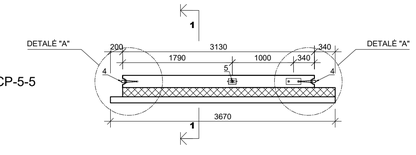

CP-6-3

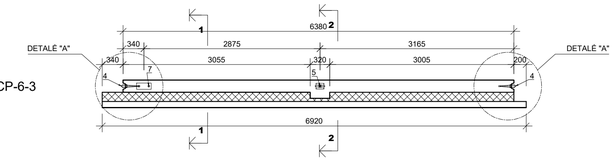

1-1
M 1:20

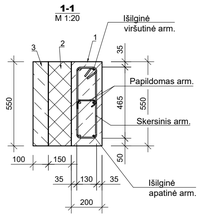

2-2
M 1:20

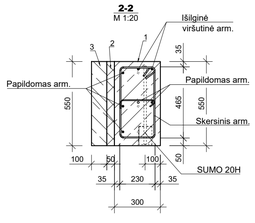

"A"
M 1:20

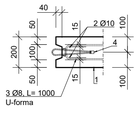

"B"
M 1:20

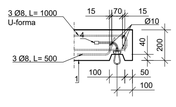

"C"
M 1:20

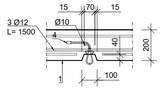

Armavimo poreikis

Armavimas	Elementas Nr.	Vieta x [m]	Vieta Plotas	Armatūros Mato	Armatūros Vienetai
Sija CP-3-4 El. Nr. 678 - Sk-vis 200/550					
As,-z (viršuje)	2672	0.000	3.30	cm^2	
As,+z (apačioje)	2672	0.930	1.78	cm^2	
asw,V	2664	0.000	1.75	cm^2/m	
Sija CP-3-5 El. Nr. 679 - Sk-vis 200/550					
As,-z (viršuje)	3112	0.000	1.54	cm^2	
As,+z (apačioje)	3106	1.255	1.49	cm^2	
asw,V	3106	0.000	1.75	cm^2/m	
Sija CP-3-6 El. Nr. 698 - Sk-vis 200/550					
As,-z (viršuje)	3101	0.000	2.33	cm^2	
As,+z (apačioje)	3101	0.100	1.54	cm^2	
asw,V	3101	0.000	1.75	cm^2/m	
Sija CP-3-7 El. Nr. 701 - Sk-vis 200/550					
As,-z (viršuje)	3359	0.000	1.38	cm^2	
As,+z (apačioje)	3071	1.500	2.28	cm^2	
asw,V	3064	0.000	1.75	cm^2/m	
Sija CP-3-8 El. Nr. 702 - Sk-vis 200/550					
As,-z (viršuje)	3222	2.283	1.54	cm^2	
As,+z (apačioje)	3222	0.913	1.54	cm^2	
asw,V	3222	0.000	1.75	cm^2/m	
Sija CP-4-1 El. Nr. 680 - Sk-vis 200/550					
As,-z (viršuje)	3247	0.000	1.54	cm^2	
As,+z (apačioje)	3375	0.000	1.54	cm^2	
asw,V	3247	0.000	1.75	cm^2/m	
Sija CP-4-2 El. Nr. 681 - Sk-vis 200/550					
As,-z (viršuje)	3248	0.412	1.54	cm^2	
As,+z (apačioje)	3259	0.100	1.49	cm^2	
asw,V	773	0.000	1.75	cm^2/m	
Sija CP-4-3 El. Nr. 694 - Sk-vis 200/550					
As,-z (viršuje)	2741	0.000	1.54	cm^2	
As,+z (apačioje)	2741	1.355	1.54	cm^2	
asw,V	2741	0.000	1.75	cm^2/m	
Sija CP-4-4 El. Nr. 695 - Sk-vis 200/550					
As,-z (viršuje)	3032	0.000	1.54	cm^2	
As,+z (apačioje)	3253	0.000	1.54	cm^2	
asw,V	3032	0.000	1.75	cm^2/m	
Sija CP-4-5 El. Nr. 696 - Sk-vis 200/550					
As,-z (viršuje)	3252	0.100	1.54	cm^2	
As,+z (apačioje)	3251	0.863	1.54	cm^2	
asw,V	3031	0.000	1.75	cm^2/m	
Sija CP-4-6 El. Nr. 697 - Sk-vis 200/550					
As,-z (viršuje)	2745	0.000	1.54	cm^2	
As,+z (apačioje)	2745	1.725	1.54	cm^2	
asw,V	2745	0.000	1.75	cm^2/m	
Sija CP-5-1 El. Nr. 682 - Sk-vis 200/550					
As,-z (viršuje)	3169	0.000	1.54	cm^2	
As,+z (apačioje)	3166	1.425	1.49	cm^2	
asw,V	2730	0.000	1.75	cm^2/m	
Sija CP-5-2 El. Nr. 683 - Sk-vis 200/550					
As,-z (viršuje)	3361	0.000	2.82	cm^2	
As,+z (apačioje)	3361	0.000	2.11	cm^2	
asw,V	3171	0.000	1.75	cm^2/m	
Sija CP-5-3 El. Nr. 685 - Sk-vis 200/550					
As,-z (viršuje)	2690	0.000	2.09	cm^2	
As,+z (apačioje)	3435	1.350	1.54	cm^2	
asw,V	2688	0.030	1.75	cm^2/m	
Sija CP-5-3 El. Nr. 686 - Sk-vis 200/550					
As,-z (viršuje)	2693	0.000	1.84	cm^2	
As,+z (apačioje)	3437	0.000	1.54	cm^2	
asw,V	2693	0.000	1.75	cm^2/m	
Sija CP-5-3 El. Nr. 691 - Sk-vis 200/550					
As,-z (viršuje)	2728	0.000	1.49	cm^2	
As,+z (apačioje)	2727	0.000	1.54	cm^2	
asw,V	2727	0.000	1.75	cm^2/m	
Sija CP-5-4 El. Nr. 687 - Sk-vis 200/550					
As,-z (viršuje)	3207	0.000	3.83	cm^2	
As,+z (apačioje)	3438	0.000	1.60	cm^2	
asw,V	2713	0.030	1.75	cm^2/m	
Sija CP-5-5 El. Nr. 688 - Sk-vis 200/550					
As,-z (viršuje)	2714	0.850	1.54	cm^2	
As,+z (apačioje)	2714	0.850	1.54	cm^2	
asw,V	2714	0.000	1.75	cm^2/m	
Sija CP-5-6 El. Nr. 689 - Sk-vis 200/550					
As,-z (viršuje)	3293	0.150	1.54	cm^2	
As,+z (apačioje)	3293	0.150	1.54	cm^2	
asw,V	2715	0.000	1.75	cm^2/m	
Sija CP-5-7 El. Nr. 693 - Sk-vis 200/550					
As,-z (viršuje)	2724	0.000	2.18	cm^2	
As,+z (apačioje)	3203	1.005	1.54	cm^2	
asw,V	2724	0.000	1.75	cm^2/m	
Sija CP-5-8 El. Nr. 690 - Sk-vis 200/550					
As,-z (viršuje)	3174	0.100	1.69	cm^2	
As,+z (apačioje)	3162	2.023	1.89	cm^2	
asw,V	2740	0.000	1.75	cm^2/m	
Sija CP-5-9 El. Nr. 684 - Sk-vis 200/550					
As,-z (viršuje)	3516	0.675	2.52	cm^2	
As,+z (apačioje)	2682	0.675	1.54	cm^2	
asw,V	2682	0.000	1.75	cm^2/m	
Sija CP-5-10 El. Nr. 692 - Sk-vis 200/550					
As,-z (viršuje)	3441	0.000	1.49	cm^2	
As,+z (apačioje)	2725	0.675	1.82	cm^2	
asw,V	2725	0.000	1.75	cm^2/m	
Sija CP-6-1 El. Nr. 707 - Sk-vis 200/550					
As,-z (viršuje)	3275	0.100	1.54	cm^2	
As,+z (apačioje)	3474	0.000	1.54	cm^2	
asw,V	3275	0.000	1.75	cm^2/m	
Sija CP-6-2 El. Nr. 703 - Sk-vis 200/550					
As,-z (viršuje)	3003	0.100	1.54	cm^2	
As,+z (apačioje)	3622	0.000	1.54	cm^2	
asw,V	3003	0.000	1.75	cm^2/m	
Sija CP-6-3 El. Nr. 704 - Sk-vis 200/550					
As,-z (viršuje)	2983	0.000	1.54	cm^2	
As,+z (apačioje)	3323	0.550	1.54	cm^2	
asw,V	2980	0.000	1.75	cm^2/m	

DATA			
PARAŠAS			
VARDAS, PAVARDĖ			
PROJEKTO DALIS			

Pareigos	Vardas, Pavardė	Parašas	Dokumento žymuo	Lapas	Lapų	Laida
PDV	Saulius Kavaliauskas		A005-01-TDP-SK3.B-012	2	3	A
Konstruktorius	Saulius Kavaliauskas					

M 1:50 ISO A1 841 x 594 mm

SURENKAMO GELŽBETONIO PAMATO SIJŲ BRĖŽINIAI
M1:50

Medžiagų sąnaudų kiekių žiniaraštis

Poz. Eil. Nr.	Skerspūvis plotis, mm	Skerspūvis aukštis, mm	Ilgis, mm	Kiekis, vnt.	Tūris, m3	Pastabos
CP-6-4				**1**		
1	200	550	2955	1	0.32	C30/37-XC2-W6
2	150	550	2955	1	0.24	EPS 200 WL(T)2
3	100	550	3355	1	0.18	C30/37-XC4-XF1-W6
4	Jungiamoji kilpa PVL 60			4		
CP-6-5				**1**		
1	200	550	5705	1	0.64	C30/37-XC2-W6
2	150	550	6045	1	0.50	EPS 200 WL(T)2
3	100	550	6245	1	0.34	C30/37-XC4-XF1-W6
4	Jungiamoji kilpa PVL 60			4		
5	Tvirtinimo elementas SUMO 20H			2		
7	Tvirtinimo plokšte WELDA MODIFIED 12 x 100 x 240 = 2 ø12-200			1		
CP-6-6				**1**		
1	100	550	3135	1	0.17	C30/37-XC4-XF1-W6
CP-7-1				**1**		
1	200	550	2771	1	0.3	C30/37-XC2-W6
2	150	550	2741	1	0.23	EPS 200 WL(T)2
3	100	550	2860	1	0.16	C30/37-XC4-XF1-W6
4	Jungiamoji kilpa PVL 60			2		
5	Tvirtinimo plokšte WELDA MODIFIED 12 x 100 x 240 = 2 ø12-200			1		
CP-7-2				**1**		
1	100	550	7980	1	0.44	C30/37-XC4-XF1-W6
CP-7-3				**1**		
1	200	550	3620	1	0.41	C30/37-XC2-W6
2	150	550	3620	1	0.30	EPS 200 WL(T)2
3	100	550	3820	1	0.21	C30/37-XC4-XF1-W6
4	Jungiamoji kilpa PVL 60			2		
5	Tvirtinimo elementas SUMO 20H			1		
CP-7-4				**1**		
1	200	550	3630	1	0.4	C30/37-XC2-W6
2	150	550	3630	1	0.30	EPS 200 WL(T)2
3	100	550	4030	1	0.22	C30/37-XC4-XF1-W6
4	Jungiamoji kilpa PVL 60			4		
5	Tvirtinimo elementas SUMO 20H			1		
CP-7-5				**1**		
1	200	550	2560	1	0.29	C30/37-XC2-W6
2	150	550	2480	1	0.20	EPS 200 WL(T)2
3	100	550	2680	1	0.15	C30/37-XC4-XF1-W6
4	Jungiamoji kilpa PVL 60			4		
CP-7-6				**1**		
1	100	550	6858	1	0.38	C30/37-XC4-XF1-W6
CP-7-7				**1**		
1	100	550	1714	1	0.09	C30/37-XC4-XF1-W6
CP-7-8				**1**		
1	100	550	2425	1	0.13	C30/37-XC4-XF1-W6
CP-7-9				**1**		
1	100	550	3160	1	0.17	C30/37-XC4-XF1-W6
CP-7-10				**1**		
1	200	550	3660	1	0.41	C30/37-XC2-W6
2	150	550	3660	1	0.30	EPS 200 WL(T)2
3	100	550	3860	1	0.21	C30/37-XC4-XF1-W6
4	Jungiamoji kilpa PVL 60			6		
5	Tvirtinimo elementas SUMO 20H			1		
CP-7-11				**2**		
1	200	550	3630	1	0.40	C30/37-XC2-W6
2	150	550	3630	1	0.30	EPS 200 WL(T)2
3	100	550	4030	1	0.22	C30/37-XC4-XF1-W6
4	Jungiamoji kilpa PVL 60			4		
5	Tvirtinimo elementas SUMO 20H			1		
CP-7-12				**1**		
1	200	550	3620	1	0.41	C30/37-XC2-W6
2	150	550	3620	1	0.30	EPS 200 WL(T)2
3	100	550	4735	1	0.26	C30/37-XC4-XF1-W6
4	Jungiamoji kilpa PVL 60			2		
5	Tvirtinimo elementas SUMO 20H			1		
CP-8-1				**1**		
1	200	550	2748	1	0.3	C30/37-XC2-W6
2	150	550	2748	1	0.23	EPS 200 WL(T)2
3	100	550	2674	1	0.15	C30/37-XC4-XF1-W6
4	Jungiamoji kilpa PVL 60			4		
CP-8-2				**1**		
1	200	550	3540	1	0.39	C30/37-XC2-W6
2	150	550	3190	1	0.26	EPS 200 WL(T)2
3	100	550	3270	1	0.18	C30/37-XC4-XF1-W6
4	Jungiamoji kilpa PVL 60			4		
5	Tvirtinimo elementas SUMO 20H			1		
CP-8-3				**7**		
1	200	550	3630	1	0.40	C30/37-XC2-W6
2	150	550	3630	1	0.30	EPS 200 WL(T)2
3	100	550	4030	1	0.22	C30/37-XC4-XF1-W6
4	Jungiamoji kilpa PVL 60			4		
5	Tvirtinimo elementas SUMO 20H			1		
CP-8-4				**1**		
1	200	550	5690	1	0.59	C30/37-XC2-W6
2	150	550	5690	1	0.47	EPS 200 WL(T)2
3	100	550	6140	1	0.34	C30/37-XC4-XF1-W6
4	Jungiamoji kilpa PVL 60			4		
5	Tvirtinimo elementas SUMO 20H			1		
7	Tvirtinimo plokšte WELDA MODIFIED 12 x 100 x 240 = 2 ø12-200			1		
CP-8-5				**1**		
1	100	550	801	1	0.04	C30/37-XC4-XF1-W6
CP-8-6				**1**		
1	200	550	4668	1	0.51	C30/37-XC2-W6
2	150	550	4224	1	0.35	EPS 200 WL(T)2
3	100	550	4338	1	0.24	C30/37-XC4-XF1-W6
4	Jungiamoji kilpa PVL 60			6		
5	Tvirtinimo elementas SUMO 20H			2		
7	Tvirtinimo plokšte WELDA MODIFIED 12 x 100 x 240 = 2 ø12-200			1		
CP-8-7				**1**		
1	200	550	2540	1	0.28	C30/37-XC2-W6
2	150	550	2690	1	0.22	EPS 200 WL(T)2
3	100	550	2990	1	0.16	C30/37-XC4-XF1-W6
4	Jungiamoji kilpa PVL 60			4		
5	Tvirtinimo elementas SUMO 20H			1		
7	Tvirtinimo plokšte WELDA MODIFIED 12 x 100 x 240 = 2 ø12-200			1		
CP-8-8				**1**		
1	200	550	4284	1	0.47	C30/37-XC2-W6
2	150	550	4480	1	0.37	EPS 200 WL(T)2
3	100	550	4610	1	0.25	C30/37-XC4-XF1-W6
4	Jungiamoji kilpa PVL 60			4		
5	Tvirtinimo elementas SUMO 20H			1		
7	Tvirtinimo plokšte WELDA MODIFIED 12 x 100 x 240 = 2 ø12-200			2		
CP-9-1				**1**		
1	200	550	5987	1	0.67	C30/37-XC2-W6
2	150	550	6067	1	0.50	EPS 200 WL(T)2
3	100	550	6267	1	0.34	C30/37-XC4-XF1-W6
4	Jungiamoji kilpa PVL 60			4		
5	Tvirtinimo elementas SUMO 20H			2		
CP-9-2				**1**		
1	200	550	7590	1	0.85	C30/37-XC2-W6
2	150	550	7590	1	0.63	EPS 200 WL(T)2
3	100	550	8040	1	0.44	C30/37-XC4-XF1-W6
4	Jungiamoji kilpa PVL 60			4		
5	Tvirtinimo elementas SUMO 20H			3		
7	Tvirtinimo plokšte WELDA MODIFIED 12 x 100 x 240 = 2 ø12-200			1		
CP-9-3				**1**		
1	200	550	7130	1	0.78	C30/37-XC2-W6
2	150	550	7470	1	0.62	EPS 200 WL(T)2
3	100	550	7670	1	0.42	C30/37-XC4-XF1-W6
4	Jungiamoji kilpa PVL 60			4		
5	Tvirtinimo elementas SUMO 20H			3		
7	Tvirtinimo plokšte WELDA MODIFIED 12 x 100 x 240 = 2 ø12-200			1		
CP-9-4				**1**		
1	200	550	5630	1	0.62	C30/37-XC2-W6
2	150	550	5970	1	0.49	EPS 200 WL(T)2
3	100	550	6170	1	0.34	C30/37-XC4-XF1-W6
4	Jungiamoji kilpa PVL 60			4		
5	Tvirtinimo elementas SUMO 20H			2		
7	Tvirtinimo plokšte WELDA MODIFIED 12 x 100 x 240 = 2 ø12-200			1		
CP-9-5				**1**		
1	200	550	2823	1	0.31	C30/37-XC2-W6
2	150	550	2823	1	0.23	EPS 200 WL(T)2
3	100	550	3145	1	0.17	C30/37-XC4-XF1-W6
4	Jungiamoji kilpa PVL 60			4		
5	Tvirtinimo elementas SUMO 20H			2		
7	Tvirtinimo plokšte WELDA MODIFIED 12 x 100 x 240 = 2 ø12-200			1		
CP-9-6				**1**		
1	200	550	2145	1	0.23	C30/37-XC2-W6
2	150	550	2145	1	0.18	EPS 200 WL(T)2
3	100	550	2435	1	0.13	C30/37-XC4-XF1-W6
4	Jungiamoji kilpa PVL 60			4		
5	Tvirtinimo elementas SUMO 20H			1		
7	Tvirtinimo plokšte WELDA MODIFIED 12 x 100 x 240 = 2 ø12-200			1		
CP-9-7				**1**		
1	200	550	4980	1	0.54	C30/37-XC2-W6
2	150	550	5290	1	0.44	EPS 200 WL(T)2
3	100	550	4988	1	0.27	C30/37-XC4-XF1-W6
4	Jungiamoji kilpa PVL 60			4		
5	Tvirtinimo elementas SUMO 20H			2		
7	Tvirtinimo plokšte WELDA MODIFIED 12 x 100 x 240 = 2 ø12-200			2		

CP-6-4

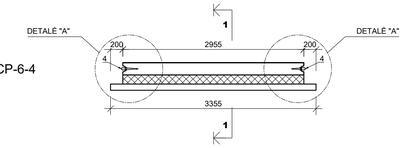

CP-6-5

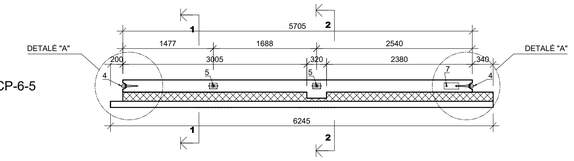

CP-6-6

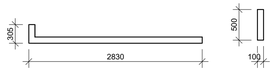

CP-7-1

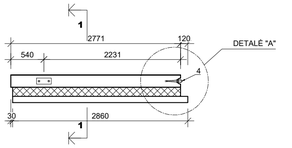

CP-7-3

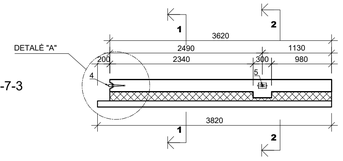

CP-7-4

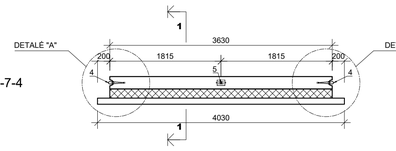

CP-7-5

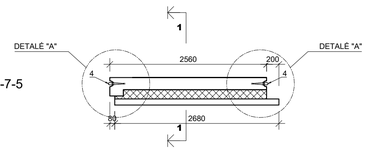

CP-7-10

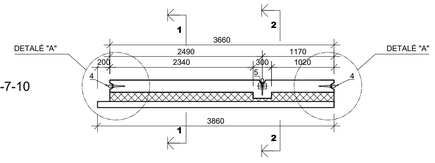

CP-7-11

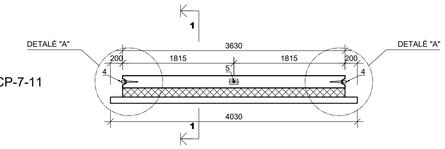

CP-7-12

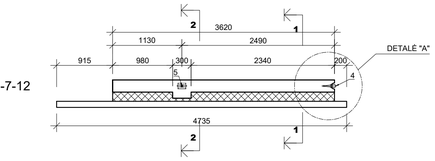

CP-8-1

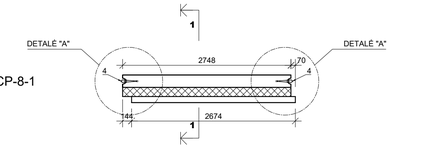

CP-8-2

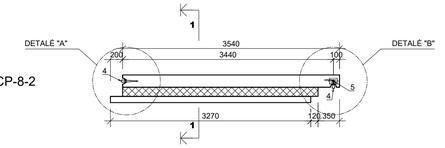

CP-8-3

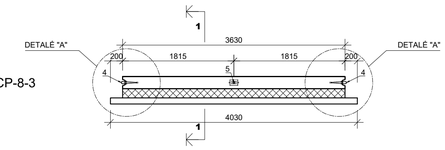

CP-8-4

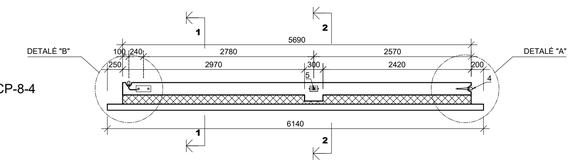

CP-8-6

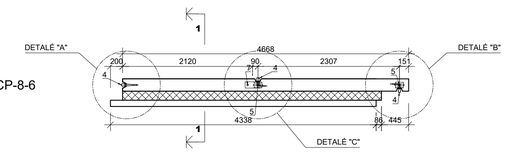

CP-8-7

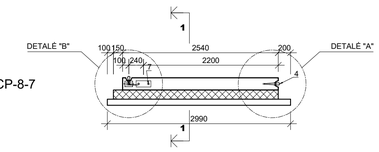

CP-8-8

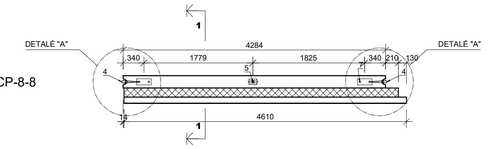

CP-9-1

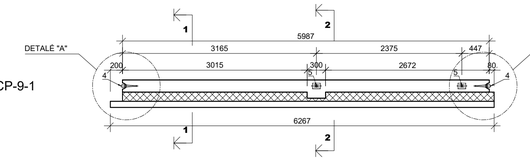

CP-9-2

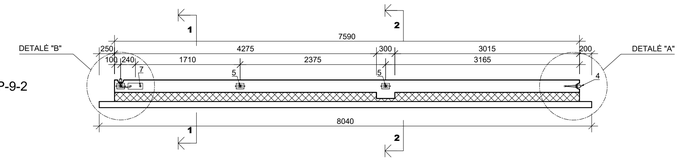

CP-9-3

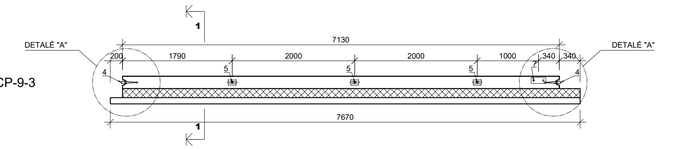

CP-9-4

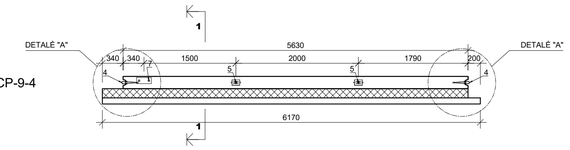

CP-9-5

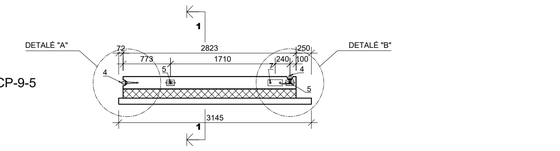

CP-9-6

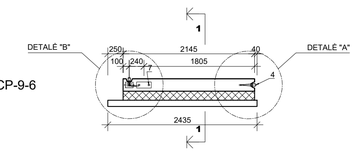

CP-9-7

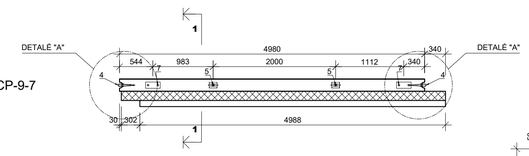

Armavimo poreikis

Armavimas	Elementas Nr.	Vieta x [m]	Armatūros Plotas	Mato Vienetai
Sija CP-6-4 El. Nr. 705 - Sk-vis 200/550				
As,-z (viršuje)	2987	0.000	1.54	cm^2
As,+z (apačioje)	3324	1.800	1.54	cm^2
asw,V	2987	0.000	1.75	cm^2/m
Sija CP-6-5 El. Nr. 706 - Sk-vis 200/550				
As,-z (viršuje)	1300	0.000	1.54	cm^2
As,+z (apačioje)	3274	0.000	1.54	cm^2
asw,V	2993	1.542	1.75	cm^2/m
Sija CP-7-1 El. Nr. 708 - Sk-vis 200/550				
As,-z (viršuje)	3240	0.100	1.54	cm^2
As,+z (apačioje)	3341	0.513	1.80	cm^2
asw,V	3239	0.030	2.66	cm^2/m
Sija CP-7-3 El. Nr. 709 - Sk-vis 200/550				
As,-z (viršuje)	2303	0.000	1.54	cm^2
As,+z (apačioje)	3421	0.000	1.49	cm^2
asw,V	2303	0.000	1.75	cm^2/m
Sija CP-7-4 El. Nr. 710 - Sk-vis 200/550				
As,-z (viršuje)	2285	0.000	1.54	cm^2
As,+z (apačioje)	3422	0.000	1.54	cm^2
asw,V	2285	0.000	1.75	cm^2/m
Sija CP-7.5 El. Nr. 711 - Sk-vis 200/550				
As,-z (viršuje)	3419	0.000	1.54	cm^2
As,+z (apačioje)	3419	1.350	1.54	cm^2
asw,V	3419	0.000	1.75	cm^2/m
Sija CP-7-10 El. Nr. 715 - Sk-vis 200/550				
As,-z (viršuje)	3390	0.675	2.27	cm^2
As,+z (apačioje)	3539	0.405	1.94	cm^2
asw,V	3039	0.000	1.75	cm^2/m
Sija CP-7-11 El. Nr. 713 - Sk-vis 200/550				
As,-z (viršuje)	3392	0.000	3.42	cm^2
As,+z (apačioje)	3540	1.283	1.54	cm^2
asw,V	3546	0.630	1.75	cm^2/m
Sija CP-7-11 El. Nr. 714 - Sk-vis 200/550				
As,-z (viršuje)	3391	0.000	3.06	cm^2
As,+z (apačioje)	3542	0.000	1.54	cm^2
asw,V	3391	0.000	1.75	cm^2/m
Sija CP-7-12 El. Nr. 712 - Sk-vis 200/550				
As,-z (viršuje)	3393	1.350	2.69	cm^2
As,+z (apačioje)	3543	1.350	1.54	cm^2
asw,V	3393	0.000	1.75	cm^2/m
Sija CP-8-1 El. Nr. 728 - Sk-vis 200/550				
As,-z (viršuje)	3043	0.100	1.54	cm^2
As,+z (apačioje)	3243	0.394	1.54	cm^2
asw,V	3043	0.030	2.39	cm^2/m
Sija CP-8-2 El. Nr. 729 - Sk-vis 200/550				
As,-z (viršuje)	3089	0.000	1.54	cm^2
As,+z (apačioje)	3089	0.100	1.54	cm^2
asw,V	3089	0.000	1.75	cm^2/m
Sija CP-8-3 El. Nr. 730 - Sk-vis 200/550				
As,-z (viršuje)	2862	0.000	1.54	cm^2
As,+z (apačioje)	2862	0.675	1.54	cm^2
asw,V	2862	0.000	1.75	cm^2/m
Sija CP-8-3 El. Nr. 731 - Sk-vis 200/550				
As,-z (viršuje)	2882	0.000	1.54	cm^2
As,+z (apačioje)	3450	0.574	1.49	cm^2
asw,V	2881	0.000	1.75	cm^2/m
Sija CP-8-3 El. Nr. 732 - Sk-vis 200/550				
As,-z (viršuje)	3452	0.675	1.54	cm^2
As,+z (apačioje)	2890	0.270	1.49	cm^2
asw,V	2883	0.000	1.75	cm^2/m
Sija CP-8-3 El. Nr. 718 - Sk-vis 200/550				
As,-z (viršuje)	3384	0.000	2.71	cm^2
As,+z (apačioje)	3531	0.000	1.54	cm^2
asw,V	3380	0.022	1.75	cm^2/m
Sija CP-8-3 El. Nr. 719 - Sk-vis 200/550				
As,-z (viršuje)	3342	0.670	2.76	cm^2
As,+z (apačioje)	3383	0.681	1.54	cm^2
asw,V	3342	0.000	1.75	cm^2/m
Sija CP-8-3 El. Nr. 720 - Sk-vis 200/550				
As,-z (viršuje)	3382	0.000	2.83	cm^2
As,+z (apačioje)	3475	0.000	1.54	cm^2
asw,V	3333	0.030	1.75	cm^2/m
Sija CP-8-3 El. Nr. 721 - Sk-vis 200/550				
As,-z (viršuje)	3381	0.000	2.84	cm^2
As,+z (apačioje)	3456	1.150	1.54	cm^2
asw,V	3036	0.010	1.75	cm^2/m
Sija CP-8-4 El. Nr. 733 - Sk-vis 200/550				
As,-z (viršuje)	2887	1.350	1.54	cm^2
As,+z (apačioje)	2887	1.350	2.93	cm^2
asw,V	2887	0.000	1.75	cm^2/m
Sija CP-8-6 El. Nr. 722 - Sk-vis 200/550				
As,-z (viršuje)	3123	0.000	2.19	cm^2
As,+z (apačioje)	3123	0.000	2.49	cm^2
asw,V	3034	0.000	1.75	cm^2/m
Sija CP-8-7 El. Nr. 717 - Sk-vis 200/550				
As,-z (viršuje)	3090	1.151	1.54	cm^2
As,+z (apačioje)	3090	1.151	2.26	cm^2
asw,V	3084	0.030	1.75	cm^2/m
Sija CP-8-8 El. Nr. 716 - Sk-vis 200/550				
As,-z (viršuje)	3387	0.000	1.55	cm^2
As,+z (apačioje)	3387	1.087	1.54	cm^2
asw,V	3080	0.000	1.75	cm^2/m
Sija CP-9-1 El. Nr. 734 - Sk-vis 200/550				
As,-z (viršuje)	3159	0.804	1.54	cm^2
As,+z (apačioje)	3215	0.100	2.63	cm^2
asw,V	3047	0.000	1.75	cm^2/m
Sija CP-9-2 El. Nr. 735 - Sk-vis 200/550				
As,-z (viršuje)	3188	0.100	2.15	cm^2
As,+z (apačioje)	3045	0.000	2.38	cm^2
asw,V	3182	0.010	1.76	cm^2/m
Sija CP-9-3 El. Nr. 727 - Sk-vis 200/550				
As,-z (viršuje)	3196	0.850	1.54	cm^2
As,+z (apačioje)	3196	0.000	1.54	cm^2
asw,V	2891	0.000	1.75	cm^2/m
Sija CP-9-4 El. Nr. 726 - Sk-vis 200/550				
As,-z (viršuje)	3209	1.900	1.54	cm^2
As,+z (apačioje)	2914	0.500	1.54	cm^2
asw,V	2914	0.000	1.75	cm^2/m
Sija CP-9-5 El. Nr. 725 - Sk-vis 200/550				
As,-z (viršuje)	3194	0.100	1.54	cm^2
As,+z (apačioje)	3192	0.463	1.54	cm^2
asw,V	2916	0.000	1.75	cm^2/m
Sija CP-9-6 El. Nr. 724 - Sk-vis 200/550				
As,-z (viršuje)	3170	0.000	1.54	cm^2
As,+z (apačioje)	3170	0.070	1.54	cm^2
asw,V	3149	0.000	1.75	cm^2/m
Sija CP-9-7 El. Nr. 723 - Sk-vis 200/550				
As,-z (viršuje)	3147	1.490	1.54	cm^2
As,+z (apačioje)	3147	1.008	1.54	cm^2
asw,V	3004	0.000	1.75	cm^2/m

1-1
M 1:20

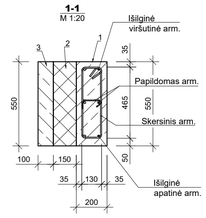

2-2
M 1:20

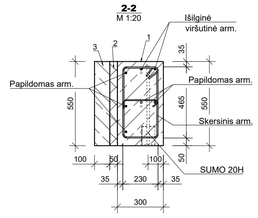

"A"
M 1:20

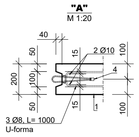

"B"
M 1:20

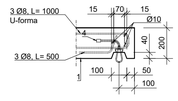

"C"
M 1:20

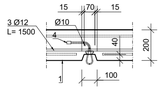

DATA			
PARAŠAS			
VARDAS, PAVARDĖ			
PROJEKTO DALIS			

Pareigos	Vardas, Pavardė	Parašas	Dokumento žymuo	Lapas	Lapų	Laida
PDV	Saulius Kavaliauskas		A005-01-TDP-SK3.B-012	3	3	A
Konstruktorius	Saulius Kavaliauskas					

M 1:50 ISO A1 841 x 594 mm

1
M 1:10

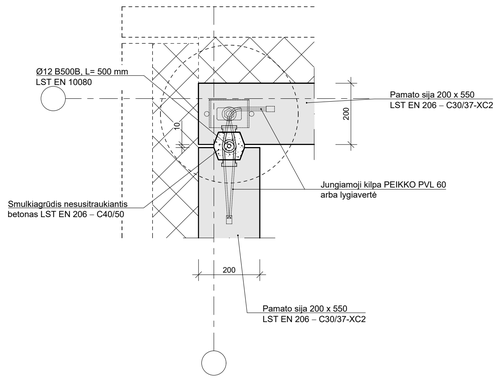

2
M 1:10

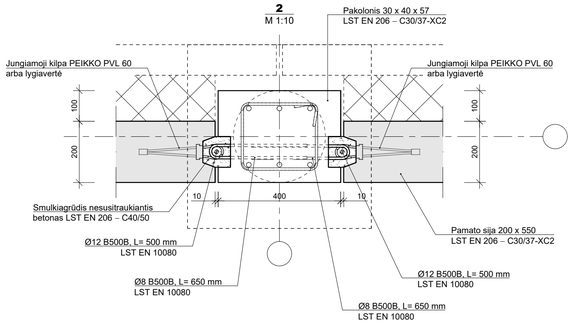

3
M 1:10

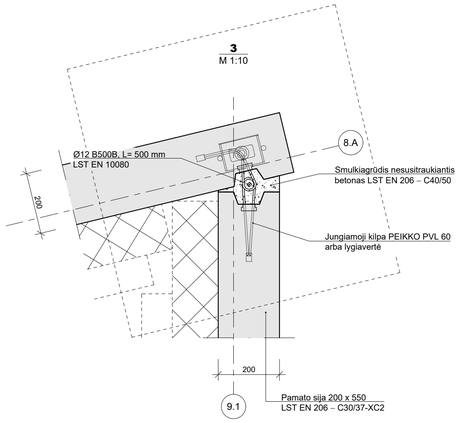

3
M 1:10

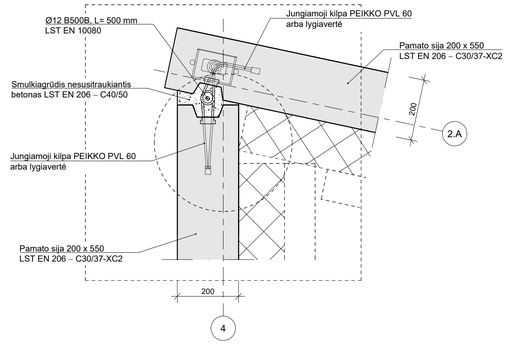

4
M 1:10

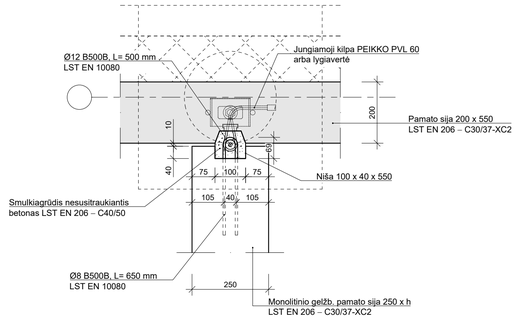

5
M 1:10

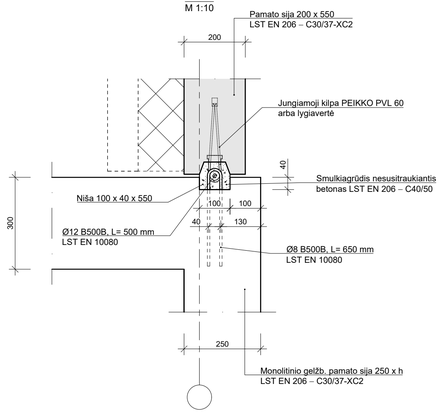

6
M 1:10

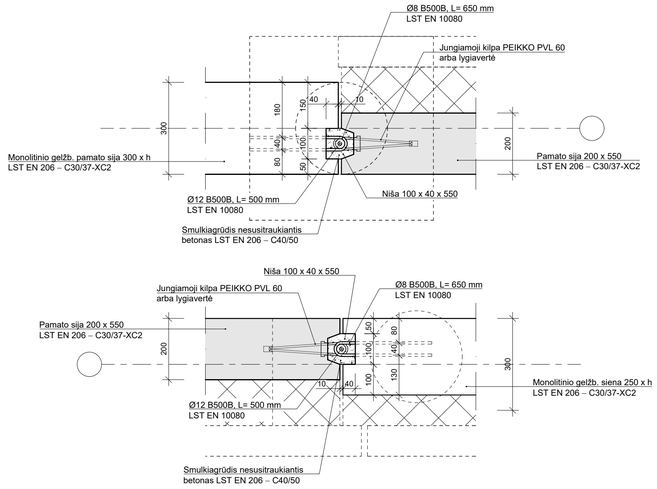

7
M 1:10

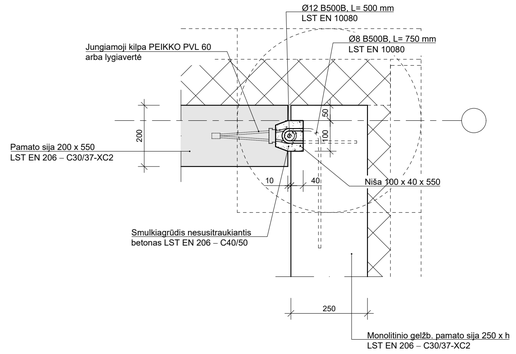

8
M 1:10

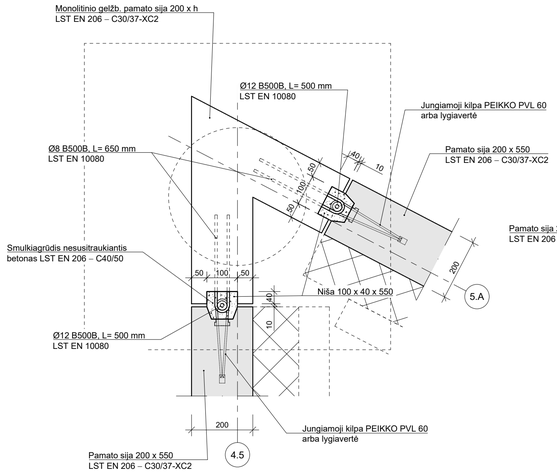

9
M 1:10

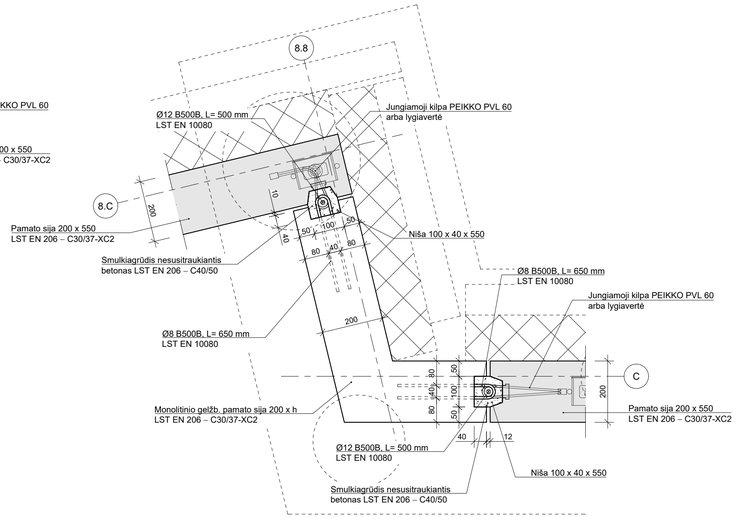

10
M 1:10

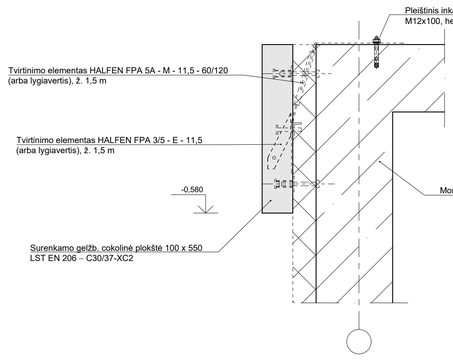

11
M 1:10

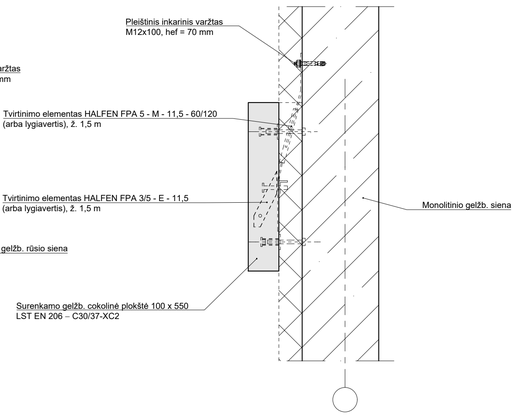

A	2024-07-25	Atlikti dokumento pakeitimai pagal privalomąsias projekto ekspertizės pastabas	
0	2023-11-13	Statybos leidimui, statybai	
Laida	Išleidimo data	Išleidimo statusas. Keitimo priežastis (jei taikoma)	
Kval. paty. dok. Nr.	Projektuotojas AFTER PARTY MB AFTER PARTY architecture Šaltinių g. 13-24, 03214 Vilnius ISORA X LOZURAITYTE Studio for Architecture MB Ilzora Lozuraitytė studio Vytenio g. 50-424, 03229 Vilnius		Statinio projekto pavadinimas Valstybinių miškų urėdijos administracinio pastato ir lankytojų centro (kultūros paskirties pastato) Elektrėnų sav., Vievio sen., Pylimų k., Trakų g. 1 statybos projektas
A131	PV	Alvydas Ubarevičius SIENA	
Kval. paty. dok. Nr.	Projektuotojas MB Konstravimo biuras "DETALUS" Saulėteko al. 15-1, LT-10224, Vilnius		Statinio numeris ir pavadinimas **01 Administracinis pastatas** Pamatų konstrukcijos
37260	PDV	Saulius Kavaliauskas	
Kval. paty. dok. Nr.	Projektuotojas UAB "Timber design LT" Saulėteko al. 15-1, LT-10224, Vilnius		Dokumento pavadinimas Surenkamo gelžbetonio pamato sijų tvirtinimo mazgai Laida: A
37260	Konstruktorius	Saulius Kavaliauskas	
Kalba	Statytojas		Dokumento žymuo A005-01-TDP-SK1.B-013 Lapas: 1 · Lapų: 1
LT	VĮ Valstybinių miškų urėdija		

PROJEKTO DALIS	VARDAS, PAVARDĖ	PARAŠAS	DATA

M 1:10 ISO A1 841 x 594 mm

Saulius Kavaliauskas G:\UAB Timber Design LT\Erasmas\ Projektai - Dokumentai\2301 VMU (After Party Architecture)\03 Brėžiniai\03 Detalės Montavimo Brėžiniai\A005-01-TDP-SK1.B-013 - Surenkamo Gelžb. Pamato Sijų Tvirtinimo Mazgai.dwg
Išrašiadienis, spalio 02, 2024,16:15