ŠILUMOS PERDAVIMO TINKLŲ VILNIAUS G. – DVARO G. KVARTALE, ŠIAULIUOSE, PROJEKTAVIMO IR REKONSTRAVIMO DARBŲ PIRKIMO-PARDAVIMO SUTARTIS NR. __

Šiauliai 2026-01-__

AB „Šiaulių energija", registruota adresu Pramonės g. 10, Šiauliuose, juridinio asmens kodas 245358580, toliau sutartyje vadinama Užsakovu, atstovaujama generalinės direktorės [redacted] veikiančios pagal bendrovės įstatus, ir

UAB „Akmens takas", registruota adresu Dubijos g. 20, Šiauliai, juridinio asmens kodas 145098473, toliau sutartyje vadinama Rangovu, atstovaujama generalinio direktoriau [redacted] veikiančio pagal įmonės įstatus, toliau sutartyje abi kartu vadinamos Šalimis, o kiekviena atskirai – Šalimi, sudarė šią šilumos perdavimo tinklų Vilniaus g. – Dvaro g. kvartale, Šiauliuose, projektavimo ir rekonstravimo darbų pirkimo-pardavimo sutartį, toliau vadinamą Sutartimi, ir susitarė dėl šių sąlygų:

1. SUTARTIES AIŠKINIMAS

1.1. Sutartis sudaryta ir turi būti aiškinama pagal Lietuvos Respublikos teisę.
1.2. Sutartyje, kur reikalauja kontekstas, žodžiai, pateikti vienaskaita, gali turėti ir daugiskaitos prasmę ir atvirkščiai.
1.3. Kai tam tikra reikšmė yra skirtinga tarp nurodytų skaičiais ir žodžiais, vadovaujamasi žodine reikšme. Jei mokėjimo valiutos pavadinimo trumpinys neatitinka mokėjimo valiutos pilno pavadinimo žodžiais, teisingu laikomas valiutos pavadinimas žodžiais.
1.4. Jeigu Sutartyje nenustatyta kitaip, Sutarties trukmė ir kiti terminai yra skaičiuojami kalendorinėmis dienomis, savaitėmis, mėnesiais.
1.5. Sutarčiai taip pat taikomas Lietuvos Respublikos pirkimų, atliekamų vandentvarkos, energetikos, transporto ar pašto paslaugų srities perkančiųjų subjektų, įstatymas (toliau – Pirkimų įstatymas).
1.6. Nuoroda į bet kurį įstatymą, Vyriausybės nutarimą ar kitą teisės aktą suprantama kaip nuoroda į to įstatymo, Vyriausybės nutarimo ar kito teisės akto aktualią redakciją (su visais pakeitimais, padarytais bet kuriuo Sutarties galiojimo metu).

2. SUTARTIES DALYKAS

2.1. Vadovaujantis 2025-12-11 Užsakovo atviro (supaprastinto) konkurso sąlygomis Nr.PD-136 (toliau – Konkurso sąlygos) ir 2025-12-29 Rangovo pasiūlymu Nr. 12/29 (toliau – Pasiūlymas), kuris 2026-01-08 pripažintas laimėjusiu, šia Sutartimi Rangovas įsipareigoja atlikti šilumos perdavimo tinklų Vilniaus g. - Dvaro g. kvartale, Šiauliuose, projektavimo ir rekonstravimo darbus (toliau kartu ir atskirai – Darbai), detalizuotus Sutarties 1 priede (toliau - Techninė specifikacija), o Užsakovas įsipareigoja priimti tinkamai atliktus Darbus ir sumokėti už juos Sutartyje nurodytą kainą Sutartyje nustatytomis sąlygomis ir tvarka.
2.2. Techninėje specifikacijoje nurodyta Darbų apimtis (preliminarūs statinių rodikliai, paslaugų, statybos darbų (statinio, jo elementų baigtinių darbų ir jiems atlikti reikalingų resursų apimtys) yra preliminari ir nelaikoma faktiniu ir tiksliu Darbų, kuriuos Rangovas pagal Sutartį įsipareigoja atlikti, kiekiu. Riziką dėl galimo Darbų kiekių svyravimo prisiima Rangovas. Jei Rangovo įvykdytų Darbų faktinis kiekis skiriasi nuo Sutartyje nurodyto Darbų kiekio, laikoma, kad šie didesni ar mažesni Darbų kiekiai buvo įskaičiuoti į fiksuotą Sutarties kainą, t. y. nepriklausomai nuo faktinio atliktų Darbų kiekio fiksuota Sutarties kaina nebus keičiama. Didesni atliktų Darbų kiekiai nebus laikomi papildomais darbais, o mažesni – atsisakomais darbais. Už visą Sutartyje numatytą Darbų kiekį Užsakovas sumokės fiksuotą Sutarties kainą, jeigu faktinis bei Konkurso sąlygose ir Sutartyje nurodytų Darbų kiekis (skaičiuojant pinigine verte) nesiskirs daugiau kaip 15 (*penkiolika*) procentų, skaičiuojant nuo pradinės Sutarties vertės, kuri detalizuota Darbų sąmatoje.
2.3. Rangovas Darbus atlieka savo jėgomis ir darbo priemonėmis, naudodamas naujas medžiagas, laikydamasis galiojančių Lietuvos Respublikos įstatymų ir kitų norminių teisės aktų (potvarkių, taisyklių, kitų poįstatyminių aktų) reikalavimų. Rangovas užtikrina, kad sutartiniai įsipareigojimai vykdant šilumos perdavimo tinklų rekonstravimo darbus bus vykdomi taikant aplinkos apsaugos vadybos sistemos reikalavimus.

3. DARBŲ ATLIKIMO TERMINAI

3.1. Darbų atlikimo terminai:
3.1.1. projektavimo darbų pradžia – nuo Sutarties įsigaliojimo dienos;

3.1.2. projektavimo darbai ir statybos leidimo gavimas – ne vėliau kaip per 150 (*vienas šimtas penkiasdešimt)* kalendorinių dienų nuo Sutarties įsigaliojimo;
3.1.3. statybos darbų pradžia – nuo statybą leidžiančio dokumento gavimo dienos;
3.1.4. darbai Šiaulių Didždvario gimnazijos (Vilniaus g. 188) kiemo ir įvažiavimo zonose (ruože nuo šilumos kameros Nr. 2243 iki Nr. 2245A ir nuo šilumos kameros Nr. 2245A iki taškų B, C ir šilumos kameros Nr. 2244): vamzdynų montavimo pabaiga, tranšėjų užkasimas, apatinio asfalto sluoksnio įrengimas ir paruošimas gerbūvio atstatymo darbams – ne vėliau kaip iki 2026 m. rugpjūčio 21 d., gerbūvio atstatymo darbai – ne vėliau kaip iki 2026 m. rugpjūčio 31 d.;
3.1.5. vamzdynų montavimo pabaiga likusiose darbų vykdymo ribose, tranšėjų užkasimas ir paruošimas gerbūvio atstatymo darbams – ne vėliau kaip iki 2026 m. spalio 1 d., gerbūvio atstatymo darbai – ne vėliau kaip iki 2026 m. lapkričio 1 d.;
3.1.6. šilumos energijos tiekimas iš Pietinės katilinės sumontuotais vamzdynais – ne vėliau kaip iki 2026 m. spalio 1 d.;
3.1.7. statybos procedūrų užbaigimo data – ne vėliau kaip iki 2026 m. gruodžio 1 d.;
3.1.8. šilumos perdavimo tinklų apsaugos zonos erdvinių duomenų parengimas ir žymos padarymas – ne vėliau kaip iki 2026 m. gruodžio 31 d.;
3.1.9. galutinis visų Darbų įvykdymo terminas – ne vėliau kaip 2026 m. gruodžio 31 d.

4. SUTARTIES KAINA IR MOKĖJIMO SĄLYGOS

4.1. Visi atsiskaitymai tarp Šalių pagal Sutartį vykdomi eurais (Eur).
4.2. Pradinės sutarties vertė be PVM: 349 000,00 Eur (*trys šimtai keturiasdešimt devyni tūkstančiai eurų 00 centų*).
4.3. Sutartyje nustatoma fiksuotos kainos su peržiūra kainodara.
Fiksuota Sutarties kaina be PVM: 349 000,00 Eur (*trys šimtai keturiasdešimt devyni tūkstančiai eurų 00 centų*), PVM (21 proc.) – 73 290,00 (*septyniasdešimt trys tūkstančiai du šimtai devyniasdešimt eurų 00 centų*), iš viso su PVM – 422 290,00 Eur (*keturi šimtai dvidešimt du tūkstančiai du šimtai devyniasdešimt eurų 00 centų*).
4.4. Atskirų Darbų kaina detalizuojama Darbų sąmatoje, kurią Rangovas pateikia ne vėliau kaip per 5 (*penkias*) darbo dienas nuo statybą leidžiančio dokumento gavimo.
4.5. Fiksuota Sutarties kaina arba neišpirktų pagal Sutartį Darbų kaina perskaičiuojama tokia tvarka:
4.5.1. dėl pasikeitusių mokesčių:
4.5.1.1. mokestis, kuriam pasikeitus perskaičiuojama fiksuota Sutarties kaina – pridėtinės vertės mokestis (PVM). Pasikeitus kitiems mokesčiams, fiksuota Sutarties kaina nebus perskaičiuojama;
4.5.1.2. pasikeitus Lietuvos Respublikos teisės aktais nustatytam PVM tarifui, be atskiro Šalių susitarimo PVM bus apskaičiuojamas galiojančių Lietuvos Respublikos teisės aktų nustatyta tvarka, taikant PVM tarifą, galiojantį prievolės apskaičiuoti PVM atsiradimo momentu;
4.5.1.3. PVM tarifo dydis keičiamas tik tai daliai Darbų, kurie atliekami po Sutartyje nurodytų PVM dydžio pasikeitimą įtakojančių aplinkybių atsiradimo;
4.5.2. dėl bendro kainų lygio kitimo:
4.5.2.1. duomenys, kuriais remiamasi vertinant kainų lygio kitimą: Valstybės duomenų agentūros interneto svetainėje http://osp.stat.gov.lt/ skelbiamas indeksas. Indeksas, kuriuo bus remiamasi vertinant kainų lygio kitimą: Valstybės duomenų agentūros interneto svetainėje skelbiamas indeksas – statybos sąnaudų elementų kainų indeksas (statinių pagal tipą klasifikatorius – „Inžineriniai tinklai (išskyrus nuotekų šalinimo)“) (toliau – Indeksas);
4.5.2.2. perskaičiavimo formulė:

$$\mathbf{N_{fk} = F_K \times Kn/Ki;}$$

N_{fk} – perskaičiuota neišpirktų pagal Sutartį Darbų kaina, skaičiuojama keturių skaitmenų po kablelio tikslumu;
F_K – neišpirktų pagal Sutartį Darbų kaina;
Kn – perskaičiavimo mėnesį žinomas paskutinis kainos Indeksas;
Ki – Sutarties sudarymo metu galiojęs Indeksas (arba paskutinio perskaičiavimo dienos kainos Indeksas);

4.5.2.3. neišpirktų pagal Sutartį Darbų kainos perskaičiavimas atliekamas suinteresuotos Šalies prašymu, praėjus ne mažiau kaip 6 (*šešiems)* mėnesiams nuo Sutarties įsigaliojimo dienos arba praėjus ne mažiau kaip 6 (*šešiems)* mėnesiams nuo paskutinio perskaičiavimo dienos ir kai Indeksas pakinta 5 (*penkiais*) ar daugiau

procentų lyginant su Valstybės duomenų agentūros paskelbtu Sutarties pasirašymo dienos Indeksu (Sutarties pasirašymo dienos statybos sąnaudų elementų kainų indeksas „Inžineriniai tinklai (išskyrus nuotekų šalinimo)“ yra 119,7082;

4.5.2.4. neišpirktų pagal Sutartį Darbų kainos perskaičiavimas dėl bendro kainų lygio kitimo įforminamas dvišaliu Užsakovo ir Rangovo pasirašomu papildomu susitarimu. Nei viena iš Šalių neturi teisės atsisakyti pasirašyti tokio susitarimo be pagrįstų priežasčių;

4.5.2.5. neišpirktų pagal Sutartį Darbų kaina gali būti didinama padidėjus kainų lygiui ir mažinama, jeigu lygis mažėja;

4.5.2.6. jei Darbų atlikimas vėluoja dėl priežasčių, dėl kurių Rangovas neįgyja teisės į Darbų atlikimo termino pratęsimą, Rangovas netenka teisės į neišpirktų pagal Sutartį Darbų kainos perskaičiavimą dėl kainų lygio padidėjimo, tačiau visais atvejais neišpirktų pagal Sutartį Darbų kaina turi būti perskaičiuojama dėl kainų lygio mažėjimo.

4.6. Fiksuota Sutarties kaina apima ir tuos darbus, kurie nors ir nebuvo tiesiogiai nustatyti pirkimo dokumentuose ir Sutartyje, bet yra būtini Sutarčiai įvykdyti, o Rangovas turėjo ir galėjo juos numatyti ir įvertinti dar iki Pasiūlymo pateikimo termino pabaigos. Į fiksuotą Sutarties kainą įskaičiuoti visi mokesčiai ir kitos Rangovo patiriamos su Sutarties vykdymu susijusios išlaidos, įskaitant atsiskaitymo dokumentų pateikimo išlaidas.

4.7. Sutartyje numatytiems Darbams taikomas atvirkštinis PVM. PVM apskaičiuojamas ir mokamas vadovaujantis Lietuvos Respublikos pridėtinės vertės mokesčio įstatymo nuostatomis.

4.8. Vykdant Sutartį, PVM sąskaitos faktūros turi būti teikiamos elektroniniu būdu Pirkimų įstatymo 34 straipsnio 3 dalyje nustatyta tvarka, išskyrus Pirkimų įstatymo 34 straipsnio 12 dalyje nustatytu atveju. Rangovui pateikus PVM sąskaitą faktūrą kitais būdais ar priemonėmis, bus laikoma, kad PVM sąskaita faktūra nepateikta.

4.9. Už tinkamai ir laiku Sutartyje nustatyta tvarka atliktus Darbus (dalį atliktų ir perduotų Darbų) Užsakovas įsipareigoja apmokėti Rangovui į Rangovo PVM sąskaitoje faktūroje nurodytą sąskaitą ne vėliau kaip per 30 (*trisdešimt*) dienų po atliktų Darbų perdavimo-priėmimo akto pasirašymo ir PVM sąskaitos faktūros pateikimo Sutarties 4.9 punkte nustatyta tvarka. Kartu su PVM sąskaita faktūra Rangovas turi pateikti Šalių pasirašyto Darbų perdavimo-priėmimo akto kopiją. Mokėjimo data laikoma Užsakovo mokėjimo operacijos įvykdymo data.

4.10. Užsakovas turi teisę sulaikyti ir/ar išskaičiuoti iš Rangovui pagal Sutartį mokamų sumų visas ir bet kokias pagrįstas nuostolių kompensavimo ir/ar netesybų (delspinigių, baudų ir pan.) sumas, Rangovo mokėtinas Užsakovui, t. y. Užsakovui vienašališkai įskaitant vienarūšį priešpriešinį reikalavimą atitinkamai sumai. Apie atliktą įskaitymą Užsakovas nedelsiant informuoja Rangovą.

5. DARBŲ ATLIKIMAS IR JŲ PERDAVIMAS-PRIĖMIMAS

5.1. Rangovas įsipareigoja ne vėliau kaip per 5 (*penkias*) darbo dienas nuo statybą leidžiančio dokumento gavimo dienos parengti kalendorinį Darbų vykdymo grafiką (toliau – Darbų grafikas) bei suderinti jį su Užsakovu. Darbų grafiko vykdymą kontroliuoja Užsakovo už Sutarties vykdymą paskirtas atsakingas asmuo, statybos darbų vadovas ir bendrųjų bei specialiųjų statybos darbų techninis prižiūrėtojas. Statybos darbų vadovas ir bendrųjų bei specialiųjų statybos darbų techninis prižiūrėtojas apie Rangovo įsipareigojimų nesilaikymą Užsakovą (Užsakovo už Sutarties vykdymą paskirtą atsakingą asmenį) informuoja raštu. Darbų grafiko pakeitimas yra galimas tik bendrųjų statybos darbų techniniam prižiūrėtojui ir Užsakovui pritarus, nekeičiant Sutartyje numatytų Darbų terminų.

5.2. Atliktų Darbų faktiniai kiekiai perduodami Šalims pasirašant atliktų Darbų perdavimo-priėmimo aktą (toliau – Aktas) ir nustatytos formos pažymą (Forma Nr. 3, toliau - Pažyma) apie atliktų Darbų vertę. Rangovas Aktus ir Pažymas teikia Užsakovui ne dažniau kaip 1 (*vieną*) kartą per mėnesį ne vėliau kaip iki kiekvieno mėnesio pabaigos likus 3 (*trims*) darbo dienoms. Aktą iš Rangovo pusės pasirašo statybos darbų vadovas, o iš Užsakovo pusės – bendrųjų statybos darbų techninis prižiūrėtojas, specialiųjų statybos darbų techninis prižiūrėtojas ir AB „Šiaulių energija“ technikos direktorius ar kitas AB „Šiaulių energija“ vadovo įgaliotas asmuo.

5.3. Užsakovas priima Darbus, jei Darbai atitinka Sutartyje nustatytus reikalavimus, yra tinkamai ir laiku atlikti bei įvykdyti kiti Sutartyje nustatyti Rangovo įsipareigojimai.

5.4. Atliktų Darbų perdavimui įforminti Rangovas pateikia Užsakovui pasirašyti Aktą. Užsakovas privalo apžiūrėti ir priimti tinkamai atliktus Darbus bei pasirašyti Aktą ir jį grąžinti Rangovui ne vėliau kaip per 3 (*tris*) darbo dienas po Akto gavimo arba nurodyti priežastis, dėl kurių Aktas negali būti pasirašomas.

5.5. Užsakovas, atliktų Darbų priėmimo metu pastebėjęs nukrypimus nuo Sutarties sąlygų, bloginančius Darbų rezultato kokybę, ar kitus trūkumus, privalo nedelsdamas apie tai raštu pranešti Rangovui. Šalys šiuo atveju surašo Defektų nustatymo aktą, kuriame nurodomi Darbų trūkumai ir techninės priežiūros vadovų nurodyti technologiškai būtini terminai jiems pašalinti. Defektų nustatymo akte nurodytus trūkumus Rangovas pašalina savo jėgomis ir sąskaita. Jeigu Rangovas šios pareigos nepradeda vykdyti laiku arba neįvykdo, Užsakovas turi teisę ištaisyti Darbų trūkumus savo jėgomis ir (arba) pasitelkęs trečiuosius asmenis, o Rangovas turi atlyginti Užsakovo turėtas išlaidas ir (arba) patirtus nuostolius dėl tokių trūkumų šalinimo.
5.6. Jeigu Rangovas nutraukia Darbus, vėluoja atlikti bet kokią Darbų grupę pagal suderintą Darbų grafiką, pagrįstai manoma, kad Rangovas nebaigs Darbų per Darbų atlikimo terminą, ir nepateikia Užsakovui pagrįstų įrodymų, pateisinančių Darbų vėlavimą, Užsakovas gali Rangovui įteikti pranešimą, konstatuodamas Rangovo sutartinių įsipareigojimų nevykdymą su reikalavimu greičiau įvykdyti Darbus. Jeigu Rangovas, gavęs tokį pranešimą, nesiėmė priemonių sutartiniams įsipareigojimams įvykdyti, Užsakovas, įteikęs antrą (pakartotinį) pranešimą, gali nutraukti Sutartį pagal Sutarties 13.4.3 punkto sąlygas.
5.7. Darbai pagal Sutartį laikomi užbaigtais, kai yra įvykdytos visos šios sąlygos:
5.7.1. Rangovas atliko visus Darbus pagal Sutarties ir įstatymų bei kitų teisės aktų reikalavimus;
5.7.2. Rangovas perdavė Užsakovui visą reikalingą dokumentaciją, įskaitant draudimus, naudojimo instrukcijas, sertifikatus ir garantijas (jei to reikalaujama);
5.7.3. buvo pasirašytas galutinis Darbų perdavimo–priėmimo aktas ir/ar visi Darbų perdavimo–priėmimo aktai, jei numatytas Darbų atlikimas etapais ar periodais, ar kitas Sutartyje numatytas dokumentas, nuo kurio pasirašymo laikoma, kad Darbai buvo atlikti;
5.7.4. Rangovas įvykdė kitas sąlygas, numatytas įstatymuose bei kituose teisės aktuose, Sutartyje ir Pasiūlyme, kurios turi būti įvykdytos tam, kad būtų laikoma, jog Darbų atlikimas yra užbaigtas, ir pateikė Užsakovui tai įrodančius dokumentus.

6. DARBŲ KOKYBĖ, GARANTINIAI TERMINAI

6.1. Rangovo atliktų Darbų garantijos terminai nustatomi pagal Lietuvos Respublikos statybos įstatymo nuostatas. Darbuose naudojamų statybos produktų garantijos terminas nustatomas Rangovo išduodamuose statybos produktų dokumentuose.
6.2. Jei per garantinį terminą išryškėja paslėptų trūkumų, kurie atsirado ne dėl Užsakovo kaltės, Užsakovas ne vėliau kaip per 15 (*penkiolika*) dienų turi pranešti apie tokius trūkumus Rangovui. Gavęs pranešimą, Rangovas ne vėliau kaip per 10 (*dešimt*) dienų privalo savo sąskaita pašalinti trūkumus. Kai per šį laikotarpį gedimų ir defektų ištaisyti objektyviai neįmanoma ir Rangovas pateikė tai patvirtinančius įrodymus, terminas nustatomas rašytiniu Šalių susitarimu. Rangovas įsipareigoja kompensuoti visus tiesioginius Užsakovo nuostolius, kurie atsirado dėl nekokybiškų Darbų atlikimo. Jeigu per nustatytą terminą Rangovas nepašalina trūkumų, Užsakovas turi teisę ištaisyti defektus savo jėgomis ir (arba) pasitelkęs trečiuosius asmenis, o Rangovas turi atlyginti Užsakovo turėtas išlaidas ir (arba) patirtus nuostolius dėl tokių trūkumų šalinimo.

7. ŠALIŲ TEISĖS IR PAREIGOS

7.1. Vykdydamos šią Sutartį, Šalys vadovaujasi Lietuvos Respublikos civiliniu kodeksu, Lietuvos Respublikos statybos įstatymu ir kitais įstatymais bei teisės aktais, normatyviniais techniniais dokumentais, statybos techniniais reglamentais, Užsakovo parengtais pirkimo dokumentais bei pirkimo metu pateiktu Rangovo Pasiūlymu.
7.2. Šalys neturi teisės perduoti savo įsipareigojimų pagal Sutartį (įskaitant reikalavimo teisę į kitos Šalies mokėtinas sumas) tretiesiems asmenims be kitos Šalies raštiško sutikimo. Be kitos Šalies išankstinio rašytinio sutikimo sudaryti sandoriai dėl teisių ar pareigų pagal Sutartį perleidimo laikytini niekiniais ir negaliojančiais nuo jų sudarymo momento.
7.3. ***Šalys įsipareigoja***:
7.3.1. vykdant Sutartį visą gautą informaciją naudoti tik su Sutartimi prisiimtų įsipareigojimų vykdymui, užtikrinti iš kitos Šalies gautos ar su Sutarties vykdymu susijusios informacijos konfidencialumą ir apsaugą bei jos neplatinti. Konfidencialia informacija pagal Sutartį laikoma visa vykdant Sutartį gauta ir (ar) sužinota informacija apie kitą Šalį, jos darbuotojus, klientus ir pan. Konfidencialumo reikalavimai galioja Sutarties vykdymo metu ir neribotą laiką po jo. Šalis, pažeidusi šiame Sutarties papunktyje nustatytus įpareigojimus, privalo atlyginti kitos Šalies patirtus tiesioginius nuostolius. Šio punkto pažeidimu nebus laikoma atvejai, kai šią informaciją, vadovaujantis teisės aktais, Šalis privalo pateikti teisėsaugos ar kitoms institucijoms, ar paskelbti viešai;

7.3.2. be kitos Šalies sutikimo nenaudoti kitos Šalies pavadinimo, prekių ženklų ar informacijos apie šią Sutartį jokioje reklamoje, leidiniuose ir pan. Ši nuostata galioja Sutarties vykdymo metu ir neribotą laiką po jo.

7.4. ***Rangovas įsipareigoja***:

7.4.1. Užsakovui pateikti Darbų projektinę dokumentaciją, kurią sudaro:

7.4.1.1. popierinė – 4 (*keturi*) egz. (tame tarpe su originaliais parašais – 1 (*vienas*) egz.);

7.4.1.2. elektroninė (formatu *.pdf arba *.adoc) – 1 (*vienas*) egz.;

7.4.1.3. elektroninė (redaguojamu formatu *.dwg (ne naujesne kaip AUTOCAD – 2007 versija), *.xls, *.doc, ar pan.) – 1 (*vienas*) egz.;

7.4.2. inicijuoti ir gauti visus reikalingus leidimus pagal Konkurso sąlygų, Sutarties, Lietuvos Respublikos statybos įstatymo ir statybos techninių reglamentų reikalavimus statybos darbams; iki žemės darbų pradžios pateikti statybos techniniam prižiūrėtojui sudarytų su žemės savininkais (naudotojais, valdytojais) ar kelio (gatvės) savininkais (valdytojais) raštiškų leidimų, sutikimų kopijas dėl žemės darbų vykdymui nustatytų sąlygų; sąlygose privalo būti nurodyta (tuo neapsiribojant): esamų dangų būklės įvertinimas, pažeistų dangų atstatymo terminas;

7.4.3. sudaryti sąlygas lankytis Darbų vykdymo zonoje Užsakovo atstovams ir techninės priežiūros vadovams;

7.4.4. atlikus Darbus, kelio sankasą ir dangas atstatyti, taip pat sutvarkyti žemės savininkų ir naudotojų teritorijas Darbų vykdymo zonose taip, kad jos būtų tinkamos toliau naudoti pagal paskirtį, tai pat atlyginti žemės savininkams ar žemės naudotojams nuostolius, padarytus atliekant Darbus. Nuostoliai nustatomi ir atlyginami Lietuvos Respublikos įstatymų nustatyta tvarka;

7.4.5. atlikti inžinerinių statinių geodezinį nužymėjimą, atlikti visus reikalingus Darbų kokybės patikrinimus, įforminti visą reikalingą dokumentaciją (parengti Darbų techninę dokumentaciją, paruošti išpildymo nuotraukas, pakoreguoti statinių inventorines bylas ir priduoti Darbus pagal statybos valstybinę priežiūrą, energetikos priežiūrą ir atitikties įvertinimą atliekančių pareigūnų nurodymus);

7.4.6. įvykdyti statybos užbaigimo procedūras, pateikiant Užsakovui ekspertizės įmonės patvirtintą Statybos užbaigimo deklaraciją;

7.4.7. atliekant Darbus laikytis visų Lietuvos Respublikoje priimtų aktų ir nutarimų, potvarkių, taisyklių ir įsakymų, išleistų statybos srityje, o taip pat teisėtų visuomenės, savivaldybių ir kitų valdžios organų reikalavimų, kurie yra susiję su Darbais, jų vykdymu. Rangovas privalo rūpintis asmenų saugumu bei yra atsakingas už nelaimingus atsitikimus dėl vykdomų Darbų jų vykdymo vietoje ir greta jos;

7.4.8. Darbus atlikti taip, kad Rangovo Sutarties pagrindu sukurtos objekto, jo dalies savybės atitiktų Lietuvos Respublikos teisės aktų reikalavimus ir Darbų rezultatas, jo dalis neturėtų defektų, kurie panaikintų arba sumažintų jo vertę ar tinkamumą numatytam panaudojimui;

7.4.9. Darbams naudoti tik naujas ir su Užsakovu suderintas medžiagas. Garantuoti tinkamą medžiagų, gaminių ir dirbinių priėmimą, tikrinti jų atitikties dokumentus, organizuoti sandėliavimą, apsaugą ir taupų jų naudojimą. Rangovas atsako už blogą naudojamų medžiagų kokybę;

7.4.10. užtikrinti ir kontroliuoti, kad statybvietėje Darbus atliekantys asmenys, nurodyti Lietuvos Respublikos valstybinio socialinio draudimo įstatymo (toliau – VSDĮ) 151 straipsnio 1 dalyje, turėtų galiojantį VSDĮ 151 straipsnyje nustatyta tvarka suformuotą skaidriai dirbančio asmens identifikavimo kodą (toliau – Kodas), o tais atvejais, kai jiems Kodas negali būti suformuotas, privalo turėti Kode užšifruojamus duomenis, nurodytus VSDĮ 151 straipsnio 8 dalyje, pagrindžiančius dokumentus ir pateikti jį (juos) patikrinimą atliekančioms institucijoms Lietuvos Respublikos statybos įstatyme nustatytais atvejais ir tvarka, bei prieš patenkant į statybvietę ir statybvietėje pareikalavus – Užsakovui ar jo įgaliotiems asmenims. Kiti asmenys, nenurodyti aukščiau, statybvietėje gali būti, jei Rangovo nustatyta tvarka užregistravo atvykimo į statybvietę pradžios laiką ir priežastį ir turi Rangovo nustatytą identifikavimo priemonę;

7.4.11. vykdant Darbus, taikyti Konkurso sąlygų reikalavimus atitinkančius aplinkos apsaugos vadybos sistemos reikalavimus ir, Užsakovui pareikalavus, pateikti tai pagrindžiančius įrodymus ne vėliau kaip per 10 (*dešimt*) darbo dienų. Užsakovui nepateikus pagrindžiančių įrodymų per šiame punkte nurodytą terminą, tai laikoma esminiu Sutarties pažeidimu ir Užsakovas gali, prieš tai raštu įspėjęs Rangovą, vienašališkai, nesikreipdamas į teismą, nutraukti Sutartį;

7.4.12. susipažinti ir Sutarties vykdymo metu laikytis Viešųjų pirkimų tarnybos patvirtinto Tiekėjų etikos kodekso (toliau – Kodekso) reikalavimų, nustatytų Kodekso 49 punkte. Rangovas turi užtikrinti, kad jų laikysis ir visi asmenys, kuriuos Rangovas pasitelks sutartinių įsipareigojimų vykdymui Sutarties 11 skyriuje nustatyta tvarka. Šios Sutarties sąlygos pažeidimas yra laikomas esminiu Sutarties pažeidimu ir Užsakovas gali, prieš tai raštu įspėjęs Rangovą, vienašališkai, nesikreipdamas į teismą, nutraukti Sutartį;

7.4.13. nuosekliai vykdyti Sutartį, Konkurso sąlygose, Pasiūlyme ir Sutartyje nustatytomis sąlygomis atlikti Darbus, vykdyti kitus įsipareigojimus, numatytus Sutartyje;
7.4.14. atlyginti tiesioginius Užsakovo nuostolius, patirtus Rangovui nevykdant arba netinkamai vykdant Sutartį;
7.4.15. laiku raštu įspėti Užsakovą dėl aplinkybių, kurios trukdo tinkamai ir laiku įvykdyti sutartinius įsipareigojimus;
7.4.16. jeigu Rangovo kvalifikacija dėl teisės verstis atitinkama veikla nebuvo tikrinama arba tikrinama ne visa apimtimi, Rangovas įsipareigoja, kad Sutartį vykdys tik tokią teisę turintys asmenys;
7.4.17. tinkamai vykdyti kitus įsipareigojimus, numatytus Sutartyje ir Lietuvos Respublikos teisės aktuose.
7.5. ***Rangovas turi teisę***:
7.5.1. reikalauti, kad Užsakovas priimtų tinkamai ir kokybiškai atliktus Darbus ir sumokėtų už juos Sutartyje nustatytą kainą;
7.5.2. reikalauti, kad Užsakovas atlygintų tiesioginius nuostolius, patirtus Užsakovui nevykdant arba netinkamai vykdant Sutartį;
7.5.3. Rangovas taip pat turi Lietuvos Respublikos civiliniame kodekse bei kituose Lietuvos Respublikos teisės aktuose numatytas teises.
7.6. ***Užsakovas įsipareigoja***:
7.6.1. Sutartyje nustatyta tvarka ir terminais priimti iš Rangovo atliktų Darbų rezultatą ir už jį apmokėti Sutartyje nustatytomis sąlygomis ir tvarka;
7.6.2. atlyginti tiesioginius Rangovo nuostolius, patirtus Užsakovui nevykdant arba netinkamai vykdant Sutartį;
7.6.3. tinkamai vykdyti kitus įsipareigojimus, numatytus Sutartyje ir Lietuvos Respublikos teisės aktuose.
7.7. ***Užsakovas turi teisę:***
7.7.1. atsisakyti priimti iš Rangovo Darbus, jei jie neatitinka reikalavimų, nustatytų Konkurso sąlygose, Pasiūlyme ir/ar Sutartyje;
7.7.2. reikalauti, kad Rangovas atlygintų tiesioginius nuostolius, patirtus Rangovui nevykdant arba netinkamai vykdant Sutartį;
7.7.3. Užsakovas taip pat turi Lietuvos Respublikos civiliniame kodekse bei kituose Lietuvos Respublikos teisės aktuose numatytas teises.

8. SUTARTIES PAŽEIDIMAS

8.1. Jei kuri nors Sutarties Šalis nevykdo arba netinkamai vykdo kokius nors savo įsipareigojimus pagal Sutartį, ji pažeidžia Sutartį.
8.2. Jei Rangovas Sutartyje nustatytą esminę Sutarties sąlygą vykdo su dideliais arba nuolatiniais trūkumais, jis pažeidžia Sutartį, o Užsakovas turi teisę dėl to pritaikyti Sutartyje nustatytą sankciją.
8.3. Vienai Sutarties Šaliai pažeidus Sutartį, nukentėjusioji Šalis turi teisę:
8.3.1. reikalauti kitos Šalies vykdyti sutartinius įsipareigojimus;
8.3.2. reikalauti atlyginti tiesioginius nuostolius;
8.3.3. reikalauti sumokėti Sutartyje nustatytus delspinigius, baudas;
8.3.4. nutraukti Sutartį Sutartyje nustatyta tvarka;
8.3.5. taikyti kitus Lietuvos Respublikos teisės aktuose nustatytus teisių gynimo būdus.

9. ŠALIŲ ATSAKOMYBĖ

9.1. Šalių atsakomybė yra nustatoma pagal Lietuvos Respublikos teisės aktus ir šią Sutartį.
9.2. Šalys įsipareigoja tinkamai vykdyti savo įsipareigojimus, prisiimtus Sutartimi, ir susilaikyti nuo bet kokių veiksmų, kuriais galėtų padaryti žalos viena kitai ar apsunkintų kitos Šalies prisiimtų įsipareigojimų vykdymą.
9.3. Užsakovas, nepagrįstai uždelsęs atsiskaityti už atliktus ir perduotus Darbus Sutartyje numatyta tvarka ir terminais, Rangovui moka 0,1 proc. (*vienos dešimtosios procento*) dydžio delspinigius nuo laiku nesumokėtos Darbų kainos pagal PVM sąskaitoje faktūroje nurodytą sumą už kiekvieną uždelstą dieną.
9.4. Rangovas, nepagrįstai uždelsęs Sutarties 3.1.2, 3.1.4 - 3.1.8 punktuose nustatytus Darbų rezultato perdavimo Užsakovui terminus, Užsakovui moka 400,00 Eur (*keturių šimtų eurų*) dydžio baudą už kiekvieną uždelstą dieną.
9.5. Užsakovui ar įgaliotiems asmenims, vykdantiems Darbų techninę priežiūrą ir kontrolę, nustačius darbuotojų saugos ir sveikatos, gaisrinės saugos, techninės saugos, civilinės saugos, aplinkos apsaugos ar

Darbų vykdymo technologinius pažeidimus, Rangovas moka Užsakovui 1000,00 Eur (*vieno tūkstančio eurų*) dydžio baudą už kiekvieną nustatytą atvejį.
9.6. Rangovui sudarius subrangos sutartį ar pakeitus subrangovą (specialistą) be Užsakovo raštiško sutikimo, ir taip pažeidus Sutarties 11 skyriuje nustatytą subrangovų (specialistų) keitimo (pasitelkimo) tvarką, Rangovas įsipareigoja nedelsiant pašalinti iš Darbų vykdymo zonos tokius subrangovus (specialistus) ir sumokėti Užsakovui 1 proc. (*vieno procento)* nuo pradinės Sutarties vertės dydžio baudą už kiekvieną tokį atvejį.
9.7. Rangovas, nepagrįstai praleidęs Sutarties 3.1.9 punkte nustatytą galutinį Darbų atlikimo terminą, Užsakovui moka 0,1 proc. (*vienos dešimtosios procento*) dydžio delspinigius už kiekvieną uždelstą dieną nuo pradinės Sutarties vertės.
9.8. Rangovui, pažeidus Sutarties 7.4.11 punkte nustatytus įsipareigojimus, Rangovas Užsakovui moka 200,00 Eur (*dviejų šimtų eurų*) dydžio baudą už kiekvieną pažeidimo atvejį.
9.9. Jeigu nukentėjusioji Šalis, kitai Sutarties Šaliai pažeidus savo prievolių įvykdymo terminą, patiria didesnių nuostolių, kurių neapima Sutarties 9.3 - 9.8 punktuose nustatytos netesybos, tai nukentėjusioji Šalis turi teisę į patirtų tiesioginių nuostolių atlyginimą. Kai pareiškiamas reikalavimas atlyginti nuostolius, netesybos įskaitomos į nuostolių atlyginimą.
9.10. Netesybų sumokėjimas neatleidžia Šalių nuo įsipareigojimų tinkamo įvykdymo arba pažeidimų pašalinimo bei pilno tiesioginių nuostolių atlyginimo.
9.11. Jei Rangovas nepagrįstai uždelsia Darbų atlikimo terminą, nurodytą Sutarties 3.1.7 punkte pagal Sutarties sąlygas daugiau kaip 10 (*dešimt*) darbo dienų, Užsakovas gali, prieš tai raštu įspėjęs Rangovą, vienašališkai, nesikreipdamas į teismą, nutraukti Sutartį.
9.12. Kiekviena Šalis įsipareigoja atlyginti kitai Šaliai patirtus tiesioginius nuostolius ar išlaidas (tarp jų teismo ir pagrįstas advokatų išlaidas) dėl Sutartyje prisiimtų įsipareigojimų nevykdymo ar netinkamo jų vykdymo (taip pat ir tais atvejais, kai Sutartis joje numatytomis sąlygomis ir tvarka nutraukiama).

10. LAIDAVIMAI/GARANTIJOS/DRAUDIMAI

10.1. Rangovas įsipareigoja ne vėliau kaip per 10 (*dešimt*) darbo dienų po Sutarties pasirašymo dienos pateikti Užsakovui su Užsakovu raštu suderintą ir galiojantį Sutarties įvykdymo užtikrinimą patvirtinantį dokumentą (toliau – garantija/laidavimas) – deramai įformintą, atitinkančią Lietuvos Respublikos teisės aktų reikalavimus, Lietuvoje ar užsienyje registruoto banko neatšaukiamą pirmo pareikalavimo Sutarties įvykdymo garantiją arba draudimo bendrovės ar kredito unijos išduotą Sutarties įvykdymo laidavimo draudimo raštą (toliau – garantija/laidavimas). Garantijos/laidavimo suma – 10 proc. (*dešimt procentų*) pradinės Sutarties vertės be PVM, t. y. 34 900,00 Eur (*trisdešimt keturi tūkstančiai devyni šimtai eurų)*.
10.2. Galiojančios Garantijos/laidavimo pateikimas yra būtina Sutarties įsigaliojimo sąlyga, o Rangovui ją pažeidus bus laikoma, kad Rangovas atsisakė sudaryti Sutartį Pirkimų įstatymo 94 straipsnio 2 dalyje numatyta prasme.
10.3. Garantija/laidavimas turi būti besąlyginis, neatšaukiamas, pirmo pareikalavimo banko (garanto) arba draudimo bendrovės (draudiko) įsipareigojimas sumokėti Užsakovui jo reikalaujamą sumą, jeigu Užsakovas pateikia mokėjimo reikalavimą ir jame nurodo, (i) kad Rangovas pažeidė savo įsipareigojimą (-us) pagal Sutarties sąlygas, ir (ii) Rangovo padarytus pažeidimus. Laidavimo draudimo atveju draudžiamuoju įvykiu turi būti laikomas pirmasis Užsakovo pareikalavimas sumokėti draudimo išmoką dėl sutartinių įsipareigojimų neįvykdymo. Sutarties įvykdymo užtikrinime nurodytas jo galiojimo terminas turi būti ne trumpesnis negu 30 (*trisdešimt*) dienų po numatomos visų Darbų perdavimo-priėmimo akto sudarymo dienos. Rangovas privalo užtikrinti, kad Sutarties įvykdymo užtikrinimas galiotų ir būtų teisiškai įvykdomas nuo jo išdavimo dienos iki tol, kol sueis 30 (*trisdešimt*) dienų terminas po to, kai užbaigus visus Darbus bus sudarytas galutinis Aktas.
10.4. Garantijos/laidavimo dalykas – bet koks Rangovo prievolių pagal Sutartį dalinis ar visiškas neįvykdymas ar netinkamas vykdymas.
10.5. Jeigu Rangovas pateikia draudimo bendrovės išduotą laidavimo draudimo raštą, tai kartu su šiuo laidavimo draudimo raštu Rangovas Užsakovui turi pateikti mokėjimo pavedimo kopiją, kad draudimo įmoka už išduotą laidavimo draudimo raštą yra sumokėta.
10.6. Tuo atveju, jeigu Rangovas vėluos atlikti Darbus per Sutartyje numatytus terminus, ne vėliau kaip likus 5 (*penkioms*) darbo dienoms iki pateiktos garantijos/laidavimo ir (arba) Sutarties 10.7 punkte nurodytų draudimo dokumentų galiojimo pabaigos, Rangovas privalo pateikti pratęstą garantiją/laidavimą ir (arba) Sutarties 10.7 punkte nurodytus draudimo dokumentus kartu su apmokėjimą patvirtinančiais dokumentais, numatomam Sutarties įvykdymo laikotarpiui.

10.7. Rangovas įsipareigoja Užsakovui pateikti Darbų privalomąjį draudimą (toliau – privalomasis draudimas) pagal Statinio statybos, rekonstravimo, remonto, atnaujinimo (modernizavimo), griovimo ar kultūros paveldo statinio tvarkomųjų darbų (toliau – apdrausti darbai) ir civilinės atsakomybės privalomojo draudimo taisyklių reikalavimus. Rangovas įsipareigoja pateikti Užsakovui privalomojo draudimo sutarties ir mokėjimo pavedimo, patvirtinančio draudimo įmokos ar jos dalies sumokėjimą, teisės aktuose nustatyta tvarka patvirtintas kopijas ne vėliau kaip per 5 (*penkias*) darbo dienas nuo statybą leidžiančio dokumento gavimo dienos. Jeigu pateikta privalomojo draudimo sutartis pasibaigs anksčiau negu numatyta draudimo taisyklėse (pvz., Rangovui vėluojant atlikti Darbus), Rangovas įsipareigoja savo sąskaita atitinkamai pratęsti šią privalomojo draudimo sutartį ir kartu su mokėjimo dokumentais pateikti Užsakovui, likus ne mažiau kaip 5 (*penkioms*) darbo dienoms iki privalomojo draudimo galiojimo pabaigos, kartu su prašymu pratęsti Darbų atlikimo terminus.

10.8. Rangovas taip pat įsipareigoja Užsakovui pateikti Darbų projektuotojo civilinės atsakomybės privalomąjį draudimą (toliau – projektuotojo civilinės atsakomybės privalomasis draudimas) pagal statinio projektuotojo civilinės atsakomybės privalomojo draudimo taisykles. Rangovas įsipareigoja pateikti Užsakovui projektuotojo civilinės atsakomybės privalomojo draudimo sutarties ir mokėjimo pavedimo, patvirtinančio draudimo įmokos ar jos dalies sumokėjimą, teisės aktuose nustatyta tvarka patvirtintas kopijas ne vėliau kaip per 10 (*dešimt*) darbo dienų po Sutarties pasirašymo dienos. Jeigu pateikta projektuotojo civilinės atsakomybės privalomojo draudimo sutartis pasibaigs anksčiau negu numatyta draudimo taisyklėse (Rangovui vėluojant atlikti Darbus), Rangovas įsipareigoja savo sąskaita atitinkamai pratęsti šią draudimo sutartį ir kartu su mokėjimo dokumentais pateikti Užsakovui, likus ne mažiau kaip 5 (*penkioms*) darbo dienoms iki privalomojo draudimo galiojimo pabaigos, kartu su prašymu pratęsti Sutartį.

10.9. Rangovas įsipareigoja pateikti įrodymus Užsakovui apie kiekvienos draudimo įmokos sumokėjimą pagal Sutarties 10.7 ir 10.8 punktuose nurodytus draudimo dokumentus ne vėliau kaip per 5 (*penkias*) darbo dienas po šių įmokų sumokėjimo, jeigu minėtuose draudimo dokumentuose yra numatytas draudimo įmokų dalinis mokėjimas.

10.10. Rangovo nesumokėjimas laiku draudimo įmokų ir (arba) galiojimo termino nepratęsimas Sutartyje numatyta tvarka ir to sąlygotas Sutarties 10.1, 10.7 ir 10.8 punktuose nurodytų dokumentų galiojimo nutrūkimas yra pagrindas Užsakovui vienašališkai, nesikreipiant į teismą, nutraukti Sutartį dėl Rangovo kaltės, sustabdyti bet kokius mokėjimus Rangovui už atliktus ir perduotus Darbus bei reikalauti dėl to patirtų Sutartyje numatytų nuostolių atlyginimo.

11. SUBRANGOVAI (SPECIALISTAI)

11.1. Rangovas numato pasitelkti šį subrangovą ir specialistą:

11.1.1. UAB „Jandas“, juridinio asmens kodas 304885427, registruota adresu Varžupio 2 - oji g.9, Akademija, Kauno raj., atstovaujama direktoriaus [redacted] šiai pirkimo daliai – projektavimo dar[redacted]

11.2. Sutarties galiojimo metu subrangovų ir (arba) specialistų (toliau abu kartu ir atskirai vadinami subrangovu) keitimas vietoje Sutartyje numatytų subrangovų, didesnės (mažesnės) Darbų dalies, negu buvo suderinta, perdavimas kitam Sutartyje numatytam subrangovui, papildomų subrangovų pasitelkimas arba Sutartyje numatytų subrangovų atsisakymas galimas tik gavus Užsakovo sutikimą ir esant vienai iš šių priežasčių:

11.2.1. Sutartyje numatytas subrangovas tampa nemokus, jam iškelta restruktūrizavimo ar bankroto byla, arba inicijuotos ar pradėtos likvidavimo procedūros, arba jo turtą pradeda valdyti teismas ar bankroto administratorius, arba jo veikla yra sustabdyta ar apribota;

11.2.2. subrangovas Rangovui atsisako atlikti jam Sutartyje numatytą Darbų dalį;

11.2.3. toks subrangovo pakeitimas/pasitelkimas/atsisakymas užtikrintų efektyvesnį Sutarties vykdymą;

11.2.4. Sutarties vykdymo metu nustojo galioti Rangovo pasitelktų subrangovų kvalifikaciją įrodantys dokumentai ir jie nepratęsė jų galiojimo;

11.2.5. jeigu subrangovai nutraukė veiklą, dėl kurios Rangovas juos buvo pasitelkęs Sutartyje numatytiems Darbams (jų daliai) atlikti.

11.3. Sutarties galiojimo metu ketinant pasitelkti papildomus subrangovus, už pastarųjų kvalifikaciją atsako Rangovas.

11.4. Norėdamas keisti subrangovą, Rangovas pateikia pagrįstą prašymą, pridedant jį pagrindžiančius dokumentus.
11.5. Subrangovas gali pradėti vykdyti Darbus tik Rangovui gavus Užsakovo sutikimą dėl tokio subrangovo pasitelkimo.
11.6. Subrangovų pakeitimo ar naujų subrangovų pasitelkimo atvejus, nurodytus Sutarties 11.2 punkte, gali inicijuoti tiek Rangovas, tiek Užsakovas. Šalių valia įforminama papildomu Šalių susitarimu, pasirašomu abiejų Šalių, prie jo pridedant Sutarties 11.4 punkte nurodytą Rangovo prašymą.
11.7. Rangovo pasitelkti subrangovai gali pasitelkti kitus subrangovus, raštu suderinus su Užsakovu.
11.8. Šioje Sutartyje numatoma tiesioginio atsiskaitymo su subrangovu galimybė. Sudarius Sutartį, apie tiesioginio atsiskaitymo galimybę Užsakovas raštu informuoja Rangovo nurodytus subrangovus ne vėliau kaip per 3 (*tris*) darbo dienas nuo Rangovo informacijos apie juos pateikimo Užsakovui dienos, o Sutarties 11.6 punkte nustatytu atveju, nuo papildomo susitarimo pasirašymo dienos. Jei subrangovas pageidauja pasinaudoti tiesioginio atsiskaitymo galimybe, visų pirma jis turi kreiptis į Rangovą ir gauti raštišką jo sutikimą. Gavęs Rangovo sutikimą, subrangovas pateikia Užsakovui raštišką prašymą dėl tiesioginio atsiskaitymo galimybės, prideda raštišką Rangovo sutikimą ir pateikia derinimui trišalės sutarties tarp Užsakovo, Rangovo ir jo pasitelkto subrangovo projektą. Suderinus projektą, sudaroma trišalė sutartis, kurioje aprašoma tiesioginio atsiskaitymo su subrangovu tvarka. Trišalėje sutartyje, be kitų reikalavimų, turi būti nustatyta teisė Rangovui prieštarauti nepagrįstiems tiesioginiams mokėjimams subrangovui.
11.9. Subrangovo (-jų) pasitelkimas ar Užsakovo tiesioginis atsiskaitymas su subrangovu neatleidžia Rangovo nuo atsakomybės vykdant Sutartį. Už subrangovo (-ų) įsipareigojimų nevykdymą arba netinkamą jų vykdymą visais atvejais atsako Rangovas.

12. **SUTARTIES VYKDYMO STABDYMAS**

12.1. Esant nuo Užsakovo nepriklausančioms aplinkybėms, kurių protinga ir apdairi Sutarties Šalis negalėjo numatyti Sutarties sudarymo metu, dėl kurių Darbai arba dalis Darbų negali būti atliekami arba Užsakovas negali priimti atliktų Darbų arba dalies Darbų, Užsakovas privalo nedelsdamas, ne vėliau kaip per 3 (*tris*) darbo dienas raštu informuoti apie tai Rangovą ir turi teisę sustabdyti Sutarties vykdymą nuo tokių aplinkybių atsiradimo momento iki Sutarties vykdymą ribojančių aplinkybių pasibaigimo tinkamo įforminimo. Pasibaigus Sutarties vykdymą ribojančioms aplinkybėms, Užsakovas turi nedelsdamas, ne vėliau kaip per 3 (*tris*) darbo dienas apie tai raštu informuoti Rangovą.
12.2. Esant nuo Rangovo nepriklausančioms aplinkybėms, kurių protinga ir apdairi Sutarties Šalis negalėjo numatyti Sutarties sudarymo metu, dėl kurių Rangovas negali atlikti Darbų arba dalies Darbų, Rangovas turi nedelsdamas, ne vėliau kaip per 3 (*tris*) darbo dienas raštu informuoti apie tai Užsakovą bei pateikti dokumentus, įrodančius, kaip šios Sutarties vykdymą ribojančios aplinkybės įtakoja Sutarties vykdymą ir turi teisę sustabdyti Sutarties vykdymą nuo tokių aplinkybių atsiradimo momento iki Sutarties vykdymą ribojančių aplinkybių pasibaigimo tinkamo įforminimo. Pasibaigus Sutarties vykdymą ribojančioms aplinkybėms, Rangovas turi nedelsdamas, ne vėliau kaip per 3 (*tris*) darbo dienas raštu apie tai informuoti Užsakovą.
12.3. Aplinkybės, dėl kurių gali būti stabdomas Darbų arba dalies Darbų atlikimas, yra:
12.3.1. Užsakovas nevykdo arba netinkamai vykdo Sutartimi jam nustatytus įsipareigojimus ir todėl Rangovas negali vykdyti Darbų ar dalies Darbų iš dalies arba pilnai;
12.3.2. Užsakovo Rangovui pateikiami nurodymai turi įtakos Rangovo Darbų ar dalies Darbų atlikimo terminams;
12.3.3. sustabdytas Užsakovo finansavimas arba trūksta finansavimo;
12.3.4. bet koks uždelsimas ar sutrikimas dėl atliekamo Sutarties pakeitimo;
12.3.5. Užsakovo, Rangovo ar Sutarties vykdymui reikalingų prekių (medžiagų) gaminimo valstybėse paskelbtus epidemijas ir (arba) pandemiją;
12.3.6. trečiųjų šalių įtaka;
12.3.7. bet koks nenumatomas gamtos jėgų veikimas, kurio joks patyręs Rangovas nebūtų galėjęs tikėtis;
12.3.8. vykdant statybos darbus statybos darbų vykdymo teritorijoje ir kasimo metu radus archeologinių radinių ar nekilnojamojo daikto vertingųjų savybių objektų, dėl kurių gali būti reikalingas Darbų stabdymas vadovaujantis Lietuvos Respublikos nekilnojamojo kultūros paveldo apsaugos įstatymo 9 straipsnio nuostatomis;
12.3.9. kitos aplinkybės, kurios nebuvo žinomos Sutarties sudarymo metu ir su kuriomis susidurtų bet kuris kitas Rangovas/Užsakovas.

12.4. Sutarties vykdymas Sutartyje numatytais atvejais gali būti sustabdytas 6 (*šešis*) mėnesius per visą Sutarties vykdymo laikotarpį.
12.5. Sutartinių įsipareigojimų, kurių vykdymas buvo sustabdytas, vykdymo terminas pratęsiamas laikotarpiui, kuris, išnykus aplinkybėms, dėl kurių sutartinių įsipareigojimų vykdymas buvo sustabdytas, pagal Sutartį buvo likęs Rangovo sutartinių įsipareigojimų vykdymui iki kol sutartinių įsipareigojimų vykdymas buvo sustabdytas.
12.6. Sutartinių įsipareigojimų vykdymo sustabdymas ir atnaujinimas įforminami Šalims pasirašant papildomą susitarimą prie Sutarties.
12.7. Toks sutartinių įsipareigojimų vykdymo stabdymas negali turėti įtakos Sutarties kainai, t. y. Užsakovas nekompensuoja Rangovui dėl tokio sustabdymo kilusių Rangovo išlaidų.
12.8. Kai aplinkybės, dėl kurių sutartinių įsipareigojimų vykdymas buvo sustabdytas, dar nėra išnykusios, o Sutarties sustabdymas trunka ilgiau nei Sutartyje nustatytas galimas maksimalus sutartinių įsipareigojimų vykdymo sustabdymo terminas, Sutarties Šalys gali susitarti dėl Sutarties nutraukimo.
12.9. Užsakovas turi teisę vienašališkai, nesikreipdamas į teismą nutraukti Sutartį, jei Sutarties sustabdymas ir vėlesnis Sutarties įvykdymas Užsakovui neleistų pasiekti Sutarties tikslo bei faktiškai nebeliktų poreikio ją vykdyti.

13. SUTARTIES GALIOJIMAS, KEITIMAS, PRATĘSIMAS IR NUTRAUKIMAS

13.1. Sutartis įsigalioja Šalims ją pasirašius ir Rangovui pateikus garantiją/laidavimą ir galioja iki visiško sutartinių įsipareigojimų įvykdymo, jei Šalys nenutraukia jos anksčiau Sutartyje nustatyta tvarka, arba iki Sutartis pasibaigia joje numatytais atvejais, priklausomai nuo to, kas įvyksta anksčiau.
13.2. Sutartis jos galiojimo laikotarpiu gali būti keičiama neatliekant naujos pirkimo procedūros, vadovaujantis Pirkimų įstatymo 97 straipsniu.
13.3. Sutartis gali būti nutraukta bendru Šalių susitarimu, vienašališkai vienos iš Šalių iniciatyva arba Lietuvos Respublikos civiliniame kodekse nustatytais pagrindais. Nutraukdamos Sutartį bendru sutarimu, Šalys susitaria ir dėl paties Sutarties nutraukimo fakto, ir dėl nutraukimo tvarkos bei teisinių padarinių.
13.4. Sutartis gali būti vienašališkai nutraukta šiais atvejais:
13.4.1. Rangovo iniciatyva vienašališkai, nesikreipiant į teismą, jeigu Užsakovas nepagrįstai ilgiau kaip 30 (*trisdešimt*) dienų vėluoja apmokėti už atliktus Darbus;
13.4.2. Užsakovo iniciatyva vienašališkai, nesikreipiant į teismą:
13.4.2.1. Sutarties 5.6, 7.4.11, 7.4.12, 9.11, 10.10 ir 12.9 punktuose numatytais atvejais ir Pirkimų įstatymo 98 straipsnio 1 dalyje nustatyta tvarka;
13.4.2.2. jei Rangovas tampa nemokus, jam iškelta restruktūrizavimo ar bankroto byla, arba inicijuotos ar pradėtos likvidavimo procedūros, arba jo turtą pradeda valdyti teismas ar bankroto administratorius, arba jo veikla yra sustabdyta ar apribota arba jis su kreditoriais yra sudaręs taikos sutartį (Rangovo ir kreditorių susitarimą tęsti Rangovo veiklą, kai Rangovas prisiima tam tikrus įsipareigojimus, o kreditoriai sutinka savo reikalavimus atidėti, sumažinti ar jų atsisakyti) ir nepateikia Užsakovui pagrįstų įrodymų, kad sugebės tinkamai įvykdyti Sutartį, bei neištaiso pažeidimo gavęs Užsakovo pretenziją;
13.4.2.3. kai Lietuvos Respublikos Vyriausybė Nacionaliniam saugumui užtikrinti svarbių objektų apsaugos įstatymo nustatyta tvarka priima sprendimą, patvirtinantį, kad Sutartis neatitinka nacionalinio saugumo interesų.
13.4.3. vienos iš Šalių iniciatyva vienašališkai, nesikreipiant į teismą, kitai Šaliai iš esmės pažeidus Sutartį. Ar Sutarties pažeidimas yra esminis, sprendžiama pagal Lietuvos Respublikos civilinio kodekso 6.217 straipsnio 2 dalyje nustatytus kriterijus.
13.5. Jeigu Sutartis nutraukiama vadovaujantis Sutarties 5.6, 7.4.11, 7.4.12, 9.11, 10.10, 13.4.1, 13.4.3 punktais ir Pirkimų įstatymo 98 straipsnio 1 dalyje nustatyta tvarka, dėl Sutarties nutraukimo kaltoji Šalis nukentėjusiajai Šaliai privalo sumokėti 10 proc. (*dešimties procentų*) Sutartyje nurodytos pradinės Sutarties vertės dydžio sumą, kuri Šalių susitarimu laikoma minimaliais nukentėjusiosios Šalies patirtais nuostoliais, ir atlyginti visus tiesioginius nuostolius, kurių ši suma nekompensuoja.
13.6. Apie Sutarties nutraukimą Šalis, inicijuojanti Sutarties nutraukimą, informuoja kitą Šalį raštu ne vėliau kaip prieš 14 (*keturiolika*) dienų.
13.7. Užsakovui arba Rangovui vienašališkai nutraukus Sutartį, Rangovas privalo perduoti visus iki Sutarties nutraukimo atliktus Darbus pasirašant Aktą. Užsakovas privalo už tinkamai atliktus ir perduotus Darbus apmokėti Rangovui, iš mokėtinos sumos išskaičiavęs netesybas ir nuostolius, jeigu Sutartis nutraukta dėl Rangovo kaltės.

13.8. Šalys neturi teisės vienašališkai nutraukti Sutarties nesant pagrindo, nurodyto Sutartyje arba Lietuvos Respublikos teisės aktuose.
13.9. Sutarties nutraukimas nepanaikina Šalių teisės reikalauti atlyginti tiesioginius nuostolius, atsiradusius dėl Sutarties neįvykdymo, bei delspinigių, priskaičiuotų iki Sutarties nutraukimo, mokėjimo.
13.10. Nutraukus Sutartį ar jai pasibaigus, lieka galioti Sutarties nuostatos, susijusios su atsakomybe bei atsiskaitymais tarp Šalių pagal Sutartį. Sutarties pasibaigimas ar nutraukimas taip pat neturi įtakos ginčų nagrinėjimo tvarką nustatančių ar kitų Sutarties sąlygų galiojimui, jeigu šios sąlygos pagal savo esmę išlieka galioti ir po Sutarties pasibaigimo (taip pat išlieka galioti visi atsiradę ir tinkamai neįvykdyti Šalių tarpusavio finansiniai įsipareigojimai, jeigu Šalys nesutaria kitaip).
13.11. Jei bet kuri Sutarties nuostata tampa ar pripažįstama visiškai ar iš dalies negaliojančia, tai neturi įtakos kitų Sutarties nuostatų galiojimui.

14. NENUGALIMOS JĖGOS APLINKYBĖS

14.1. Šalis gali būti visiškai ar iš dalies atleidžiama nuo atsakomybės dėl ypatingų ir neišvengiamų aplinkybių - nenugalimos jėgos (*force majeure*), nustatytos ir jas patyrusios Šalies įrodytos Lietuvos Respublikos teisės aktų nustatyta tvarka, jeigu Šalis nedelsiant pranešė kitai Šaliai apie kliūtį bei jos poveikį įsipareigojimų vykdymui.
14.2. Nenugalima jėga (*force majeure*) nelaikomos Šalies veiklai turėjusios įtakos aplinkybės, į kurių galimybę Šalys, sudarydamos Sutartį, atsižvelgė arba turėjo atsižvelgti, t. y. Lietuvoje, jos ūkyje pasitaikančios aplinkybės, sąlygos, valstybės ar savivaldos institucijų sprendimai, sukėlę bet kurios iš Šalių reorganizavimą, privatizavimą, likvidavimą, veiklos pobūdžio pakeitimą, stabdymą (trukdymą), kitos aplinkybės, kurios turėtų būti laikomos ypatingomis, bet Lietuvoje Sutarties sudarymo metu yra tikėtinos. Nenugalima jėga (*force majeure*) taip pat nelaikoma tai, kad rinkoje nėra reikalingų prievolei vykdyti prekių, Šalis neturi reikiamų finansinių išteklių arba Šalies kontrahentai pažeidžia savo prievoles.
14.3. Šalys turi teisę nutraukti Sutartį, kai jos įvykdyti neįmanoma arba vykdymas turi būti atidėtas ilgiau nei 4 (*keturioms*) savaitėms dėl nenugalimos jėgos (*force majeure*), už kurią Šalis neatsako.
14.4. Nenugalimos jėgos aplinkybės turi būti patvirtintos Lietuvos Respublikos civilinio kodekso, Lietuvos Respublikos Vyriausybės 1996 m. liepos 15 d. nutarimo Nr. 840 ir Lietuvos Respublikos Vyriausybės 1997 m. kovo 13 d. nutarimo Nr. 222 ar juos pakeičiančių teises aktų nustatyta tvarka.

15. ASMENS DUOMENŲ APSAUGA

15.1. Šalys įsipareigoja asmens duomenis tvarkyti laikantis Reglamento 2016/679 (Bendrojo duomenų apsaugos reglamento) bei Lietuvos Respublikos asmens duomenų teisinės apsaugos įstatymo reikalavimų.
15.2. Vykdant Sutartį, kiekviena iš Šalių tvarko kitos Šalies šioje Sutartyje arba kitais būdais pateiktus tos Šalies vadovo, įgaliotų asmenų, darbuotojų, ar kitų tą Šalį atstovaujančių asmenų duomenis. Pagal poreikį, tai gali būti vardas, pavardė, kontaktiniai duomenys (darbo telefono numeris, darbo elektroninis paštas, darbovietės adresas, užimamos pareigos, įgaliojimų (atstovavimo) duomenys, įskaitant atstovų asmens kodus, adresus, Šalių vardu ir interesais vykdomas susirašinėjimas, ar kiti duomenys suformuojami Sutarties vykdymo metu. Vykdant teisės aktų reikalavimus, duomenys gali būti perduoti valstybės, vietos savivaldos arba teisėsaugos institucijoms, o taip pat - duomenis tvarkančiajai Šaliai paslaugas teikiantiems subjektams, tokiems, kaip bankai, buhalterines paslaugas teikiantys subjektai ar informacinių sistemų priežiūros paslaugas teikiantys subjektai ir kiti. Šie duomenys tvarkomi tik Sutarties vykdymo tikslais, laikantis Bendrojo duomenų saugumo reglamento reikalavimų ir toliau nebetvarkomi po Sutarties pasibaigimo.
15.3. Kiekviena iš Šalių yra atsakinga už tinkamą asmenų, kurių duomenys bus perduodami kitai Šaliai vykdant šią Sutartį, informavimą apie tokį jų asmens duomenų tvarkymą.

16. PATVIRTINIMAI

16.1. Šalys patvirtina, kad jos turi teisę sudaryti Sutartį, taip pat vykdyti visus Sutartyje numatytus sutartinius įsipareigojimus.
16.2. Šalys patvirtina, kad Sutartį perskaitė, suprato jos turinį ir pasekmes, priėmė ją kaip atitinkančią jų tikslus ir pasirašė aukščiau nurodyta data.

17. KITOS NUOSTATOS

17.1. Už Sutarties vykdymą atsakingi asmenys:

17.1.1. Užsakovo atstovai: Užsakovo atstovai: Gamybos, technikos ir modernizavimo skyriaus viršininkas [redacted]

17.1.2. Rangovo atstovas: generalinis direktorius [redacted]

17.2. Visus klausimus, kurie neaptarti Sutartyje, reguliuoja Lietuvos Respublikos teisės aktai.

17.3. Visi pranešimai, sutikimai ir kita informacija pagal Sutartį turi būti sudaromi raštu ir laikomi tinkamai įteiktais kitai Šaliai, jeigu jie perduoti Šalių atstovams pasirašytinai arba siunčiami registruotu laišku.

17.4. Šalys įsipareigoja iš anksto viena kitai raštu pranešti apie jų buveinės adreso, pavadinimo ar banko sąskaitos rekvizitų pasikeitimus, priešingu atveju senaisiais rekvizitais išsiųsti pranešimai laikomi įteiktais tinkamai. Nepranešusi apie adreso pasikeitimą Šalis atsako kitai Šaliai už visus su nepranešimu susijusius tiesioginius nuostolius.

17.5. Šalys susitaria, kad kiekvienas ginčas, nesutarimas ar reikalavimas, kylantis iš Sutarties ar su ja susijęs, bus sprendžiamas derybų keliu. Nepavykus nesutarimų ar reikalavimų išspręsti Šalių derybomis, bet kurios iš Šalių iniciatyva ginčo sprendimas gali būti perduotas spręsti kompetentingam Lietuvos Respublikos teismui taikant Lietuvos Respublikos teisę. Teritorinis teismingumas nustatomas pagal Užsakovo buveinės registracijos vietą.

17.6. Visi šios Sutarties pakeitimai, papildymai ir priedai yra neatskiriama Sutarties dalis ir galioja, jei yra sudaryti raštu ir patvirtinti abiejų Šalių parašais ir antspaudais (jei numatyta steigimo dokumentuose).

17.7. Bet kokius mokesčius, kuriais gali būti apmokestinamos sumos, kurias gauna Užsakovas ir/ar Rangovas Sutarties pagrindu, privalės sumokėti pats Užsakovas ir/ar Rangovas.

17.8. Sutartis sudaroma: (i) 2 (*dviem*) vienodą teisinę galią turinčiais egzemplioriais, po vieną kiekvienai Šaliai, arba (ii) elektroninėmis priemonėmis Šalims pasirašant kvalifikuotais elektroniniais parašais, arba (iii) elektroniniu paštu Šalims apsikeičiant skenuotomis dokumento kopijomis.

17.9. Sutartis, įskaitant Rangovo pasiūlymą, teisės aktų nustatyta tvarka ir terminais skelbiama Centrinėje viešųjų pirkimų informacinėje sistemoje, išskyrus informaciją, kuri vadovaujantis Pirkimų įstatymo 32 straipsniu, yra konfidenciali ir kurios atskleidimas prieštarautų informacijos ir duomenų apsaugą reguliuojantiems teisės aktams arba visuomenės interesams, pažeistų teisėtus Rangovo komercinius interesus arba turėtų neigiamą poveikį tiekėjų konkurencijai.

18. SUTARTIES PRIEDAI

18.1. Sutarties priedai:

18.1.1. 1 priedas – Techninė specifikacija.

19. ŠALIŲ REKVIZITAI

UŽSAKOVAS AB „Šiaulių energija" Pramonės g. 10, 78502 Šiauliai Tel. +370 41 59 12 00 A. s. Nr. LT35 7180 0000 0346 7599 AB „Artea" bankas, b. k. 71800 PVM mokėtojo kodas LT453585811 Juridinio asmens kodas 245358580 info@senergija.lt www.senergija.lt Generalinė direktorė [redacted] _____	**RANGOVAS** UAB „Akmens takas" Dubijos g. 20, 77207 Šiauliai Tel. +370 652 56 897 A. s. Nr. LT787044060002227851 SEB bankas, b. k. 70440 PVM mokėtojo kodas LT450984716 Juridinio asmens kodas 145098473 at.konkursai@gmail.com Generalinis direktorius [redacted] _____

2026-01-__ šilumos perdavimo tinklų Vilniaus g. – Dvaro g. kvartale, Šiauliuose, projektavimo ir rekonstravimo darbų pirkimo-pardavimo sutarties Nr. _____ 1 priedas

ŠILUMOS PERDAVIMO TINKLŲ VILNIAUS G. –DVARO G. KVARTALE, ŠIAULIUOSE, PROJEKTAVIMO IR REKONSTRAVIMO DARBAI

TECHNINĖ SPECIFIKACIJA

1. REIKALAVIMAI PROJEKTAVIMUI

1.1. BENDROJI DALIS

1	Statinio (statinių grupės) pavadinimas, adresas	Šilumos perdavimo tinklų Vilniaus g. – Dvaro g. kvartale, Šiauliuose, projektavimo ir rekonstravimo darbai
2	Statinio projekto rengimo etapas	Techninis darbo projektas
3	Projekto dokumentų atlikimo kalba (-os)	Lietuvių
4	Nurodymai projekto dokumentų komplektavimui, įforminimui, dokumentų komplektų skaičius	Pilnai sukomplektuotą projektinę dokumentaciją sudaro: 1. popierinė – 4 (keturi) egz. (tame tarpe su originaliais parašais – 1 (vienas) egz.), 2. elektroninė (formatu*.pdf arba *.adoc) – 1 (vienas) egz., 3. elektroninė (redaguojamu formatu *.dwg (ne naujesne kaip AUTOCAD – 2007 versija), *.xls, *.doc, ar pan.) – 1 (vienas) egz.

1.2. PROJEKTAVIMO DARBŲ APIMTYS

Suprojektuoti šilumos perdavimo tinklų Vilniaus g. – Dvaro g. kvartale, Šiauliuose, rekonstravimo darbus bekanaliniais, pramoniniu būdu izoliuotais vamzdžiais su sustiprinta I laipsnio izoliacija (didžiausia leidžiama temperatūra – 120 ^{o}C, slėgis – 1,6 MPa). Preliminarūs statinių rodikliai pateikiami Priede Nr. 2;

1. Sąvoka „projektavimas“ apima visus su projektavimu susijusius darbus, tame tarpe:

1.1. trūkstamų dokumentų projektavimui sukomplektavimą;

1.2. esant būtinybei – papildomus tyrinėjimus, vamzdynų, esančių pastatų viduje, planų parengimą;

1.3. sutikimo tiesti susisiekimo komunikacijas, inžinerinius tinklus bei statyti jiems funkcionuoti būtinus statinius valstybinėje ir privačioje žemėje gavimą;

1.4. vadovavimą projektavimui;

1.5. projekto planavimą;

1.6. techninio darbo projekto rengimą;

1.7. projekto derinimą su suinteresuotais asmenimis ir institucijomis;

1.8. statybą leidžiančio dokumento gavimą ir pateikimą AB „Šiaulių energija“ (Užsakovui);

1.9. techninio darbo projekto koregavimą;

1.10. kitų su projektavimu susijusių darbų atlikimą (pvz. su projektinių pasiūlymų rengimu, derinimu, viešinimu ir pan. susijusios paslaugos).

2. Šilumos perdavimo tinklo rekonstravimo projekte numatyti:

2.1. Visų šilumos kamerų demontavimą, išskyrus šilumos kameras Nr. 2244-4, Nr. 2244-6/2 ir Nr. 2244-8:

2.1.1. Šilumos kameroje Nr. 2244-4:

2.1.1.1. Esamą šilumos kameros konstrukcijų būklės įvertinimą. Esant defektams ar pažeidimo požymių, priimti sprendinius defektų ir/ar pažeidimų šalinimui atliekant reikalingus remonto ar konstrukcijų keitimo darbus, naujomis, neapsiribojant žemiau nurodytais:

2.1.1.2. Visų šilumos kameros sienų hidroizoliavimą iš lauko pusės, naudojant 2 sluoksnių tepamą hidroizoliaciją;

2.1.1.3. Įlipimo landų kopetėlių ir liukų keitimą naujais;

2.1.1.4. Esamos šilumos kameros perdangos atnaujinimą, perdangą išlyginant betono sluoksniu ir hidroizoliuojant 2 sluoksniais prilydoma hidroizoliacine danga;

2.1.1.5. Metalines, pramoniniu būdu dažytas, sklendžių aptarnavimo aikšteles su kopetėlėmis.

2.1.2. Šilumos kameroje Nr. 2244-6/2:

2.1.2.1. Esamą šilumos kameros konstrukcijų būklės įvertinimą. Esant defektams ar pažeidimo požymių, priimti sprendinius defektų ir/ar pažeidimų šalinimui atliekant reikalingus remonto ar konstrukcijų keitimo darbus, naujomis, neapsiribojant žemiau nurodytais:

2.1.2.2. Visų šilumos kameros sienų hidroizoliavimą iš lauko pusės, naudojant 2 sluoksnių tepamą hidroizoliaciją;

2.1.2.3. Įlipimo landų kopetėlių ir liukų keitimą naujais;

2.1.2.4. Esamos šilumos kameros perdangos atnaujinimą, perdangą išlyginant betono sluoksniu ir hidroizoliuojant 2 sluoksniais prilydoma hidroizoliacine danga;

2.1.2.5. Metalines, pramoniniu būdu dažytas, sklendžių aptarnavimo aikšteles su kopetėlėmis.

2.1.3. Šilumos kameroje Nr. 2244-8 numatyti:

2.1.3.1. Esamą šilumos kameros konstrukcijų būklės įvertinimą. Esant defektams ar pažeidimo požymių, priimti sprendinius defektų ir/ar pažeidimų šalinimui. atliekant reikalingus remonto ar konstrukcijų keitimo darbus, naujomis, neapsiribojant žemiau nurodytais:

2.1.3.2. Visų šilumos kameros sienų hidroizoliavimą iš lauko pusės, naudojant 2 sluoksnių tepamą hidroizoliaciją;

2.1.3.3. Šilumos kameros prieduobės su apsauginėmis grotelėmis ir trapu įrengimą, prieduobės trapą prijungiant prie artimiausių, veikiančių lietaus nuotekų tinklų, numatant atbulinį vožtuvą;

2.1.3.4. Šilumos kameros grindų išlyginimą išbetonuojant ir suformuojant nuolydį į prieduobės pusę;

2.1.3.5. Įlipimo landų kopetėlių ir liukų keitimą naujais;

2.1.3.6. Esamos šilumos kameros perdangos atnaujinimą, perdangą išlyginant betono sluoksniu ir hidroizoliuojant 2 sluoksniais prilydoma hidroizoliacine danga;

2.1.3.7. Kompensacinių elementų pakeitimą naujais;

2.1.3.8. Metalines, pramoniniu būdu dažytas, sklendžių aptarnavimo aikšteles su kopetėlėmis.

2.2. Šilumos perdavimo tinklų ašies ir ilgio optimizavimą. Rangovas ir jo pasitelktas projektuotojas projektavimo stadijoje, siekdamas efektyvinti šilumos perdavimo tinklo darbą ir spartinti projekto įgyvendinimą, turi teisę ir pareigą, suderinus raštu su AB „Šiaulių energija“, keisti esamą (žr. 1 Priedas) tinklo konfigūraciją (iškelti tinklus iš privačių pastatų, atskirų patalpų ar probleminių teritorijų, papildomai optimizuoti tinklų trajektorijas) jeigu tai:

a) nedidins, pagal numatytą trajektoriją apskaičiuotų, šilumos perdavimo nuostolių rekonstruotame šilumos perdavimo tinkle;

b) užtikrins šilumos tiekimą visiems prijungtiems (pateiktuose šilumos perdavimo tinklų planuose žr. 1 Priedas ir 4 Priedas) vartotojų pastatams ir neblogins tiekimo patikimumo bei kokybės;

c) nepablogins šilumos perdavimo tinklų hidraulinio režimo;

d) nedidins šilumos perdavimo tinklų eksploatavimo kaštų. Dėl išvardintų sąlygų išpildymo siūlomuose projektiniuose sprendiniuose ir prioritetų, kiekvienu konkrečiu atveju, derindama sprendžia

AB „Šiaulių energija“.

2.3. Šilumos perdavimo tinklo atšakose uždaromosios armatūros aptarnavimo šulinių įrengimą. Projektuojamų šulinių skersmuo turi būti ne mažiau 1500 mm su lipynėmis armatūros aptarnavimui (nesant galimybei tokios skersmens įrengti – šulinio skersmuo gali būti sumažintas). Esant techninėms galimybėms, armatūros šulinius numatyti žaliuose plotuose, atsižvelgiant į preliminarią vietą, nurodytą šilumos perdavimo tinklų plane (žr. 1 Priedas). Šulinių dangčiai turi būti projektuojami taip, kad uždaromoji armatūra būtų valdoma nuo žemės paviršiaus specialių raktų-rankenų pagalba, uždaromąją armatūrą ≥DN200 numatyti su reduktoriniu valdymu. Vamzdynų uždaromoji armatūra privalo būti rutulinės sklendės. Ant nuorinimo armatūros numatyti oro nukreipimo atvamzdžius. Numatyti būtino vandens išleidimo iš vamzdynų įrenginius. Įvadinių šilumos tinklų projektavimo riba – iki vartotojų šilumos punktų įvadinių sklendžių Nr. 1 ir Nr. 2 (įskaitant ir sklendes). Numatyti metrologiškai patikrintus manometrus su nuorinimo vožtuvais prieš šilumos punkto įvadines sklendes Nr. 1 ir Nr. 2 ant pramoniniu būdu izoliuotų vamzdynų. Preliminarūs pastatų šilumos tinklo įvadų rodikliai pateikiami Priede Nr. 5.

2.4. Nepertraukiamo šilumos energijos tiekimo vartotojams rekonstravimo metu užtikrinimą (sąlyga turi būti užtikrinta optimaliai ir racionaliai išnaudojant esamų ir rekonstruotų vamzdynų atkarpas, laikinai įrengiamais šilumos tiekimo vamzdynais ir pan.). Nepertraukiamas šilumos energijos tiekimas vartotojams (laikinai įrengiamų šilumos tiekimo vamzdynų darbai ir, esant būtinybei, šiam tikslui naudojamos medžiagos) turi būti užtikrintas Rangovo sąnaudomis. Nepertraukiamas šilumos energijos tiekimas turi būti užtikrintas visiems vartotojams, prijungtiems prie šilumos tiekimo tinklo. Šilumos energijos karšto vandens ruošimui vartojimo duomenys pateikiami Priede Nr. 4. Užsakovas neteiks schemų, kokiu būdu, iš kokių taškų ir kokiomis atkarpomis galima bus vykdyti darbus. Už šio punkto reikalavimų įvykdymą, priemonių, medžiagų ir pan. kiekius ir apimtis atsakingas Rangovas. Leistini šilumos energijos nutraukimai vartotojui, ne ilgiau 12 val. vieną kartą per savaitę.

2.5. Metalo laužo – išardyto vamzdyno, liukų, sklendžių, metalinių konstrukcijų (nuardžius šiluminę izoliaciją) susmulkinimą (susmulkinto vamzdžio ilgis – ne daugiau 12 m), tvarkingą susandėliavimą Užsakovo saugojimo aikštelėje (AB „Šiaulių energija“, Pramonės g. 10 A, Šiauliai).

2.6. Nuardytos šiluminės izoliacijos, statybinio laužo sutvarkymą pagal teisės aktų reikalavimus.

2.7. Pažeistų dangų atstatymą.

2.8. Reikiamą šilumos perdavimo tinklo profilį su atitinkamais nuolydžiais.

2.9. Energetinių išteklių taupymui bei statybos laikotarpio trumpinimui numatyti 100 % suvirinimo siūlių neardomą defektų nustatymą radiografiniu metodu pagal LST EN ISO 17636:2013 (ar lygiavertį), akredituotoje laboratorijoje pagal LST EN ISO/IEC 17025:2018 ar lygiavertį standartą. Kampinės suvirinimo siūlės tikrinamos skvarbiaisiais dažalais pagal LST EN ISO 3452:2014 (ar lygiavertį). Suvirinimo siūlių kokybei užtikrinti, atliekant suvirinimo darbus, privalo būti naudojami distanciniai suvirinimo srovės reguliavimo įtaisai.

3. Projektuojama pramoniniu būdu izoliuotų vamzdžių sistema su sustiprinta I laipsnio izoliacija (Užsakovas numato, kad pramoniniu būdu izoliuotų šilumos tiekimo vamzdynuose gali būti naudojami plienai kitų šalių (ne Europos Sąjungos šalių, išskyrus Rusija ir Baltarusija), visiškai arba pagrindinėmis savybėmis atitinkantys plienus pagal LST EN standartų reikalavimus):

3.1. Plieniniai vamzdžiai turi atitikti LST EN 253:2019 + A1:2024 (ar lygiavertį) standartą arba būti „lygiaverčiai“, pagrindinis vamzdis – plieninis elektra virintas vamzdis:

3.1.1. plieno cheminė sudėtis, max %: anglies (C)≤ 0,2, mangano (Mn)≤ 1,4, silicio (Si) max – 0,4, chromo (Cr) max – 0,3, nikelio (Ni) max – 0,3, fosforo (P) max – 0,025, sieros (S) max – 0,02;

3.1.2. plieno vamzdžio mechaninės savybės: stiprumo riba – 360–510 N/mm^2, takumo riba – 235 N/mm^2, santykinis pailgėjimas – min 20 %, suvirinimo faktorius V=1,0;

3.1.3. plieno naudojimo aplinka turi atitikti GH klasę;

3.1.4. plienas P235GH (LST EN 10217–2:2016 (ar lygiavertį), LST EN 10216–2:2014 (ar lygiavertį)) gali būti naudojamas vamzdynams, kurių DN<300. Vamzdynams, kurių DN≥300, plienas P235GH nenaudotinas. Projektavimo metu, atliekant vamzdynų įtempimų ir pan. skaičiavimus, gali būti priimami sprendiniai naudoti geresnės kokybės plienus.

3.1.5. Preliminarūs pramoniniu būdu izoliuotų vamzdžių parametrai:

Eil. Nr.	Nominalus Ø, mm	Plieno vamzdžio skersmuo d x S_{min}
1	50	60,3x2,9
2	65	76,1x2,9
3	150	168,3x4,0
4	200	219,1x4,5
5	400	406,4x6,3

Žymėjimai:

d – pagrindinio plieninio vamzdžio nominalus skersmuo, mm;

S_{min} – pagrindinio plieninio vamzdžio nominalus minimalus sienutės storis, mm;

3.2. Vamzdžio izoliacija turi atitikti LST EN 253:2009 + A2:2016 (ar lygiavertį) reikalavimus. Vamzdžio izoliacijai naudojamos poliuretano putos. Išorinis – sustiprintas apvalkalas su neizoliuotais signaliniais variniais laidais turi būti pagamintas iš atsparaus polietileno. Polietileno apvalkalo jungtys turi būti dvigubo sandarumo su termiškai susitraukiančiu apvalkalu arba elektra suvirinamos (EW) movos. Pramoniniu būdu izoliuoto vamzdžio šilumos laidumo koeficientas turi būti ne daugiau kaip 0,029 W/m·K prie 50°C:

3.2.1. Preliminarūs pramoniniu būdu izoliuotų vamzdžių izoliacijos parametrai:

Eil. Nr.	Plieninio vamzdžio nominalus Ø, mm	Išorinio izoliacijos apvalkalo Ø, mm
1	50	140
2	65	160
3	150	280
4	200	355
5	400	630

Pramoniniu būdu izoliuotų vamzdžių izoliacijos storiai negali būti mažesni nei nurodyti lentelėje. Projektavimo ir rekonstravimo darbų metu gali būti naudojami didesnio izoliacijos storio pramoniniu būdu izoliuoti vamzdžiai.

3.3. Fasoninės dalys, uždarymo ir reguliavimo įtaisai, jungtys atitinkamai turi atitikti standartų LST EN 253:2019 + A2:2016, LST EN 448:2019, LST EN 488:2019, LST EN 489:2009 (arba lygiaverčių) reikalavimus. Draudžiama naudoti iš tiesių segmentų suvirintas fasonines dalis.

4. Projekto rengimo metu pagrįsti medžių kirtimą, nurodant kertamo medžio rūšį, kamieno skersmenį, būklę, atkuriamąją vertę. Projektavimo metu, iki statybą leidžiančio dokumento gavimo dienos, turi būti gauta teigiama želdynų komisijos išvada dėl planuojamų kirsti medžių. Projekto rengėjas prieš kreipdamasis į komisiją turi būti įvertinęs medžių būklę ir numatęs, kuriuos medžius reikės kirsti bei būti juos pažymėjus planuojamų darbų zonoje.

5. Pateikiamos teisės aktais nustatytos privalomosios projekto dalys. Projekto sudėties ir sprendinių detalumas turi būti pakankamas statybą leidžiančiam dokumentui gauti ir projekto

įgyvendinimui. Pastatų šilumos tinklo įvadų rekonstravimui įgyvendinti turi būti išskirti medžiagų ir darbų kiekių žiniaraščiai, statinio rodikliuose nurodyti pastatų šilumos tinklo įvadų rodikliai.

6. Rangovas, vadovaudamasis Lietuvos Respublikos Specialiųjų žemės naudojimo sąlygų įstatymu, turi parengti žemės sklypui naujai nustatomas ir (ar) pasikeitusios šilumos perdavimo tinklų apsaugos zonos erdvinius duomenis, nurodytus Lietuvos Respublikos Nekilnojamojo turto kadastro nuostatuose. Per teisės aktuose nustatytą terminą Nekilnojamojo turto kadastro ir Nekilnojamojo turto registro tvarkytojui Nekilnojamojo turto kadastro ir Nekilnojamojo turto registro įstatymų nustatyta tvarka pateikti pranešimą apie naujai nustatytas ir (ar) pasikeitusias įstatyme nurodytas teritorijas kartu su Nekilnojamojo turto kadastro nuostatuose nurodytais nustatytų teritorijų erdviniais duomenimis ir į šias teritorijas patenkančių arba nebepatenkančių (kai pasikeitė ar buvo panaikinta ankščiau nustatyta teritorija) Nekilnojamojo turto registre įregistruotų žemės sklypų unikaliais numeriais ir informuoti Užsakovą apie žymos padarymą.

7. Rangovas, vadovaudamasis Lietuvos Respublikos žemės įstatymu, kai žemės sklype (teritorijoje), kurio nuosavybės teise ar kita valdymo ir naudojimo teise nevaldo statytojas (užsakovas), numatoma vykdyti statybos darbus ir neprivaloma žemės sklypo (teritorijos), kuriame statomas statinys, valdyti nuosavybės teise arba valdyti ir naudoti kitais Lietuvos Respublikos įstatymų nustatytais pagrindais, kai statomi inžineriniai tinklai, kuriems statyti teritorijų planavimo dokumentu buvo įformintas suformuotas inžinerinių tinklų koridorius, arba statinius statyti ar rekonstruoti mažesniais negu norminiai atstumais iki gretimo sklypo ribos, taip pat jei kitą žemės sklypą (teritoriją) numatoma laikinai naudoti statybos metu, parengia sutartis ar susitarimus su šių žemės sklypų (teritorijų) savininkais, valdytojais arba šių žemės sklypų (teritorijų) savininkų, valdytojų sutikimus ar servituto nustatymą patvirtinančius dokumentus. Jeigu reikia sutarties ar susitarimo su valstybinės žemės patikėtiniu ar jo sutikimo, dokumentai rengiami ir teikiami Žemės įstatymo 34 straipsnio 1 dalyje nustatyta tvarka.

8. Atlikus rekonstravimo darbus ir pasikeitus statinių žemės sklypų užstatymo plotui, Rangovas turi atnaujinti žemės sklypų, kuriuose naujai pastatytos, rekonstruotos, demontuotos ar panaikintos statinio (unikalus Nr. 4400-4131-0761) dalys, kadastro duomenų bylas ir suderinti atnaujintų žemės sklypų kadastro duomenų bylas Nekilnojamojo turto kadastro nuostatuose nustatyta tvarka.

9. Pirkimo objektui taikoma fiksuotos kainos kainodara. Pirkimo dokumentuose nurodyti dydžiai – preliminarūs statinių rodikliai, paslaugų, statybos darbų (statinio, jo elementų baigtinių darbų ir jiems atlikti reikalingų resursų) apimtis – yra apytikriai ir neturi būti laikomi faktiniu ir tiksliu darbų, kuriuos darbų rangovui reikia atlikti, kiekiu. Rizika dėl galimo darbų kiekių svyravimo perduodama Rangovui. Jei Rangovo įvykdytų darbų faktinis kiekis skirsis nuo nurodyto perkamo kiekio (nurodyto pirkimo dokumentuose), laikoma, kad šie didesni ar mažesni darbų kiekiai buvo įskaičiuoti į mokėtiną pagal sutartį kainą, t. y. nepriklausomai nuo faktinio atliktų darbų kiekio sutarties kaina nebus keičiama. Didesni atliktų darbų kiekiai bus nelaikomi papildomais darbais, o mažesni – atsisakomais darbais. Už visą pirkimo dokumentuose ir sutartyje numatytą pirkimo objektą Užsakovas sumokės Rangovo pasiūlyme nurodytą kainą, jeigu faktinis ir pirkimo dokumentuose bei sutartyje Užsakovo nurodytų darbų kiekis nesiskirs daugiau kaip 15 procentų, skaičiuojant nuo pradinės sutarties vertės.

10. Rangovo pasiūlymo kaina turi apimti ir tuos darbus, kurie nors ir nebuvo tiesiogiai nustatyti pirkimo dokumentuose ir sutartyje, bet yra būtini sutarčiai įvykdyti, o Rangovas turėjo ir galėjo juos numatyti ir įvertinti dar iki pasiūlymų pateikimo termino pabaigos.

11. Rangovui suteikiama galimybė susipažinti su visa Užsakovo turima informacija, susijusia su pirkimo objektu ir reikalinga Rangovo pasiūlymui parengti, taip pat apžiūrėti darbų atlikimo vietą, kad Rangovas galėtų įvertinti išlaidas ir pateikti fiksuotos kainos pasiūlymą konkurso sąlygose numatyta tvarka ir terminais.

1.3. REIKALAVIMAI REKONSTRAVIMO DARBAMS

Pasirašoma pirkimo sutartis bus sudaryta su Rangovu vadinamosios sutarties „iki rakto“ pagrindu ir apims šilumos perdavimo tinklų Vilniaus g. – Dvaro g. kvartale, Šiauliuose, projektavimo ir rekonstravimo darbams reikalingų leidimų gavimą (žemės darbų ir pan.), projekto sprendinių įgyvendinimą, inžinerinių statinių geodezinį nužymėjimą, medžiagų pirkimą, statybos saugos ir sveikatos darbe koordinavimą (jeigu toks koordinatorius, pagal LR teisės aktus, yra privalomas numatytų darbų vykdymui), darbo dokumentacijos parengimą, pažymų iš rekonstruojamų šilumos tinklų apsaugos zonoje esančių žemės savininkų (naudotojų, valdytojų) ir kelio (pravažiavimų, kiemo aikštelių) savininko (valdytojo) dėl pretenzijų neturėjimo atliktiems (pravažiavimo, kiemo aikštelės dangų pagrindų atkūrimo, aplinkos sutvarkymo, žemės rekultivavimo ir pan.) darbams po rekonstravimo, gavimą, visus privalomuosius, teisės aktais nustatytus, rekonstruoto statinio paleidimo-derinimo darbus, išpildomųjų nuotraukų parengimą, statinių inventorinių bylų koregavimą, Valstybinės Energetikos Reguliavimo Tarybos (toliau – VERT) energetinių įrenginių techninės būklės patikrinimo pažymos ir dokumento, patvirtinančio apmokėjimą už VERT suteiktą paslaugą (VERT teikiamų paslaugų įkainiai nurodyti: https://e-seimas.lrs.lt/portal/legalAct/lt/TAP/f0003d80031b11ebbedbd456d2fb030d), pateikimą, statybos užbaigimo procedūrų organizavimą, visos teisės aktuose nustatytos, dokumentacijos, susijusios su statybos užbaigimu, pagal statybos techninius reglamentus, įforminimą ir pan.

Rekonstravimo darbai turi būti atliekami suderintu laiku su kelio (pravažiavimų, kiemo aikštelių) savininkais ir su žemės savininkais ar naudotojais. Rekonstravimo darbų vykdomo metu turi būti užtikrinamas privačių žemės sklypų savininkų patekimas į jiems priklausančius žemės sklypus. Ugdymo įstaigų teritorijose atliekami darbai turi būti suderinti su teritorijų naudotojais, atliekami ne ugdymo metu. Kiti rekonstravimo darbų atlikimo reikalavimai, tvarka ir terminai nurodyti pirkimo sutarties projekte.

Rangovas, atlikęs rekonstravimo darbus, kelių (pravažiavimų, kiemo aikštelių) sankasas turi užkasti ir įrengti asfalto dangų pagrindus, vadovaujantis Automobilių kelių standartizuotų dangų konstrukcijų projektavimo taisyklėmis KPT SDK 19, sutvarkyti žemės savininkų ir naudotojų teritorijas taip, kad jos būtų tinkamos toliau naudoti pagal paskirtį, taip pat atlyginti žemės savininkams ar žemės naudotojams nuostolius, padarytus atliekant šiuos darbus. Didždvario gimnazijos (Vilniaus g. 188) vidiniame kieme atstatant galutinį gerbūvį įrengti tik apatinį asfalto dangos sluoksnį, visos kitos kietosios dangos ir žalia veja kiemo ir įvažiavimo zonose (ruože nuo šilumos kameros Nr. 2243 iki Nr. 2245A ir nuo šilumos kameros Nr. 2245A iki taškų B,C ir šilumos kameros Nr. 2244) atstatomi pilna apimtimi. Nuostoliai nustatomi ir atlyginami Lietuvos Respublikos įstatymų nustatyta tvarka. Gerbūvio atstatymo darbai atliekami visa apimtimi, atstatant žalias vejas, asfalto dangas, pėsčiųjų takus ir jų kietąsias dangas.

Atliktiems darbams turi būti suteikta garantija, numatyta Lietuvos Respublikos statybos įstatyme.

Rangovas gali, šilumos perdavimo tinklų Vilniaus g. – Dvaro g. kvartale, Šiauliuose, rekonstravimo projekte, pagal kurį bus išduotas statybą leidžiantis dokumentas, numatyti atskirų dalių statybą užbaigti ne vienu metu, Užsakovui pateikti atskirų statinio statybos užbaigimo dokumentus, jei šios dalys gali būti naudojamos pagal statinio projekte numatytą paskirtį, nepriklausomai nuo to, ar kitų statinio projekte suprojektuotų statinio dalių statyba užbaigta.

1.4. TERMINAI

Projektavimo darbų pradžia – nuo sutarties įsigaliojimo dienos.

Projektavimo darbai ir statybos leidimo gavimas – ne vėliau kaip per 150 kalendorinių dienų nuo sutarties įsigaliojimo.

Statybos darbų pradžia – nuo statybą leidžiančio dokumento gavimo dienos.

Šiaulių Didždvario gimnazijos (Vilniaus g. 188) kiemo ir įvažiavimo zonose (ruože nuo šilumos kameros Nr. 2243 iki Nr. 2245A ir nuo šilumos kameros Nr. 2245A iki taškų B,C ir šilumos kameros Nr. 2244): vamzdynų montavimo pabaiga, tranšėjų užkasimas, apatinio asfalto sluoksnio įrengimas ir paruošimas gerbūvio atstatymo darbams – ne vėliau kaip iki 2026 m. rugpjūčio 21 d., gerbūvio atstatymo darbai – ne vėliau kaip iki 2026 m. rugpjūčio 31 d.

Vamzdynų montavimo pabaiga likusiose darbų vykdymo ribose, tranšėjų užkasimas ir paruošimas gerbūvio atstatymo darbams – ne vėliau kaip iki 2026 m. spalio 1 d., gerbūvio atstatymo darbai – ne vėliau kaip iki 2026 m. lapkričio 1 d.

Šilumos energijos tiekimas iš Pietinės katilinės sumontuotais vamzdynais – ne vėliau kaip iki 2026 m. spalio 1 d.

Statybos procedūrų užbaigimo data – ne vėliau kaip iki 2026 m. gruodžio 1 d.

Šilumos perdavimo tinklų apsaugos zonos erdvinių duomenų parengimas ir žymos padarymas – ne vėliau kaip iki 2026 m. gruodžio 31 d.

Galutinis darbų atlikimo terminas – ne vėliau kaip iki 2026 m. gruodžio 31 d.

1.5. PRIEDAI

Pridedama:

1 Priedas. Šilumos perdavimo tinklų planas.

2 Priedas. Preliminarūs rekonstruojamų tinklų rodikliai.

3 Priedas. Šilumos kamerų planai.

4 Priedas. Šilumos energijos karšto vandens ruošimui vartojimo duomenys.

5 Priedas. Preliminarūs pastatų šilumos tinklo įvadų rodikliai.

6 Priedas. Preliminarūs pastatų šilumos tinklo įvadų planai.

Projektuojamas armatūros šulinys
Rekonstruojamas tinklas
Nerekonstruojamas tinklas
Demontuojamas tinklas
Nauja statyba
Projektavimo - darbų riba
VIL_188_1 Gimnazijos sena dalis
2246-2
AUS_19_Admin.
AUS_19_Keliu policija
AUS_19_Migrac. sk.
AUS_19_Tardymo sk.
2245A
D
VIL_188_2 Gimnazijos priestatas
AUS_17
2246-2/6
AUS_15_2 Polifonija
AUS_15_1 LSDP Šiaulių sk
2244
B
2243
C
DVA_83
DVA_80
DVA_78_1 Nacion.mok
DVA_78_2 Archyvas
2242
2244-4
DVA_81
MIC_2
VIL_229
DVA_76
VIL_172
VIL_170
DVA_79
MIC_3
DVA_74
A
VIL_168
2244-8/1
2244-8
VIL_217
VIL_217_1
2244-10

2 Priedas. Preliminarūs rekonstruojamų tinklų rodikliai

Eil. Nr.	Šilumos perdavimo tinklas		Papildoma informacija	Trasos ilgis, m	Nominalus diametras, mm	Optimizuotas diametras, mm	Unikalus statinio Nr.
	Nuo	Iki					
1	ŠK-2243*	ŠK-2244	rekonstruojamas	25,01	450	400	4400-4131-0761
2	Taškas D	Vilniaus g. 188	nauja statyba	9,00	-	65	-
3	ŠK-2244	ŠK-2245A**	rekonstruojamas	70,22	420	400	4400-4131-0761
4	ŠK-2244	Taškas C	rekonstruojamas	20,00	200	200	4400-4131-0761
5	Taškas C	Vilniaus g. 188	demontuojamas	51,00	200	-	4400-4131-0761
6	ŠK-2244-2	Taškas B	demontuojamas	7,00	200	-	4400-4131-0761
7	Taškas C	Taškas B	nauja statyba	24,00	-	200	-
8	Taškas B	ŠK-2244-4	rekonstruojamas	67,66	200	200	4400-4131-0761
9	ŠK-2244-4******	ŠK-2244-6	rekonstruojamas	63,14	200	200	4400-4131-0761
10	ŠK-2244-6	ŠK-2244-6/3***	rekonstruojamas	22,55	50	65	4400-4131-0761
11	ŠK-2244-6*******	Vilniaus g. 168	rekonstruojamas	39,70	80	65	4400-4131-0761
12	ŠK-2244-6	Taškas A****	rekonstruojamas	42,07	200	150	4400-4131-0761
13	ŠK-2244-8*****	Vilniaus g. 166	rekonstruojamas	38,16	80	65	4400-4131-0761
			Naujai statomo, rekonstruojamo tinklo ilgis:	421,51			
			Demontuojamo tinklo ilgis:	58,00			
			Viso:	479,51			

* - projektuojamas šilumos perdavimo tinklo vamzdynas 2DN400/630 sujungiamas su esamu pramoniniu būdu izoliuotu šilumos perdavimo tinklo vamzdynu 2DN400/560.
** - projektuojamas šilumos perdavimo tinklo vamzdynas 2DN400/630 sujungiamas su esamu pramoniniu būdu izoliuotu šilumos perdavimo tinklo vamzdynu 2DN400/630.
*** - projektuojamas pramoniniu būdu izoliuotas vamzdynas 2DN65/160 iki atvado link Dvaro g. 81 sujungiamas su esamu, seno tipo šilumine izoliacija izoliuotu vamzdynu 2DN100, sujungimą apskardinant cinkuotos skardos segmentiniais gaminiais, sujungimams sujungti naudojant cinkuotas kniedes.
**** - projektuojamas šilumos perdavimo tinklo vamzdynas 2DN150/280 sujungiamas su esamu pramoniniu būdu izoliuotu šilumos perdavimo tinklo vamzdynu 2DN200/315.
***** - šilumos kameroje Nr. 2244-8 projektuojamas šilumos perdavimo tinklo vamzdynas 2DN150/280 sujungiamas su esamu pramoniniu būdu izoliuotu vamzdynu 2DN200/315 link taško A ir uždaromųjų armatūrų link šilumos kameros Nr. 2244-8/1 (uždaromoji armatūra link šilumos kameros Nr. 2244-8/1 keičiama nauja). Šilumos kameroje Nr. 2244-8 projektuojamas pramoniniu būdu izoliuotas trišakis 2DN150/280-2DN65/160-2DN150/280 link Vilniaus g. 166 su uždaromąja, nuorinimo ir drenavimo armatūra.
****** - šilumos kameroje Nr. 2244-4 suprojektuoti pramoniniu būdu izoliuotą trišakį 2DN200/355-2DN65/160-2DN200/355 link Vilniaus g. 172 su uždaromąja armatūra šilumos kameros ribose.
******* - ruože tarp šilumos kameros Nr. 2244-6 ir pastato Vilniaus g. 168, šilumos kameroje Nr. 2244-6/2 suprojektuoti pramoniniu būdu izoliuotą trišakį 2DN65/160-2DN50/140-2DN65/160 link Dvaro g. 77 su uždaromąja armatūra šilumos kameros ribose.

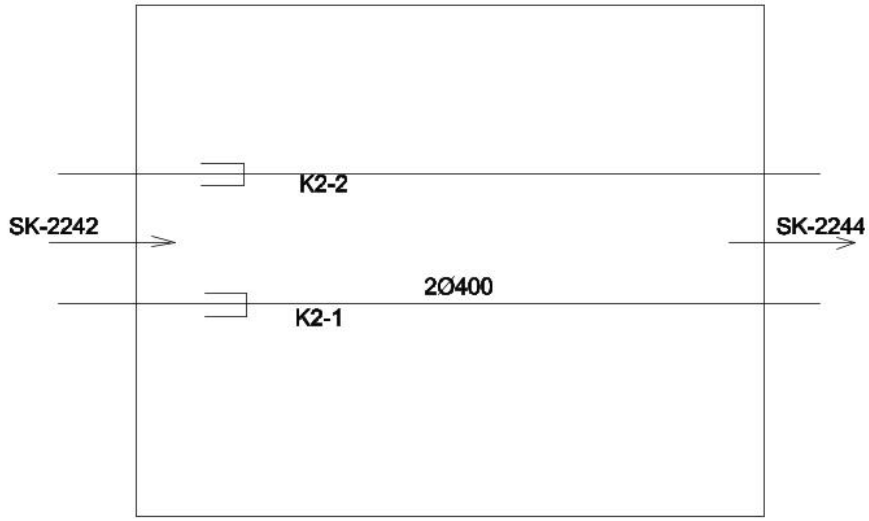

Techn.direkt.			Č.Kasputis	Vilniaus g-ve prie V vid.m-los
GTS v-kas			G.Šablinskas	
DT v-kas			J.Mazulis	
Braize			I.Geneviciene	
SPAB,,Šiaulių energija,,				
	KAMERA Nr. 2243			

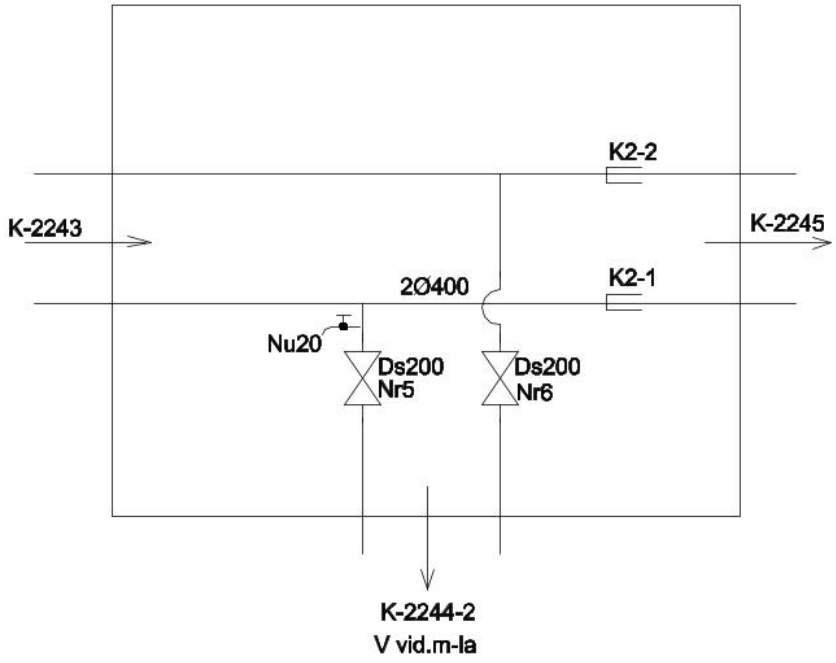

Techn.direkt.			Č.Kasputis	V vid.m-la
GTS v-kas			G.Šablinskas	
DT v-kas			J.Mazulis	
Braize			I.Geneviciene	
SPAB,,Šiaulių energija,,				
	KAMERA Nr. 2244			

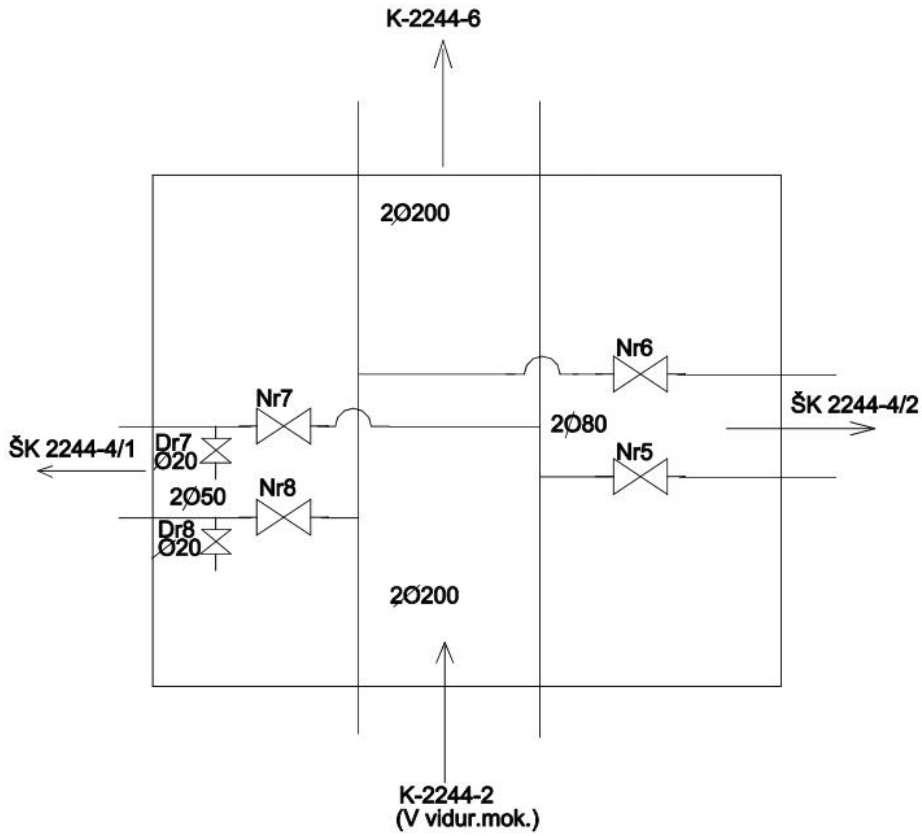

Techn.direkt.				Vilniaus 174 kieme
GTS v-kas				
DT v-kas				
Braize	2002 04			
SPAB,,Šiaulių energija,,				
	KAMERA Nr. 2244-4			

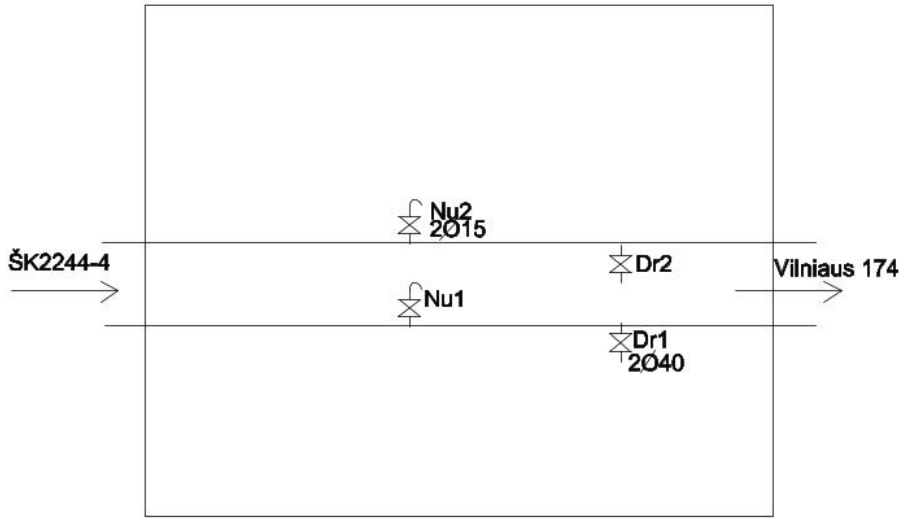

Techn.direktor.				Prie Vilniaus 174
GTS v-kas				
DT v-kas				
Braize	2002 04			
SPAB,,Šiaulių energija,,				
	KAMERA Nr. 2244-4/2			

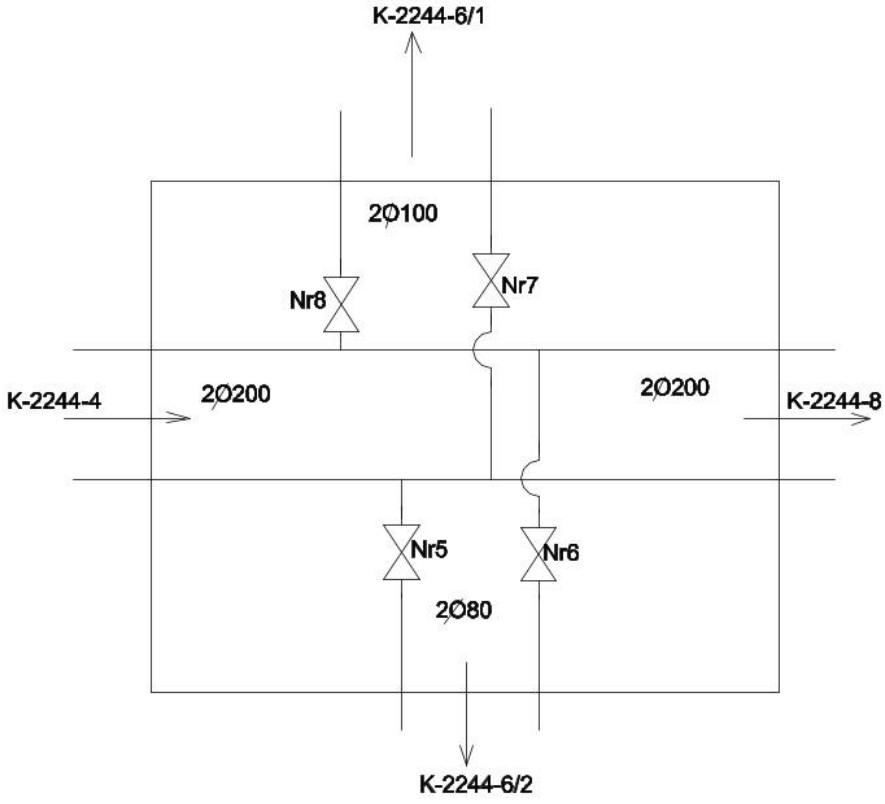

Techn.direkt.			
GTS v-kas			
DT v-kas			
Braize	2002 04 04		

Dvaro 77
(kieme)

SPAB,,Šiaulių energija,,

KAMERA Nr. 2244-6

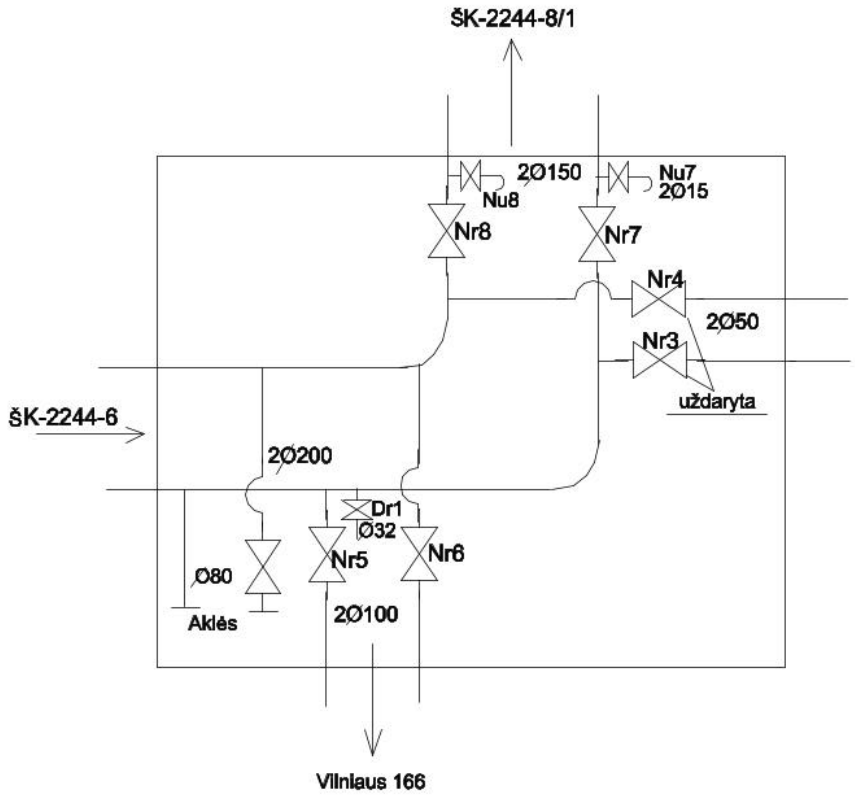

Techn.direktor.				,,Baltija,,
GTS v-kas				
DT v-kas			[redacted]	
Braize	2002 04 04		[redacted]	
SPAB,,Šiaulių energija,,				
KAMERA Nr. 2244-8				

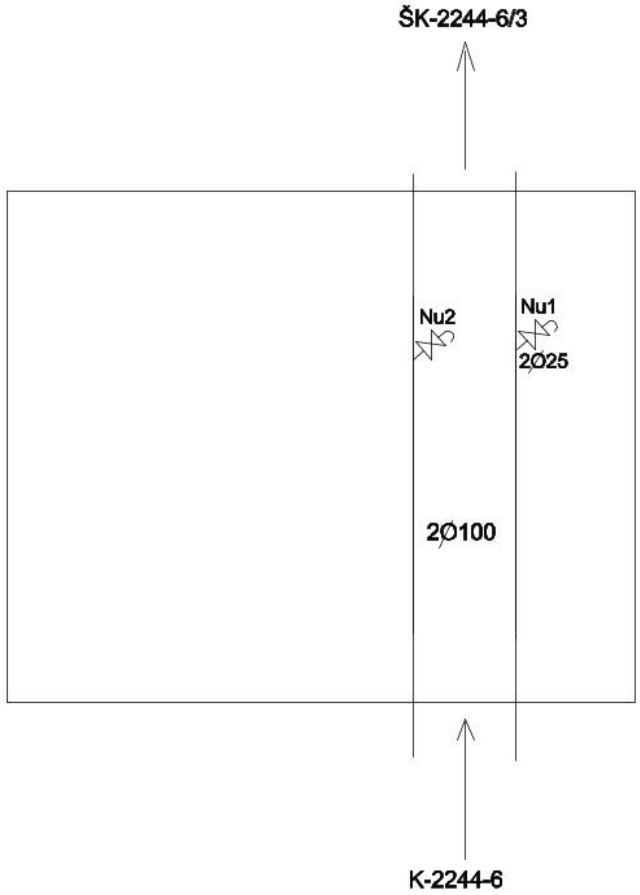

Techn.direkt.				Dvaro 79 (kieme)
GTS v-kas				
DT v-kas				
Braize	2002 04			
SPAB,,Šiaulių energija,,				
	KAMERA Nr. 2244-6/1			

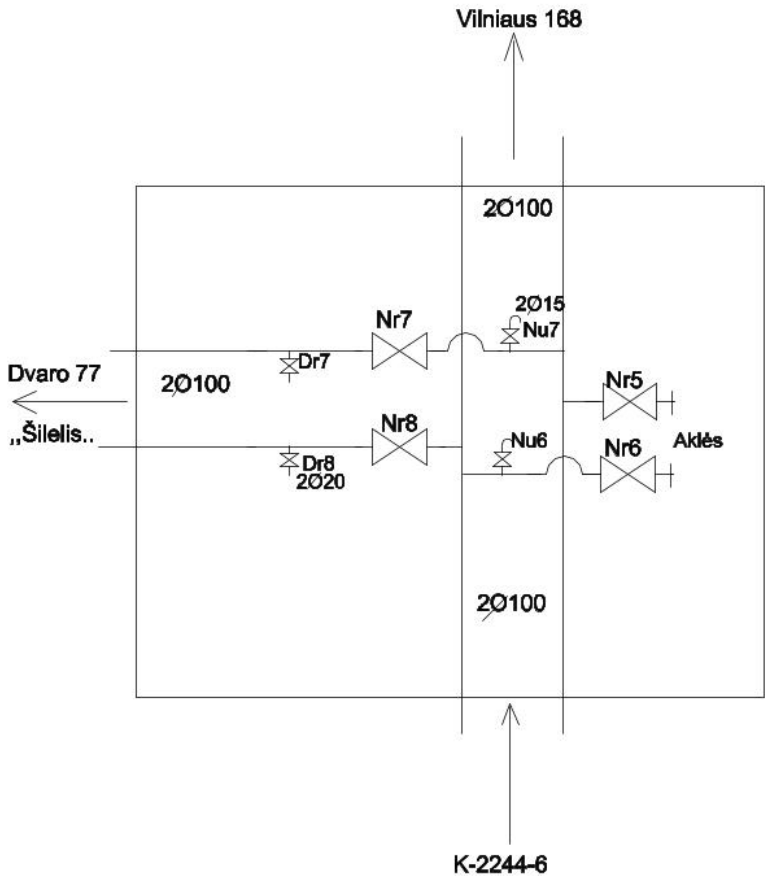

Techn.direkt.				Vilniaus 168 (kieme)
GTS v-kas				
DT v-kas				
Braize	2002 04 04			
SPAB,,Šiaulių energija,,				
	KAMERA Nr. 2244-6/2			

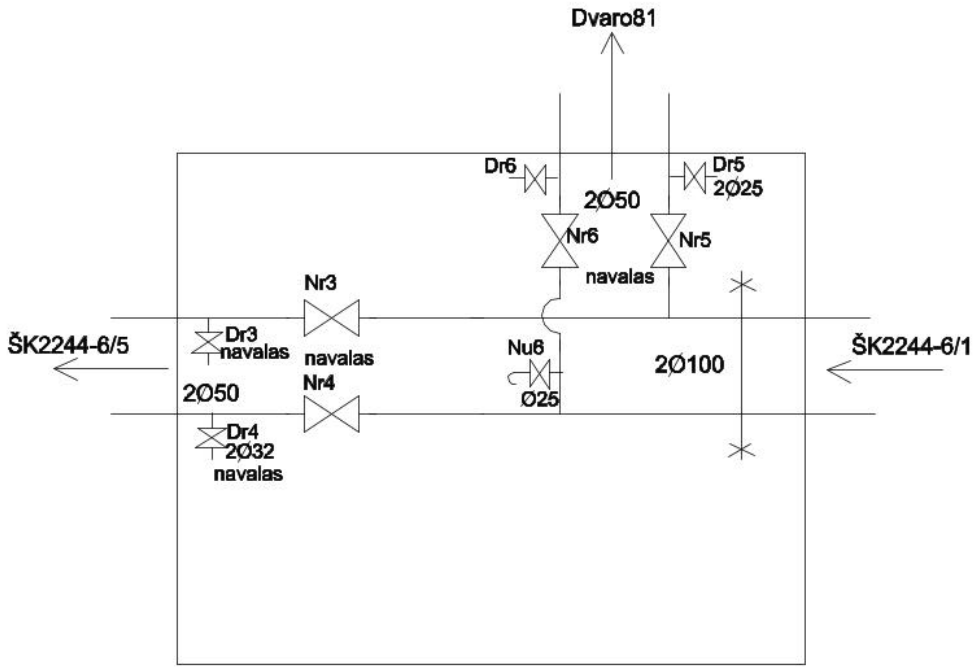

Techn.direkt.				Dvaro 81
GTS v-kas				(kieme)
DT v-kas				
Braize	2003 11			
SPAB,,Šiaulių energija,,				
	KAMERA Nr. 2244-6/3			

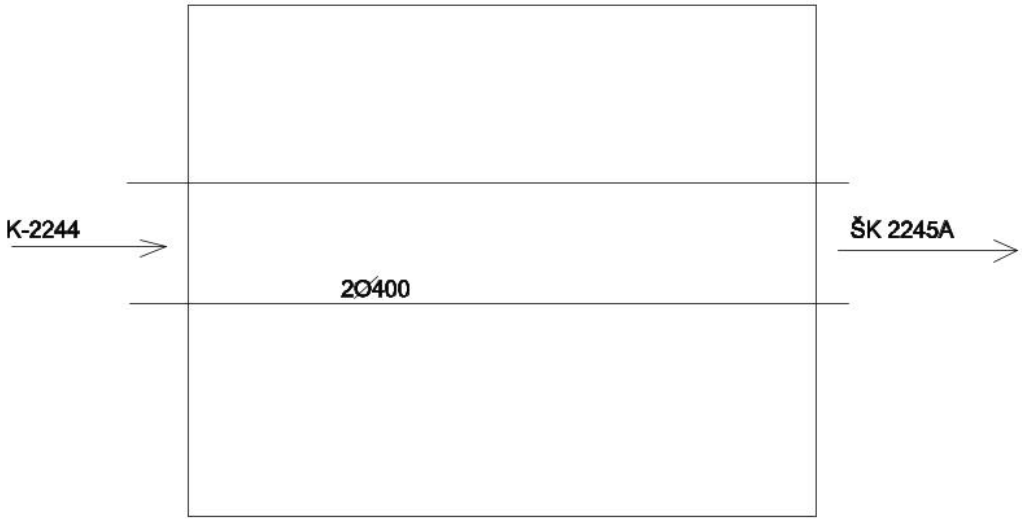

Techn.direkt.				V vid.m-los rusyje
GTS v-kas				
DT v-kas				
Braize	2002 04			
SPAB,,Šiaulių energija,,				
	KAMERA Nr. 2245			

4 Priedas. Šilumos energijos karšto vandens ruošimui vartojimo duomenys

Vartotojo poreikiai, kW				
Šilumos punkto adresas/sutartinis žymėjimas	Šildymo	Vėdinimo	Karšto vandens	Bendrai
Aušros al. 13	70,67		8,02	78,69
Dvaro g. 74	354,40		13,92	368,32
Dvaro g. 76	120,40			120,40
Dvaro g. 77	20,91			20,91
Dvaro g. 78 Archyvas	25,82			25,82
Dvaro g. 78 NMA	60,47			60,47
Dvaro g. 79	202,12		10,45	212,57
Dvaro g. 80	21,00			21,00
Dvaro g. 81	39,40			39,40
Dvaro g. 83	170,00	35,00	60,00	265,00
Vilniaus g. 154	133,63		8,52	142,15
Vilniaus g. 158	10,46			10,46
Vilniaus g. 166			24,00	24,00
Vilniaus g. 168	189,34			189,34
Vilniaus g. 170	29,28		2,03	31,31
Vilniaus g. 172	39,03			39,03
Vilniaus g. 188_1	214,00	82,00	18,79	314,79
Vilniaus g. 188_2	345,18			345,18
Varpo g. 27 DGN	377,78		27,25	405,03
Varpo g. 27 Kubas	26,30			26,30
Varpo g. 27 Vaistinė	49,50			49,50
			Viso:	2789,67

5 Priedas. Pastatų šilumos tinklo įvadų rodikliai (pastatų viduje)

Eil. Nr.	Šilumos tiekimo tinklai	Papildoma informacija	Ilgis, m	Nominalus diametras DN,mm	
				Esamas	Numatomas
1.	Dvaro g. 79	rekonstruojama	3,50	80	65
2.	Vilniaus g. 166	rekonstruojama	2,00	80	65
3.	Vilniaus g. 168	rekonstruojama	15,00	65	50
4.	Vilniaus g. 170	rekonstruojama	34,60	80	50
		Viso:	55,10 m		

Pastato planas su vidaus tinklų išdėstymu	Adresas: Dvaro g. 79

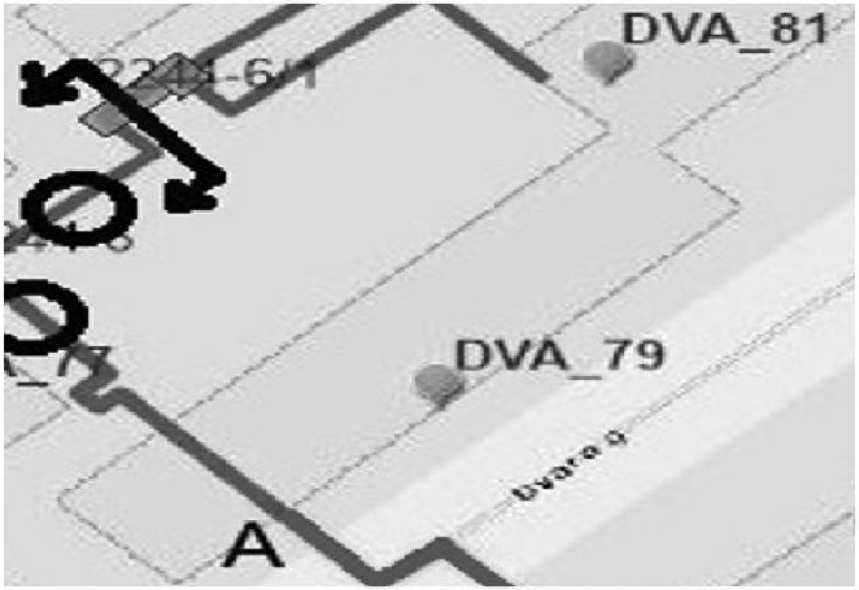

Vidaus tinklų aksonometrija nuo pastato sienos iki įvadinių sklendžių Nr.1 ir Nr.2	ŠTT įvado į pastatą tipas

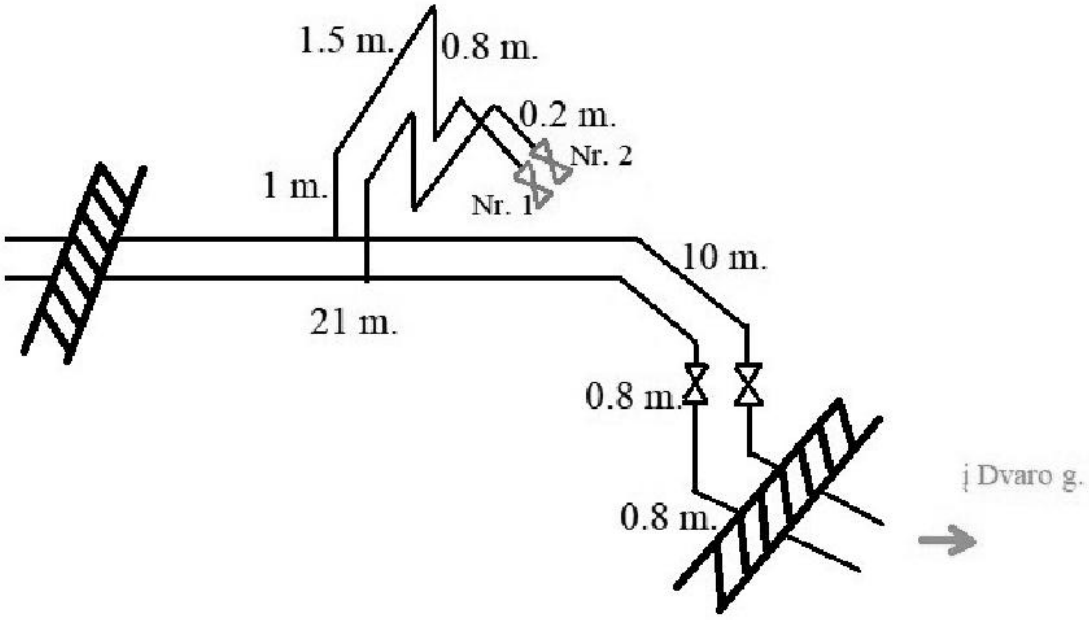

☒

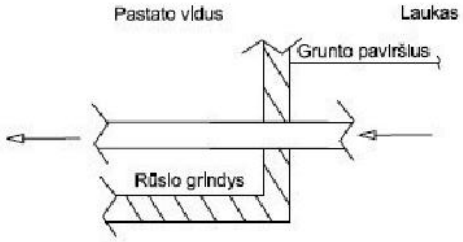

☐

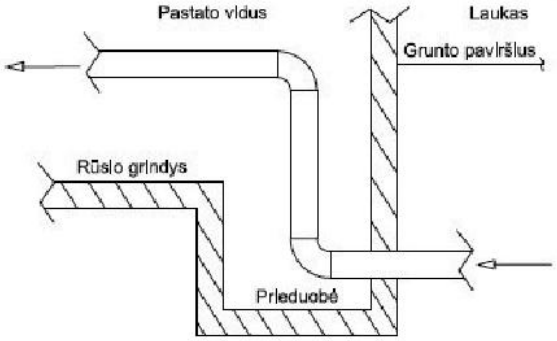

Pastato planas su vidaus tinklų išdėstymu	Adresas: Vilniaus g. 166

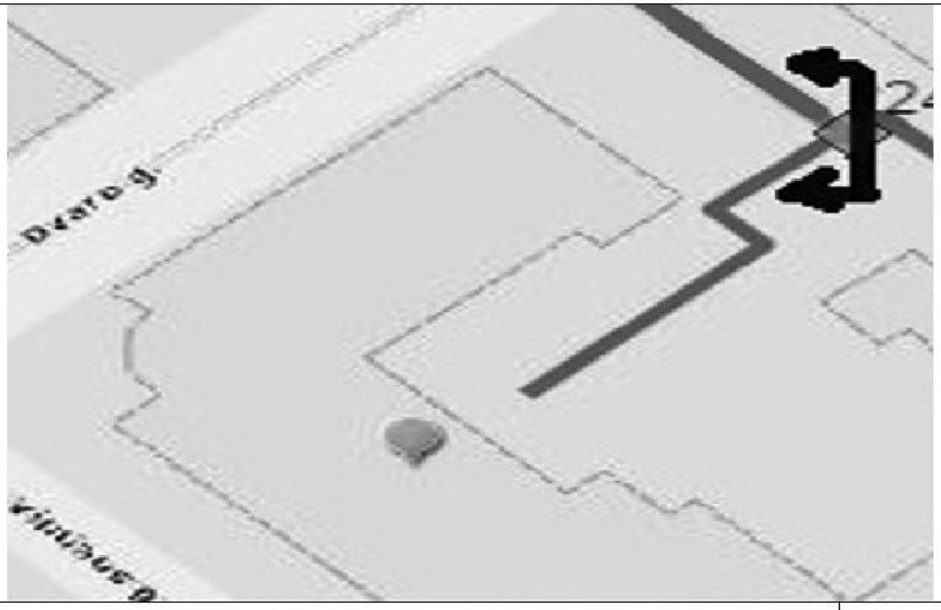

Vidaus tinklų aksonometrija nuo pastato sienos iki įvadinių sklendžių Nr.1 ir Nr.2	ŠTT įvado į pastatą tipas

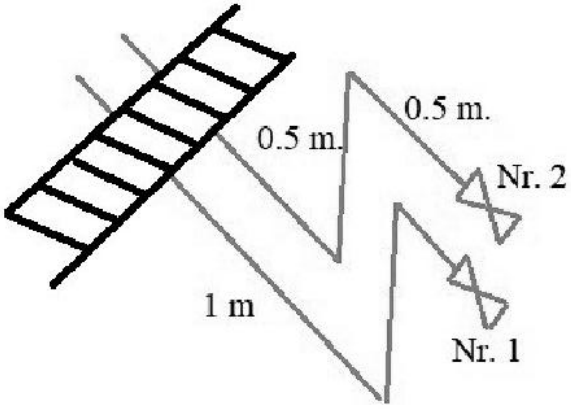

☒

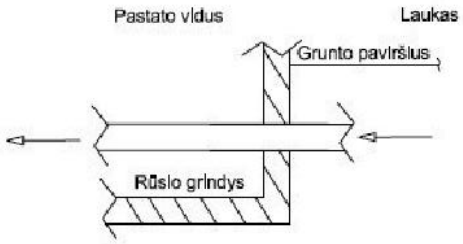

☐

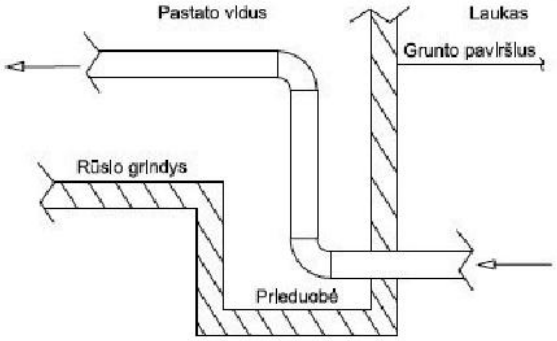

Pastato planas su vidaus tinklų išdėstymu	Adresas: Vilniaus g. 168

Vidaus tinklų aksonometrija nuo pastato sienos iki įvadinių sklendžių Nr.1 ir Nr.2	ŠTT įvado į pastatą tipas

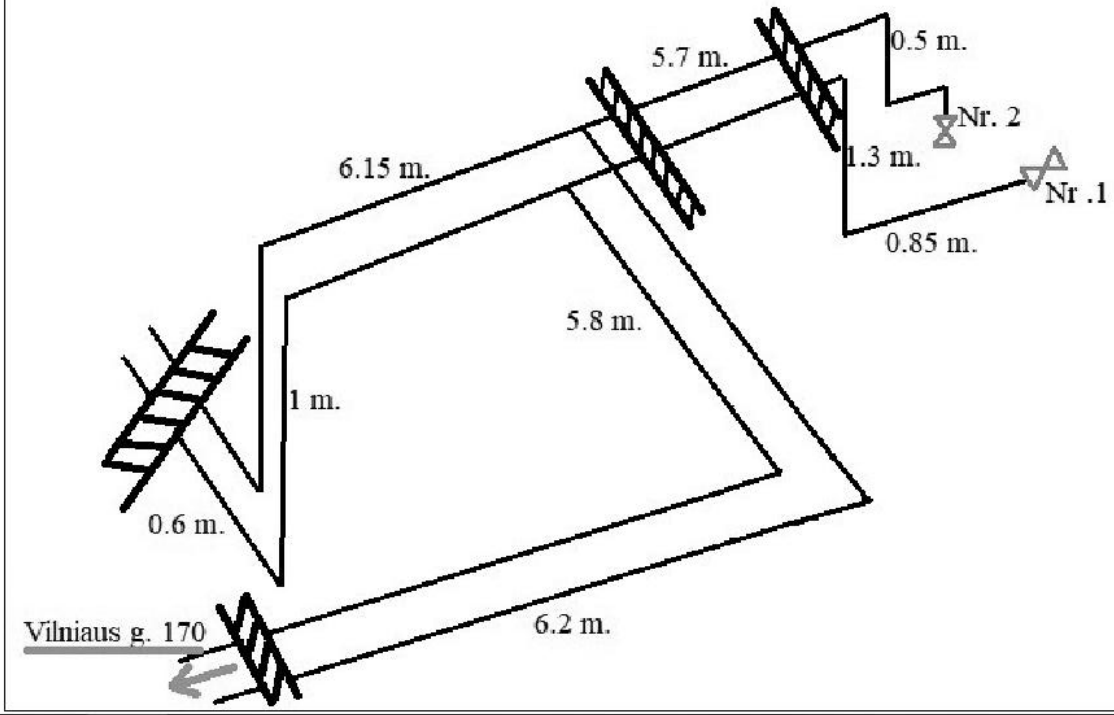

☒

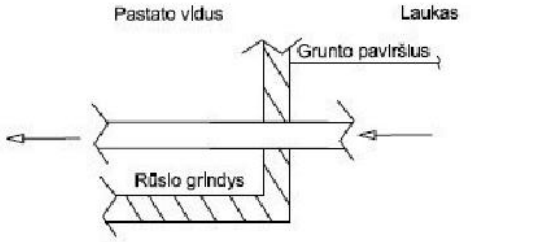

☐

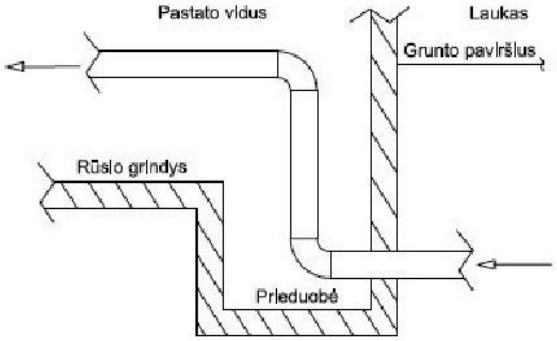

Pastato planas su vidaus tinklų išdėstymu

Adresas: Vilniaus g. 188 (2 Gimnazijos priestatas)

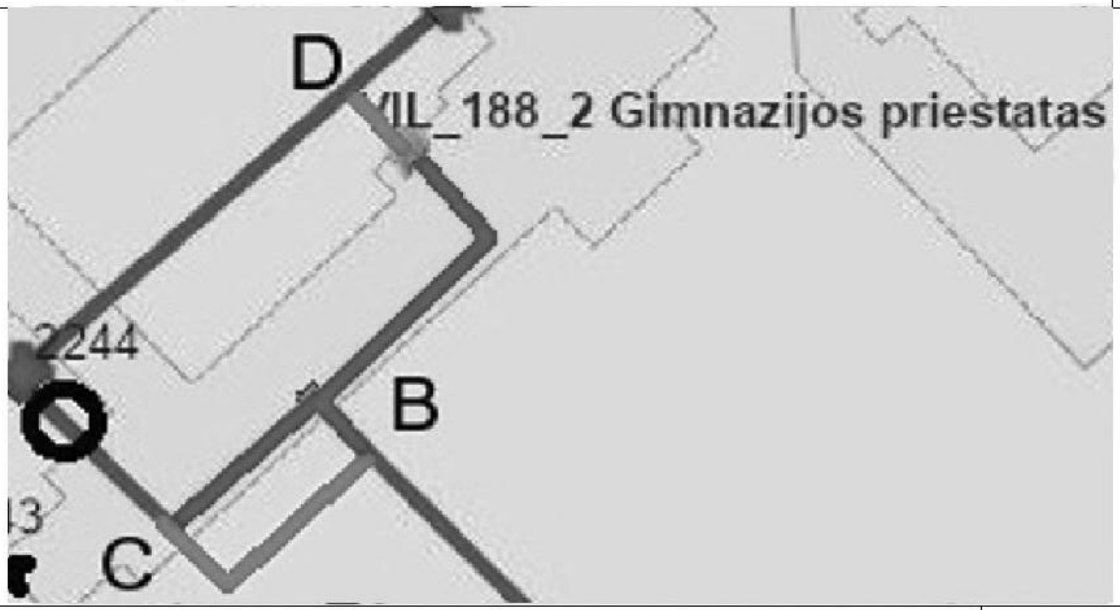

Vidaus tinklų aksonometrija nuo pastato sienos iki įvadinių sklendžių Nr.1 ir Nr.2

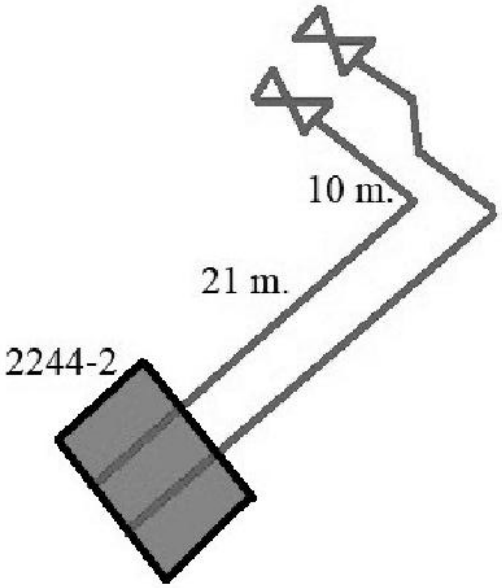

ŠTT įvado į pastatą tipas

☒

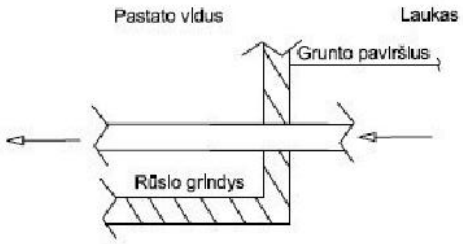

☐

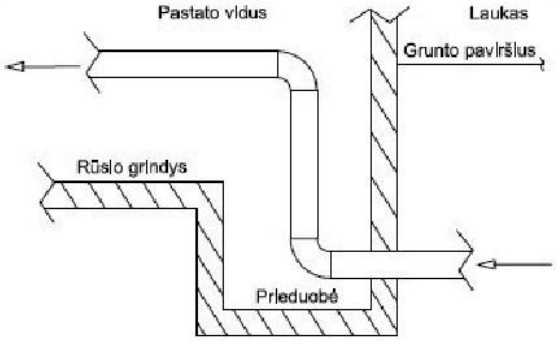

Pastato planas su vidaus tinklų išdėstymu	Adresas: Vilniaus g. 170

Vidaus tinklų aksonometrija nuo pastato sienos iki įvadinių sklendžių Nr.1 ir Nr.2	ŠTT įvado į pastatą tipas

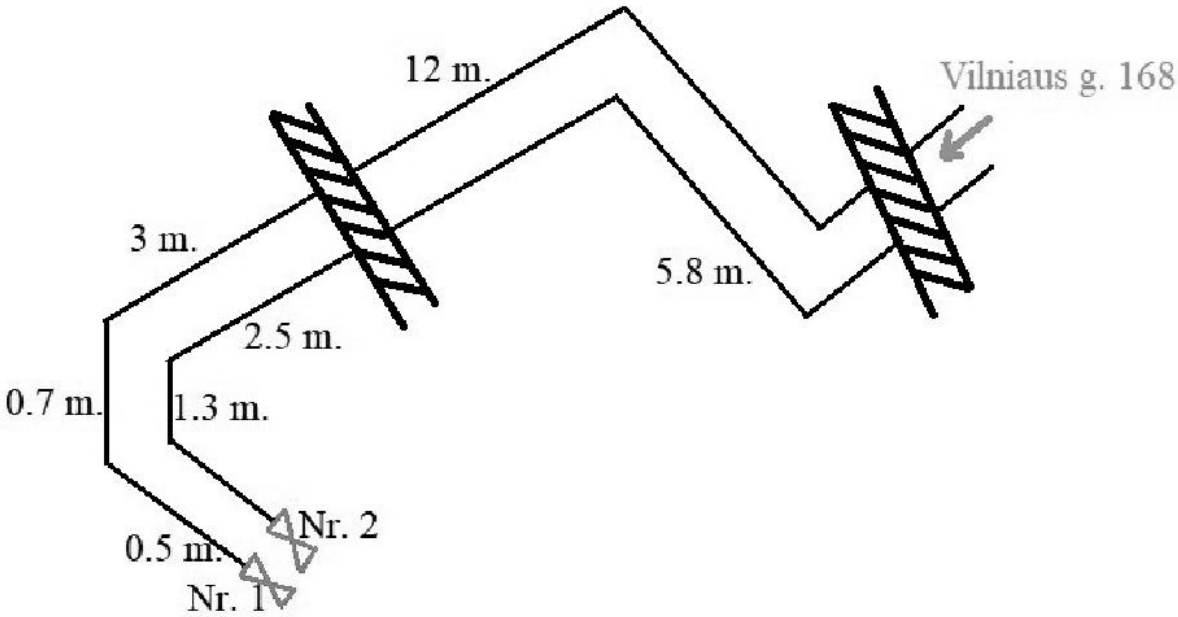

☒

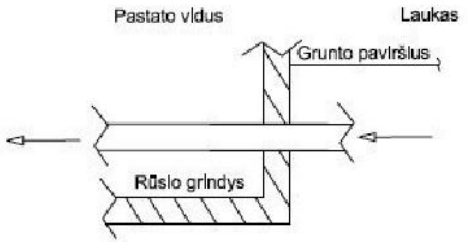

☐

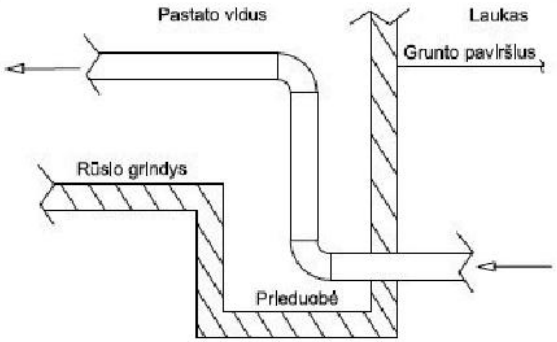

Pastato planas su vidaus tinklų išdėstymu	Adresas: Vilniaus g. 188 (2 Gimnazijos priestatas)

Vidaus tinklų aksonometrija nuo pastato sienos iki įvadinių sklendžių Nr.1 ir Nr.2	ŠTT įvado į pastatą tipas

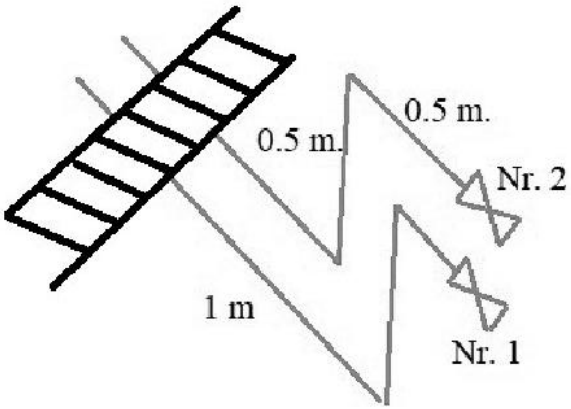

☒

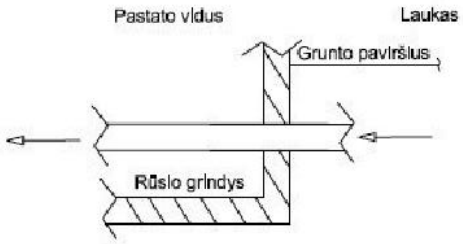

☐

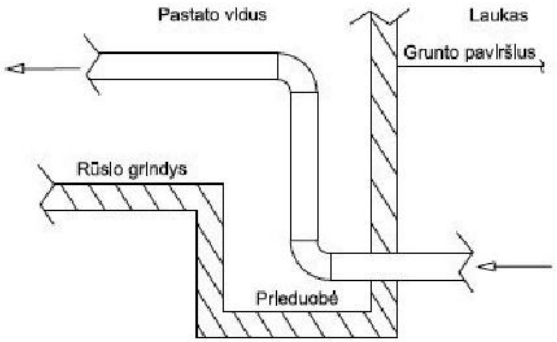

DETALŪS METADUOMENYS	
Dokumento sudarytojas (-ai)	ŠIAULIŲ ENERGIJA, AB
Dokumento sudarytojas (-ai)	UAB „AKMENS TAKAS“
Dokumento pavadinimas (antraštė)	Šilumos perdavimo tinklo Vilniaus g. - Dvaro g. kvartale, Šiauliuose, projektavimo ir rekonstravimo darbų pirkimo - pardavimo sutartis
Dokumento registracijos data ir numeris	2026-01-22 Nr. PS-1038
Dokumento gavimo data ir dokumento gavimo registracijos numeris	-
Dokumento specifikacijos identifikavimo žymuo	
Parašo paskirtis	
Parašą sukūrusio asmens vardas, pavardė ir pareigos	
Parašo sukūrimo data ir laikas	
Parašo formatas	
Laiko žymoje nurodytas laikas	
Informacija apie sertifikavimo paslaugų teikėją	
Sertifikato galiojimo laikas	
Parašo paskirtis	
Parašą sukūrusio asmens vardas, pavardė ir pareigos	
Parašo sukūrimo data ir laikas	
Parašo formatas	
Laiko žymoje nurodytas laikas	
Informacija apie sertifikavimo paslaugų teikėją	
Sertifikato galiojimo laikas	
Parašo paskirtis	
Parašą sukūrusio asmens vardas, pavardė ir pareigos	
Parašo sukūrimo data ir laikas	
Parašo formatas	
Laiko žymoje nurodytas laikas	
Informacija apie sertifikavimo paslaugų teikėją	
Sertifikato galiojimo laikas	
Informacija apie būdus, naudotus metaduomenų vientisumui užtikrinti	-
Pagrindinio dokumento priedų skaičius	20
Pagrindinio dokumento pridedamų dokumentų skaičius	0
Pridedamo dokumento sudarytojas (-ai)	-
Pridedamo dokumento pavadinimas (antraštė)	TS 1 priedas_Preliminarus silumos perdavimo tinklu planas.jpg
Pridedamo dokumento registracijos data ir numeris	-
Pridedamo dokumento sudarytojas (-ai)	-
Pridedamo dokumento pavadinimas (antraštė)	TS 2 priedas_Preliminarūs rekonstruojamų tinklų rodikliai.pdf
Pridedamo dokumento registracijos data ir numeris	-
Pridedamo dokumento sudarytojas (-ai)	-
Pridedamo dokumento pavadinimas (antraštė)	TS 3 priedas 2243.pdf
Pridedamo dokumento registracijos data ir numeris	-

Pridedamo dokumento sudarytojas (-ai)	-
Pridedamo dokumento pavadinimas (antraštė)	TS 3 priedas2244.pdf
Pridedamo dokumento registracijos data ir numeris	-
Pridedamo dokumento sudarytojas (-ai)	-
Pridedamo dokumento pavadinimas (antraštė)	TS 3 priedas2244-4.pdf
Pridedamo dokumento registracijos data ir numeris	-
Pridedamo dokumento sudarytojas (-ai)	-
Pridedamo dokumento pavadinimas (antraštė)	TS 3 priedas2244-4-2.pdf
Pridedamo dokumento registracijos data ir numeris	-
Pridedamo dokumento sudarytojas (-ai)	-
Pridedamo dokumento pavadinimas (antraštė)	TS 3 priedas2244-6.pdf
Pridedamo dokumento registracijos data ir numeris	-
Pridedamo dokumento sudarytojas (-ai)	-
Pridedamo dokumento pavadinimas (antraštė)	TS 3 priedas2244-8.pdf
Pridedamo dokumento registracijos data ir numeris	-
Pridedamo dokumento sudarytojas (-ai)	-
Pridedamo dokumento pavadinimas (antraštė)	TS 3 priedas2244-61.pdf
Pridedamo dokumento registracijos data ir numeris	-
Pridedamo dokumento sudarytojas (-ai)	-
Pridedamo dokumento pavadinimas (antraštė)	TS 3 priedas2244-62.pdf
Pridedamo dokumento registracijos data ir numeris	-
Pridedamo dokumento sudarytojas (-ai)	-
Pridedamo dokumento pavadinimas (antraštė)	TS 3 priedas2244-63.pdf
Pridedamo dokumento registracijos data ir numeris	-
Pridedamo dokumento sudarytojas (-ai)	-
Pridedamo dokumento pavadinimas (antraštė)	TS 3 priedas2245.pdf
Pridedamo dokumento registracijos data ir numeris	-
Pridedamo dokumento sudarytojas (-ai)	-
Pridedamo dokumento pavadinimas (antraštė)	TS 4 priedas_Šilumos energijos karšto vandens ruošimui vartojimo duomenys.pdf
Pridedamo dokumento registracijos data ir numeris	-
Pridedamo dokumento sudarytojas (-ai)	-
Pridedamo dokumento pavadinimas (antraštė)	TS 5 priedas_Pastatų šilumos tinklo įvadų rodikliai (pastatų viduje).pdf
Pridedamo dokumento registracijos data ir numeris	-
Pridedamo dokumento sudarytojas (-ai)	-
Pridedamo dokumento pavadinimas (antraštė)	TS 6 priedas Dvaro g. 79.jpg
Pridedamo dokumento registracijos data ir numeris	-
Pridedamo dokumento sudarytojas (-ai)	-
Pridedamo dokumento pavadinimas (antraštė)	TS 6 priedas Vilniaus g. 166.jpg
Pridedamo dokumento registracijos data ir numeris	-
Pridedamo dokumento sudarytojas (-ai)	-
Pridedamo dokumento pavadinimas (antraštė)	TS 6 priedas Vilniaus g. 168.jpg
Pridedamo dokumento registracijos data ir numeris	-
Pridedamo dokumento sudarytojas (-ai)	-
Pridedamo dokumento pavadinimas (antraštė)	TS 6 priedas Vilniaus g. 188 demont.jpg
Pridedamo dokumento registracijos data ir numeris	-

Pridedamo dokumento sudarytojas (-ai)	-
Pridedamo dokumento pavadinimas (antraštė)	TS 6 priedas Vilniaus g. 170.jpg
Pridedamo dokumento registracijos data ir numeris	-
Pridedamo dokumento sudarytojas (-ai)	-
Pridedamo dokumento pavadinimas (antraštė)	TS 6 priedas Vilniaus g. 188.jpg
Pridedamo dokumento registracijos data ir numeris	-
Programinės įrangos, kuria naudojantis sudarytas elektroninis dokumentas, pavadinimas	Elpako v.20251219.1
Informacija apie elektroninio dokumento ir elektroninio (-ių) parašo (-ų) tikrinimą (tikrinimo data)	Tik
Elektroninio dokumento nuorašo atspausdinimo data ir ją atspausdinęs darbuotojas	20
Paieškos nuoroda	-
Papildomi metaduomenys	Nu „K