MIŠRIŲ KOMUNALINIŲ ATLIEKŲ SURINKIMO KONTEINERIŲ PIRKIMO SUTARTIS NR. 63

2019-02-06
Alytus

UAB Alytaus regiono atliekų tvarkymo centras, juridinio asmens kodas 250135860, kurios registruota buveinė yra Vilniaus g. 31, Alytus., duomenys apie įstaigą kaupiami ir saugomi Lietuvos Respublikos juridinių asmenų registre, atstovaujama direktoriaus Algirdo Reipo, veikiančio pagal bendrovės įstatus (toliau – Užsakovas), ir

UAB „Desela" juridinio asmens kodas 110768024, kurios registruota buveinė yra S.Žukausko g. 2D, LT-50118, Kaunas, duomenys apie įmonę kaupiami ir saugomi Lietuvos Respublikos juridinių asmenų registre, atstovaujama direktoriaus Vido Bovainio, veikiančio pagal įmonės įstatus (toliau – Prekių tiekėjas), toliau kartu šioje viešojo pirkimo – pardavimo sutartyje vadinami „Šalimis", o kiekvienas atskirai – „Šalimi", sudarė šią prekių viešojo pirkimo – pardavimo sutartį, toliau vadinamą „Sutartimi", ir susitarė dėl toliau išvardytų sąlygų.

I. Sutarties objektas

1. Sutarties objektas – Mišrių komunalinių atliekų surinkimo konteineriai (240 L) kaip nurodyta Sutarties priede Nr. 1 „Techninė specifikacija", įskaitant prekių pristatymą Techninėje specifikacijoje nurodytu adresu.

II. Sutarties galiojimas, vykdymo pradžia, trukmė ir terminai

2. Sutartis sudaroma 3 (trijų) mėnesių laikotarpiui, su galimybe sutartį pratęsti dar 1 (vienam) mėnesiui.
3. Ši Sutartis pradeda galioti nuo jos pasirašymo dienos ir galioja šios Sutarties II.2 punkte nurodytą laikotarpį, bet ne ilgiau kaip iki sutarties visiško įvykdymo, kol ji nutraukiama šioje Sutartyje arba teisės aktų nustatyta tvarka.
4. Sutarties sąlygos Sutarties galiojimo laikotarpiu gali būti keičiamos, vadovaujantis Viešųjų pirkimų įstatymo 89 straipsniu.

III. Sutarties kaina (kainodaros taisyklės) ir mokėjimo sąlygos

5. Sutarties vertė - 4500,00 (keturi tūkstančiai penki šimtai) Eur be PVM. PVM skaičiuojamas pagal Lietuvos Respublikos įstatymus.
6. Tiekiamų prekių kaina nurodyta Sutarties priede Nr. 2, „Tiekėjo pasiūlymas".
7. Sutarties kaina Sutarties galiojimo metu nekeičiama, išskyrus, padidėjus arba sumažėjus pridėtinės vertės mokesčio (PVM) tarifui. Sutarties vertė be PVM nekeičiama.
8. Užsakovas sumoka pavedimu už Prekes, pagal pateiktą PVM sąskaitą faktūrą, naudojantis informacinės sistemos „E. sąskaita" priemonėmis, per 30 kalendorinių dienų nuo PVM sąskaitos faktūros pateikimo dienos. Sistemos adresas: https://www.esaskaita.eu/web/esaskaita/ Atkreipiamas dėmesį, kad perkančioji organizacija turi teisęs neatlikti mokėjimo jeigu tiekėjas nepateikia E. sąskaitos.

IV Sutarties įvykdymo užtikrinimas

9. Paslaugų teikėjas, pasirašydamas Sutartį, turi pateikti Užsakovui Sutarties įvykdymo užtikrinimo dokumentą, t.y. Lietuvos Respublikoje ar užsienyje registruoto banko ar kredito unijos garantiją arba draudimo bendrovės laidavimo raštą kartu su laidavimo draudimo liudijimo (poliso) kopija.
10. Sutarties įvykdymo užtikrinimo vertė yra 5 (penki) procentai nuo Sutartyje nurodytos paslaugų kainos, t. y. 225 (du šimtai dvidešimt penki) Eur. Sutarties įvykdymo užtikrinimo dokumente sumos turi būti nurodytos eurais.
11. Sutarties įvykdymo užtikrinimo dokumentas turi galioti 3 (tris) mėnesius nuo Sutarties įsigaliojimo dienos.
12. Sutarties įvykdymo užtikrinimo dokumentas turi būti išduotas banko, kredito unijos ar draudimo bendrovės, turinčios teisę užsiimti tokia veikla.
13. Sutarties įvykdymo užtikrinimo dokumente turi būti nurodyta, kad bankas, kredito unija arba draudimo bendrovė įsipareigoja Užsakovui sumokėti Sutarties įvykdymo užtikrinimo dokumente nurodytą sumą, esant bet kuriai iš šių aplinkybių:
13.1. Paslaugų teikėjas nevykdo savo įsipareigojimų pagal Sutartį ir dėl to Sutartis nutraukiama;
13.2. Paslaugų teikėjas per trūkumams ištaisyti nustatytą terminą jų neištaisė ir (ar) negali suteikti paslaugų;
13.3. Paslaugų teikėjas perleido savo įsipareigojimus, prisiimtus Sutartimi, tretiesiems asmenims arba sudarė subteikimo sutartį su subteikėju, nenurodytu Sutarties 2 priede, išskyrus atvejus, kai Sutarties nustatyta tvarka subteikėjas buvo pakeistas;
13.4. Paslaugų teikėjas dėl savo kaltės kitaip pažeidė Sutartį ir tai lėmė Užsakovo nuostolius.
14. Jeigu vykdant Sutartį Sutarties įvykdymo užtikrinimo dokumentą išdavęs asmuo negali įvykdyti savo įsipareigojimų, Užsakovas privalo raštu pareikalauti, kad Paslaugų teikėjas per 10 (dešimt) darbo dienų pateiktų naują Sutarties įvykdymo užtikrinimo dokumentą tomis pačiomis sąlygomis. Jeigu Paslaugų teikėjas nepateikia naujo Sutarties įvykdymo užtikrinimo dokumento, Užsakovas turi teisę nutraukti Sutartį.
15. Sutarties įvykdymo užtikrinimo dokumentas grąžinamas per 10 (dešimt) darbo dienų nuo užtikrinimo dokumento galiojimo termino pabaigos, Paslaugų teikėjui pateikus prašymą raštu.

V. Šalių atsakomybė

16. Neatlikus apmokėjimo nustatytais terminais, Prekių tiekėjo pareikalavimu, Užsakovas privalo sumokėti Prekių tiekėjui už kiekvieną uždelstą dieną 0,02 %, delspinigių nuo laiku neapmokėtos sumos.

VI. Susirašinėjimas

17. Visi pagal Sutartį siunčiami pranešimai, užsakymai, sutikimai, informacija ar patvirtinimai įforminami raštu ir siunčiami faksu, elektroniniu paštu arba skubiuoju paštu registruotu laišku toliau nurodytais Šalių adresais ir numeriais. Bet koks pranešimas, siunčiamas faksu ir (ar) elektroniniu paštu, laikytinas gautu jo išsiuntimo dieną. Sutarties Šalys susirašinėja lietuvių kalba.

18. Sutarties Šalių atstovai Sutarties vykdymo laikotarpiu:
Asmuo, atsakingas už sutarties vykdymą -

	Užsakovas	**Prekių tiekėjas**
Vardas, pavardė	Martynas Krasauskas	Vidas Bovainis
Adresas	Vilniaus g.31, Alytus	

Telefonas	8 612 67394	
Faksas		
El. paštas atstovo Sutarties vykdymo laikotarpiu	martynas.krasauskas@alytausratc.lt	info@desela.lt

Asmuo atsakingas už sutarties ir pakeitimų paskelbimą - Ilona Kazlauskienė, UAB Alytaus regiono atliekų tvarkymo centro vyr. specialistė – projektų vadovė, Vilniaus g. 31, LT-62112 Alytus, tel. + 370 315 72842 ir el. p.: ilona.kazlauskiene@alytausratc.lt

19. Jei pasikeičia Šalies adresas ir / ar kiti duomenys, tokia Šalis turi informuoti kitą Šalį pranešdama ne vėliau, kaip per 3 dienas. Jei Šaliai nepavyksta laikytis šių reikalavimų, ji neturi teisės į pretenziją ar atsiliepimą, jei kitos Šalies veiksmai, atlikti remiantis paskutiniais žinomais jai duomenimis, prieštarauja Sutarties sąlygoms arba ji negavo jokio pranešimo, išsiųsto pagal tuos duomenis.

VII. Prekių tiekėjo teisės ir pareigos

13. Prekių tiekėjas įsipareigoja:

13.1. tiekti Prekes Užsakovui pagal Sutartį už Prekių įkainį, savo rizika bei sąskaita kaip įmanoma kokybiškai, efektyviai.

13.2. nedelsdamas raštu informuoti Užsakovą apie bet kurias aplinkybes, kurios trukdo ar gali sutrukdyti Prekių tiekėjui atlikti Prekių tiekimą nustatytais terminais;

13.3. užtikrinti su Sutarties vykdymu susijusios informacijos konfidencialumą bei apsaugą;

13.4. užtikrinti, kad Sutarties sudarymo momentu ir visą jos galiojimo laikotarpį Prekių tiekėjas būtų pajėgus patiekti reikiamą Prekių kiekį;

13.5. tinkamai vykdyti kitus įsipareigojimus, numatytus Sutartyje ir galiojančiuose Lietuvos Respublikos teisės aktuose.

13.6. Prekių tiekėjas be raštiško Užsakovo sutikimo negali vienašališkai nutraukti Sutarties.

13.7. Prekių tiekėjas turi ir kitas šios Sutarties ir Lietuvos Respublikoje galiojančių teisės aktų numatytas teises.

13.8. Prekių tiekėjas per 10 kalendorinių dienų nuo sutarties pasirašymo dienos pateikti Užsakovui sutarties įvykdymo užtikrinimą - Lietuvos Respublikoje ar užsienyje registruoto ir turinčio licenciją banko garantija ar draudimo bendrovės laidavimą raštą. Užtikrinimo vertė – 5 proc. nuo bendros sutarties vertės.

VIII. Užsakovo teisės ir pareigos

14. Užsakovas įsipareigoja mokėti Sutarties kainą už patiektas Prekes pagal šios Sutarties sąlygas.
15. Užsakovas turi visas šios Sutarties bei Lietuvos Respublikoje galiojančių teisės aktų numatytas teises.

IX. Sutarties keitimas

16. Sutarties vykdymo laikotarpiu (sąskaitos už patiektas Prekes išrašymo dieną) pasikeitus PVM tarifui, Sutarties įkainiai ir/ar atskirų išrašomų sąskaitų suma perskaičiuojama nekeičiant pasiūlymo kainoje nurodytos kainos be PVM dalies ir atitinkamai perskaičiuojant PVM dalį. Pasikeitus PVM dydžiui jis turi būti įformintas šalių sudarytu raštišku Sutarties priedu, kuris tampa

Sutarties neatskiriama dalimi. Perskaičiuotas įkainis taikomas už tas Prekes, už kurias PVM sąskaita – faktūra išrašoma galiojant naujam pridėtinės vertės mokesčiui.

17. Pirkimo sutarties sąlygos Sutarties galiojimo laikotarpiu negali būti keičiamos, išskyrus tokias pirkimo Sutarties sąlygas, kurias pakeitus nebūtų pažeisti Viešųjų pirkimų įstatymo 3 straipsnyje nustatyti principai ir tikslai.
18. Pirkimo Sutarties sąlygų keitimu nebus laikomas pirkimo Sutarties sąlygų koregavimas joje numatytomis aplinkybėmis, jei šios aplinkybės nustatytos aiškiai ir nedviprasmiškai bei buvo pateiktos konkurso sąlygose.
19. Sutarties keitimas įforminamas raštu, šalių susitarimu.

X. Kitos nuostatos

20. Sutartis gali būti nutraukiama Šalių susitarimu.
21. Užsakovas turi teisę nutraukti šią Sutartį vienašališkai prieš terminą, nesikreipdamas į teis[illegible], įspėjęs Prekių tiekėją prieš 15 (penkiolika) kalendorinių dienų, jei Prekių tiekėjas nevykdo ar netinkamai vykdo Sutartį.
22. Abi Šalys turi teisę vienašališkai nutraukti Sutartį, jeigu dėl nenugalimos jėgos negali vykdyti savo įsipareigojimų.
23. Nenugalimos jėgos aplinkybėmis laikomos aplinkybės, nurodytos Lietuvos Respublikos civilinio kodekso 6.212 str. ir Atleidimo nuo atsakomybės esant nenugalimos jėgos (force majeure) aplinkybėms taisyklėse, patvirtintose Lietuvos Respublikos Vyriausybės 1996 m. liepos 15 d. nutarimu Nr. 840. Nustatydamos nenugalimos jėgos aplinkybes Šalys vadovaujasi Lietuvos Respublikos Vyriausybės 1997 m. kovo 13 d. nutarimu Nr. 222 „Dėl nenugalimos jėgos (force majeure) aplinkybes liudijančių pažymų išdavimo tvarkos patvirtinimo".
24. Šiai Sutarčiai ir visoms iš šios Sutarties atsirandančioms teisėms ir pareigoms taikomi Lietuvos Respublikos įstatymai bei kiti norminiai teisės aktai. Sutartis sudaryta ir turi būti aiškinama pagal Lietuvos Respublikos teisę.
25. Sutartį pasirašantis Paslaugų teikėjo atstovas patvirtina, jog supranta, kad Užsakovas Paslaugų teikėjo atstovo asmens duomenis tvarkys teisėto intereso pagrindu, siekiant identifikuoti asmenį, turintį teises atstovauti Paslaugų teikėją ir jo vardu sudaryti bei vykdyti sandorius, vykdyti Užsakovo taikytinus teisės aktų reikalavimus, įskaitant bet neapsiribojant susijusius su dokume[illegible] archyvavimu, pateikti reikalavimus Paslaugų teikėjui. Paslaugų teikėjo atstovo asmens duomenų tvarkymas, duomenų subjekto teisės, asmens duomenų saugojimo terminai nustatyti Užsakovo privatumo politikoje, su kuria Paslaugos teikėjo atstovas gali susipažinti www.aratc.lt.
26. Ši Sutartis sudaryta lietuvių kalba, 2 (dviem) egzemplioriais, turinčiais vienodą teisinę galią – po vieną kiekvienai Šaliai.
27. Šios Sutarties neatskiriama dalis yra ją sudarantys dokumentai:
    26.1. Techninė specifikacija (Priedas Nr. 1);
    26.2. Tiekėjo pasiūlymas (Priedas Nr. 2).

XI. Šalių rekvizitai:

Užsakovas:	Prekių tiekėjas:
UAB Alytaus regiono atliekų tvarkymo centras Adresas: Vilniaus g. 31, LT-62112, Alytus Įmonės kodas 250135860 PVM kodas LT100001596812 Tel. (8 315) 72842 Faks. (8 315) 50150 El. paštas info@alytausratc.lt Banko kodas 73000 A.s. Nr. LT 307300010129791336, Swedbank AB DIREKTORIUS *Algirdas Reipas* (parašas) A.V.	UAB „Desela“ S.Žukausko g. 2D, LT-50118 Kaunas Įmonės kodas 110768024 PVM kodas LT10768219 El. paštas info@desela.lt LT847044060003602912 AB SEB bankas Direktorius *Vidas Bovainis* (parašas) A.V.

Minimalūs detalūs reikalavimai **II pirkimo daliai (240 L)** talpos konteineriams:

Nr.	Techniniai reikalavimai	Reikalavimų atitikimas (TAIP/NE)	Dokumentas pasiūlyme, patvirtinantis atitikimą reikalavimui
1.	**Bendrieji reikalavimai**		
1.1.	Konteinerių gamintojas, tipas ir modelis.		
1.2.	Konteineriai turi būti sertifikuoti, pilnai sukomplektuoti, nauji (ne senesni kaip 2018 metų gamybos), nenaudoti, be išorinių pažeidimų.		
1.3.	Talpa – 240 litrų.		
1.4.	Kiekis – 200 vnt.		
1.5.	Atitinka nacionalinius ir/arba ES standartus RAL GZ 95/1, LST EN 840-1:2012, LST EN 840-6:2013 (ar lygiaverčius) standartus patvirtinantys dokumentai: oficialių kokybės kontrolės institucijų ar akredituotų /sertifikuotų laboratorijų bandymų protokolai, patvirtinantys ne tik Konteinerio kokybę, bet ir pagaminimo medžiagų atsparumą smūgiams ir temperatūrų pokyčiams. Atitinka gamyklos gamintojos technines sąlygas, pagaminti laikantis ISO 9001, 14001 ar jiems analogiškų standartų.		
2.	**Paskirtis:**		
2.1	Buityje susidariusioms mišrioms komunalinėms atliekoms likusioms po rūšiavimo surinkti		
3.	**Reikalavimai konteineriui:**		
3.1.	Pagamintas iš atsparios išoriniams smūgiams, deformacijai, UV spinduliams, cheminiam, biologiniam ir atmosferiniam poveikiui, šalčiui ir karščiui temperatūrų diapazone nuo - 40C° iki +40 C° didelio tankio polietileno (HDPE), perdirbto plastiko arba iš kitos lygiavertės, ne prastesnes savybes turinčios medžiagos. Konteinerių gamyboje negali būti naudojamos aplinkai kenksmingos medžiagos, sunkieji metalai.		
3.2.	Skirtas naudojimui lauko sąlygomis.		
3.3.	Konteinerio korpuso ir dangčio spalva – tamsiai pilka, atitinkanti standartinę gamintojo RAL spalvų paletę ir suderinta su Užsakovu. Spalva suteikiama dažant medžiagos masę, iš kurios formuojami konteineriai.		
3.4.	Saugus darbinis pakrovimas turi atlaikyti sertifikate nurodytą svorį.		
3.5.	Konteineris tuštinamas standartiniu buitinių atliekų surinkimo automobilio šukiniu griebtuvu.		

Nr.	Techniniai reikalavimai	Reikalavimų atitikimas (TAIP/NE)	Dokumentas pasiūlyme, patvirtinantis atitikimą reikalavimui
4.	**Reikalavimai konteinerio konstrukcijai:**		
4.1.	240 litrų talpos atliekų konteineris su dangčiu ir dviem ratukais.		
4.2.	Ratukai plastikiniai su guminėmis padangomis, tvirtinami galvanizuoto metalo arba nerūdijančio plieno ištisine ašimi.		
4.3.	Metalinės dalys turi būti atsparios korozijai. Gamintojas turi naudoti paviršiaus apdorojimo priemones arba medžiagas, kurios užtikrintų sistemų eksploatacines charakteristikas vidutiniškai agresyvioje aplinkoje (aplinkos agresyvumo klasė C3 pagal EN ISO 12944).		
4.4.	Konteinerio korpusas uždaras, konteinerio sienelės ir dugnas be angų (perforacijos) oro cirkuliacijai.		
4.5.	Konteineris turi rankeną (-as) konteinerio stūmimui/ traukimui.		
5.	**Ženklinimas:**		
5.1.	Ant kiekvieno konteinerio matomoje vietoje turi būti patvarus ženklinimas, nurodant:		
5.1.1.	nuoroda į LST EN 840-1:2012 (ar analogišką standartą);		
5.1.2.	vardinį tūrį;		
5.1.3.	gamintojo pavadinimą arba prekės ženklą		
5.1.4.	visuminę leidžiamąją masę, kg;		
5.1.5.	gamybos metus ir mėnesį.		
5.2.	Plastikinės konteinerių dalys, dangčiai ir ratukai turi būti paženklinti pagal LST EN ISO 11469:2000 arba analogiško standarto reikalavimus.		
6.	**Garantijos:**		
6.1.	Garantija turi būti suteikiama gamintojo (tiekėjas turi pateikti gamintojo garantinį raštą).		
6.2.	Gamyklinė garantija konteineriui – ne mažiau kaip 24 mėnesių.		
7.	**Dokumentacija:**		
7.1.	Konteinerių surinkimo, eksploatacijos, aptarnavimo bei priežiūros instrukcijos lietuvių ir originalo kalbomis.		
7.2.	Gamintojo pateikiamas duomenų lapas, kuriame pateikiama ši informacija:		
7.2.1.	nuoroda į LST EN 840-1:2012, RAL GZ 95/1 (ar analogišką) standartą;		
7.2.2.	vardinis tūris;		

Nr.	Techniniai reikalavimai	Reikalavimų atitikimas (TAIP/NE)	Dokumentas pasiūlyme, patvirtinantis atitikimą reikalavimui
7.2.3.	gabaritiniai matmenys;		
7.2.4.	visuminė leidžiamoji masė, kg;		
7.2.5.	medžiagos, iš kurių pagamintas konteineris;		
7.2.6.	konteinerio tuštinimo būdas ir atitinkami saugos įtaisai.		

II pirkimo dalis

UAB ARATC
Gauta: Nr. 6-1016
2018 m. ... Priedas Nr. 1
12
18

UAB "DESELA "

S. Žukausko g. 2D, LT-50118 Kaunas, tel./faksas 837 311108, el. p. info@desela.lt
Duomenys kaupiami ir saugomi LR juridinių asmenų registre Kauno filiale,
Įmonės kodas 110768024, PVM mokėtojo kodas LT107680219

UAB Alytaus regiono atliekų tvarkymo centrui

PASIŪLYMAS
DĖL MIŠRIŲ KOMUNALINIŲ ATLIEKŲ SURINKIMO KONTEINERIŲ

2018-12-17 Nr.24
Kaunas

Y. Kazlauskienei
V. Zun
2018-12-18

Tiekėjo pavadinimas */Jeigu dalyvauja ūkio subjektų grupė, surašomi visi dalyvių pavadinimai/*	UAB „ Desela „
Tiekėjo adresas */Jeigu dalyvauja ūkio subjektų grupė, surašomi visi dalyvių adresai/*	S. Žukausko g. 2D, LT-50118 Kaunas
Asmens, pasirašiusio pasiūlymą saugiu elektroniniu parašu, vardas, pavardė, pareigos	Vidas Bovainis, direktorius
Telefono numeris	8612 71900
Fakso numeris	837 311108
El. pašto adresas	info@desela.lt

/Pastaba. Pildoma, jei tiekėjas ketina pasitelkti subrangovą (-us), subtiekėją (-us), ar subteikėją (-us)/

Subrangovo (-ų), subtiekėjo (-ų) ar subteikėjo (-ų) pavadinimas (-ai)	
Subrangovo (-ų), subtiekėjo (-ų) ar subteikėjo (-ų) adresas (-ai)	
Įsipareigojimų dalis (procentais), kuriai ketinama pasitelkti subrangovą (-us), subtiekėją (-us) ar subteikėją (-us)	

1. Šiuo pasiūlymu pažymime, kad sutinkame su visomis pirkimo sąlygomis, nustatytomis:
   1) atviro konkurso skelbime, paskelbtame Viešųjų pirkimų įstatymo nustatyta tvarka;
   2) kituose pirkimo dokumentuose (jų paaiškinimuose, papildymuose).
2. Pasirašydamas CVP IS priemonėmis pateiktą pasiūlymą saugiu elektroniniu parašu, patvirtinu, kad dokumentų skaitmeninės kopijos ir elektroninėmis priemonėmis pateikti duomenys yra tikri.

Mes siūlome Mišrių komunalinių atliekų konteinerių komplektą:

Eil. nr.	Prekių pavadinimas	Mato vnt.	Vieneto kaina, EUR be PVM	Kiekis	Pasiūlymo kaina EUR be PVM (kaina gaunama vieneto kainą sudauginus su kiekiu)
1.	Mišrių komunalinių atliekų surinkimo konteineriai (240 L)	Vnt.	22,50	200	**4500,00**

Bendra pasiūlymo kaina Eur be PVM: *Keturi tūkstančiai penki šimtai eurų 00 ct.*
(suma žodžiais)

Siūlomos prekės visiškai atitinka pirkimo dokumentuose nurodytus reikalavimus.
Kartu su pasiūlymu pateikiami šie dokumentai:

Eil. Nr.	Pateiktų dokumentų pavadinimas	Dokumento puslapių skaičius
1.	EBVPD	25
2.	VĮ Registrų centras išrašas	2
3.	Techninė specifikacija	3
4.	Bukletas EN-LT	3
5.	Bukletas Premium	1
6.	CE deklaracija	16
7.	EN 840 originalas	1
8.	Garantija	1
9.	Instrukcija	1
10.	ISO sertifikatas	4
11.	RAL bandymų protokolas	7
12.	RAL GZ sertifikatas originalas	1
13.	RAL EN sertifikatas EN-LT	11
14.	Surinkimo, aptarnavimo instrukcija	5
15.	Sutarčių sarašas	1
16.	Užsakovo pažyma	1

Pasiūlymas galioja iki termino, nustatyto pirkimo dokumentuose.
Ši pasiūlyme nurodyta informacija yra konfidenciali:

Eil. Nr.	Pateikto dokumento pavadinimas (rekomenduojama pavadinime vartoti žodį „Konfidencialu")	Dokumentas yra įkeltas šioje CVP IS pasiūlymo lango eilutėje („Prisegti dokumentai" arba „Kvalifikaciniai klausimai" prie atsakymo į klausimą)
1.	CE deklaracija (konfidencialu)	Prisegti dokumentai
2.	Garantija (konfidencialu)	Prisegti dokumentai
3.	RAL bandymų protokolas (konfidencialu)	Prisegti dokumentai
4.	Sutarčių sarašas (konfidencialu)	Prisegti dokumentai
5.	Užsakovo pažyma (konfidencialu)	Prisegti dokumentai

Pastaba. Tiekėjui nenurodžius, kokia informacija yra konfidenciali, laikoma, kad konfidencialios informacijos pasiūlyme nėra.

Direktorius
(Tiekėjo arba jo įgalioto asmens pareigų pavadinimas*)

(Parašas*)

Vidas Bovainis
(Vardas ir pavardė*)

*Pasirašoma atskirai elektroniniu parašu tuo atveju, kai dokumente nurodytas kitas nei visą pasiūlymą pasirašantis asmuo.

Vertimas atliktas vertimų biure „AIRV“, į. k. 134819573, Taikos pr. 2-29, Kaunas
Vertimo tikrumą ir atitiktį originaliam tekstui liudiju.

Šiukšlių konteineris

240 l, *Premium* serija

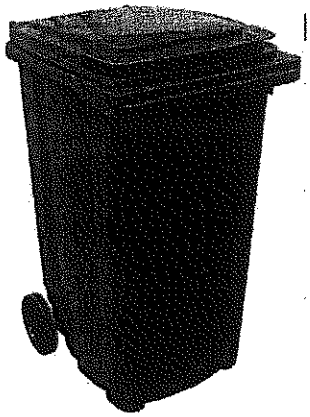

TECHNINIAI DUOMENYS:
tūris – 240 l;
išmatavimai – 734x578x1092;
svoris – apie 13 kg;
medžiaga – aukšto tankio polietilenas, atsparus UV spinduliams ir aukštai bei žemai temperatūrai;
ratukai – 2 guminiai 200 mm skersmens ratukai.
antikorozinė plieninė ašis.
kojų atrama;
sutvirtintas surinkimo rezervuaras (korinė struktūra);
papildomas visų sienų sutvirtinimas – išlenktas paviršius;
dangtis su snapelio formos dangčiu.

GALIMI PASIRINKIMAI:
atliekų rūšiavimo įdėklai plastikui, popieriui, pakuotėms, stiklui;
kojinis pedalas;
integruotas lustas;
užrakinimo sistema;
mažas triukšmo lygis;
ženklinimas;
karštas štampavimas;
spalvos: žalia, gelsva, mėlyna, juoda, raudona, ruda.

AUKŠTO TANKIO POLIETILENO PRIVALUMAI:
draugiškas aplinkai;
ilgaamžis;
galima perdirbti;
atsparus šalčiui;
atsparus cheminėms medžiagoms;
labai atsparus UV spinduliams.

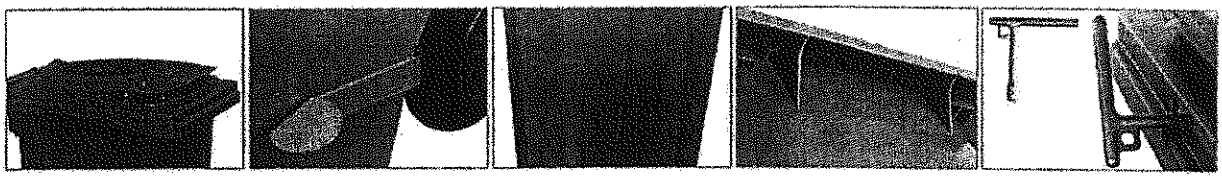

IŠMATAVIMAI:

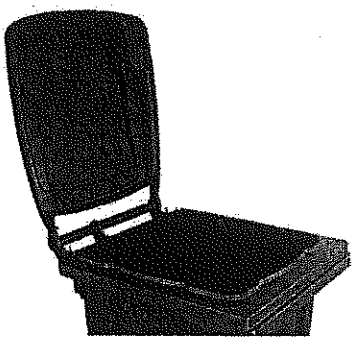

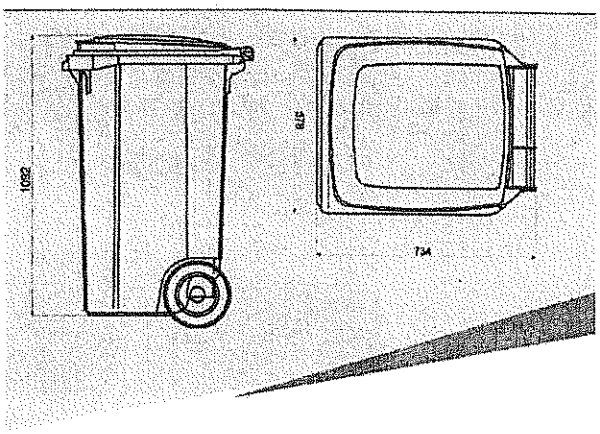

NAUJAS DANGČIO DIZAINAS

EN 840

Waste bin 240l Premium Series

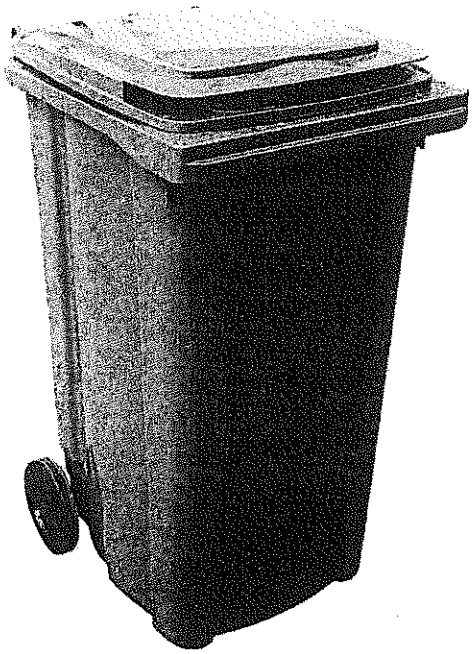

TECHNICAL DATA:

Volume: 240 lt
Dimensions: 734 x 578 x 1092
Weight: approx. 13,00 kg
Material: HDPE, UV-stabilized, resistant to high and low temperatures
Wheels: 2 rubber wheels Ø200
Corrosion-free steel axle
Reinforced comb receiver (honey-comb structure)
Additional reinforcement on all walls–form of curved surface
Lip-handle lid

OPTIONS:

Recycling inserts for PET, paper, packaging and glass
Foot pedal
Chip nest
Locking system
Noise reduction
Marking
Hot stamping
Colors: green, yellow, blue, black, red, brown

Other colors on request.

ADVANTAGES OF HDPE MATERIAL:

Environment friendly
Long life expectancy
Can be recycled
Frost-proof
Chemical resistance
High UV light resistance

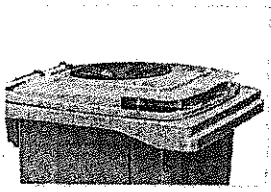
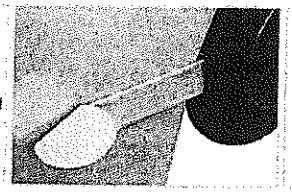
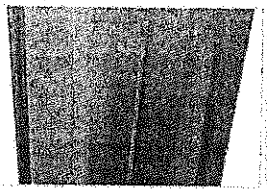
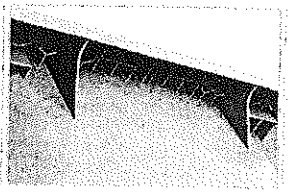
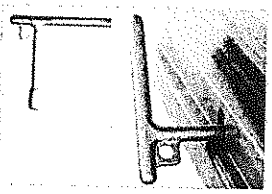

DIMENSIONS:

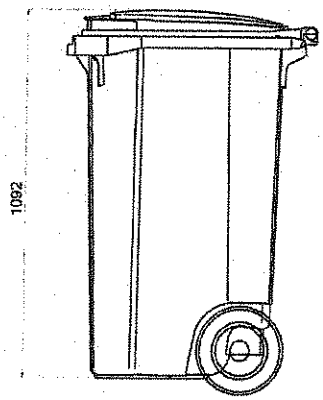

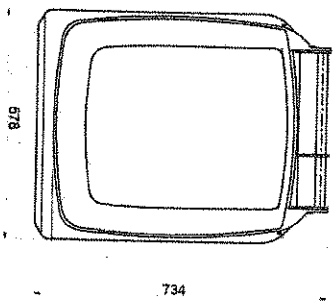

Cert no. 6513

EN 840

Waste bin 240l Premium Series

TECHNICAL DATA:

Volume: 240 lt
Max load capacity: 110 kg
Dimensions: 734 x 578 x 1092 mm
Weight: approx. 13,00 kg
Wheels: 2 rubber wheels Ø200
Lip-handle lid

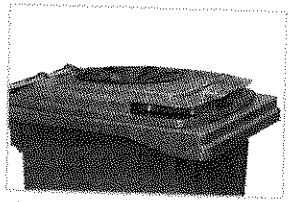

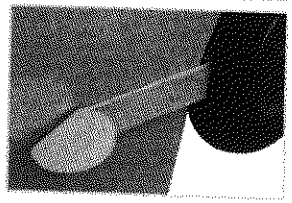

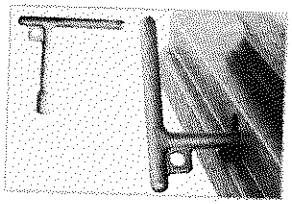

OPTIONS:

Recycling inserts for PET, paper, packaging and glass
Foot pedal
Chip nest
Locking system
Noise reduction
Marking
Hot stamping
Colors: green, yellow, blue, dark grey, red, brown

Other colors on request.

EN 840

DIMENSIONS:

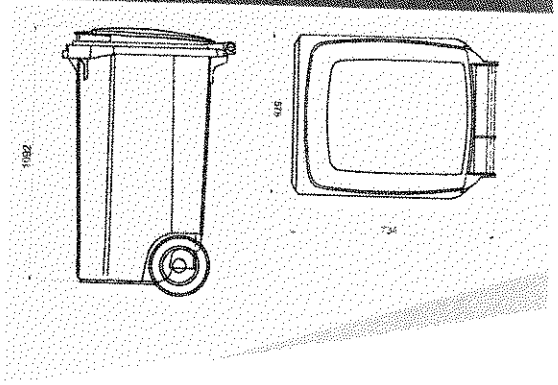

ADVANTAGES OF HDPE MATERIAL:

Environment friendly
Long life expectancy
Recyclable
Frost-proof
Chemical resistant
High UV light resistance

PlastikGogic
waste bins • stadium chairs • PET recycling

MNG PLASTIK-GOGIĆ DOO INDJIJA, Kralja Petra I bb, 22320 INDJIJA
PIB: 101612478 // PEPDV: 130019374
Žiro-račun: 105-31271-15 AIK banka // 220-130103-14 ProCredit banka

Cert no. 6513
Excellent SME
Sertifikat izdat dd.mm.yyyy>.
Trenutno valjanost proverite putem QR kode

Instructions Manual

PURPOSE

This operating manual describes how to handle the standard large waste bins (containers) of the types 120L, 140L, 240L, from the producer MNG Plastik-Gogić.

APPROPRIATE USE

The waste bins are intended for the collection of recyclable materials and waste. No hot ash, dead animals or other waste materials may be placed in them for which storage and transport is legally regulated, such as waste varnish or paint, medication, etc.
Usually the colour of the lid indicates a specific kind of waste material to be collected in it. The container must be placed on a flat ground. The maximum permissible total weight of the filled container may not be exceeded (refer to the label on the body). This is usually not the case when filling it with regular household waste. However, it is possible to exceed the maximum permissible total weight if the container is filled completely with construction waste, food waste or similar materials with a high relative density.
No objects may be stored on top of the container or lid. Snow and ice loads must be removed before using the container.

Due to overflowing contents and their gases, vapour and dust particles which may be harmful to health under certain conditions, the container must be transported with a closed lid. For the same reason, the lid is NOT to be opened before dumping out.
Only open the lid using the front lid handle or the handle bar. The lid, particularly the sliding lid, is not to be operated from the side or the back.
After placing something in it, the lid is to be closed again (protection against rainwater, insects, small animals).
The container may only be gripped on the handles and rolled to transport it. The container is not intended to be carried.
The dimensions of the vehicle lifting mechanism must meet the recommendations for manufacturers of these devices according to EN 840 and the EN 1501 series of standards. This must be checked regularly and readjusted in the case of discrepancies.

MNG PLASTIK-GOGIĆ DOO INDJIJA, Kralja Petra I bb, 22320 INDJIJA
PIB: 101612478 // PEPDV: 130019374
Žiro–račun: 105-31271-15 AIK banka // 220-130103-14 ProCredit banka

CLEANING

The container is also easy to clean inside because of the rounded corners. It should be flushed with water from time to time. When disposing of the waste water, regulations should be observed. No aggressive cleaning agents or solvents should be used!

SAFETY INSTRUCTIONS

- The area where the container stands and the area in front of the container should be flat and solid!
- Do not place your head inside the container!

- Do not sit or stand on the container!
- Do not overload – tip hazard (risk of injury, damage possible)!
- Only transport with closed lid!

- Do not set up near fireplaces, grills or similar sources of heat!
- Do not set up on sloping terrain!

REPAIR

Only use original spare parts when repairing the container.

STORAGE AND TRANSPORT

Unloading containers from transport vehicles must be done carefully. The containers must not be permitted to fall to the ground, either singly or as a stack.
If the containers are to be placed in interim storage, the load on the running gear and stacking ridges must not be too extreme; long-term storage in a stack is not permissible.
When stored outside, the open containers must be protected against rainwater or snow. Here, care must be taken to ensure that not only the uppermost container is closed e.g. by a lid, but that the running of water into the containers stacked beneath is prevented by suitable measures. A container or stack filled with water exceeds the maximum permissible payload by far.

WHEELS

The containers come standard - fitted with wheels with a diameter of 200 mm.

PlastikGogic
waste bins • stadium chairs • PET recycling

MNG PLASTIK-GOGIĆ DOO INDJIJA, Kralja Petra I bb, 22320 INDJIJA
PIB: 101612478 // PEPDV: 130019374
Žiro-račun: 105-31271-15 AIK banka // 220-130103-14 ProCredit banka

Cert no. 6513
Excellent SME
Sertifikat izdat dd.mm.yyyy>,
Trenutno veljavnost proverite putem QR kode

Vertimas iš anglų kalbos

NAUDOJIMO INSTRUKCIJA

PASKIRTIS

Šioje naudojimo instrukcijoje rašoma kaip naudoti standartines didelės 120 l, 140 l ir 240 l talpos šiukšlių dėžes (konteinerius), pagamintas „MNG Plastik-Gogić".

TINKAMAS NAUDOJIMAS

Konteineriai skirti perdirbamoms medžiagoms ir atliekoms surinkti. Į konteinerius negalima dėti pelenų, negyvų gyvūnų arba kitų atliekų, kurių laikymas ir gabenimas yra reglamentuojamas įstatymais, pavyzdžiui, lako arba dažų, vaistų ir kitų atliekų.
Paprastai dangčio spalva nurodo konkretų atliekų tipą, kuriam skirtas konteineris. Konteinerį reikia statyti ant lygios žemės. Didžiausias leistinas bendras užpildyto konteinerio svoris negali būti viršytas (žiūrėti etiketėje ant korpuso). Taip neatsitinka, jei konteineris naudojamas įprastoms buitinėms atliekoms. Tačiau, didžiausias leistinas konteinerio svoris gali būti viršytas, jei jis užpildomas statybinėmis, maisto atliekomis arba panašiomis medžiagomis, kurių yra didelis santykinis tankis.
Ant konteinerio viršaus arba dangčio negalima nieko laikyti. Ledą ir sniegą reikia nuvalyti prieš naudojant konteinerį.

Dėl išsiliejančio turinio arba jo generuojamų dujų, garų ir dulkių dalelių, kurios tam tikromis sąlygomis gali kenkti sveikatai, konteinerį reikia transportuoti tik uždarius dangtį. Dėl tos pačios priežasties dangčio NEGALIMA atidaryti prieš išpilant sąvartyne.
Atidarykite dangtį tik laikydami jį už priekinės dangčio rankenos arba skersinės rankenos.
Dangčio, ypač slankiojo dangčio, negalima atidarinėti iš šono arba galo.
Kažką įdėjus į konteinerį, dangtį reikia vėl uždaryti (apsauga nuo lietaus, vabzdžių, smulkių gyvūnų).
Konteinerį galima kelti tik už rankenų ir ridenti. Jo negalima nešti.
Automobilio kėlimo mechanizmo išmatavimai turi atitikti gamintojo rekomendacijas šiems įrenginiams pagal EN 840 ir EN1501 serijos standartus. Tai reikia reguliariai tikrinti ir sureguliuoti, jei nustatomi neatitikimai.

MNG PLASTIK-GOGIĆ DOO INDJIJA, Kralja Petra I bb, 22320 INDJIJA
PIB: 101612478 // PEPDV: 130019374
Žiro-račun: 105-31271-15 AIK banka // 220-130103-14 ProCredit banka

VALYMAS

Konteinerio vidų lengva išvalyti, nes jo kampai užapvalinti. Kartais jį reikėtų praskalauti vandeniu. Išpilant plovimui naudotą vandenį, reikia laikytis vietinių reikalavimų. Negalima naudoti jokių agresyvių valymo medžiagų ir tirpiklių.

SAUGUMO NURODYMAI

- Vieta, kurioje statomas konteineris ir vieta priešais konteinerį turi būti lygi ir tvirta!
- Nekiškite galvos į konteinerio vidų!

- Nesėskite ir nestokite ant konteinerio!
- Neperpildykite konteinerio, nes jis gali apvirsti (sužalojimo rizika)!
- Transportuoti galima tik uždarius dangtį!

- Šalia konteinerio nekurkite laužo, kepsninės ir nestatykite panašių šilumos šaltinių!
- Nestatykite nuokalnėje!

REMONTAS

Remontui naudokite tik originalias atsargines dalis.

LAIKYMAS IR GABENIMAS

Konteinerį iš transporto priemonės reikia iškrauti atsargiai ir užtikrinti, kad konteineriai po vieną arba visas jų kūgis nekristų ant žemės.
Jei konteineriai statomi laikinam saugojimui, apkrova važiuoklės įrangai ir krovimui vienas ant kito skirtiems kraštams neturi būti per didelė; negalima laikyti konteinerių vieno ant kito ilgą laiką.
Laikant lauke, atviri konteineriai turi būti apsaugoti nuo lietaus ir sniego. Būtina pasirūpinti, kad konteineriai ne tik būtų uždaryti, pavyzdžiui, dangčiu, bet ir tinkamomis priemonėmis reikia apsaugoti vieną ant kito sukrautus konteinerius nuo vandens patekimo į juos. Jei vienas ant kito sukrauti konteineriai prisipildys vandens, bus viršyta leistina jų apkrova.

RATAI

Konteineriai gaminami su standartiniais 200 mm diametro ratais.

PlastikGogic
waste bins • stadium chairs • PET recycling

MNG PLASTIK-GOGIĆ DOO INDJIJA, Kralja Petra I bb, 22320 INDJIJA
PIB: 101612478 // PEPDV: 130019374
Žiro–račun: 105-31271-15 AIK banka // 220-130103-14 ProCredit banka

Cert no. 6513

Excellent SME

Sertifikat izdat dd.mm.yyyy>.
Trenutno valjanost proverite putem QR kode

Vertimas atliktas vertimų biure „AIRV", į. k. 134819573, Taikos pr. 2-29, Kaunas
Vertimo tikrumą ir atitiktį originaliam tekstui liudiju.

AirV vertimų biuras

Šv. Stepono 7/Raugyklos g. 4A,
LT-01139, Vilnius
Tel./faks.: +370 5 2122496, +370 5 2310179
Mob. tel. +370 612 73093
El. paštas vilnius@airv.lt

Savanorių pr. 204/Taikos pr. 2,
LT-50187, Kaunas
Tel./faks.: +370 37 313455, 313258
Mob. tel. +370 650 51544
El. paštas kaunas@airv.lt

Taikos pr. 29,
LT-91145, Klaipėda
Tel./faks. +370 46 210588
Mob. tel. +370 650 58996
El. paštas klaipeda@airv.lt

Minimalūs detalūs reikalavimai **II pirkimo daliai (240 L)** talpos konteineriams:

Nr.	Techniniai reikalavimai	Reikalavimų atitikimas (TAIP/NE)	Dokumentas pasiūlyme, patvirtinantis atitikimą reikalavimui
1.	**Bendrieji reikalavimai**		
1.1.	Konteinerių gamintojas, tipas ir modelis.	MNG Plastik-Gogic d.o.o. „240 l PREMIUM“	Bukletas, EN840 sertifikatas
1.2.	Konteineriai turi būti sertifikuoti, pilnai sukomplektuoti, nauji (ne senesni kaip 2018 metų gamybos), nenaudoti, be išorinių pažeidimų.	TAIP	EN840 sertifikatas
1.3.	Talpa – 240 litrų.	TAIP	Bukletas,
1.4.	Kiekis –200 vnt.	TAIP	Pasiūlymas
1.5.	Atitinka nacionalinius ir/arba ES standartus RAL GZ 95/1, LST EN 840-1:2012, LST EN 840-5:2013, LST EN 840-6:2013 (ar lygiaverčius) standartus patvirtinantys dokumentai: oficialių kokybės kontrolės institucijų ar akredituotų /sertifikuotų laboratorijų bandymų protokolai, patvirtinantys ne tik Konteinerio kokybę, bet ir pagaminimo medžiagų atsparumą smūgiams ir temperatūrų pokyčiams. Atitinka gamyklos gamintojos technines sąlygas, pagaminti laikantis ISO 9001, 14001 ar jiems analogiškų standartų.	TAIP	EN840 sertifikatas, RAL sertifikatas, RAL bandymų protokolas, ISO 9001, 14001 sertifikatai
2.	**Paskirtis:**		
2.1	Buityje susidariusioms mišrioms komunalinėms atliekoms likusioms po rūšiavimo surinkti	TAIP	Surinkimo ir aptarnavimo instrukcija
3.	**Reikalavimai konteineriui:**		
3.1.	Pagamintas iš atsparios išoriniams smūgiams, deformacijai, UV spinduliams, cheminiam, biologiniam ir atmosferiniam poveikiui, šalčiui ir karščiui temperatūrų diapazone nuo - 40C° iki +40 C° didelio tankio polietileno (HDPE), perdirbto plastiko arba iš kitos lygiavertės, ne prastesnes savybes turinčios medžiagos. Konteinerių gamyboje negali būti naudojamos aplinkai kenksmingos medžiagos, sunkieji metalai.	TAIP	Bukletas, EN840 sertifikatas, instrukcija
3.2.	Skirtas naudojimui lauko sąlygomis.	TAIP	CE deklaracija

Nr.	Techniniai reikalavimai	Reikalavimų atitikimas (TAIP/NE)	Dokumentas pasiūlyme, patvirtinantis atitikimą reikalavimui
3.4.	Saugus darbinis pakrovimas turi atlaikyti sertifikate nurodytą svorį.	TAIP	Surinkimo ir aptarnavimo instrukcija
3.5.	Konteineris tuštinamas standartiniu buitinių atliekų surinkimo automobilio šukiniu griebtuvu.	TAIP	Instrukcija, EN840 sertifikatas, RAL bandymų protokolas,
4.	**Reikalavimai konteinerio konstrukcijai:**		
4.1.	240 litrų talpos atliekų konteineris su dangčiu ir dviem ratukais.	TAIP	Bukletas
4.2.	Ratukai plastikiniai su guminėmis padangomis, tvirtinami galvanizuoto metalo arba nerūdijančio plieno ištisine ašimi.	TAIP	Bukletas, EN840 sertifikatas
4.3.	Metalinės dalys turi būti atsparios korozijai. Gamintojas turi naudoti paviršiaus apdorojimo priemones arba medžiagas, kurios užtikrintų sistemų eksploatacines charakteristikas vidutiniškai agresyvioje aplinkoje (aplinkos agresyvumo klasė C3 pagal EN ISO 12944).	TAIP	EN840 sertifikatas, RAL sertifikatas, RAL bandymų protokolas
4.4.	Konteinerio korpusas uždaras, konteinerio sienelės ir dugnas be angų (perforacijos) oro cirkuliacijai.	TAIP	Bukletas
4.5.	Konteineris turi rankeną (-as) konteinerio stūmimui/ traukimui.	TAIP	Bukletas, Surinkimo ir aptarnavimo instrukcija
5.	**Ženklinimas:**		
5.1.	Ant kiekvieno konteinerio matomoje vietoje turi būti patvarus ženklinimas, nurodant:	TAIP	Bukletas
5.1.1.	nuoroda į LST EN 840-1:2012 (ar analogišką standartą);	TAIP	Bukletas
5.1.2.	vardinį tūrį;	TAIP	Bukletas
5.1.3.	gamintojo pavadinimą arba prekės ženklą	TAIP	Bukletas
5.1.4.	visuminę leidžiamąją masę, kg;	TAIP	Bukletas
5.1.5.	gamybos metus ir mėnesį.	TAIP	Bukletas
5.2.	Plastikinės konteinerių dalys, dangčiai ir ratukai turi būti paženklinti pagal LST EN ISO 11469:2000 arba analogiško standarto reikalavimus.	TAIP	EN840 sertifikatas,
6.	**Garantijos:**		

Nr.	Techniniai reikalavimai	Reikalavimų atitikimas (TAIP/NE)	Dokumentas pasiūlyme, patvirtinantis atitikimą reikalavimui
6.1.	Garantija turi būti suteikiama gamintojo (tiekėjas turi pateikti gamintojo garantinį raštą).	TAIP	Garantija
6.2.	Gamyklinė garantija konteineriui – ne mažiau kaip 24 mėnesių.	TAIP	Garantija
7.	**Dokumentacija:**		
7.1.	Konteinerių surinkimo, eksploatacijos, aptarnavimo bei priežiūros instrukcijos lietuvių ir originalo kalbomis.	TAIP	Konteinerių surinkimo, eksploatacijos, aptarnavimo bei priežiūros instrukcijos
7.2.	Gamintojo pateikiamas duomenų lapas, kuriame pateikiama ši informacija:	TAIP	EN840 sertifikatas, bukletas
7.2.1.	nuoroda į LST EN 840-1:2012, RAL GZ 95/1 (ar analogišką) standartą;	TAIP	EN 840-1:2012, RAL GZ 95/1 sertifikatai
7.2.2.	vardinis tūris;	TAIP	EN 840-1:2012, RAL GZ 95/1 sertifikatai
7.2.3.	gabaritiniai matmenys;	TAIP	EN 840-1:2012, RAL GZ 95/1 sertifikatai
7.2.4.	visuminė leidžiamoji masė, kg;	TAIP	Bukletas
7.2.5.	medžiagos, iš kurių pagamintas konteineris;	TAIP	EN 840-1:2012, RAL GZ 95/1 sertifikatai
7.2.6.	konteinerio tuštinimo būdas ir atitinkami saugos įtaisai.	TAIP	Surinkimo ir aptarnavimo instrukcija

UAB ALYTAUS REGIONO
ATLIEKŲ TVARKYMO CENTRAS

Uždaroji akcinė bendrovė, Vilniaus g. 31, LT-62112 Alytus, tel. (8 315) 72 842, faks. (8 315) 50 150,
el. p. info@alytausratc.lt, http://www.aratc.lt. Atsisk. sąsk. LT 307300010129791336 Swedbank AB, banko kodas 73000.
PVM kodas LT100001596812
Duomenys kaupiami ir saugomi Juridinių asmenų registre, kodas 250135860

UAB „Desela“

2019-01-02 Nr. S-10

DĖL PASIŪLYMO PAAIŠKINIMO

Atviro konkurso „Mišrių komunalinių atliekų surinkimo konteineriai“ (toliau – Konkursas) viešojo pirkimo komisija išnagrinėjo UAB „Desela“ pasiūlymų I ir II pirkimo dalims atitikimą pirkimo sąlygų techninės specifikacijos reikalavimams ir nustatė šiuos neatitikimus:

1.) Konkurso sąlygų 2 priede, techninės specifikacijos, 3.4 dalies 3.3 punkte ir 3.5 dalies 3.3 punkte nurodytas reikalavimas, jog konteinerio korpuso ir dangčio spalva – tamsiai pilka, atitinkanti standartinę gamintojo RAL spalvų paletę ir suderinta su užsakovu. Spalva suteikiama dažant medžiagos masę, iš kurios formuojami konteineriai. Kiekvienas techninių reikalavimų punktas turi būti pagrįstas gamintojo patvirtinta technine dokumentacija, sertifikatais ir deklaracijomis, kurie turi būti pateikti pasiūlyme. Dalyvio pateiktuose dokumentuose I ir II pasiūlymų dalims, patvirtinančiuose atitiktį šiam reikalavimui nurodytos galimos spalvos: žalia, gelsva, mėlyna, juoda, raudona, ruda.

2.) Konkurso sąlygų 2 priede techninės specifikacijos 3.4 dalies 7.2.4 punkte ir 3.5 dalies 7.2.4 punkte nurodytas reikalavimas pateikti gamintojo duomenų lapą, kuriame pateikiama visuminė leidžiama masė, kg. Kiekvienas techninių reikalavimų punktas turi būti pagrįstas gamintojo patvirtinta technine dokumentacija, sertifikatais ir deklaracijomis, kurie turi būti pateikti pasiūlyme. Dalyvio pateiktuose dokumentuose I ir II pasiūlymų dalims, patvirtinančiuose atitiktį šiam reikalavimui nenurodyta visuminė leidžiama masė, kg.

Vadovaujantis Viešųjų pirkimų įstatymo 45 str. 3 d. bei Konkurso sąlygų 10.2 p. prašome **kuo skubiau, bet ne vėliau kaip iki šių metų sausio 4 d. 12:00 val.**, pateikti paaiškinimą, kaip Jūsų pateikti pasiūlymai atitinka aukščiau išdėstytus reikalavimus.

Komisijos pirmininkė I. Kazl — Ilona Kazlauskienė

Originalas paštu nebus siunčiamas.

Ilona Kazlauskienė, tel. (8 315) 728 42, el. p. ilona.kazlauskiene@alytausratc.lt

Pranešimas

UAB ARATC
Gauta: Nr. 6-127
2019 01 04 men.

Nurodymai

Čia galite atsakyti į šį pranešimą, persiųsti jį svetainėje arba persiųsti visą pranešimą kaip el. laišką. Norint persiųsti pranešimą kaip el. laišką, būtina, kad Jūsų kompiuteryje būtų įdiegta el. pašto programa (MS Outlook, Eudora ar kt.)

Pranešimas 6830811

Siuntėjas: **Uždaroji akcinė bendrovė "DESELA"** - Vidas Bovainis

Išsiųsta: 2019-01-04 11:55

Kam: **UAB Alytaus regiono atliekų tvarkymo centras** - Ilona Kazlauskienė
***Perskaityta*:** 2019-01-04 12:52

Nuoroda: Pirkimas 408998 : 1 Mišrių komunalinių atliekų surinkimo konteineriai

Tema: Re: Dėl pasiūlymų paaiškinimo

> > >

I. Kazlauskienė
2019-01-04

Vyr. specialistė-projektų vadovė
Ilona Kazlauskienė
2019-01-04

Prisegti dokumentai

Pavadinimas	Dydis	Atnaujinta
doc08104420190104093403.pdf (*doc08104420190104093403.pdf*)	1692	2019-01-04 11:55
Rastas.pdf (*Rastas.pdf*)	544	2019-01-04 11:54

DESELA
Uždaroji akcinė bendrovė
Įmonės kodas 110678024 , S. Žukausko g. 2D, LT-5118 Kaunas, Tel/faks +370 37 311108 mob.tel. +370 612 71900,
el.paštas: info@desela.lt

UAB "Alytaus regiono atliekų tvarkymo centras"
Viešųjų pirkimų komisijos pirmininkei
Ilonai Kazlauskienei

Kaunas
2019-01-03

DĖL PASIŪLYMO PAAIŠKINIMO

Atsakydami į Jūsų pateiktą raštą Nr.S-10 iš 2019-01-02, dalyvaudami Jūsų skelbtame atvirame konkurse „Mišrių komunalinių atliekų surinkimo konteinerių pirkimas", pateikiame patikslintus papildomus duomenis, dėl Jūsų nustatytų neatitikimų.
Įvykdytų sutarčių saraše:

1. Konkurso sąlygų 2 prido, techninės specifikacijos, 3.4 dalies 3.3 punkte ir 3.5 dalies 3.3 punkte nurodytiems reikalavimams pagrysti, teigdami pasiūlymą, pateikėme prekių bukletus. Gamintojas, prekių buklete anglų kalba, išvardino tik kelias pagrindines konteinerio spalvas ir padarė prierašą "kitos spalvos pagal pageidavimą", kurio dėl vertimų biuro vertėjo neatsakingumo, vertime į Lietuvių kalbą, nebeliko. Remiantis gamintojo pateikta informacija apie konteinerį, kuri yra pateikta prekės buklete, kuris viešai publikuojamas oficialioje įmonės internetinėje svetainėje (nuorodos 1. http://www.plastikgogic.rs/wp-content/uploads/2018/08/waste-bin-120l-premium.pdf. 2. http://www.plastikgogic.rs/wp-content/uploads/2018/08/waste-bin-240-premium-serija.pdf) ir patikslintu vertimu - teigiame, kad auščiau minėtuose punktuose keliami reikalavimai pagrysti.
2. Kadangi buvo neteisingai suprastos konkurso sąlygų 2 prido, techninės specifikacijos, 3.4 dalies 7.2.4 punkte ir 3.5 dalies 7.2.4 punkte, nurodytos techninių sąlygu formuluotės, papildomai tekiame patikslintus prekių bukletus, kurie viešai publikuojami oficialioje įmonės internetinėje svetainėje (nuorodos 1. http://www.plastikgogic.rs/wp-content/uploads/2018/08/waste-bin-120l-premium.pdf. 2. http://www.plastikgogic.rs/wp-content/uploads/2018/08/waste-bin-240-premium-serija.pdf).

Pridedame:
Bukletai(6 lapai).

Pagarbiai,

Direktors
Vidas Bovainis

Waste bin 120 Metropolitan Series

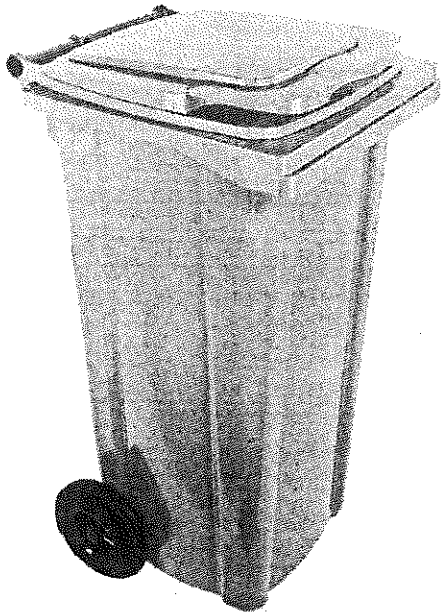

TECHNICAL DATA:

Volume: 120 lt
Max load capacity: 60 lt
Dimensions: 550 x 480 x 964 mm
Weight: approx. 9,00 kg
Material: HDPE, UV-stabilized, resistant to high and low temperatures
Wheels: 2 rubber wheels Ø200
Corrosion-free steel axle
Foot board
Reinforced comb receiver (honey-comb structure)
Additional reinforcement on all walls – form of curved surface
Lip-handle lid
Axle bearing in the stack at the edge of container

OPTIONS:

Recycling inserts for PET, paper, packaging and glass
Foot pedal
Chip nest
Locking system
Noise reduction
Marking
Hot stamping
Colors: green, yellow, blue, dark grey, red, brown

Other colors on request.

ADVANTAGES OF HDPE MATERIAL:

Environment friendly
Long life expectancy
Can be recycled
Frost-proof
Chemical resistance
High UV light resistance

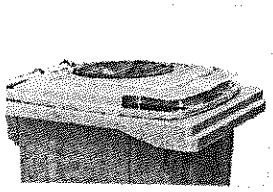
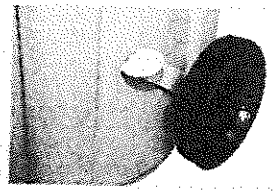
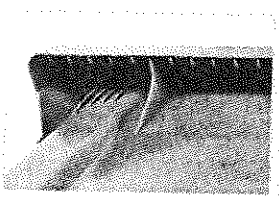
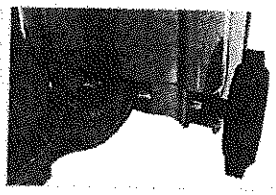
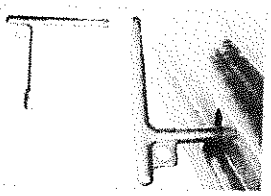

DIMENSIONS:

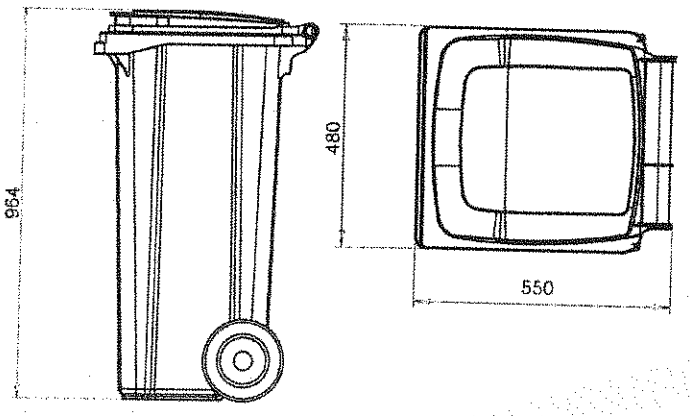

EN 840

120 l talpos šiukšliadėžė – „Premium“ serija

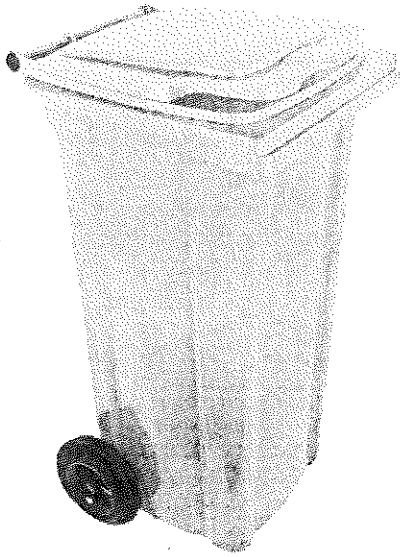

TECHNINIAI DUOMENYS

Talpa: 120 l

Didžiausia pakrovimo talpa: 60 l

Matmenys: 550 x 480 x 964 mm

Svoris: apytiksliai 9 kg

Medžiaga: didelio tankio polietilenas (HDPE), UV stabilizuotas, atsparus žemai ir aukštai temperatūroms.

Ratukai: du guminiai 200 mm skersmens ratukai.

Korozijai atspari plieninė ašis.

Kojos plokštelė.

Sutvirtinta šukų tipo šiukšlių įmetimo anga (korio struktūra).

Papildomas visų sienelių sutvirtinimas – išgaubto paviršiaus forma.

Dangtis su krašte integruotomis rankenomis.

Ašies guolis konteinerio krašte esančioje konstrukcijoje.

PARINKTYS

Perdirbimo įdėklai PET, popieriui, pakuotėms ir stiklui.

Kojinis pedalas.

Skiedrų tinklas.

Užrakinimo sistema.

Triukšmo sumažinimas.

Žymėjimas.

Karštasis įspaudimas.

Spalvos: žalia, geltona, mėlyna, tamsiai pilka, raudona, ruda.

Pageidaujant galimos kitos spalvos.

HDPE MEDŽIAGOS PRIVALUMAI

Nekenkia aplinkai.

Ilga naudojimo trukmė.

Galima perdirbti.

Atsparumas užšalimui.

Atsparumas chemikalams.

Didelis atsparumas UV šviesai.

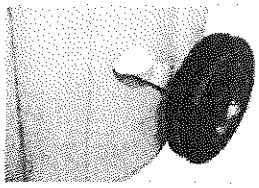

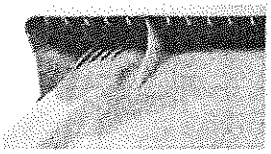

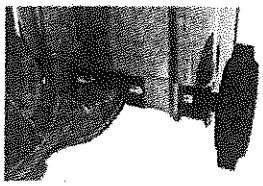

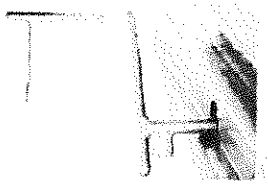

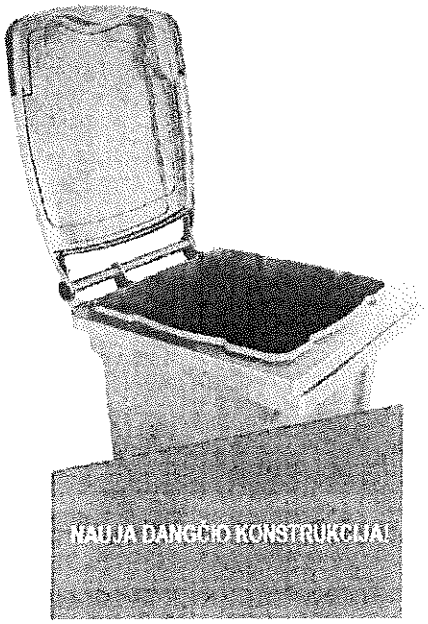

NAUJA DANGČIO KONSTRUKCIJA!

MATMENYS

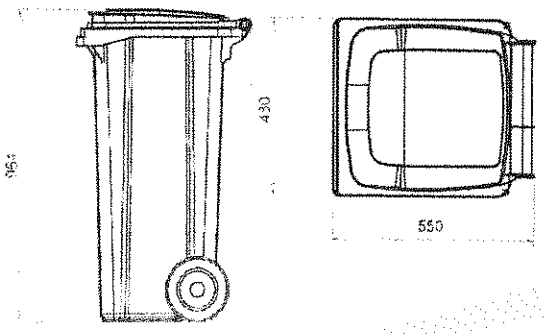

EN 840

Vertimas atliktas vertimų biure „AIRV", į. k. 134819573, Taikos pr. 2-29, Kaunas
Vertimo tikrumą ir atitiktį originaliam tekstui liudiju.

AirV vertimų biuras

Šv. Stepono 7/Raugyklos g. 4A,
LT-01139, Vilnius
Tel./faks.: +370 5 2122496, +370 5 2310179
Mob. tel. +370 612 73093
El. paštas vilnius@airv.lt

Savanorių pr. 204/Taikos pr. 2,
LT-50187, Kaunas
Tel./faks.: +370 37 313455, 313258
Mob. tel. +370 650 51544
El. paštas kaunas@airv.lt

Taikos pr. 29,
LT-91145, Klaipėda
Tel./faks. +370 46 210588
Mob. tel. +370 650 58996
El. paštas klaipeda@airv.lt

Waste bin 240l Premium Series

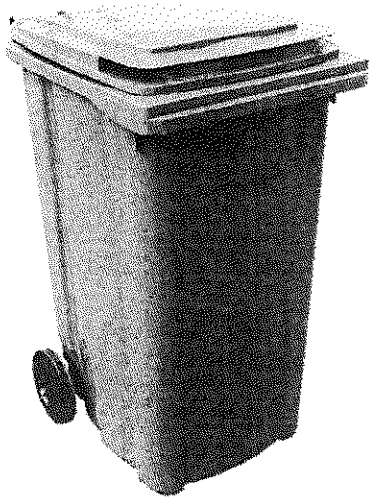

TECHNICAL DATA

Volume: 240 lt

Max load capacity: 110 kg

Dimensions: 734 x 578 x 1092 mm

Weight: approx. 13,00 kg

Wheels: 2 rubber wheels Ø200

Lip-handle lid

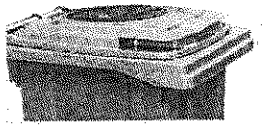

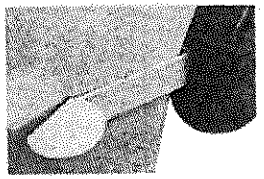

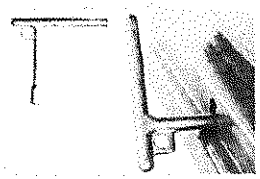

OPTIONS

Recycling inserts for PET, paper, packaging and glass

Foot pedal

Chip nest

Locking system

Noise reduction

Marking

Hot stamping

Colors: green, yellow, blue, dark grey, red, brown

Other colors on request.

EN 840

DIMENSIONS

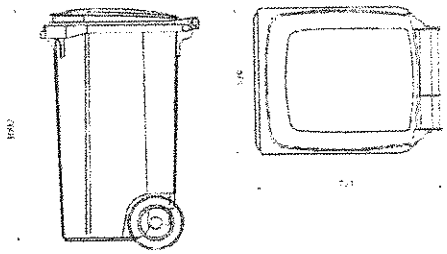

ADVANTAGES PLUBRA MATERIAL

Environment friendly

Long life expectancy

Recyclable

Frost-proof

Chemical resistant

High UV light resistance

240 l talpos šiukšliadėžė – „Premium“ serija

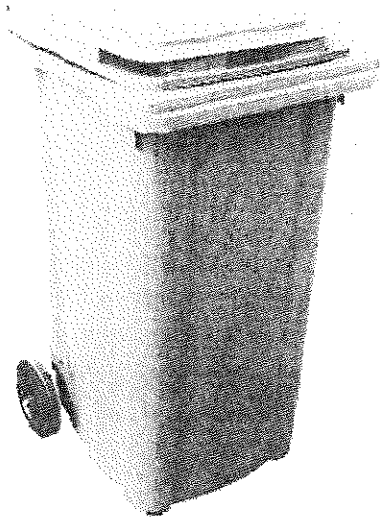

Talpa: 240 l

Didžiausia pakrovimo talpa: 110 kg

Matmenys: 734 x 578 x 1092 mm

Svoris: apytiksliai 13,00 kg

Ratukai: du guminiai 200 mm skersmens ratukai.

Dangtis su krašte integruotomis rankenomis.

Perdirbimo įdėklai PET, popieriui, pakuotėms ir stiklui.

Kojinis pedalas.

Skiedrų tinklas.

Užrakinimo sistema.

Triukšmo sumažinimas.

Žymėjimas.

Karštasis įspaudimas.

Spalvos: žalia, geltona, mėlyna, tamsiai pilka, raudona, ruda.

EN 840

Pageidaujant galimos kitos spalvos.

TIPINĖ MEDŽIAGOS PRIVALUMAI

Nekenkia aplinkai.
Ilga naudojimo trukmė.
Galima perdirbti.
Atsparumas užšalimui.
Atsparumas chemikalams.
Didelis atsparumas UV šviesai.

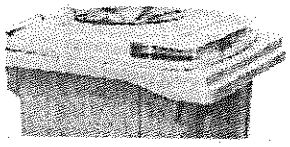

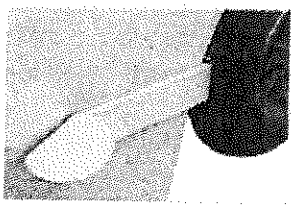

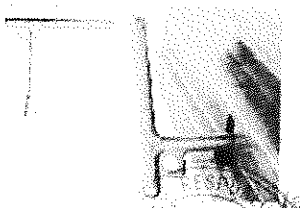

MATMENYS:

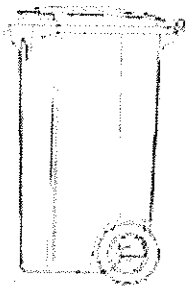

Vertimas atliktas vertimų biure „AIRV“, j. k. 134819573, Taikos pr. 2-29, Kaunas
Vertimo tikrumą ir atitiktį originaliam tekstui liudiju.

AirV vertimų biuras

Šv. Stepono 7/Raugyklos g. 4A,
LT-01139, Vilnius
Tel./faks.: +370 5 2122496, +370 5 2310179
Mob. tel. +370 612 73093
El. paštas vilnius@airv.lt

Savanorių pr. 204/Taikos pr. 2,
LT-50187, Kaunas
Tel./faks.: +370 37 313455, 313258
Mob. tel. +370 650 51544
El. paštas kaunas@airv.lt

Taikos pr. 29,
LT-91145, Klaipėda
Tel./faks. +370 46 210588
Mob. tel. +370 650 58996
El. paštas klaipeda@airv.lt